PIAGGIO GROUP

PIAGGIO VEICOLI COMMERCIALI

ERSATZTEILKATALOG

Porter 1000-1300 Pick-Van 1992-2009

Vorsatzcode Fahrgestell: ZAPS85

Vorsatzcode Motor:

P001

Inhaltsverzeichnis

Fertige Produkte....6
Alphanumerisches Verzeichnis....54
Motor....84
Tafel 01.010 - Motor....84
Tafel 01.020 - -....85
Tafel 01.030 - Dichtungen (satz)....86
Tafel 01.040 - Zylinderkopf....87
Tafel 01.050 - Motorgehäuse....92
Tafel 01.060 - Deckel - Steuerkette....95
Tafel 01.070 - Motortrager....98
Tafel 01.071 - Motortrager....100
Tafel 01.080 - Rohr....102
Tafel 01.090 - Kurbelwelle - Kolben....104
Tafel 01.100 - Nockenwelle -ventile....109
Tafel 01.110 - Verteilerriemen....112
Tafel 01.120 - Welle Schwingschutz - Zahnrad....113
Tafel 01.130 - Ölpumpe....114
Tafel 01.140 - Ölfiltereinsatz....117
Tafel 01.150 - Ölkühler....119
Tafel 01.160 - Wasserpumpenritzel....120
Tafel 01.170 - 16-03 Radiatore....122
Tafel 01.171 - Kühler....126
Tafel 01.172 - Kühler....132
Tafel 01.173 - Kühler....134
Tafel 01.174 - Kühler....137
Tafel 01.180 - Keilriemen....138
Tafel 01.190 - Auslaßkrümm....139
Tafel 01.191 - Auslaßkrümm II....141
Tafel 01.200 - Auspuff....143
Tafel 01.201 - Auspuff....149
Tafel 01.210 - Luftfilter....154
Tafel 01.211 - Luftfilter....157
Tafel 01.212 - Luftfilter....160
Tafel 01.213 - Luftfilter....163
Tafel 01.220 - Unterdruckleitung....167
Tafel 01.221 - Unterdruckleitung....170
Tafel 01.222 - Unterdruckleitung....171
Tafel 01.223 - Unterdruckleitung....173
Tafel 01.224 - Unterdruckleitung....175
Tafel 01.230 - Zündspule - Zündkerze....177
Tafel 01.240 - Zündverteiler....180
Tafel 01.241 - Zündverteiler....183
Tafel 01.250 - Drehstromgenerator....184

Tafel 01.260 - Anlassermotor 188
Tafel 01.261 - Anlassermotor 193
Tafel 01.262 - Anlassermotor 196
Einspeisung 200
Tafel 02.010 - Tubazione carburante 200
Tafel 02.011 - Fuel Pipe 203
Tafel 02.020 - Vergasereinheit 205
Tafel 02.030 - Vergaser 206
Tafel 02.040 - Fuel Injection 209
Tafel 02.050 - Kraftstoffpumpe 212
Tafel 02.051 - Kraftstoffpumpe 215
Tafel 02.060 - Not available 216
Getriebe 217
Tafel 03.010 - Kupplung 217
Tafel 03.020 - Kupplungspedal 219
Tafel 03.030 - Schaltgetriebe - Dichtungssatz 222
Tafel 03.040 - Gehäuse - Kupplung - Getriebegehäuse 223
Tafel 03.050 - Gehäuse - Getriebe 226
Tafel 03.060 - Tachoritzel 227
Tafel 03.070 - Schaltgetriebe - Zahnräder 228
Tafel 03.071 - Schaltgetriebe - Zahnräder II 232
Tafel 03.080 - Schaltgabel 236
Tafel 03.090 - Schalthebel 240
Tafel 03.110 - Welle - Getriebe 244
Tafel 03.120 - Assale posteriore cpl - Differenzialgetriebe 245
Tafel 03.130 - Achswelle 251
Tafel 03.140 - Radfelge 252
Tafel 03.150 - Welle - Not available 256
Tafel 03.151 - Welle - steering housing II 262
Tafel 03.160 - Lenkrad 263
Tafel 03.170 - Lenkradartikulation 266
Tafel 03.180 - Feststellbremse 268
Tafel 03.190 - Bremspedal 271
Tafel 03.200 - Bremspumpe 273
Tafel 03.210 - Bremsverstärker 276
Tafel 03.220 - Bremszange - Scheibe front 280
Tafel 03.230 - Chair disk support hinterer 281
Tafel 03.240 - Bremsanlage 284
Tafel 03.241 - Bremsanlage - Vorn II 288
Tafel 03.242 - Bremsanlage - Vorn III 291
Tafel 03.243 - Bremsanlage - Vorn IV 295
Tafel 03.244 - Bremsanlage - Vorn V 298
Tafel 03.250 - Nabe vorne 300
Tafel 03.260 - Arm achse front 301
Tafel 03.270 - Vorderer Stoßdämpfer 302

Tafel 03.280 - Hinterer Stoßdämpfer..... 304
Rahmen..... 307
Tafel 04.010 - Federung traverse..... 307
Tafel 04.020 - Halter..... 308
Tafel 04.030 - Stürzbügel vorn 313
Tafel 04.040 - Stosstange hinten..... 316
Tafel 04.050 - Stoßstangen beading support stoßstangen..... 317
Tafel 04.060 - Kühlergitter..... 318
Tafel 04.070 - nstrumententafel Konsole..... 320
Tafel 04.080 - Ausrichtbare luftduse..... 325
Tafel 04.090 - Frontplatte und Windschutzscheibe..... 326
Tafel 04.100 - Vorderen Bodenblech..... 334
Tafel 04.101 - Vorderes bodenblech II..... 341
Tafel 04.110 - Hinteren Bodenblech..... 351
Tafel 04.111 - Hinteres bodenblech II..... 355
Tafel 04.112 - Hinteres bodenblech III..... 379
Tafel 04.120 - Dämmplatten..... 380
Tafel 04.130 - Mats..... 382
Tafel 04.131 - Mats..... 394
Tafel 04.140 - Konsole..... 395
Tafel 04.150 - Side Panel..... 396
Tafel 04.160 - Seitenfenster..... 408
Tafel 04.170 - Dachplatte..... 410
Tafel 04.180 - Innenblech..... 411
Tafel 04.190 - Schalldichte Dach..... 412
Tafel 04.200 - Etage komplett..... 413
Tafel 04.210 - Hinteres Bodenblech..... 419
Tafel 04.220 - Guard und Heckklappe..... 429
Tafel 04.230 - Seitenklappe..... 432
Tafel 04.240 - Têrfenster vorne..... 433
Tafel 04.250 - Schloss - Türklinke innen tür..... 438
Tafel 04.260 - Scheibenheber - front 439
Tafel 04.270 - Hintere Türen - Scheibe..... 440
Tafel 04.280 - Griff - Türschloß hintertür..... 448
Tafel 04.290 - Scheibenheber - zurück..... 450
Tafel 04.300 - Guide führt..... 451
Tafel 04.310 - T³r, hinten - Scheibe..... 454
Tafel 04.320 - Gelenk - Türschloß hintertür..... 457
Tafel 04.330 - Türschloßzylinder..... 458
Tafel 04.340 - Sitz..... 474
Tafel 04.350 - Sicherheitsgurt..... 476
Tafel 04.360 - Sonnenblende - Griff..... 484
Tafel 04.370 - Schutzgrill..... 485
Tafel 04.380 - Batterieaufnahme..... 498
Tafel 04.390 - Schilden - Warnungen..... 502

Tafel 04.400 - Aschenbecher 511
Tafel 04.410 - Frontdeckel - Schild 516
Tafel 04.420 - Zierleisten - Dach 528
Tafel 04.430 - Karosserie - Streifen 533
Tafel 04.440 - Kraftstofftank 538
Tafel 04.441 - Kraftstofftank 541
Tafel 04.442 - Kraftstofftank 544
Tafel 04.443 - Kraftstofftank 547
Tafel 04.450 - Beschleuniger 551
Elektrische Anlage 557
Tafel 05.010 - Scheinwerfer 557
Tafel 05.020 - Nebelscheinwerfer 560
Tafel 05.030 - Vorderblinker 561
Tafel 05.040 - Blinkleuchte - Seite 562
Tafel 05.050 - Rücklicht 563
Tafel 05.060 - Leuchtfeuer rückseitiger märz 564
Tafel 05.070 - Nummernschildbeleuchtung 565
Tafel 05.080 - Deckenleuchte 566
Tafel 05.090 - Batterie 567
Tafel 05.100 - Kabelbaum 570
Tafel 05.101 - Kabelbaum II 575
Tafel 05.102 - Kabelbaum III 579
Tafel 05.103 - Kabelbaum IV 582
Tafel 05.104 - Kabelbaum V 591
Tafel 05.110 - Instrumentierung 606
Tafel 05.120 - Schalter - Zündrelais 616
Tafel 05.121 - Schalter - Zündrelais II 624
Tafel 05.130 - Vorderer Scheibenwischer 633
Tafel 05.140 - Scheibenwischer rückfenster 634
Tafel 05.150 - Vordere scheibenwaschanlage 635
Tafel 05.160 - Hintere scheibenwaschanlage 636
Tafel 05.190 - Hupe 637
Tafel 05.200 - Spiegel 638
Tafel 05.210 - Heizunganlage 639
Tafel 05.220 - Heizungsbedienung - Luftleitung 641
Tafel 05.230 - Heizungszufuhrschauchen-paket 643
Tafel 05.231 - Heizungszufuhrschauchen-paket II 646

Fertige Produkte

Code	Gültigkeit
#ELEMTEVWF5001	
M6SVW60002	
M6SVWC5001	
M6SVWC5002	
M6SVWC5003	
M6SVWC5004	
M6SVWC5005	
M6SVWF5001	
M6SVWF5002	
M6SVWFB041	
M8AVCC5001	
M8AVCC5002	
M8AVCF5001	
M8AVCFB002	
M8AVCFB041	
MF2VCF5001	
MF2VCF5002	
MF2VCF5003	
MF2VCFB001	
MF2VCFB002	
MF2VCT3001	
MF2VCT3002	
MF2VCT5001	
MF2VCT5002	
MF2VRF5001	
MF2VRF5002	
MF2VRF5003	
MF2VRFB001	
MF2VRFB002	
MF2VRT3001	
MF2VRT3002	
MF2VRT5001	
MF2VRT5002	
MF2VVF5001	
MF2VVF5002	
MF2VVF5003	
MF2VVT3001	
MF2VVT3002	
MF2VVT5001	
MF2VVT5002	
MF2VWF5001	
MF2VWF5002	

Code	Gültigkeit
MF2VWF5003	
MF2VWFB001	
MF2VWFB002	
MF2VWPB001	
MF2VWPB002	
MF2VWT3001	
MF2VWT3002	
MF2VWT5001	
MF2VWT5002	
MF3V2FB001	
MF3V2FB002	
MF3V2T5001	
MF3V2T5002	
MF3VCF5001	
MF3VCF5002	
MF3VCFB001	
MF3VCFB002	
MF3VCT3001	
MF3VCT3002	
MF3VCT5001	
MF3VCT5002	
MF3VRF5001	
MF3VRF5002	
MF3VRFB001	
MF3VRFB002	
MF3VRT3001	
MF3VRT3002	
MF3VRT5001	
MF3VRT5002	
MF3VVF5001	
MF3VVF5002	
MF3VVT3001	
MF3VVT3002	
MF3VVT5001	
MF3VVT5002	
MF3VWF5001	
MF3VWF5002	
MF3VWFB001	
MF3VWFB002	
MF3VWT3001	
MF3VWT3002	
MF3VWT5001	
MF3VWT5002	
MF9VWT5001	
MFCVCF5001	

Code	Gültigkeit
MFCVCF5002	
MFCVCV5001	
MFCVCV5002	
MFCVRF5001	
MFCVRF5002	
MFCVRV5001	
MFCVRV5002	
MFCVVF5001	
MFCVVF5002	
MFCVVV5001	
MFCVVV5002	
MFCVWF5001	
MFCVWF5002	
MFCVWV5001	
MFCVWV5002	
MFDVCF5001	
MFDVCF5002	
MFDVCF5003	
MFDVCF5007	
MFDVCFB001	
MFDVCFB002	
MFDVCFB004	
MFDVCT3001	
MFDVCT3002	
MFDVCT3003	
MFDVCT3004	
MFDVCT5001	
MFDVCT5002	
MFDVCT5003	
MFDVCT5004	
MFDVCT5005	
MFDVCT5006	
MFDVCT5007	
MFDVCT5008	
MFDVCT5009	
MFDVRF5001	
MFDVRF5002	
MFDVRF5003	
MFDVRF5007	
MFDVRFB001	
MFDVRFB002	
MFDVRT3001	
MFDVRT3002	
MFDVRT3003	
MFDVRT3004	

Code	Gültigkeit
MFDVRT5001	
MFDVRT5002	
MFDVRT5003	
MFDVRT5004	
MFDVRT5005	
MFDVRT5006	
MFDVRT5007	
MFDVRT5008	
MFDVRT5009	
MFDVVF5001	
MFDVVF5002	
MFDVVF5003	
MFDVVF5007	
MFDVVT3001	
MFDVVT3002	
MFDVVT3003	
MFDVVT3004	
MFDVVT5001	
MFDVVT5002	
MFDVVT5003	
MFDVVT5004	
MFDVVT5005	
MFDVVT5006	
MFDVVT5007	
MFDVVT5008	
MFDVVT5009	
MFDVWF5001	
MFDVWF5002	
MFDVWF5003	
MFDVWF5007	
MFDVWF5008	
MFDVWFB001	
MFDVWFB002	
MFDVWFB003	
MFDVWFB004	
MFDVWT3001	
MFDVWT3002	
MFDVWT3003	
MFDVWT3004	
MFDVWT5001	
MFDVWT5002	
MFDVWT5003	
MFDVWT5004	
MFDVWT5005	
MFDVWT5006	

Code	Gültigkeit
MFDVWT5007	
MFDVWT5008	
MFDVWT5009	
MFEVCF5001	
MFEVCF5002	
MFEVCF5003	
MFEVCF5004	
MFEVCF5005	
MFEVCF5006	
MFEVCFB001	
MFEVCFB002	
MFEVCFB003	
MFEVCFB004	
MFEVCFB009	
MFEVCFB011	
MFEVCPB001	
MFEVCPB002	
MFEVCPB011	
MFEVCT5001	
MFEVCT5002	
MFEVCT5003	
MFEVCT5004	
MFEVCT5005	
MFEVCT5006	
MFEVCT5013	
MFEVCT5014	
MFEVCV3001	
MFEVCV3003	
MFEVCV3004	
MFEVCV3007	
MFEVCV5001	
MFEVCV5002	
MFEVCV5003	
MFEVCV5004	
MFEVCV5005	
MFEVCV5006	
MFEVCV5007	
MFEVCV5008	
MFEVCV5009	
MFEVCV5010	
MFEVEV5001	
MFEVHFB002	
MFEVHFB004	
MFEVHPB001	
MFEVHPB002	

Code	Gültigkeit
MFEVHPB011	
MFEVLV5001	
MFEVNFB010	
MFEVPV3001	
MFEVPV3002	
MFEVQFB002	
MFEVQFB004	
MFEVQPB001	
MFEVQPB002	
MFEVQPB011	
MFEVRE3001	
MFEVRF5001	
MFEVRF5002	
MFEVRF5003	
MFEVRF5004	
MFEVRF5005	
MFEVRF5006	
MFEVRFB001	
MFEVRFB002	
MFEVRFB003	
MFEVRFB004	
MFEVRFB009	
MFEVRFB011	
MFEVRPB001	
MFEVRPB002	
MFEVRPB011	
MFEVRT5001	
MFEVRT5002	
MFEVRT5003	
MFEVRT5004	
MFEVRT5005	
MFEVRT5006	
MFEVRT5013	
MFEVRT5014	
MFEVRV3001	
MFEVRV3003	
MFEVRV3004	
MFEVRV3007	
MFEVRV5001	
MFEVRV5002	
MFEVRV5003	
MFEVRV5004	
MFEVRV5005	
MFEVRV5006	
MFEVRV5007	

Code	Gültigkeit
MFEVRV5008	
MFEVRV5009	
MFEVRV5010	
MFEVVF5001	
MFEVVF5002	
MFEVVF5003	
MFEVVF5004	
MFEVVF5005	
MFEVVF5006	
MFEVVT5001	
MFEVVT5002	
MFEVVT5003	
MFEVVT5004	
MFEVVT5005	
MFEVVT5006	
MFEVVT5013	
MFEVVT5014	
MFEVVV3001	
MFEVVV3003	
MFEVVV3004	
MFEVVV3007	
MFEVVV5001	
MFEVVV5002	
MFEVVV5003	
MFEVVV5004	
MFEVVV5005	
MFEVVV5006	
MFEVVV5007	
MFEVVV5008	
MFEVVV5009	
MFEVVV5010	
MFEVWEB442	
MFEVWEB642	
MFEVWEB802	
MFEVWF5001	
MFEVWF5002	
MFEVWF5003	
MFEVWF5004	
MFEVWF5005	
MFEVWF5006	
MFEVWFB001	
MFEVWFB002	
MFEVWFB003	
MFEVWFB004	
MFEVWFB009	

Code	Gültigkeit
MFEVWFB011	
MFEVWFBABS	
MFEVWFBEPS	
MFEVWKB001	
MFEVWKBA02	
MFEVWPB001	
MFEVWPB002	
MFEVWPB011	
MFEVWPBABS	
MFEVWPBEPS	
MFEVWT5001	
MFEVWT5002	
MFEVWT5003	
MFEVWT5004	
MFEVWT5005	
MFEVWT5006	
MFEVWT5013	
MFEVWT5014	
MFEVWV3001	
MFEVWV3003	
MFEVWV3004	
MFEVWV3007	
MFEVWV5001	
MFEVWV5002	
MFEVWV5003	
MFEVWV5004	
MFEVWV5005	
MFEVWV5006	
MFEVWV5007	
MFEVWV5008	
MFEVWV5009	
MFEVWV5010	
MFFVCT5001	
MFFVRT5001	
MFFVVT5001	
MFFVWT5001	
MFKVWV5001	
MFKVWV5002	
MFMVRV5001	
MFMVWF5001	
MFMVWF5002	
MFMVWV5001	
MFMVWV5002	
MFMVWV5003	
MFMVWV5004	

Code	Gültigkeit
MFQVCV5001	
MFQVRV5001	
MFQVVV5001	
MFQVWV5001	
MFSV2F5001	
MFSV2F5002	
MFSV2F5003	
MFSV2FB001	
MFSV2FB002	
MFSV2T5001	
MFSV2T5002	
MFSV2T5003	
MFSV2T5004	
MFSV2T5005	
MFSV2T5006	
MFSV2T5007	
MFSVCF5001	
MFSVCF5002	
MFSVCF5003	
MFSVCFB001	
MFSVCFB002	
MFSVCT3001	
MFSVCT5001	
MFSVCT5002	
MFSVCT5003	
MFSVCT5004	
MFSVCT5005	
MFSVCT5006	
MFSVCT5007	
MFSVCV3001	
MFSVRF5001	
MFSVRF5002	
MFSVRF5003	
MFSVRFB001	
MFSVRFB002	
MFSVRT3001	
MFSVRT3002	
MFSVRT5001	
MFSVRT5002	
MFSVRT5003	
MFSVRT5004	
MFSVRT5005	
MFSVRT5006	
MFSVRT5007	
MFSVVF5001	

Code	Gültigkeit
MFSVVF5002	
MFSVVF5003	
MFSVVT3001	
MFSVVT5001	
MFSVVT5002	
MFSVVT5003	
MFSVVT5004	
MFSVVT5005	
MFSVVT5006	
MFSVVT5007	
MFSVWF5001	
MFSVWF5002	
MFSVWF5003	
MFSVWFB001	
MFSVWFB002	
MFSVWT3001	
MFSVWT3002	
MFSVWT5001	
MFSVWT5002	
MFSVWT5003	
MFSVWT5004	
MFSVWT5005	
MFSVWT5006	
MFSVWT5007	
MFURCKB002	
MFURCKB102	
MFUVWEB442	
MFUVWKBA02	
MM2VCF5001	
MM2VCF5003	
MM2VCFB001	
MM2VCFL001	
MM2VCFL002	
MM2VCT3001	
MM2VCT5001	
MM2VRFB001	
MM2VRFL001	
MM2VRFL002	
MM2VRT3001	
MM2VRT5001	
MM2VVT3001	
MM2VWFB001	
MM2VWFL001	
MM2VWFL002	
MM2VWPB002	

Code	Gültigkeit
MM2VWT5001	
MM2VWV3001	
MM2VWV5001	
MM3V2F5001	
MM3V2F5002	
MM3V2FB001	
MM3V2FB002	
MM3V2FB009	
MM3V2FL001	
MM3V2T3001	
MM3V2T5003	
MM3VCF5001	
MM3VCFB001	
MM3VCFL001	
MM3VCT5003	
MM3VPT3001	
MM3VRF5002	
MM3VRFB002	
MM3VRFL001	
MM3VRT3001	
MM3VRT5001	
MM3VVF5002	
MM3VVT3001	
MM3VVT5001	
MM3VVT5002	
MM3VWA0001	
MM3VWA0002	
MM3VWFB001	
MM3VWFB002	
MM3VWFL001	
MM3VWT3001	
MM3VWT5001	
MM5VWFB002	
MM9VWT5001	
MMCVCF5002	
MMCVCV5002	
MMCVRF5001	
MMCVRF5002	
MMCVRV5001	
MMCVRV5002	
MMCVRV5003	
MMCVVF5002	
MMCVWF5001	
MMCVWF5002	
MMCVWV5002	

Code	Gültigkeit
MMDVCFB001	
MMDVCFL001	
MMDVCT3001	
MMDVCT5001	
MMDVCT5004	
MMDVRF5002	
MMDVRFB001	
MMDVRFB002	
MMDVRFB003	
MMDVRFL001	
MMDVRT5002	
MMDVRT5004	
MMDVVF5001	
MMDVVT3001	
MMDVVT5003	
MMDVWFB001	
MMDVWFB002	
MMDVWFL001	
MMDVWT5001	
MMDVWT5002	
MMDVWT5003	
MMDVWT5004	
MMDVWT5005	
MMERCKBA02	
MMERDKBA02	
MMERRKBA02	
MMERWKBA02	
MMERWKDA02	
MMEV2T5001	
MMEV2V5002	
MMEVCF5002	
MMEVCF5003	
MMEVCFB001	
MMEVCFB002	
MMEVCFB009	
MMEVCFL002	
MMEVCPB001	
MMEVCPB010	
MMEVCPL002	
MMEVCT5001	
MMEVCT5004	
MMEVCV3001	
MMEVCV5003	
MMEVCV5007	
MMEVDKL302	

Code	Gültigkeit
MMEVFFB002	
MMEVHFB002	
MMEVHFL002	
MMEVHPB001	
MMEVHPB010	
MMEVHPL002	
MMEVNV3001	
MMEVPV3001	
MMEVQFB004	
MMEVQKL302	
MMEVQPB001	
MMEVQPL002	
MMEVRE3001	
MMEVRF5001	
MMEVRF5002	
MMEVRF5004	
MMEVRFB002	
MMEVRFB003	
MMEVRFB004	
MMEVRFB009	
MMEVRFL002	
MMEVRPB002	
MMEVRPB010	
MMEVRPL002	
MMEVRT5002	
MMEVRT5004	
MMEVRV5001	
MMEVRV5002	
MMEVRV5006	
MMEVRV5007	
MMEVVF5001	
MMEVVF5002	
MMEVVT5001	
MMEVVT5003	
MMEVVT5005	
MMEVVV3001	
MMEVVV5003	
MMEVVV5006	
MMEVWEB101	
MMEVWF5001	
MMEVWF5002	
MMEVWF5003	
MMEVWF5004	
MMEVWFB002	
MMEVWFB004	

Code	Gültigkeit
MMEVWFB009	
MMEVWFBABS	
MMEVWFL001	
MMEVWFL002	
MMEVWFLABS	
MMEVWFLEPS	
MMEVWKB011	
MMEVWPB001	
MMEVWPB002	
MMEVWPB011	
MMEVWPBABS	
MMEVWPBEPS	
MMEVWPL002	
MMEVWPLABS	
MMEVWPLEPS	
MMEVWT5001	
MMEVWT5004	
MMEVWT5005	
MMEVWV3001	
MMEVWV3002	
MMEVWV5001	
MMEVWV5002	
MMEVWV5003	
MMEVWV5006	
MMFVCT5001	
MMFVWT5001	
MMIVCFB002	
MMIVWFB002	
MMKVWV5001	
MMKVWV5002	
MMKVWV5003	
MMMVWV5001	
MMMVWV5002	
MMQVCT5001	
MMQVRT5001	
MMQVRT5002	
MMQVVT5001	
MMQVVT5002	
MMQVWT5002	
MMQVWV5001	
MMSV2F5001	
MMSV2FB002	
MMSV2T3001	
MMSV2T5004	
MMSV2T5006	

Code	Gültigkeit
MMSVCF5001	
MMSVCFB001	
MMSVCFL001	
MMSVCT5001	
MMSVCT5003	
MMSVCT5005	
MMSVCT5006	
MMSVRF5002	
MMSVRFB002	
MMSVRFL001	
MMSVRT5001	
MMSVRT5003	
MMSVRT5006	
MMSVVF5001	
MMSVVT3001	
MMSVVT5002	
MMSVVT5003	
MMSVVT5004	
MMSVVT5005	
MMSVVT5006	
MMSVWF5001	
MMSVWF5002	
MMSVWFB001	
MMSVWFL001	
MMSVWT3001	
MMSVWT5001	
MMSVWT5002	
MMSVWT5004	
MMSVWT5005	
MMSVWT5006	
MMUR8KB041	
MMUV7KL002	
MMUV7KL042	
MMUVCKB041	
MMUVDKL102	
MO2VCT3001	
MO2VCV3001	
MO2VMF5001	
MO2VMV3001	
MO2VMV5001	
MO2VRT3001	
MO2VRV3001	
MO2VVT3001	
MO2VVV3001	
MO2VWF5001	

Code	Gültigkeit
MO2VWT3001	
MO2VWT5001	
MO2VWV3001	
MO2VZV3001	
MOEVCF5001	
MOEVCF5002	
MOEVCT5001	
MOEVCT5002	
MOEVCV3001	
MOEVCV5001	
MOEVCV5002	
MOEVCV5003	
MOEVRF5001	
MOEVRF5002	
MOEVRT5001	
MOEVRT5002	
MOEVRV3001	
MOEVRV5001	
MOEVRV5002	
MOEVRV5003	
MOEVVF5001	
MOEVVF5002	
MOEVVT5001	
MOEVVT5002	
MOEVVV3001	
MOEVVV5001	
MOEVVV5002	
MOEVVV5003	
MOEVWF5001	
MOEVWF5002	
MOEVWF5003	
MOEVWT5001	
MOEVWT5002	
MOEVWV3001	
MOEVWV5001	
MOEVWV5002	
MOEVWV5003	
MQ2VCA0003	
MQ2VCF5001	
MQ2VCF5002	
MQ2VCF5003	
MQ2VCF5004	
MQ2VCFB001	
MQ2VCFB002	
MQ2VCT3001	

Code	Gültigkeit
MQ2VCT3002	
MQ2VCT5001	
MQ2VCT5002	
MQ2VCT5003	
MQ2VCT5004	
MQ2VRA0001	
MQ2VRA0005	
MQ2VRF5001	
MQ2VRF5002	
MQ2VRF5003	
MQ2VRF5004	
MQ2VRFB001	
MQ2VRFB002	
MQ2VRT3001	
MQ2VRT3002	
MQ2VRT5001	
MQ2VRT5002	
MQ2VRT5003	
MQ2VRT5004	
MQ2VVA0001	
MQ2VVF5001	
MQ2VVF5002	
MQ2VVF5003	
MQ2VVF5004	
MQ2VVT3001	
MQ2VVT3002	
MQ2VVT5001	
MQ2VVT5002	
MQ2VVT5003	
MQ2VVT5004	
MQ2VWA0001	
MQ2VWA0002	
MQ2VWA0004	
MQ2VWF5001	
MQ2VWF5002	
MQ2VWF5003	
MQ2VWF5004	
MQ2VWFB001	
MQ2VWFB002	
MQ2VWPB001	
MQ2VWT3001	
MQ2VWT3002	
MQ2VWT5001	
MQ2VWT5002	
MQ2VWT5003	

Code	Gültigkeit
MQ2VWT5004	
MQ2VWZ0002	
MQ2VYA0001	
MQ2VZT3001	
MQ2VZV3001	
MQ3V2F5001	
MQ3V2F5002	
MQ3V2FB001	
MQ3V2FB002	
MQ3V2T5001	
MQ3V2T5002	
MQ3VCF5001	
MQ3VCF5002	
MQ3VCFB001	
MQ3VCFB002	
MQ3VCT3001	
MQ3VCT3002	
MQ3VCT5001	
MQ3VCT5002	
MQ3VPT3001	
MQ3VRF5001	
MQ3VRF5002	
MQ3VRFB001	
MQ3VRFB002	
MQ3VRT3001	
MQ3VRT3002	
MQ3VRT5001	
MQ3VRT5002	
MQ3VVF5001	
MQ3VVF5002	
MQ3VVT3001	
MQ3VVT3002	
MQ3VVT5001	
MQ3VVT5002	
MQ3VWF5001	
MQ3VWF5002	
MQ3VWFB001	
MQ3VWFB002	
MQ3VWT3001	
MQ3VWT3002	
MQ3VWT5001	
MQ3VWT5002	
MQ3VZT3001	
MQ9VWT5001	
MQ9VWV5001	

Code	Gültigkeit
MQCVCF5001	
MQCVCV5001	
MQCVRF5001	
MQCVRV5001	
MQCVVF5001	
MQCVVV5001	
MQCVWF5001	
MQCVWV5001	
MQDVCF5001	
MQDVCF5002	
MQDVCFB001	
MQDVCT3001	
MQDVCT3002	
MQDVCT3003	
MQDVCT3004	
MQDVCT5001	
MQDVCT5002	
MQDVCT5003	
MQDVCT5004	
MQDVCT5005	
MQDVCT5006	
MQDVRF5001	
MQDVRF5002	
MQDVRFB001	
MQDVRT3001	
MQDVRT3002	
MQDVRT3003	
MQDVRT3004	
MQDVRT5001	
MQDVRT5002	
MQDVRT5003	
MQDVRT5004	
MQDVRT5005	
MQDVRT5006	
MQDVVF5001	
MQDVVF5002	
MQDVVT3001	
MQDVVT3002	
MQDVVT3003	
MQDVVT3004	
MQDVVT5001	
MQDVVT5002	
MQDVVT5003	
MQDVVT5004	
MQDVVT5005	

Code	Gültigkeit
MQDVVT5006	
MQDVWF5001	
MQDVWF5002	
MQDVWF5005	
MQDVWFB001	
MQDVWT3001	
MQDVWT3002	
MQDVWT3003	
MQDVWT3004	
MQDVWT5001	
MQDVWT5002	
MQDVWT5003	
MQDVWT5004	
MQDVWT5005	
MQDVWT5006	
MQEVCF5001	
MQEVCF5002	
MQEVCF5003	
MQEVCF5004	
MQEVCF5005	
MQEVCF5006	
MQEVCF5007	
MQEVCF5008	
MQEVCFB001	
MQEVCFB002	
MQEVCFB003	
MQEVCFB004	
MQEVCPB001	
MQEVCPB010	
MQEVCT5001	
MQEVCT5002	
MQEVCT5003	
MQEVCT5004	
MQEVCT5009	
MQEVCT5010	
MQEVCT5011	
MQEVCT5012	
MQEVCV3001	
MQEVCV3003	
MQEVCV3004	
MQEVCV3007	
MQEVCV5001	
MQEVCV5002	
MQEVCV5003	
MQEVCV5004	

Code	Gültigkeit
MQEVCV5005	
MQEVCV5006	
MQEVCV5007	
MQEVCV5008	
MQEVCV5009	
MQEVCV5010	
MQEVHFB003	
MQEVHPB001	
MQEVHPB010	
MQEVQPB001	
MQEVQPB010	
MQEVRCB003	
MQEVRF5001	
MQEVRF5002	
MQEVRF5003	
MQEVRF5004	
MQEVRF5005	
MQEVRF5006	
MQEVRF5007	
MQEVRF5008	
MQEVRFB001	
MQEVRFB002	
MQEVRFB003	
MQEVRFB004	
MQEVRPB001	
MQEVRPB010	
MQEVRT5001	
MQEVRT5002	
MQEVRT5003	
MQEVRT5004	
MQEVRT5009	
MQEVRT5010	
MQEVRT5011	
MQEVRT5012	
MQEVRV3001	
MQEVRV3003	
MQEVRV3004	
MQEVRV3007	
MQEVRV5001	
MQEVRV5002	
MQEVRV5003	
MQEVRV5004	
MQEVRV5005	
MQEVRV5006	
MQEVRV5007	

Code	Gültigkeit
MQEVRV5008	
MQEVRV5009	
MQEVRV5010	
MQEVVF5001	
MQEVVF5002	
MQEVVF5003	
MQEVVF5004	
MQEVVF5005	
MQEVVF5006	
MQEVVF5007	
MQEVVF5008	
MQEVVT5001	
MQEVVT5002	
MQEVVT5003	
MQEVVT5004	
MQEVVT5009	
MQEVVT5010	
MQEVVT5011	
MQEVVT5012	
MQEVVV3001	
MQEVVV3003	
MQEVVV3004	
MQEVVV3007	
MQEVVV5001	
MQEVVV5002	
MQEVVV5003	
MQEVVV5004	
MQEVVV5005	
MQEVVV5006	
MQEVVV5007	
MQEVVV5008	
MQEVVV5009	
MQEVVV5010	
MQEVWE3001	
MQEVWF5001	
MQEVWF5002	
MQEVWF5003	
MQEVWF5004	
MQEVWF5005	
MQEVWF5006	
MQEVWF5007	
MQEVWF5008	
MQEVWF5017	
MQEVWFB001	
MQEVWFB002	

Code	Gültigkeit
MQEVWFB003	
MQEVWFB004	
MQEVWFB009	
MQEVWKB001	
MQEVWPB001	
MQEVWPB010	
MQEVWT5001	
MQEVWT5002	
MQEVWT5003	
MQEVWT5004	
MQEVWT5009	
MQEVWT5010	
MQEVWT5011	
MQEVWT5012	
MQEVWV3001	
MQEVWV3003	
MQEVWV3004	
MQEVWV3007	
MQEVWV5001	
MQEVWV5002	
MQEVWV5003	
MQEVWV5004	
MQEVWV5005	
MQEVWV5006	
MQEVWV5007	
MQEVWV5008	
MQEVWV5009	
MQEVWV5010	
MQEVYV5001	
MQFVCT5001	
MQFVRT5001	
MQFVVT5001	
MQFVWT5001	
MQKVWV5001	
MQMVRV5001	
MQMVRV5002	
MQMVWF5001	
MQMVWF5002	
MQMVWV5001	
MQMVWV5002	
MQMVWV5003	
MQMVWV5004	
MQQVCT5001	
MQQVRT5001	
MQQVVT5001	

Code	Gültigkeit
MQQVWT5001	
MQSV2F5001	
MQSV2F5002	
MQSV2F5003	
MQSV2F5004	
MQSV2F5005	
MQSV2FB001	
MQSV2FB002	
MQSV2FB041	
MQSV2T3001	
MQSV2T5001	
MQSV2T5002	
MQSV2T5003	
MQSV2T5004	
MQSV2T5005	
MQSV2T5006	
MQSV2T5007	
MQSV2T5008	
MQSVCA0001	
MQSVCF5001	
MQSVCF5002	
MQSVCF5003	
MQSVCF5004	
MQSVCF5005	
MQSVCFB001	
MQSVCFB002	
MQSVCFB041	
MQSVCT3001	
MQSVCT5001	
MQSVCT5002	
MQSVCT5003	
MQSVCT5004	
MQSVCT5005	
MQSVCT5006	
MQSVCT5007	
MQSVCT5008	
MQSVPT3001	
MQSVRA0001	
MQSVRA0002	
MQSVRF5001	
MQSVRF5002	
MQSVRF5003	
MQSVRF5004	
MQSVRF5005	
MQSVRFB001	

Code	Gültigkeit
MQSVRFB002	
MQSVRFB041	
MQSVRT3001	
MQSVRT3002	
MQSVRT5001	
MQSVRT5002	
MQSVRT5003	
MQSVRT5004	
MQSVRT5005	
MQSVRT5006	
MQSVRT5007	
MQSVRT5008	
MQSVRZ0001	
MQSVVA0001	
MQSVVA0002	
MQSVVF5001	
MQSVVF5002	
MQSVVF5003	
MQSVVF5004	
MQSVVF5005	
MQSVVT5001	
MQSVVT5002	
MQSVVT5003	
MQSVVT5004	
MQSVVT5005	
MQSVVT5006	
MQSVVT5007	
MQSVVT5008	
MQSVWA0001	
MQSVWA0002	
MQSVWA0003	
MQSVWA0004	
MQSVWF5001	
MQSVWF5002	
MQSVWF5003	
MQSVWF5004	
MQSVWF5005	
MQSVWFB001	
MQSVWFB002	
MQSVWFB041	
MQSVWT3001	
MQSVWT3002	
MQSVWT5001	
MQSVWT5002	
MQSVWT5003	

Code	Gültigkeit
MQSVWT5004	
MQSVWT5005	
MQSVWT5006	
MQSVWT5007	
MQSVWT5008	
MQSVWZ0001	
MQURCKL001	
MQURRKL001	
MQUV7KL001	
MQUVCKL001	
MQUVDKL001	
MQUVRKL001	
MT2V3T3001	
MT2V3T3002	
MT2V3T3003	
MT2V3T3004	
MT2VAR0001	
MT2VAR0005	
MT2VCB0001	
MT2VCF5001	
MT2VCFB001	
MT2VCT3001	
MT2VCT3002	
MT2VCT5001	
MT2VCT5002	
MT2VCT5003	
MT2VCT5004	
MT2VCT5005	
MT2VEF5001	
MT2VLB0001	
MT2VLF5001	
MT2VMB0001	
MT2VMFB001	
MT2VMR0001	
MT2VNB0001	
MT2VPT3001	
MT2VRB0001	
MT2VRF5001	
MT2VRFB001	
MT2VRR0001	
MT2VRT3001	
MT2VRT3002	
MT2VRT5001	
MT2VRT5002	
MT2VRT5003	

Code	Gültigkeit
MT2VRT5004	
MT2VRT5005	
MT2VVB0001	
MT2VVF5001	
MT2VVT3001	
MT2VVT3002	
MT2VVT5001	
MT2VVT5002	
MT2VVT5003	
MT2VVT5004	
MT2VVT5005	
MT2VWB0001	
MT2VWF0001	
MT2VWF5001	
MT2VWFB001	
MT2VWPB001	
MT2VWR0002	
MT2VWT3001	
MT2VWT3002	
MT2VWT5001	
MT2VWT5002	
MT2VWT5003	
MT2VWT5004	
MT2VWT5005	
MT2VWV3001	
MT2VWV5001	
MT3V2FB001	
MT3V2FB003	
MT3V2T5001	
MT3V2T5002	
MT3VCB0001	
MT3VCF5001	
MT3VCFB001	
MT3VCT3001	
MT3VCT3002	
MT3VCT5001	
MT3VCT5002	
MT3VCT5003	
MT3VCT5004	
MT3VCT5005	
MT3VCT5006	
MT3VEB0001	
MT3VEB0002	
MT3VEF5001	
MT3VET3001	

Code	Gültigkeit
MT3VHFB001	
MT3VLB0001	
MT3VLF5001	
MT3VRB0001	
MT3VRF5001	
MT3VRFB001	
MT3VRR0001	
MT3VRT3001	
MT3VRT3002	
MT3VRT5001	
MT3VRT5002	
MT3VRT5003	
MT3VRT5004	
MT3VRT5005	
MT3VRT5006	
MT3VRV0001	
MT3VRV0002	
MT3VVB0001	
MT3VVF5001	
MT3VVT3001	
MT3VVT3002	
MT3VVT5001	
MT3VVT5002	
MT3VVT5003	
MT3VVT5004	
MT3VVT5005	
MT3VVT5006	
MT3VWB0002	
MT3VWB0003	
MT3VWF5001	
MT3VWFB001	
MT3VWR0001	
MT3VWR0002	
MT3VWT3001	
MT3VWT3002	
MT3VWT5001	
MT3VWT5002	
MT3VWT5003	
MT3VWT5005	
MT3VWT5006	
MT3VWV0001	
MT3VWV0002	
MT3VYB0001	
MT3VZT3001	
MT5VCFB002	

Code	Gültigkeit
MT5VRFB002	
MT5VWFB002	
MT9VCB0001	
MT9VWB0001	
MT9VWT5001	
MTCVCF5001	
MTCVCV5001	
MTCVEF5001	
MTCVEV5001	
MTCVLF5001	
MTCVLV5001	
MTCVRF5001	
MTCVRV5001	
MTCVVF5001	
MTCVVV5001	
MTCVWF5001	
MTCVWV5001	
MTDVCF0001	
MTDVCF5001	
MTDVCF5002	
MTDVCFB001	
MTDVCFB002	
MTDVCT3001	
MTDVCT3002	
MTDVCT5001	
MTDVCT5002	
MTDVCT5003	
MTDVCT5004	
MTDVCT5005	
MTDVCT5006	
MTDVCT5007	
MTDVCT5008	
MTDVCT5009	
MTDVCT5010	
MTDVCT5011	
MTDVCT5012	
MTDVEF5001	
MTDVEF5002	
MTDVET5001	
MTDVET5002	
MTDVET5003	
MTDVET5004	
MTDVET5005	
MTDVET5006	
MTDVET5007	

Code	Gültigkeit
MTDVET5008	
MTDVET5009	
MTDVET5010	
MTDVET5011	
MTDVET5012	
MTDVET5013	
MTDVET5014	
MTDVLF0001	
MTDVLF5001	
MTDVLF5002	
MTDVLT5001	
MTDVLT5002	
MTDVLT5003	
MTDVLT5004	
MTDVLT5005	
MTDVLT5006	
MTDVLT5007	
MTDVLT5008	
MTDVLT5009	
MTDVLT5010	
MTDVLT5011	
MTDVLT5012	
MTDVLT5013	
MTDVLT5014	
MTDVRB0001	
MTDVRF5001	
MTDVRF5002	
MTDVRFB001	
MTDVRFB002	
MTDVRT3001	
MTDVRT3002	
MTDVRT5001	
MTDVRT5002	
MTDVRT5003	
MTDVRT5004	
MTDVRT5005	
MTDVRT5006	
MTDVRT5007	
MTDVRT5008	
MTDVRT5009	
MTDVRT5010	
MTDVRT5011	
MTDVRT5012	
MTDVRV0001	
MTDVVF5001	

Code	Gültigkeit
MTDVVF5002	
MTDVVT3001	
MTDVVT3002	
MTDVVT5001	
MTDVVT5002	
MTDVVT5003	
MTDVVT5004	
MTDVVT5005	
MTDVVT5006	
MTDVVT5007	
MTDVVT5008	
MTDVVT5009	
MTDVVT5010	
MTDVVT5011	
MTDVVT5012	
MTDVWF0001	
MTDVWF5001	
MTDVWF5002	
MTDVWFB001	
MTDVWFB002	
MTDVWT3001	
MTDVWT3002	
MTDVWT5001	
MTDVWT5002	
MTDVWT5003	
MTDVWT5004	
MTDVWT5005	
MTDVWT5006	
MTDVWT5007	
MTDVWT5008	
MTDVWT5009	
MTDVWT5010	
MTDVWT5011	
MTDVWT5012	
MTDVWV0001	
MTERCKBA01	
MTERCKDA01	
MTERDKBA01	
MTERRKBA01	
MTERWEB001	
MTERWKBA01	
MTEV3T3001	
MTEVAR0002	
MTEVAV0001	
MTEVAV0002	

Code	Gültigkeit
MTEVAV0004	
MTEVAV0005	
MTEVAV0007	
MTEVAV0008	
MTEVAV0009	
MTEVAV0010	
MTEVAV0012	
MTEVAV0013	
MTEVAV0014	
MTEVBF0001	
MTEVBR0002	
MTEVBV0001	
MTEVBV0002	
MTEVBV0004	
MTEVBV0005	
MTEVBV0007	
MTEVBV0008	
MTEVBV0009	
MTEVBV0010	
MTEVBV0015	
MTEVCB0003	
MTEVCB0004	
MTEVCF0002	
MTEVCF0004	
MTEVCF0005	
MTEVCF0006	
MTEVCF0008	
MTEVCF0009	
MTEVCF0010	
MTEVCF5001	
MTEVCF5002	
MTEVCF5003	
MTEVCF5004	
MTEVCF5009	
MTEVCFB001	
MTEVCFB002	
MTEVCFB003	
MTEVCFB004	
MTEVCFB009	
MTEVCFB010	
MTEVCPB001	
MTEVCPB002	
MTEVCPB010	
MTEVCT5001	
MTEVCT5002	

Code	Gültigkeit
MTEVCT5003	
MTEVCT5004	
MTEVCV3001	
MTEVCV3003	
MTEVCV5001	
MTEVCV5002	
MTEVCV5003	
MTEVCV5004	
MTEVCV5005	
MTEVCV5006	
MTEVCV5007	
MTEVCV5008	
MTEVCV5009	
MTEVCV5010	
MTEVCV5011	
MTEVCV5012	
MTEVEB0004	
MTEVEF0004	
MTEVEF0007	
MTEVEF5001	
MTEVEF5002	
MTEVEF5003	
MTEVEF5004	
MTEVEF5009	
MTEVET5001	
MTEVET5002	
MTEVET5003	
MTEVET5004	
MTEVET5005	
MTEVET5006	
MTEVET5007	
MTEVET5008	
MTEVEV3001	
MTEVEV3002	
MTEVEV5001	
MTEVEV5002	
MTEVGF0001	
MTEVGF0002	
MTEVGV0001	
MTEVGV0002	
MTEVGV0004	
MTEVGV0005	
MTEVGV0007	
MTEVGV0008	
MTEVGV0009	

Code	Gültigkeit
MTEVGV0010	
MTEVHPB001	
MTEVHPB002	
MTEVHPB010	
MTEVLB0004	
MTEVLF0002	
MTEVLF5001	
MTEVLF5002	
MTEVLF5003	
MTEVLF5004	
MTEVLF5009	
MTEVLT5001	
MTEVLT5002	
MTEVLT5003	
MTEVLT5004	
MTEVLT5005	
MTEVLT5006	
MTEVLT5007	
MTEVLT5008	
MTEVLV3001	
MTEVLV5001	
MTEVLV5002	
MTEVNF0001	
MTEVNV0001	
MTEVNV0002	
MTEVQFB002	
MTEVQFB004	
MTEVQPB001	
MTEVQPB002	
MTEVQPB010	
MTEVRB0001	
MTEVRB0002	
MTEVRB0004	
MTEVRF0001	
MTEVRF0002	
MTEVRF0004	
MTEVRF0005	
MTEVRF0006	
MTEVRF0007	
MTEVRF0009	
MTEVRF0010	
MTEVRF5001	
MTEVRF5002	
MTEVRF5003	
MTEVRF5004	

Code	Gültigkeit
MTEVRF5009	
MTEVRFB001	
MTEVRFB002	
MTEVRFB003	
MTEVRFB004	
MTEVRFB009	
MTEVRKB001	
MTEVRPB001	
MTEVRPB002	
MTEVRPB010	
MTEVRR0001	
MTEVRR0002	
MTEVRR0003	
MTEVRR0004	
MTEVRR0005	
MTEVRR0007	
MTEVRT5001	
MTEVRT5002	
MTEVRT5003	
MTEVRT5004	
MTEVRV0002	
MTEVRV0003	
MTEVRV0005	
MTEVRV0006	
MTEVRV0007	
MTEVRV0008	
MTEVRV0010	
MTEVRV0011	
MTEVRV0012	
MTEVRV0013	
MTEVRV0014	
MTEVRV0015	
MTEVRV0016	
MTEVRV0022	
MTEVRV3001	
MTEVRV3003	
MTEVRV5001	
MTEVRV5002	
MTEVRV5003	
MTEVRV5004	
MTEVRV5005	
MTEVRV5006	
MTEVRV5007	
MTEVRV5008	
MTEVRV5009	

Code	Gültigkeit
MTEVRV5010	
MTEVRV5011	
MTEVRV5012	
MTEVSF0001	
MTEVSV0001	
MTEVSV0002	
MTEVSV0004	
MTEVSV0005	
MTEVSV0006	
MTEVSV0007	
MTEVSV0008	
MTEVSV0009	
MTEVSV0010	
MTEVTT3001	
MTEVTT3002	
MTEVTT3003	
MTEVTT5001	
MTEVTT5002	
MTEVTT5003	
MTEVTT5004	
MTEVUF0001	
MTEVUV0001	
MTEVUV0002	
MTEVUV0004	
MTEVUV3001	
MTEVVB0004	
MTEVVF0001	
MTEVVF0002	
MTEVVF0004	
MTEVVF0006	
MTEVVF0007	
MTEVVF5001	
MTEVVF5002	
MTEVVF5003	
MTEVVF5004	
MTEVVF5009	
MTEVVT5001	
MTEVVT5002	
MTEVVT5003	
MTEVVT5004	
MTEVVV3001	
MTEVVV3003	
MTEVVV3004	
MTEVVV5001	
MTEVVV5002	

Code	Gültigkeit
MTEVVV5003	
MTEVVV5004	
MTEVVV5005	
MTEVVV5006	
MTEVVV5007	
MTEVVV5008	
MTEVVV5009	
MTEVVV5010	
MTEVVV5011	
MTEVVV5012	
MTEVWB0001	
MTEVWB0004	
MTEVWB0005	
MTEVWB0007	
MTEVWB0008	
MTEVWB0009	
MTEVWB0010	
MTEVWB0011	
MTEVWEB801	
MTEVWF0001	
MTEVWF0002	
MTEVWF0003	
MTEVWF0004	
MTEVWF0005	
MTEVWF0006	
MTEVWF0007	
MTEVWF0008	
MTEVWF0009	
MTEVWF0012	
MTEVWF0013	
MTEVWF0014	
MTEVWF0015	
MTEVWF0016	
MTEVWF0017	
MTEVWF3001	
MTEVWF5001	
MTEVWF5002	
MTEVWF5003	
MTEVWF5004	
MTEVWF5009	
MTEVWFB001	
MTEVWFB002	
MTEVWFB003	
MTEVWFB004	
MTEVWFB009	

Code	Gültigkeit
MTEVWFB011	
MTEVWFB012	
MTEVWFB016	
MTEVWFBABS	
MTEVWFBEPS	
MTEVWPB001	
MTEVWPB002	
MTEVWPB010	
MTEVWPBABS	
MTEVWPBEPS	
MTEVWR0001	
MTEVWR0002	
MTEVWR0003	
MTEVWT5001	
MTEVWT5002	
MTEVWT5003	
MTEVWT5004	
MTEVWV0001	
MTEVWV0002	
MTEVWV0003	
MTEVWV0004	
MTEVWV0005	
MTEVWV0006	
MTEVWV0007	
MTEVWV0009	
MTEVWV0010	
MTEVWV0011	
MTEVWV0012	
MTEVWV0013	
MTEVWV0014	
MTEVWV0015	
MTEVWV0016	
MTEVWV0022	
MTEVWV0025	
MTEVWV3001	
MTEVWV3003	
MTEVWV3005	
MTEVWV3006	
MTEVWV5001	
MTEVWV5002	
MTEVWV5003	
MTEVWV5004	
MTEVWV5005	
MTEVWV5006	
MTEVWV5007	

Code	Gültigkeit
MTEVWV5008	
MTEVWV5009	
MTEVWV5010	
MTEVWV5011	
MTEVWV5012	
MTEVXF0001	
MTEVXV0001	
MTEVXV0002	
MTEVYF0002	
MTEVYF0004	
MTEVYF0006	
MTEVYF0008	
MTEVYV3003	
MTEVYV5001	
MTFVCT5001	
MTFVET5001	
MTFVLT5001	
MTFVRT5001	
MTFVVT5001	
MTFVWT5001	
MTFVWV0001	
MTIVCFB002	
MTIVRFB002	
MTIVWFB002	
MTKVCT5001	
MTKVCT5002	
MTKVCV5001	
MTKVET5001	
MTKVET5002	
MTKVEV5001	
MTKVLT5001	
MTKVLT5002	
MTKVLV5001	
MTKVRT5001	
MTKVRT5002	
MTKVRV5001	
MTKVVT5001	
MTKVVT5002	
MTKVVV5001	
MTKVWT5001	
MTKVWT5002	
MTKVWV5001	
MTMVCV5001	
MTMVCV5002	
MTMVCV5003	

Code	Gültigkeit
MTMVRV5001	
MTMVRV5002	
MTMVRV5003	
MTMVVV5001	
MTMVVV5002	
MTMVVV5003	
MTMVWF5001	
MTMVWV5001	
MTMVWV5002	
MTMVWV5003	
MTPVCF0001	
MTPVCF0002	
MTPVRF0001	
MTPVWF0001	
MTPVWF0002	
MTQVCT5001	
MTQVCV5001	
MTQVRT5001	
MTQVRV5001	
MTQVVT5001	
MTQVVV5001	
MTQVWT5001	
MTQVWV5001	
MTSV2F5001	
MTSV2T5001	
MTSV2T5002	
MTSV2T5003	
MTSV2T5004	
MTSV2T5005	
MTSV2T5006	
MTSV2T5007	
MTSV2T5008	
MTSVAR0001	
MTSVAR0002	
MTSVCB0001	
MTSVCF5001	
MTSVCFB001	
MTSVCT3001	
MTSVCT3002	
MTSVCT5001	
MTSVCT5002	
MTSVCT5003	
MTSVCT5004	
MTSVCT5005	
MTSVCT5006	

Code	Gültigkeit
MTSVCT5007	
MTSVCT5008	
MTSVEF5001	
MTSVET3001	
MTSVET5001	
MTSVET5002	
MTSVET5003	
MTSVET5004	
MTSVET5005	
MTSVET5006	
MTSVET5007	
MTSVET5008	
MTSVGR0001	
MTSVLF5001	
MTSVLT3001	
MTSVLT5001	
MTSVLT5002	
MTSVLT5003	
MTSVLT5004	
MTSVLT5005	
MTSVLT5006	
MTSVLT5007	
MTSVLT5008	
MTSVRB0001	
MTSVRF5001	
MTSVRFB001	
MTSVRR0001	
MTSVRR0002	
MTSVRT3001	
MTSVRT3002	
MTSVRT5001	
MTSVRT5002	
MTSVRT5003	
MTSVRT5004	
MTSVRT5005	
MTSVRT5006	
MTSVRT5007	
MTSVRT5008	
MTSVVB0001	
MTSVVB0002	
MTSVVF5001	
MTSVVT5001	
MTSVVT5002	
MTSVVT5003	
MTSVVT5004	

Code	Gültigkeit
MTSVVT5005	
MTSVVT5006	
MTSVVT5007	
MTSVVT5008	
MTSVWB0001	
MTSVWB0002	
MTSVWB0003	
MTSVWF5001	
MTSVWFB001	
MTSVWR0003	
MTSVWT3001	
MTSVWT3002	
MTSVWT5001	
MTSVWT5002	
MTSVWT5003	
MTSVWT5004	
MTSVWT5005	
MTSVWT5006	
MTSVWT5007	
MTSVWT5008	
MTUR0KDA01	
MTUR0KT091	
MTUR0KTA01	
MTUR7KTA01	
MTUR8KT091	
MTUR8KTA01	
MTURCKBA01	
MTURDKBA01	
MTUROKT001	
MTURRKBA01	
MTURWEB001	
MTURWKBA01	
MTURWKDA01	
MTUV0KT091	
MTUV0KT0BG	
MTUV6KT101	
MTUV7KT101	
MTUV8KT091	
MTUV8KT0BG	
MTUV8KT101	
MTUVDKT101	
MTUVKKT101	
MVEVCFB001	
MVEVCFB002	
MVEVCFB003	

Code	Gültigkeit
MVEVCFB004	
MVEVCFB005	
MVEVCFB006	
MVEVCFB007	
MVEVCFB008	
MVEVCFB009	
MVEVCFB010	
MVEVCFB011	
MVSVRC3001	
MVSVRC5001	
MVSVRC5002	
MVSVRC5003	
MVSVRC5004	
MX2VCF5001	
MX2VCFB001	
MX2VCFL001	
MX2VCT3001	
MX2VCT5001	
MX2VMFB001	
MX2VMT3001	
MX2VMV3001	
MX2VRF5001	
MX2VRFB001	
MX2VRFL001	
MX2VRT3001	
MX2VRT5001	
MX2VVF5001	
MX2VVT3001	
MX2VVT5001	
MX2VWF5001	
MX2VWFB001	
MX2VWFL001	
MX2VWPB001	
MX2VWT3001	
MX2VWT5001	
MX2VWV3001	
MX2VZT3001	
MX2VZV3001	
MX3V2F5001	
MX3V2FB001	
MX3V2T5001	
MX3VCF5001	
MX3VCFB001	
MX3VCFL001	
MX3VCT3001	

Code	Gültigkeit
MX3VCT5001	
MX3VRF5001	
MX3VRFB001	
MX3VRFL001	
MX3VRT3001	
MX3VRT5001	
MX3VVF5001	
MX3VVT3001	
MX3VVT5001	
MX3VWF5001	
MX3VWFB001	
MX3VWFL001	
MX3VWT3001	
MX3VWT5001	
MXCVCF5001	
MXCVCV5001	
MXCVRF5001	
MXCVRV5001	
MXCVVF5001	
MXCVVV5001	
MXCVWF5001	
MXCVWV5001	
MXDVCF5001	
MXDVCFB001	
MXDVCFL001	
MXDVCT3001	
MXDVCT5001	
MXDVCT5002	
MXDVRF5001	
MXDVRFB001	
MXDVRFL001	
MXDVRT3001	
MXDVRT5001	
MXDVRT5002	
MXDVVF5001	
MXDVVT3001	
MXDVVT5001	
MXDVVT5002	
MXDVWF5001	
MXDVWFB001	
MXDVWFB003	
MXDVWFL001	
MXDVWT3001	
MXDVWT5001	
MXDVWT5002	

Code	Gültigkeit
MXEV1V3001	
MXEVCF5001	
MXEVCF5002	
MXEVCFB001	
MXEVCFB002	
MXEVCFL001	
MXEVCFL002	
MXEVCPB001	
MXEVCPB010	
MXEVCPL001	
MXEVCT5001	
MXEVCT5002	
MXEVCV3001	
MXEVCV5001	
MXEVCV5002	
MXEVCV5003	
MXEVCV5004	
MXEVCV5005	
MXEVDKBA01	
MXEVEV5001	
MXEVFFB001	
MXEVHFB001	
MXEVHFB002	
MXEVHFL002	
MXEVHPB001	
MXEVHPB010	
MXEVHPL001	
MXEVLV5001	
MXEVPV3001	
MXEVQFB001	
MXEVQFB002	
MXEVQPB001	
MXEVQPB010	
MXEVQPL001	
MXEVRE3001	
MXEVRF5001	
MXEVRF5002	
MXEVRFB001	
MXEVRFB002	
MXEVRFL001	
MXEVRFL002	
MXEVRPB001	
MXEVRPB010	
MXEVRPL001	
MXEVRT5001	

Code	Gültigkeit
MXEVRT5002	
MXEVRV3001	
MXEVRV5001	
MXEVRV5002	
MXEVRV5003	
MXEVRV5004	
MXEVRV5005	
MXEVVF5001	
MXEVVF5002	
MXEVVT5001	
MXEVVT5002	
MXEVVV3001	
MXEVVV5001	
MXEVVV5002	
MXEVVV5003	
MXEVVV5004	
MXEVVV5005	
MXEVWEB801	
MXEVWEBA41	
MXEVWF5001	
MXEVWF5002	
MXEVWFB001	
MXEVWFB002	
MXEVWFB005	
MXEVWFBABS	
MXEVWFL001	
MXEVWFL002	
MXEVWKL301	
MXEVWKLA01	
MXEVWPB001	
MXEVWPB010	
MXEVWPL001	
MXEVWR5001	
MXEVWR5002	
MXEVWR5003	
MXEVWR5004	
MXEVWT5001	
MXEVWT5002	
MXEVWV3001	
MXEVWV5001	
MXEVWV5002	
MXEVWV5003	
MXEVWV5004	
MXEVWV5005	
MXEVYV5001	

Code	Gültigkeit
MXFVCT5001	
MXFVRT5001	
MXFVVT5001	
MXFVWT5001	
MXKVWV5001	
MXMVWF5001	
MXMVWV5001	
MXQVCT5001	
MXQVCT5002	
MXQVCV5001	
MXQVRT5001	
MXQVRT5002	
MXQVRV5001	
MXQVVT5001	
MXQVVT5002	
MXQVVV5001	
MXQVWT5001	
MXQVWT5002	
MXQVWV5001	
MXSV2F5001	
MXSV2FB001	
MXSV2T3001	
MXSV2T5001	
MXSV2T5002	
MXSV2T5003	
MXSV2T5004	
MXSVCF5001	
MXSVCFB001	
MXSVCFL001	
MXSVCT5001	
MXSVCT5002	
MXSVCT5003	
MXSVCT5004	
MXSVPT3001	
MXSVRF5001	
MXSVRFB001	
MXSVRFL001	
MXSVRT3001	
MXSVRT5001	
MXSVRT5002	
MXSVRT5003	
MXSVRT5004	
MXSVVF5001	
MXSVVT3001	
MXSVVT5001	

Code	Gültigkeit
MXSVVT5002	
MXSVVT5003	
MXSVVT5004	
MXSVWF5001	
MXSVWFB001	
MXSVWFL001	
MXSVWT3001	
MXSVWT5001	
MXSVWT5002	
MXSVWT5003	
MXSVWT5004	
MXUV7KL001	
MXUVDKBA01	
MXUVDKL001	
MXUVWKLA01	
NCGSC0001L	
NCGSR0001L	
NCGSW0001L	
NCGSW0002L	
NCMSW0010L	
NPGSC0001L	
UGMTEVWF5001-T29	
UGMTEVWFB001-T32	
UGMTEVWFB001-T33	
UGMTEVWFB001-T34	
UGMTEVWFB001-T37	
UGMTEVWFB001-T38	
UGMTEVWT5001-T28	
UGMTMVWF5001-T31	
UGMTMVWV5003-T26	
UGMTMVWV5003-T27	
UGMXEVWFB001-T35	
UGMXEVWFB001-T39	
UGMXEVWV3001-T02	

Code	Nr. der Tafel	Pos.
	04.370	
0221587Z01000	03.120	126
0226087Z01000	03.230	31
0251987Z01000	03.230	62
0287487Z01000	03.230	62
0411187150000	01.030	11
0411187159000	01.030	11
0411187F23000	01.030	11
0411187F67000	01.030	11
0411287144000	01.030	14
0411287153000	01.030	14
0411287764000	01.030	14
0411287780000	01.030	14
0416287708000	01.160	25
0416287709000	01.160	25
0416287710000	01.160	25
0433187522000	03.030	17
0437187505000	03.110	67
0441387Z01000	03.120	133
0444387510000	03.210	24
0444387511000	03.210	24
0447187523000	03.200	17
0447487505000	03.230	29
0447687213000	03.230	30
0447987204000	03.220	37
0449187503000	03.220	36
0449587508000	03.230	60
0449587Z01000	03.230	60
1101187101000	01.090	11
1101187701000	01.090	11
1101287701000	01.090	11
1101387701000	01.090	11
1101387701000	01.090	11
1110187119000	01.040	11
1110187749000	01.040	11
1110187F92000	01.040	11
1111587501000	01.040	16
1111587729000	01.040	16
1111587731000	01.040	16
1112487101000	01.040	26
1112487701000	01.040	26
1112487701000	01.040	27
1112887101000	01.040	27
1119687713000	01.040	42
1119687714000	01.040	42
1120187122000	01.040	44
1120187788000	01.040	44
1121387103000	01.040	48
1121387705000	01.040	48
1126387101000	01.060	92
1126487704000	01.050	15
1126687704000	01.050	16
1128587Z01000	04.390	82
1128587Z02000	04.390	82
1128587Z02000	04.390	82
1128587Z02000	04.390	82
1128587Z03000	04.390	82
1128587Z03000	04.390	82
1128587Z03000	04.390	82
1128587Z04000	04.390	82
1128587Z05000	04.390	82
1128587Z06000	04.390	82
1129387Z03000	04.390	26
1129387Z04000	04.390	26
1129387Z05000	04.390	26
1129387Z06000	04.390	26
1129387Z07000	04.390	26

Code	Nr. der Tafel	Pos.
1129387Z08000	04.390	26
1129387Z09000	04.390	26
1129387Z10000	04.390	26
1129387Z11000	04.390	26
1129687Z01000	04.390	81
1129687Z02000	04.390	119
1129687Z03000	04.390	119
1129687Z03000	04.390	119
1129687Z03000	04.390	119
1129687Z04000	04.390	81
1129687Z04000	04.390	81
1129687Z04000	04.390	81
1129687Z05000	04.390	81
1129687Z06000	04.390	81
1129687Z07000	04.390	81
1129787Z02000	04.390	29
1129787Z04000	04.390	29
1129787Z05000	04.390	29
1129787Z06000	04.390	29
1129787Z07000	04.390	29
1129887Z04000	01.170	229
1129887Z04000	01.171	229
1129887Z04000	01.173	229
1130287105000	01.060	23
1130387101000	01.060	21
1130987103000	01.060	57
1132187714000	01.060	15
1132887710000	01.060	33
1134687706000	01.060	21
1134787103000	01.060	23
1134787705000	01.060	23
1135087103000	01.060	49
1135587702000	01.060	49
1138187703000	01.060	57
1138387708000	01.060	63
1140087760000	01.020	11
1140187138000	01.050	17
1140187283000	01.050	17
1140987501000	01.050	40
1144887702000	01.050	39
1170187101010	01.090	73
1170187101020	01.090	73
1170187101030	01.090	73
1170187101040	01.090	73
1170187101050	01.090	73
1170187101060	01.090	73
1170187101070	01.090	73
1170187705000	01.090	73
1170187706000	01.090	73
1170287706000	01.090	18
1170287707000	01.090	18
1170387706000	01.090	18
1170387707000	01.090	18
1170487706000	01.090	18
1170487707000	01.090	18
1190287702000	01.120	11
1190387702000	01.120	11
1202987505000	01.080	38
1202987506000	01.080	38
1202987507000	01.080	38
1202987Z04000	01.080	38
1210187F93000	01.050	49
1210287101000	01.050	82
1210687501000	01.050	54
1210687Z02000	01.040	100
1210887709000	01.040	55
1210887Z02000	01.040	115

Code	Nr. der Tafel	Pos.
1210987710000	01.040	76
1210987712000	01.040	76
1211187109000	01.050	49
1215187103000	01.050	55
1215187702000	01.050	55
1215287102000	01.050	55
1216687505000	01.050	56
1216687Z03000	01.040	101
1218187701000	01.050	57
1218187Z03000	01.050	57
1222187Z01000	01.211	106
1222187Z01000	01.212	106
1226187515000	01.080	35
1226287102000	01.080	41
1228187109000	01.060	71
1228187714000	01.060	71
1228287107000	01.060	73
1228287710000	01.060	73
1230187Z01000	01.070	11
1230287Z01000	01.070	17
1230687502000	01.071	44
1231187118000	01.071	11
1231187723000	01.070	14
1231587712000	01.070	23
1231587Z07000	01.071	23
1232187544000	01.070	29
1232187548000	01.071	29
1232187553000	01.070	29
1232287Z01000	01.071	35
1232287Z03000	01.070	35
1236187513000	01.071	41
1236187Z01000	01.070	41
1236287513000	01.071	41
1236287Z01000	01.070	41
1237187Z01000	01.070	44
1239287Z01000	01.070	21
1250187106000	01.071	62
1301187110000	01.090	19
1301187111000	01.090	19
1301187727000	01.090	19
1301287110000	01.090	19
1301287111000	01.090	19
1301287727000	01.090	19
1301387727000	01.090	19
1304187102010	01.090	74
1304187102020	01.090	74
1304187102030	01.090	74
1304187102040	01.090	74
1304187102050	01.090	74
1304187702020	01.090	74
1304187705020	01.090	74
1310187111010	01.090	20
1310187111020	01.090	20
1310187111030	01.090	20
1310187736000	01.090	20
1310287112000	01.090	20
1310287719000	01.090	20
1310387730000	01.090	20
1320187104000	01.090	22
1320187701000	01.090	22
1320287703000	01.090	25
1320287704000	01.090	25
1320387703000	01.090	25
1320387704000	01.090	25
1320387704000	01.090	25
1320487703000	01.090	25
1320487704000	01.090	25

Code	Nr. der Tafel	Pos.
1326587202000	01.090	26
1340187715000	01.090	34
1340587112000	01.090	28
1340587755000	01.090	28
1341187107000	01.090	34
1342187702000	01.120	32
1342387702000	01.120	14
1342487703000	01.120	20
1342787702000	01.120	26
1343487703000	01.120	34
1344287201000	01.090	50
1344587703000	01.090	51
1345387104000	01.090	54
1345387206000	01.090	54
1345387206000	01.090	54
1347087118000	01.090	58
1347087711000	01.090	58
1347187738000	01.090	58
1348187102000	01.090	62
1348187705000	01.090	62
1348287102000	01.090	63
1348287701000	01.090	63
1350187107000	01.100	15
1350587102000	01.110	11
1350587702000	01.110	11
1350787705000	01.130	40
1351187704000	01.100	15
1352387705000	01.100	21
1356887101000	01.110	20
1356887102000	01.110	20
1356887708000	01.110	20
1356887709000	01.110	20
1359287101000	01.100	21
1359287104000	01.100	21
1371187705000	01.100	23
1371587105000	01.100	24
1371587702000	01.100	24
1373487102000	01.100	28
1373487701000	01.100	28
1374187102000	01.100	32
1374187701000	01.100	32
1380187702000	01.100	39
1381187104000	01.100	39
1381287102000	01.100	40
1381387102000	01.100	56
1381487102000	01.100	61
1381787101000	01.100	69
1390187105000	01.100	43
1390187702000	01.100	43
1390287101000	01.100	46
1390287702000	01.100	46
1510087115000	01.130	15
1510287106000	01.130	18
1510287704000	01.130	18
1511087714000	01.130	15
1511587104000	01.130	23
1511587702000	01.130	23
1513187101000	01.130	28
1513187103000	01.130	28
1513587101000	01.130	33
1513587701000	01.130	33
1514087108000	01.130	19
1514087709000	01.130	19
1514987103000	01.130	35
1514987701000	01.130	35
1516287703000	01.130	37
1530187726000	01.050	61

Code	Nr. der Tafel	Pos.
1530187726000	01.050	61
1530287602000	01.140	40
1530287602000	01.140	40
1536187501000	01.050	61
1540387706000	01.130	51
1560187107000	01.140	14
1560187204000	01.140	14
1560187204000	01.140	14
1560187703000	01.140	14
1560187703000	01.140	14
1565187701000	01.150	85
1565187701000	01.150	85
1567187103000	01.140	50
1567187716000	01.140	50
1567187728000	01.140	50
1567187728000	01.140	50
1567287702000	01.140	12
1567287702000	01.140	12
1569187102000	01.140	53
1569187706000	01.140	53
1571087723000	01.150	35
1571087723000	01.150	35
1610087106000	01.160	11
1610087727000	01.160	11
1610087728000	01.160	11
1610087798000	01.160	11
1610087799000	01.160	11
1610487102000	01.160	21
1610487103000	01.160	21
1610487104000	01.160	25
1611987706000	01.160	33
1617187201000	01.160	55
1618587506000	01.173	284
1618587506000	01.173	51
1618587Z01000	01.170	51
1618587Z01000	01.171	51
1618587Z02000	01.173	51
1626287507000	01.174	159
1626487702000	01.171	12
1626487703000	01.171	12
1626487703000	01.171	12
1626487703000	01.171	12
1626487703000	01.171	12
1626887705000	01.171	118
1626887708000	01.171	118
1626887708000	01.172	118
1627187104000	01.160	71
1627187705000	01.160	71
1632187501000	01.173	129
1632187705000	01.160	83
1632287102000	05.231	29
1632287703000	01.160	81
1633187710000	01.170	23
1633187710000	01.171	23
1633187719000	01.170	23
1633187719000	01.171	23
1633287Z03000	01.171	154
1633287Z04000	01.170	154
1633287Z04000	01.171	154
1633287Z05000	01.171	154
1633287Z06000	01.170	154
1633287Z06000	01.171	154
1633487101000	01.040	113
1633487102000	01.040	113
1633587522000	01.174	155
1633587Z01000	01.170	155

Code	Nr. der Tafel	Pos.
1633587Z01000	01.171	155
1633587Z03000	01.170	155
1633587Z03000	01.171	155
1633687507000	01.174	77
1633787512000	01.174	140
1633787702000	01.170	226
1633787702000	01.171	226
1633787702000	01.172	226
1633787703000	01.170	246
1633787703000	01.171	246
1633787Z02000	01.171	226
1633787Z04000	01.172	226
1633787Z05000	01.172	226
1633787Z06000	01.173	292
1634187104000	01.040	114
1634187709000	01.170	25
1634187709000	01.171	25
1634187795000	01.170	27
1634187795000	01.171	27
1637187112000	01.160	73
1637187713000	01.160	73
1637187714000	01.160	73
1638187115000	01.173	46
1638187722000	01.170	46
1638187722000	01.171	46
1638187724000	01.170	46
1638187724000	01.171	46
1640087Z21000	01.172	49
1640087Z21000	01.173	49
1640187508000	01.171	54
1640187508000	01.172	54
1640187509000	01.170	54
1640187509000	01.171	54
1640187509000	01.172	54
1640187Z04000	01.170	156
1640187Z04000	01.171	54
1640187Z04000	01.171	54
1640187Z04000	01.172	54
1640187Z04000	01.172	54
1640187Z04000	01.173	156
1640187Z04000	01.173	54
1640187Z05000	01.170	54
1640187Z05000	01.171	54
1640187Z05000	01.172	54
1641087Z04000	01.171	233
1641087Z05000	01.170	233
1641087Z05000	01.171	233
1641887Z01000	01.170	199
1641887Z01000	01.171	199
1650087Z01000	01.171	55
1650087Z03000	01.170	55
1650087Z03000	01.171	55
1650387Z01000	01.171	58
1650387Z05000	01.170	58
1650387Z05000	01.171	58
1650387Z08000	01.173	58
1650587Z01000	01.172	255
1650687Z01000	01.172	256
1650787Z04000	01.170	59
1650787Z06000	01.170	59
1650787Z07000	01.173	59
1650887Z02000	01.170	62
1650887Z03000	01.170	62
1650887Z04000	01.173	62
1653187Z01000	01.171	14
1653187Z02000	04.101	329
1653787Z01000	01.170	230

Code	Nr. der Tafel	Pos.
1653787Z01000	01.173	230
1653887Z01000	01.170	231
1653887Z01000	01.173	231
1655187Z03000	01.171	128
1657187Z01000	01.170	69
1657187Z01000	01.171	69
1657187Z05000	01.171	69
1657187Z06000	01.171	69
1657187Z14000	01.173	69
1657287Z04000	01.171	70
1657287Z05000	01.170	70
1657287Z05000	01.171	70
1657287Z06000	01.170	70
1657287Z06000	01.171	70
1657287Z14000	01.173	70
1657287Z15000	01.173	70
1657387Z03000	01.173	71
1657387Z04000	01.170	71
1657387Z05000	01.170	71
1657387Z06000	01.173	71
1657487Z01000	01.170	153
1657487Z03000	01.173	153
1667087Z02000	01.173	34
1667087Z07000	01.170	34
1710187132000	01.191	2
1710187133000	01.191	2
1710187759000	01.190	17
1710187759000	01.191	2
1710187760000	01.190	17
1710187760000	01.191	2
1711887506000	01.191	5
1711987Z01000	01.213	43
1712487Z02000	01.210	29
1712487Z03000	01.211	29
1712587106000	01.191	6
1712587108000	01.191	6
1712687102000	01.191	19
1713987101000	01.191	4
1714187502000	01.191	8
1714187747000	01.190	29
1714187747000	01.191	8
1714187749000	01.190	29
1714187749000	01.191	8
1715287501000	01.200	140
1715287501000	01.201	140
1715287702000	01.200	140
1715287702000	01.201	140
1715287Z01000	01.200	140
1715287Z01000	01.201	140
1717387501000	01.191	7
1717387719000	01.190	42
1717387719000	01.191	7
1717787501000	01.191	1
1717787708000	01.190	47
1717787708000	01.191	1
1734187520000	01.210	73
1734187520000	01.211	73
1734187520000	01.212	73
1734187524000	01.210	73
1734187524000	01.211	73
1734187524000	01.212	73
1734287512000	01.210	160
1734287512000	01.211	160
1734287512000	01.211	160
1734287512000	01.212	160
1734287512000	01.212	160
1734287513000	01.210	160

Code	Nr. der Tafel	Pos.
1741087Z06000	01.200	19
1741087Z07000	01.201	19
1741087Z09000	01.200	19
1741087Z09000	01.200	19
1741087Z09000	01.200	19
1741087Z09000	01.200	19
1741087Z10000	01.201	19
1741087Z10000	01.201	19
1741087Z10000	01.201	19
1741087Z10000	01.201	19
1741087Z10000	01.201	19
1742087520000	01.200	19
1742087521000	01.201	19
1742087Z01000	01.200	19
1742087Z01000	01.201	19
1742087Z02000	01.200	19
1742087Z02000	01.200	19
1742087Z03000	01.201	19
1742087Z03000	01.201	19
1742087Z04000	01.200	19
1742087Z04000	01.200	19
1742087Z04000	01.200	19
1742087Z04000	01.200	19
1742087Z04000	01.201	19
1742087Z04000	01.201	19
1742087Z04000	01.201	19
1742087Z04000	01.201	19
1742087Z04000	01.201	19
1743087Z03000	01.200	28
1743087Z04000	01.201	28
1743087Z05000	01.200	28
1743087Z06000	01.201	28
1743087Z08000	01.201	28
1743087Z14000	01.200	28
1743087Z15000	01.201	28
1743087Z17000	01.200	28
1745187507000	01.200	42
1745187507000	01.201	42
1745187511000	01.200	151
1745187511000	01.200	32
1745187511000	01.201	151
1745187511000	01.201	32
1745187710000	01.200	42
1745187710000	01.201	42
1755387Z01000	01.201	113
1755387Z01000	01.201	113
1756787Z02000	01.200	53
1756787Z02000	01.201	53
1756787Z03000	01.200	53
1756787Z03000	01.200	53
1756787Z03000	01.200	53
1756787Z03000	01.200	53
1756787Z03000	01.200	53
1756787Z03000	01.201	53
1756787Z03000	01.201	53
1756787Z03000	01.201	53
1756787Z03000	01.201	53
1756987502000	01.200	123
1756987502000	01.201	123
1756987703000	01.200	123
1756987703000	01.201	123
1757287Z01000	01.200	101
1757287Z04000	01.200	101
1757887Z01000	01.200	101

Code	Nr. der Tafel	Pos.
1757887Z02000	01.200	101
1765087519000	01.223	201
1765087711000	01.221	201
1765087711000	01.223	201
1765087716000	01.221	197
1770087Z03000	01.210	18
1770087Z03000	01.213	18
1770087Z04000	01.211	18
1770087Z04000	01.212	18
1770087Z04000	01.213	18
1770087Z05000	01.211	18
1770087Z05000	01.213	18
1770087Z06000	01.212	18
1770087Z06000	01.213	18
1770087Z11000	01.213	18
1770587Z03000	01.210	27
1770587Z03000	01.213	27
1770587Z04000	01.211	27
1770587Z04000	01.212	27
1770587Z04000	01.213	27
1770587Z05000	01.211	27
1770587Z05000	01.213	27
1770587Z06000	01.212	27
1770587Z06000	01.213	27
1770587Z12000	01.213	27
1770587Z15000	01.213	117
1770587Z16000	01.213	117
1775487Z01000	01.210	178
1775487Z01000	01.212	178
1776587Z01000	01.210	41
1776587Z01000	01.211	41
1777187Z03000	01.210	43
1777187Z03000	01.211	43
1777187Z03000	01.213	43
1777187Z04000	01.210	236
1777187Z04000	01.211	236
1777287Z02000	01.210	157
1777287Z02000	01.211	157
1778387Z06000	01.213	253
1778387Z07000	01.213	253
1780187Z01000	01.210	48
1780187Z01000	01.211	48
1780187Z01000	01.213	48
1780187Z02000	01.211	48
1780187Z02000	01.212	48
1780187Z02000	01.213	48
1780187Z08000	01.213	48
1780587Z02000	01.212	149
1780587Z02000	01.213	149
1787987Z03000	01.213	193
1787987Z04000	01.213	193
1787987Z05000	01.213	193
1788187Z03000	01.210	62
1788187Z03000	01.213	62
1788187Z04000	01.211	62
1788187Z04000	01.212	62
1788187Z04000	01.213	62
1788187Z05000	01.211	62
1788187Z05000	01.213	62
1788187Z06000	01.212	62
1788187Z06000	01.213	62
1788187Z09000	01.213	62
1788287Z03000	01.210	64
1788287Z03000	01.213	64
1788287Z04000	01.211	64
1788287Z04000	01.212	64
1788287Z04000	01.213	64

Code	Nr. der Tafel	Pos.
1788287Z05000	01.211	64
1788287Z05000	01.213	64
1788287Z06000	01.212	64
1788287Z06000	01.213	64
1788287Z09000	01.213	64
1788587Z01000	01.210	242
1788587Z02000	01.211	242
1788587Z02000	01.212	242
1789387Z01000	01.211	149
1789487Z02000	01.211	229
1789487Z03000	01.212	229
1789587Z02000	01.210	66
1789587Z02000	01.211	66
1789587Z02000	01.212	66
1789787Z01000	01.190	64
1793287702000	01.190	66
1793287703000	01.190	66
1793587701000	01.040	95
1841087506000	01.200	154
1841087506000	01.200	154
1841087506000	01.200	154
1841087507000	01.201	154
1841087507000	01.201	154
1841087507000	01.201	154
1841087Z02000	01.200	154
1841087Z03000	01.201	154
1901087741000	01.010	11
1901087748000	01.010	11
1906087703000	01.240	11
1907087501000	01.230	14
1910087745000	01.240	11
1910187503000	01.240	13
1910187711000	01.240	13
1910287704000	01.240	14
1910287708000	01.240	14
1911487503000	01.230	20
1911487503000	01.240	24
1912187211000	01.240	24
1912187216000	01.241	132
1912187502000	01.240	106
1912187702000	01.240	30
1912287703000	01.240	31
1912787204000	01.240	36
1915287502000	01.240	56
1915387502000	01.240	58
1915487502000	01.240	59
1916987202000	01.240	92
1918187501000	01.240	114
1919187104000	01.240	40
1919187105000	01.240	69
1919187106000	01.240	124
1919187201000	01.240	16
1919187201000	01.240	70
1919187206000	01.240	16
1919187701000	01.241	16
1919287201000	01.240	97
1919287202000	01.240	57
1919487102000	01.241	42
1919487202000	01.240	42
1919587501000	01.240	60
1919687201000	01.240	104
1920087101000	01.230	16
1920087702000	01.230	16
1920587501000	01.240	117
1922087503000	01.240	68
1923287204000	01.240	105
1923287205000	01.241	143

Code	Nr. der Tafel	Pos.
1923587120000	01.241	130
1923587502000	01.240	94
1924287204000	01.240	134
1925087101000	01.241	80
1925087703000	01.240	80
1930087101000	01.241	150
1950087101000	01.230	15
1950087102000	01.230	15
1990187787000	01.230	41
1990187788000	01.230	41
1990187790000	01.230	41
1990187D88000	01.230	41
1E002476	03.180	13
1E002476	03.180	13
1R000119	03.010	1
2106187503000	01.220	264
2106187504000	01.222	264
2106287719000	02.030	260
2106287722000	02.030	260
2110087N02000	02.020	11
2110787202000	02.030	25
2110887701000	02.030	520
2112987Z02000	01.220	58
2120587508000	02.030	44
2120987703000	02.030	47
2125187707000	02.030	330
2127187725000	02.030	478
2127387207000	02.030	398
2127387504000	02.030	72
2130187102000	02.030	78
2130487705000	02.030	89
2134787706000	02.030	368
2138187702000	01.223	111
2139887502000	01.080	59
214772	05.120	47
2161187201000	02.030	163
2161787203000	02.030	167
2161887205000	02.030	168
2164187502000	02.030	313
2164187703000	02.030	174
2164487701000	02.030	519
2164987502000	02.030	180
2164987703000	02.030	518
2165587201000	02.030	261
2166787501000	02.030	162
2166787502000	02.030	479
2167287101000	02.050	56
2167287701000	01.040	92
2167987717000	01.220	277
2167987717000	01.222	277
2169887501000	02.030	335
2172387205000	02.030	196
2173587501000	02.030	344
2175687207000	02.030	356
2175687707000	02.030	208
2176387206000	02.030	209
2178187701000	02.030	212
2179187202000	02.030	214
2182187211000	02.030	285
2182187213000	02.030	332
2182187214000	02.030	325
2182187215000	02.030	385
2182187703000	02.030	464
2182687502000	02.030	228
2185287204000	02.030	244
2186487502000	02.030	451
2188187202000	02.030	253

Code	Nr. der Tafel	Pos.
2188587Z01000	05.020	36
2188587Z02000	05.050	70
2189487Z01000	03.200	28
2191287728000	02.020	23
2191287732000	02.020	23
2221087148000	02.040	14
2221087709000	02.040	14
2227187105000	02.040	23
2227187702000	02.040	23
2238387703000	01.250	36
2310087227000	02.050	11
2310087509000	02.050	11
2310087514000	02.051	11
2312387101000	02.050	91
2321087507000	02.050	99
2321087507000	02.051	99
2321087509000	02.050	99
2321087510000	02.050	99
2321087511000	02.050	99
2321087511000	02.050	99
2321087516000	02.050	99
2321087517000	02.050	99
2321587202000	02.050	73
2321887201000	02.050	79
2321887501000	02.050	79
2321987201000	02.050	62
2322087502000	02.050	11
2322987202000	02.050	38
2323987201000	02.050	82
2323987702000	02.051	82
2324987202000	02.050	45
2324987202000	02.051	45
2324987203000	02.050	45
2324987203000	02.051	45
2325087108000	02.040	35
2325087705000	02.040	35
2325187101000	02.051	32
2325187506000	02.050	32
2326187201000	02.040	40
2327187103000	02.040	51
2327187104000	02.040	51
2327187104000	02.040	88
2327187505000	02.010	49
2327187505000	02.011	49
2327387502000	02.011	25
2327487501000	02.011	84
2328087111000	02.040	41
2328087706000	02.040	41
2329187201000	02.040	44
2329187202000	02.040	44
2329187701000	02.040	44
2330087507000	02.060	11
2330087507000	02.060	11
2330087512000	02.060	11
2330087512000	02.060	11
2330087Z01000	02.060	11
2330087Z02000	02.060	11
2332187201000	02.050	54
2353287101000	02.050	52
2354387702000	02.050	97
2354387702000	02.051	97
2358887201000	02.050	58
2362887701000	02.050	28
2380187105000	02.040	65
2380187525000	02.010	13
2380187526000	02.010	13
2380387701000	02.040	67

Code	Nr. der Tafel	Pos.
2381487110000	02.040	62
2381487703000	02.040	62
2382987501000	01.223	112
2382987504000	01.223	112
2384587702000	02.040	13
2384587702000	02.040	13
2391187707000	01.040	91
262338	04.340	109
262340	04.340	113
262341	04.340	114
263168	01.200	28
263356	03.151	83
264545	05.231	106
2703987201000	01.250	35
2703987703000	01.250	35
2706087501000	01.250	11
2706087510000	01.250	11
2706087512000	01.250	11
2731087502000	01.250	17
2731087508000	01.250	17
2731087510000	01.250	17
2731287705000	01.250	25
2731487502000	01.250	13
2731487703000	01.250	37
2733087206000	01.250	31
2733087713000	01.250	31
2735787206000	01.250	47
2735787704000	01.250	47
2735987207000	01.250	39
2735987706000	01.250	39
2735987708000	01.250	39
2737087503000	01.250	51
2737187501000	01.250	53
2737287501000	01.250	57
2738787204000	01.250	60
2741187506000	01.250	63
2741187704000	01.250	63
2741287209000	01.250	64
2744387501000	01.250	20
2770087207000	01.250	108
2779187502000	01.250	33
2779187503000	01.250	23
2779187701000	01.250	33
2779187702000	01.250	23
2779287501000	01.250	27
2779387501000	01.250	30
2779487501000	01.250	92
2779487502000	01.250	68
2779587501000	01.250	24
2779587701000	01.250	66
2801187101000	01.262	11
2801187505000	01.260	11
2801187505000	01.261	11
2801187706000	01.260	11
2801187706000	01.260	11
2801187Z02000	01.261	11
2810087517000	01.260	15
2810087517000	01.260	15
2810087517000	01.261	15
2810087517000	01.262	15
2810087526000	01.260	15
2810087548000	01.261	15
2810087551000	01.262	15
2810087Z02000	01.261	15
2810087Z02000	01.261	15
2810087Z02000	01.262	15
2810087Z11000	01.262	15

Code	Nr. der Tafel	Pos.
2811087505000	01.260	21
2811087505000	01.260	21
2811087511000	01.260	21
2811087526000	01.261	21
2811087530000	01.261	21
2811087530000	01.262	21
2811087Z02000	01.261	21
2811087Z02000	01.262	21
2811151011000	01.260	64
2811151011000	01.260	64
2811187Z01000	01.261	23
2811187Z01000	01.261	23
2811187Z01000	01.262	23
2811387202000	01.260	25
2811387202000	01.260	25
2811387204000	01.262	25
2811387503000	01.260	25
2811387503000	01.261	25
2811387Z02000	01.261	25
2811387Z02000	01.262	25
2811887201000	01.262	109
2811987Z01000	01.261	32
2811987Z01000	01.261	32
2811987Z01000	01.262	32
2812087211000	01.262	33
2812087506000	01.260	33
2812087704000	01.260	33
2812087704000	01.260	33
2812087Z02000	01.261	33
2812087Z02000	01.262	33
2812687201000	01.262	13
2813037010000	01.260	39
2813037010000	01.260	39
2813087503000	01.262	39
2813087507000	01.260	39
2813087515000	01.261	39
2813087Z02000	01.261	39
2813087Z02000	01.262	39
2813287201000	01.260	43
2813287201000	01.260	43
2813287Z01000	01.261	43
2813287Z01000	01.262	43
2813615010000	01.260	47
2813615010000	01.260	47
2813815010000	01.260	49
2813815010000	01.260	49
2814087202000	01.262	53
2814087702000	01.260	53
2814087702000	01.260	53
2814187501000	01.260	30
2814187501000	01.261	30
2814287204000	01.262	46
2814287504000	01.260	46
2814287504000	01.261	46
2814287505000	01.261	69
2814310020000	01.260	111
2814310020000	01.261	111
2814387202000	01.262	57
2814987501000	01.260	53
2814987501000	01.261	53
2814987Z02000	01.261	53
2814987Z02000	01.262	53
2815087208000	01.262	59
2815087512000	01.260	59
2815087512000	01.261	59
2815087704000	01.260	59
2815087704000	01.260	59

Code	Nr. der Tafel	Pos.
2815087Z02000	01.261	59
2815087Z02000	01.262	59
2815587Z01000	01.261	101
2815587Z01000	01.262	101
2816087204000	01.260	61
2816087204000	01.260	61
2816087503000	01.260	61
2816087503000	01.261	61
2816087Z02000	01.261	61
2816087Z02000	01.262	61
2816215010000	01.260	65
2816387501000	01.260	69
2816387702000	01.260	69
2816387702000	01.260	69
2816387702000	01.262	69
2816387Z02000	01.261	69
2816387Z02000	01.262	69
2817687701000	01.262	44
2818487201000	01.262	104
2818587201000	01.262	103
2819977090000	01.260	85
2819977090000	01.260	85
2819987202000	01.262	85
2819987503000	01.260	85
2820987201000	01.262	99
2822687Z01000	01.261	113
2822687Z01000	01.262	113
2825287201000	01.262	56
2825287202000	01.262	52
2825287203000	01.262	64
2825387201000	01.262	66
2827187502000	01.260	66
2827287501000	01.260	83
2827287501000	01.261	83
2827287801000	01.262	83
2827287Z02000	01.261	83
2827287Z02000	01.262	83
2827387501000	01.260	62
2827387501000	01.261	62
2827387501000	01.262	62
2827387502000	01.261	60
2827387502000	01.261	60
2827387502000	01.262	60
2827387Z03000	01.261	60
2827387Z03000	01.262	60
2827487201000	01.262	105
2827487501000	01.260	70
2827487501000	01.261	70
2827487503000	01.262	63
2827587201000	01.262	107
2827587202000	01.262	108
2827587203000	01.262	48
2827587501000	01.260	48
2827587Z02000	01.261	106
2827587Z02000	01.262	106
2827687Z02000	01.261	44
2827687Z02000	01.262	44
2828487201000	01.262	50
2838087505000	05.120	275
2838087506000	05.120	275
2880087Z01000	05.090	11
2880087Z01000	05.090	11
2880087Z03000	05.090	11
2880087Z05000	05.090	11
2880087Z05000	05.090	11
2880087Z06000	05.090	11
2889187Z01000	05.090	46

Code	Nr. der Tafel	Pos.
3104287501000	03.020	39
3104387501000	03.020	41
3111187502000	03.040	11
3111187503000	03.040	11
3112187502000	03.040	26
3112187503000	03.040	29
3112187504000	03.040	26
3112187504000	03.040	29
3112187Z02000	03.040	26
3112387701000	03.040	29
3112587Z01000	03.020	104
3112587Z02000	03.020	104
3112887501000	03.040	32
3112887501000	03.040	32
3112887512000	03.040	32
3112887521000	03.040	32
3112887Z03000	03.040	32
3121087517000	03.010	27
3121087527000	03.010	27
3121087527000	03.010	3
3122387505000	03.010	35
3123087504000	03.010	45
3123087505000	03.010	4
3123087505000	03.010	45
3123087505000	03.010	45
3123287504000	03.010	51
3123287505000	03.010	51
3123387503000	03.010	57
3123487402000	03.010	14
3123487501000	03.010	14
3123687502000	03.010	15
3125087557000	03.010	59
3125087561000	03.010	59
3125087573000	03.010	2
3125087573000	03.010	59
3130187510000	03.020	11
3130187Z03000	03.020	11
3130187Z07000	03.020	11
3130287504000	03.010	17
3130587D02000	03.190	50
3130587D03000	03.190	50
3130587Z02000	03.190	50
3130587Z03000	03.190	50
3130587Z04000	03.190	50
3132187502000	03.020	27
3132187502000	03.190	26
3132187Z03000	03.020	27
3132187Z03000	03.190	26
3132487510000	03.020	29
3132487Z02000	03.020	29
3132587516000	03.190	40
3132587Z01000	03.190	40
3134087D21000	03.020	33
3134087D22000	03.020	33
3134087D23000	03.020	33
3134087D28000	03.020	33
3134087D36000	03.020	33
3134087D37000	03.020	33
3134087D38000	03.020	33
3134087D39000	03.020	33
3134087Z12000	03.020	33
3134087Z13000	03.020	33
3134187Z09000	03.020	43
3134787519000	03.020	93
3303087D64000	03.030	11
3303087D73000	03.030	11
3306387502000	03.080	128
3310287517000	03.080	12
3310387512000	03.050	11
3310387517000	03.050	11
3310387521000	03.050	11
3311087576000	03.030	11
3311187523000	03.040	38
3311187528000	03.040	38
3311187535000	03.040	38
3312287503000	03.080	75
3312287504000	03.080	75
3312487503000	03.040	102
3313187508000	03.040	59
3313287506000	03.040	62
3314287505000	03.050	20
3314687503000	03.050	26
3314687504000	03.050	26
3315187507000	03.050	27
3320187501000	03.080	26
3320387517000	03.080	15
3320387526000	03.080	15
3320387532000	03.080	15
3320587517000	03.080	16
3321187504000	03.080	20
3321387508000	03.080	21
3321387510000	03.080	21
3321487503000	03.080	23
3321487504000	03.080	23
3321587505000	03.080	24
3321587507000	03.080	24
3322287502000	03.080	28
3322387508000	03.080	29
3323387501000	03.080	36
3323487501000	03.080	162
3323787501000	03.080	163
3324387508000	03.080	119
3324387512000	03.080	164
3324487504000	03.080	165
3324587501000	03.080	46
3325187502000	03.080	49
3325187506000	03.080	123
3325687501000	03.080	166
3326687506000	03.080	56
3328587501000	03.080	124
3329487502000	03.080	126
3329487503000	03.080	126
3329587501000	03.080	167
3331187513000	03.071	13
3331187520000	03.070	13
3331187527000	03.070	13
3332187520000	03.071	19
3332187527000	03.070	19
3332687501000	03.070	157
3333187507000	03.071	24
3333287509000	03.071	25
3333287511000	03.070	25
3333387401000	03.070	26
3333387515000	03.071	26
3333387518000	03.070	26
3333587515000	03.071	28
3333587518000	03.070	28
3333587519000	03.070	28
3333687502000	03.071	29
3333687504000	03.070	29
3334687501000	03.071	146
3334887505000	03.071	35
3334887508000	03.070	35
3335587505000	03.071	39
3335687501000	03.070	163
3335987503000	03.071	40
3336087510000	03.070	41
3336087513000	03.070	41
3336187505000	03.071	42
3336187506000	03.071	42
3336187507000	03.071	42
3336287503000	03.071	43
3336387702000	03.071	46
3336587503000	03.071	47
3336587701000	03.071	48
3336587702000	03.070	48
3336687505000	03.070	47
3336787507000	03.070	100
3336787706000	03.071	100
3336887505000	03.071	144
3336887509000	03.070	144
3336987503000	03.070	52
3336987703000	03.071	52
3337087509000	03.070	55
3337087515000	03.070	55
3337187505000	03.070	56
3337187701000	03.071	56
3338087506000	03.070	161
3338087509000	03.070	161
3338587503000	03.071	59
3338587504000	03.070	59
3338687502000	03.070	132
3338687503000	03.070	132
3338787503000	03.070	134
3338987501000	03.071	154
3339187701000	03.070	62
3339187701000	03.071	62
3339387503000	03.071	64
3340287504000	03.071	67
3340287507000	03.070	67
3340387544000	03.060	11
3340487402000	03.060	26
3340487522000	03.060	26
3342187401000	03.070	74
3342187534000	03.071	74
3342187535000	03.071	74
3342187537000	03.070	74
3342887504000	03.071	77
3344987501000	03.040	18
3345187503000	03.071	84
3345187504000	03.070	84
3346287501000	03.070	88
3346787501000	03.050	31
3348187508000	03.071	89
3348187531000	03.070	89
3348187537000	03.070	89
3348287587000	03.060	11
3348287D97000	03.060	11
3348487283000	03.060	26
3348587201000	03.060	29
3350387511000	03.090	17
3350387Z01000	03.090	17
3350487206130	03.090	18
3350487206130	03.090	18
3350487206130	03.090	18
3350487206130	03.090	18
3350487211030	03.090	18
3350487Z06030	03.090	18
3351987503000	03.080	157
3351987505000	03.080	157
3352887501000	03.080	169

Code	Nr. der Tafel	Pos.
3352887503000	03.080	169
3353087526000	03.090	179
3353087527000	03.090	179
3353087534000	03.090	179
3353087535000	03.090	179
3353087543000	03.090	179
3353387503000	03.080	129
3354087519000	03.090	180
3354087525000	03.090	180
3354087526000	03.090	180
3354087534000	03.090	180
3354887502000	03.090	86
3354887Z01000	03.090	86
3355587509000	03.090	34
3355587Z02000	03.090	34
3356787504000	03.090	183
3356787508000	03.090	183
3358687503000	03.090	188
3358687504000	03.080	127
3358687Z01000	03.090	188
3360787502000	03.090	123
3360887506000	03.090	191
3362787501000	03.080	149
3376187504000	03.090	154
3376187Z01000	03.090	154
3382387509000	03.090	181
3382387Z01000	03.090	181
3382387Z02000	03.090	181
3382687Z01000	03.090	189
3382687Z02000	03.090	189
3525787501000	03.050	38
3711087565000	03.110	19
3711087566000	03.110	19
3711087D04000	03.110	19
3711087D05000	03.110	19
3711087Z06000	03.110	19
3711087Z07000	03.110	19
3711087Z19000	03.110	19
3711087Z24000	03.110	19
3754187501000	03.244	238
3852187Z01000	04.111	331
3889287Z01000	04.060	84
3891187501000	03.244	239
3898187502000	03.244	240
4110187506000	03.120	11
4111087573000	03.120	14
4111487502000	03.120	16
4120187522000	03.120	19
4120187Z03000	03.120	19
4120187Z04000	03.120	19
4120487510000	03.120	23
4123187503000	03.120	32
4123187Z01000	03.120	32
4125187Z01000	03.120	23
4125287503000	03.120	37
4125287Z01000	03.120	37
4131187519000	03.120	39
4131187Z01000	03.120	39
4131587503000	03.120	42
4131687501000	03.120	43
4131687Z01000	03.120	43
4133187509000	03.120	44
4133187509000	03.120	44
4134187503000	03.120	45
4134287506000	03.120	46
4136187502000	03.120	50
4136187503000	03.120	50

Code	Nr. der Tafel	Pos.
4136187504000	03.120	50
4136187509000	03.120	50
4136187510000	03.120	50
4136187709000	03.120	50
4199187Z01000	03.120	125
4211087D34000	03.120	60
4211087D35000	03.120	60
4211087D53000	03.120	60
4211087D54000	03.120	60
4211087Z01000	03.120	60
4211087Z02000	03.120	60
4211087Z09000	03.120	60
4211087Z10000	03.120	60
4213487Z01000	03.120	59
4218187Z01000	03.120	67
4230187Z01000	03.130	14
4231187516000	03.130	14
4231187516000	03.130	17
4231187Z05000	03.130	14
4231287Z03000	03.130	17
4232987506000	03.130	24
4232987Z01000	03.130	24
4242387502000	03.130	56
4242387Z01000	03.130	56
4243187515000	03.130	29
4243187Z03000	03.130	29
4260287Z01000	03.140	23
4260287Z01000	03.140	23
4260287Z01000	03.140	23
4260287Z01000	03.140	23
4260287Z02000	03.140	23
4261187Z01000	03.140	14
4263887Z01000	03.140	11
4263887Z01000	03.140	11
4263887Z03000	03.140	11
4263887Z03000	03.140	11
4263887Z03000	03.140	11
4263887Z03000	03.140	11
4263887Z03000	03.140	11
4263887Z03000	03.140	11
4263887Z03000	03.140	11
4263887Z03000	03.140	11
4263887Z03000	03.140	11
4265287Z02000	03.140	20
4265287Z03000	03.140	20
4265287Z04000	03.140	20
4266187Z07000	04.390	32
4321187512000	03.260	13
4321187Z01000	03.260	13
4321287508000	03.260	14
4321287Z01000	03.260	14
4334587507000	03.260	35
4343187501000	03.250	48
4343187Z01000	03.250	48
4350287509000	03.250	26
4350287Z01000	03.250	26
4351287519000	03.250	44
4351287523000	03.250	44
4351287Z02000	03.250	44
4445787Z01000	04.101	243
4452687Z01000	03.241	263
4452687Z01000	03.243	263

Code	Nr. der Tafel	Pos.
445451	04.330	31
4460687506000	03.210	21
4461087516000	03.210	23
4461087518000	03.210	23
4464287507000	03.210	44
4465287Z01000	03.200	36
4465787Z01000	03.200	75
4468187Z01000	03.230	103
4468987Z01000	03.241	19
4468987Z01000	03.243	19
4473487505000	03.210	101
4475087505000	03.210	111
4475087510000	03.210	111
4476187Z01000	03.210	105
4476187Z02000	03.210	105
4476187Z04000	03.210	105
4476187Z05000	03.210	105
4476187Z06000	03.210	105
4476187Z07000	03.210	105
4476187Z08000	03.210	105
4476187Z14000	03.210	105
4476187Z15000	03.210	105
4476187Z16000	03.210	105
4476187Z17000	03.210	105
4476287Z01000	03.210	106
4476287Z02000	03.210	106
4477187507000	03.210	115
4477187508000	03.210	115
4477387504000	03.210	111
4477387505000	03.210	111
4477487529000	03.210	117
4477487530000	03.210	117
4477487541000	03.210	117
4477487542000	03.210	117
4477487547000	03.210	117
4477487552000	03.210	117
4477487553000	03.210	117
4502087504000	03.150	14
4502087506000	03.150	14
4504687581000	03.170	15
4504687Z02000	03.170	15
4504787581000	03.170	13
4504787Z02000	03.170	13
4505487511000	03.150	171
4505487511000	03.150	171
4510087Z01030	03.160	15
4510087Z03030	03.160	15
4510087Z03030	03.160	15
4510087Z03030	03.160	15
4510087Z03030	03.160	15
4510087Z03030	03.160	15
4510087Z03030	03.160	15
4510087Z03030	03.160	15
4510087Z03030	03.160	15
4510087Z08030	03.160	15
4510087Z09030	03.160	15
4510487Z01030	03.160	13
4510487Z03030	03.160	13
4510587Z01000	03.160	32
4511287Z01030	03.160	13
4511287Z01030	03.160	13
4511287Z02030	03.160	13
4511287Z02030	03.160	13
4511287Z02030	03.160	13
4511287Z02030	03.160	13

Code	Nr. der Tafel	Pos.
4511287Z02030	03.160	13
4511287Z02030	03.160	13
4511287Z02030	03.160	13
4511287Z02030	03.160	13
4517687Z01000	03.160	71
4520187503000	03.150	19
4520187Z01000	03.150	19
4520287507000	03.150	21
4522287503000	03.150	121
4522287505000	03.150	137
4522287505000	03.150	137
4522287Z01000	03.150	121
4523087504000	03.150	133
4523087505000	03.150	133
4523087Z01000	03.150	133
4523287203000	03.150	29
4523287Z01000	03.150	29
4523387Z01000	03.150	25
4528687Z01030	03.150	157
4528687Z01030	03.150	157
4528687Z01030	03.150	157
4528687Z02030	03.150	157
4528687Z02030	03.150	157
4528687Z02030	03.150	157
4528687Z02030	03.150	157
4528687Z02030	03.150	157
4528787Z01030	03.150	158
4528787Z01030	03.150	158
4528787Z01030	03.150	158
4528787Z02030	03.150	158
4528787Z02030	03.150	158
4528787Z02030	03.150	158
4530787502000	03.150	44
4530787503000	03.150	44
4534287502000	03.150	67
4534287502000	03.150	67
4534287503000	03.150	67
4534287503000	03.150	67
4540287531000	03.170	33
4540287535000	03.170	33
4540287Z01000	03.170	33
4540287Z02000	03.170	33
4544287503000	03.150	78
4544287503000	03.150	78
4544387507000	03.150	172
4544387507000	03.150	172
4544387507000	03.150	172
4544587505000	03.150	173
4544587505000	03.150	173
4545787501000	03.170	30
4545787Z03000	03.170	30
4545787Z03000	03.170	30
4545887501000	03.170	32
4545887501000	03.170	32
4546087586000	03.170	60
4546087Z02000	03.170	60
4547987507000	03.170	73
4547987Z01000	03.170	73
4550187514000	03.150	77
4550187515000	03.150	77
4550287521000	03.150	79
4550287522000	03.150	79
4551987502000	03.150	87
4552187509000	03.150	88
4552187510000	03.150	88
4552387211000	03.150	89
4552487503000	03.150	91

Code	Nr. der Tafel	Pos.
4553587507000	03.150	95
4553587509000	03.150	95
4553587509000	03.150	95
4553687205000	03.150	169
4553687205000	03.150	169
4553687502000	03.150	160
4553687503000	03.150	160
4553687503000	03.150	160
4553687503000	03.150	160
4554087509000	03.150	98
4554087513000	03.150	98
4589787501000	03.150	109
4624387Z01030	03.180	27
4641087519000	03.180	47
4641087522000	03.180	47
4641087536000	03.180	47
4641087537000	03.180	47
4641087538000	03.180	47
4641087Z03000	03.180	47
4641087Z04000	03.180	47
4641087Z06000	03.180	47
4642087505000	03.180	51
4642087506000	03.180	51
4642087516000	03.180	51
4642087Z02000	03.180	51
4642087Z03000	03.180	51
4642087Z09000	03.180	51
4643087504000	03.180	54
4643087505000	03.180	54
4643087512000	03.180	54
4643087Z02000	03.180	54
4643087Z03000	03.180	54
4643087Z05000	03.180	54
4643087Z06000	03.180	54
4645987507000	04.450	116
4646487501000	03.180	114
4646587504000	03.180	115
4679387Z01000	04.380	28
4679387Z01000	04.380	28
4679387Z01000	04.380	28
4703087Z02000	03.230	101
4704087Z02000	03.230	102
4704387516000	03.230	11
4704387Z02000	03.230	11
4704487516000	03.230	13
4704487Z02000	03.230	13
4710187515000	03.190	11
4710187Z04000	03.190	11
4720087Z01000	03.200	27
4720087Z02000	03.200	27
4720187517000	03.200	27
4722087522000	03.200	19
4722087523000	03.200	19
4722087523000	03.200	19
4722087523000	03.200	19
4722087523000	03.200	19
4722087Z01000	03.200	19
4722587506000	03.200	21
4722587507000	03.200	21
4722587507000	03.200	21
4722587507000	03.200	21
4722587507000	03.200	21
4722887501000	03.200	62
4722987503000	03.200	60
4723487Z01000	03.200	47
4723487Z02000	03.200	47
4723487Z04000	03.200	47

Code	Nr. der Tafel	Pos.
4723487Z05000	03.200	47
4723587Z01000	03.200	82
4723587Z02000	03.200	82
4723587Z04000	03.200	82
4723587Z05000	03.200	82
4725687Z01000	03.241	117
4725687Z01000	03.243	117
4726487505000	03.210	126
4728887Z01000	04.390	122
4729587502000	03.200	74
4731287Z01000	03.240	110
4731287Z02000	03.240	110
4731287Z02000	03.242	110
4731287Z02000	03.243	110
4731387Z02000	03.240	134
4731387Z02000	03.241	134
4731387Z02000	03.242	134
4731387Z02000	03.243	134
4731387Z03000	03.240	134
4731387Z03000	03.242	134
4731487Z01000	03.240	135
4731487Z02000	03.242	135
4731487Z02000	03.243	135
4731487Z10000	03.243	135
4731487Z11000	03.241	135
4731587Z01000	03.240	139
4731587Z01000	03.242	139
4731587Z02000	03.240	139
4731587Z02000	03.242	139
4731587Z03000	03.240	139
4731587Z04000	03.242	139
4731587Z05000	03.240	139
4731587Z06000	03.242	139
4731587Z06000	03.243	139
4731587Z07000	03.242	139
4731587Z07000	03.243	139
4731587Z08000	03.240	139
4731587Z15000	03.241	139
4731587Z15000	03.243	139
4731687Z01000	03.240	155
4731687Z01000	03.241	155
4731687Z01000	03.242	155
4731687Z01000	03.243	155
4731687Z02000	03.240	155
4731687Z02000	03.241	155
4731687Z02000	03.242	155
4731687Z02000	03.243	155
4731887Z01000	03.240	137
4731887Z02000	03.240	137
4731887Z02000	03.242	137
4731887Z02000	03.243	137
4731887Z04000	03.240	137
4731887Z05000	03.242	137
4731887Z05000	03.243	137
4731887Z07000	03.241	137
4731987Z01000	03.240	138
4731987Z02000	03.242	138
4731987Z04000	03.240	138
4731987Z05000	03.242	138
4731987Z05000	03.243	138
4731987Z07000	03.240	138
4731987Z07000	03.241	138
4732487Z01000	03.240	210
4732487Z01000	03.242	210
4732487Z02000	03.240	210
4732487Z02000	03.242	210
4732487Z03000	03.240	210

Code	Nr. der Tafel	Pos.
4732487Z03000	03.241	210
4732487Z03000	03.242	210
4732487Z06000	03.241	210
4733387524000	03.240	157
4733387524000	03.242	157
4733387572000	03.240	157
4733387572000	03.242	157
4733387Z02000	03.240	157
4733387Z02000	03.242	157
4733387Z02000	03.243	157
4733387Z03000	03.240	157
4733387Z03000	03.242	157
4733387Z03000	03.243	157
4733387Z07000	03.241	157
4733387Z07000	03.243	157
4733387Z08000	03.241	157
4733387Z08000	03.243	157
4733487557000	03.240	158
4733487557000	03.242	158
4733487558000	03.240	158
4733487558000	03.240	158
4733487558000	03.242	158
4733487558000	03.242	158
4733487Z02000	03.240	158
4733487Z02000	03.242	158
4733487Z02000	03.243	158
4733487Z03000	03.240	158
4733487Z03000	03.242	158
4733487Z03000	03.243	158
4733487Z07000	03.241	158
4733487Z07000	03.243	158
4733487Z08000	03.241	158
4733487Z08000	03.243	158
4735587Z02000	03.240	66
4735587Z02000	03.241	66
4735587Z02000	03.242	66
4735587Z02000	03.243	66
4737187Z01000	03.241	94
4737187Z01000	03.243	94
4737187Z02000	03.241	190
4737187Z02000	03.243	190
4738187Z02000	04.101	315
4738187Z02000	04.210	40
4738287Z01000	04.101	165
4744687701000	03.230	19
4744687Z01000	03.230	19
4744787501000	03.230	21
4749187201000	03.230	31
4754787203000	03.230	33
4754787206000	03.220	39
4754887501000	03.220	40
4754887501000	03.230	34
4755087508000	03.230	35
4755087Z01000	03.230	35
4756087508000	03.230	39
4756087Z01000	03.230	39
4760187504000	03.230	43
4760287504000	03.230	44
4760887501000	03.230	48
4760987501000	03.230	49
4761387503000	03.230	50
4761387Z01000	03.230	50
4764587201000	03.230	54
4764687201000	03.230	55
4764787201000	03.230	98
4770387508000	03.220	68
4770387Z01000	03.220	68

Code	Nr. der Tafel	Pos.
4770487507000	03.220	71
4770487Z01000	03.220	71
4771087512000	03.220	11
4772087512000	03.220	29
4773187501000	03.220	47
4774487202000	03.220	22
4774887501000	03.220	56
4774987501000	03.220	59
4790087502000	03.244	72
4790087Z01000	03.244	72
4792187502000	03.244	235
4792287501000	03.244	236
4792387501000	03.244	237
4793187504000	03.244	75
4793187505000	03.244	75
4793187Z01000	03.244	75
4793187Z02000	03.244	75
4793987Z01000	04.390	131
4793987Z02000	04.390	131
4793987Z03000	04.390	131
4793987Z03000	04.390	131
4793987Z03000	04.390	131
4793987Z04000	04.390	131
4793987Z04000	04.390	131
4793987Z05000	04.390	131
4793987Z05000	04.390	131
4793987Z06000	04.390	131
4793987Z06000	04.390	131
4793987Z07000	04.390	131
4793987Z07000	04.390	131
4793987Z08000	04.390	131
4804187502000	03.280	61
4804187Z01000	03.280	61
4804187Z01000	03.280	61
4804187Z01000	03.280	61
4804187Z02000	03.280	61
4806887512000	03.260	41
4806987512000	03.260	42
4807387514000	03.260	43
4807387Z01000	03.260	43
4813187562000	03.270	24
4813187563000	03.270	24
4813187Z04000	03.270	24
4813187Z19000	03.270	24
4813187Z20000	03.270	24
4815587Z01000	04.380	43
4815587Z01000	04.380	43
4815587Z01000	04.380	43
4815587Z01000	04.380	43
4815587Z01000	04.380	43
4820087583000	03.280	21
4820087D01000	03.280	21
4820087D01000	03.280	21
4820087D02000	03.280	21
4820087D02000	03.280	21
4820087Z03000	03.280	21
4820087Z04000	03.280	21
4833187507000	03.270	32
4834187517000	03.280	41
4834187518000	03.280	41
4834187Z02000	03.280	41
4834187Z03000	03.280	41
4837187Z02000	03.280	45
4837287Z01000	03.280	46
4840887502000	03.280	103
4840887Z01000	03.280	103
4840887Z01000	03.280	103

Code	Nr. der Tafel	Pos.
4840887Z03000	03.280	103
4842387Z01000	03.280	58
4847087511000	03.270	43
4847087512000	03.270	43
4847087Z01000	03.270	43
4847087Z02000	03.270	43
4851087547000	03.270	50
4851087Z03000	03.270	50
4851087Z18000	03.270	50
4852087539000	03.270	98
4852087Z03000	03.270	98
4852087Z16000	03.270	98
4853187541000	03.280	68
4853187542000	03.280	68
4853187Z10000	03.280	68
4853187Z11000	03.280	68
4855987504000	03.270	62
4855987Z01000	03.270	62
4860987507000	03.270	77
4860987Z01000	03.270	77
4867487Z01000	03.260	85
4868487502000	03.270	80
5100587Z01000	04.210	160
5100587Z02000	04.210	160
5100587Z02000	04.210	160
5100587Z02000	04.210	160
5100587Z02000	04.210	160
5102287Z02000	01.071	39
5102587Z02000	01.070	39
5102587Z03000	01.070	39
5102587Z04000	01.071	39
5109187Z02000	04.100	218
5109187Z05000	04.100	218
5109487Z02000	04.100	218
5109487Z02000	04.100	218
5109487Z02000	04.100	218
5109487Z02000	04.100	218
5109487Z02000	04.100	218
5109487Z02000	04.100	218
5109487Z02000	04.100	218
5118887Z01000	04.110	254
5118887Z02000	04.110	254
5118987Z01000	04.110	255
5120187Z01000	04.110	100
5120187Z02000	04.110	100
5120187Z14000	04.110	100
5120287Z01000	04.110	101
5120287Z02000	04.110	101
5120387Z01000	04.110	102
5120387Z02000	04.110	102
5120787512000	04.010	11
5120787Z02000	04.010	11
5121387Z01000	04.210	162
5121387Z01000	04.210	162
5121387Z01000	04.210	162
5121387Z01000	04.210	162
5128187Z03000	01.070	39
5131587Z01000	04.100	327
5131687Z01000	04.100	328
5131687Z02000	04.100	328
5133187Z01000	04.110	213
5136387Z01000	04.110	328
5140587Z01000	04.010	29
5140587Z02000	04.010	29
5144187Z01000	04.010	29
5144987Z01000	04.010	77
5144987Z02000	04.010	77

Code	Nr. der Tafel	Pos.
5145187Z03000	04.010	93
5145887Z01000	04.010	44
5170387Z01000	04.100	325
5170387Z02000	04.100	325
5170487Z01000	04.100	326
5171787Z01000	04.100	188
5171887Z01000	04.100	191
5175787Z01000	04.110	152
5190387Z02000	04.020	14
5190587Z01000	04.020	20
5190987Z01000	04.020	32
5191887Z01000	04.020	16
5191887Z02000	04.020	16
5191887Z02000	04.020	16
5191887Z02000	04.020	16
5191887Z02000	04.020	16
5191887Z02000	04.020	16
5191887Z02000	04.020	16
5191887Z02000	04.020	16
5191887Z02000	04.020	16
5195287Z01000	04.020	21
5211087Z04000	04.030	20
5211987Z02000	04.030	19
5212187Z02000	04.030	35
5212287Z01000	04.030	35
5213387Z01000	04.030	72
5213487Z01000	04.030	73
5215187Z01000	04.040	25
5290787Z03000	04.100	306
5291087Z01000	04.100	306
5291087Z01000	04.100	306
5291087Z01000	04.100	306
5295887Z01000	04.100	307
5295887Z01000	04.100	307
5295887Z01000	04.100	307
5310187Z01000	04.060	13
5310187Z07000	04.060	13
5313187Z01000	04.060	20
5313187Z02000	04.060	20
5313287Z01000	04.060	26
5313287Z02000	04.060	26
5317587Z01000	04.080	33
5317587Z02000	04.080	33
5319987Z01000	04.060	37
5370287Z02000	04.100	16
5370287Z02000	04.100	16
5371187Z02000	04.100	15
5371187Z06000	04.100	15
5372887Z01000	04.100	182
5375187Z01000	04.101	311
5375187Z01000	04.101	311
5375287Z01000	04.101	314
5375387Z01000	04.101	360
5375787503000	05.230	43
5375787503000	05.231	43
5375787Z01000	04.101	230
5375787Z01000	04.101	230
5375787Z04000	05.230	43
5375787Z04000	05.231	43
5381187Z01000	04.090	23
5381187Z10000	04.090	23
5381287Z01000	04.090	38
5381287Z10000	04.090	38
5382187Z01130	04.090	32
5382387Z01130	04.090	35
5388587Z01000	03.244	174
5389387Z01000	04.111	207

Code	Nr. der Tafel	Pos.
5389487Z01000	04.111	208
5504487501030	04.070	166
5504487Z02030	04.070	166
5504487Z02030	04.070	166
5506187504000	04.070	161
5506187Z01000	04.070	161
5506187Z01000	04.070	161
5506187Z01000	04.070	161
5508687507000	05.220	106
5508687Z01000	05.220	106
5509187503000	05.220	111
5509187Z02000	05.220	111
5509287503000	05.220	111
5509287Z02000	05.220	111
5510387Z01000	04.101	63
5510387Z01000	04.101	63
5510387Z02000	04.101	63
5510387Z03000	04.101	63
5510887Z01000	04.111	73
5511987Z01000	04.101	63
5511987Z02000	04.101	63
5512487Z01000	04.111	175
5512787Z01000	04.101	313
5514887Z01000	04.101	132
5514887Z03000	04.101	132
5515287Z01000	04.101	231
5516287Z01000	04.101	232
5516287Z01000	04.101	232
5516387Z01000	04.101	316
5516687Z01000	04.210	89
5516687Z02000	04.210	89
5517887Z01000	04.111	77
5519987Z01000	04.170	64
5519987Z01000	04.170	64
5531187535030	04.070	14
5531187Z02030	04.070	14
5531187Z03030	04.070	14
5532687Z02000	03.190	22
5532687Z03000	03.190	22
5537487Z01000	04.070	180
5537487Z02000	04.070	180
5537587Z01000	04.070	180
5537587Z01000	04.070	180
5537587Z02000	04.070	180
5540487534000	04.070	26
5540487Z03000	04.070	26
5540487Z03000	04.070	26
5540587520000	04.070	27
5540587Z01000	04.070	27
5540587Z01000	04.070	27
5540587Z01000	04.070	27
5543187515030	04.070	79
5543187Z02030	04.070	79
5547787502000	04.070	103
5547787Z01000	04.070	103
5547787Z01000	04.070	103
5547787Z01000	04.070	103
5547787Z01000	04.070	103
5550187513030	04.070	43
5550187Z01030	04.070	43
5550487501000	04.070	207
5550487Z01000	04.070	207
5550487Z02000	04.070	207
5551987513000	05.220	34
5551987515000	05.220	34
5551987Z01000	05.220	34
5551987Z02000	05.220	34

Code	Nr. der Tafel	Pos.
5552287702000	04.070	35
5552587506000	04.070	38
5552587Z01000	04.070	38
5552587Z01000	04.070	38
5552587Z01000	04.070	38
5552587Z01000	04.070	38
5552587Z01000	04.070	38
5553287Z01000	04.070	103
5553287Z01000	04.070	34
5554887502030	04.070	23
5554887Z02030	04.070	23
5556587503030	04.070	45
5556587503030	04.070	45
5556587503030	04.070	45
5556587Z01030	04.070	45
5556587Z01030	04.070	45
5556587Z01030	04.070	45
5556587Z01030	04.070	45
5565087501030	04.070	160
5565087Z02030	04.070	160
5565087Z02030	04.070	160
5565087Z04030	04.070	160
5568587Z01000	04.101	171
5570187Z01000	04.090	20
5570187Z03000	04.090	20
5570187Z05000	04.090	20
5570187Z07000	04.090	20
5570187Z08000	04.090	20
5570187Z10000	04.090	20
5570187Z12000	04.090	20
5570187Z12000	04.090	20
5570187Z13000	04.090	20
5570187Z13000	04.090	20
5570187Z14000	04.090	20
5570187Z14000	04.090	20
5570187Z14000	04.090	20
5570187Z15000	04.090	20
5570187Z15000	04.090	20
5570187Z16000	04.090	20
5570187Z16000	04.090	20
5570187Z16000	04.090	20
5570187Z17000	04.090	20
5570187Z17000	04.090	20
5570187Z17000	04.090	20
5570187Z17000	04.090	20
5570187Z17000	04.090	20
5570187Z17000	04.090	20
5570187Z17000	04.090	20
5570187Z21000	04.090	20
5570187Z22000	04.090	20
5570187Z22000	04.090	20
5570187Z23000	04.090	20
5570187Z24000	04.090	20
5570187Z34000	04.090	20
5574187Z01000	04.090	99
5577287Z01000	04.070	180
5577287Z01000	04.070	180
5584387502000	05.220	104
5584487502000	05.220	105
5590787507000	05.220	14
5590787508000	05.220	14
5590787Z01000	05.220	14
5590787Z02000	05.220	14
5590887508000	05.220	17
5590887Z01000	05.220	17
5590987511000	05.220	20

Code	Nr. der Tafel	Pos.
5590987Z01000	05.220	20
5591087524000	05.220	26
5591087533000	05.220	26
5591087Z03000	05.220	26
5591087Z04000	05.220	26
5592587Z01000	05.220	32
5594487Z01000	04.101	317
5611187Z01000	04.090	62
5611187Z01000	04.090	62
5611187Z01000	04.090	62
5611187Z02000	04.090	62
5611187Z02000	04.090	62
5611187Z02000	04.090	62
5612187511000	04.090	65
5612187Z01000	04.090	65
565973	04.060	20
566067	04.060	26
566526	01.173	195
566743	04.060	88
5703187Z01000	04.100	157
5703287Z01000	04.100	158
5707887Z01000	04.110	108
5710187Z01000	04.100	31
5710187Z02000	04.100	31
5710187Z03000	04.100	31
5710187Z12000	04.100	31
5710287Z01000	04.100	32
5710287Z02000	04.100	32
5710287Z03000	04.100	32
5710287Z04000	04.100	32
5710287Z14000	04.100	32
5710287Z15000	04.100	32
5710587Z01000	04.100	154
5710587Z02000	04.100	154
5710787Z01000	04.110	114
5710787Z06000	04.110	114
5710787Z07000	04.100	163
5710887Z01000	04.110	115
5711387Z02000	04.100	154
5711387Z05000	04.100	154
5711487Z01000	04.100	155
5711587Z01000	04.100	163
5711587Z06000	04.100	163
5711687Z01000	04.100	164
5711687Z02000	04.100	164
5711687Z03000	04.100	164
5711687Z04000	04.100	164
5711687Z07000	04.100	164
5713387Z01000	04.100	400
5713487Z01000	04.100	401
5731787Z01000	04.110	223
5740587Z02000	04.111	169
5740687Z02000	04.111	170
5740887Z01000	04.100	36
5740887Z02000	04.100	36
5740887Z03000	04.100	36
5747387Z01000	04.100	219
5747487Z01000	04.100	304
5760187Z01000	04.110	98
5760187Z02000	04.110	98
5760187Z03000	04.110	98
5760187Z20000	04.110	98
5760187Z21000	04.110	98
5760287Z01000	04.110	99
5760287Z02000	04.110	99
5760287Z03000	04.110	99
5760287Z04000	04.110	99

Code	Nr. der Tafel	Pos.
5760287Z05000	04.110	99
5760287Z24000	04.110	99
5760287Z25000	04.110	99
5760687Z01000	04.110	105
5760687Z02000	04.110	105
5760687Z04000	04.110	105
5760687Z06000	04.110	105
5760787Z01000	04.111	333
5760787Z01000	04.111	333
5760787Z01000	04.111	333
5760787Z01000	04.111	333
5760787Z01000	04.111	333
5760787Z01000	04.111	333
5760787Z01000	04.111	333
5760787Z01000	04.111	333
5760787Z01000	04.111	333
5760787Z02000	04.110	107
5760787Z04000	04.110	107
5760787Z05000	04.110	107
5760887Z01000	04.110	106
5760887Z02000	04.110	106
5760887Z03000	04.110	106
5761387Z01000	04.110	221
5764987408000	05.104	252
5765487Z02000	04.110	107
5766187Z01000	04.111	65
5766187Z01000	04.111	65
5766187Z01000	04.111	65
5766187Z01000	04.111	65
5766287Z01000	04.111	67
5766287Z01000	04.111	67
5766287Z01000	04.111	67
5766387Z01000	04.111	110
5766487Z01000	04.111	111
5770187Z01000	04.110	195
5770187Z02000	04.110	195
5770287Z01000	04.110	193
5770387Z01000	04.110	195
5770787Z01000	04.110	191
5770787Z02000	04.110	191
5770787Z10000	04.110	191
5802187Z01000	04.111	56
5802187Z02000	04.111	56
5802187Z03000	04.111	56
5802187Z04000	04.111	56
5802187Z06000	04.111	56
5802187Z07000	04.111	56
5802187Z10000	04.111	56
5803587Z01000	04.111	65
5803587Z01000	04.111	65
5803587Z01000	04.111	65
5803587Z01000	04.111	65
5803587Z01000	04.111	65
5803587Z01000	04.111	65
5803587Z01000	04.111	65
5803587Z01000	04.111	65
5803587Z01000	04.111	65
5803587Z01000	04.111	65
5803587Z01000	04.111	65
5803587Z01000	04.111	65
5803687Z01000	04.111	67
5803687Z01000	04.111	67
5803687Z01000	04.111	67

Code	Nr. der Tafel	Pos.
5803687Z01000	04.111	67
5803687Z02000	04.111	67
5803687Z03000	04.111	67
5803687Z03000	04.111	67
5803687Z03000	04.111	67
5803687Z03000	04.111	67
5803687Z03000	04.111	67
5803687Z03000	04.111	67
5810187Z01000	04.101	405
5810187Z02000	04.101	405
5810187Z03000	04.101	405
5810187Z04000	04.101	405
5810187Z05000	04.101	405
5810187Z06000	04.101	405
5810187Z07000	04.101	405
5810187Z07000	04.101	405
5810187Z08000	04.101	405
5810187Z08000	04.101	405
5810187Z09000	04.101	405
5810187Z10000	04.101	405
5810187Z12000	04.101	405
5810187Z28000	04.101	405
5810187Z29000	04.101	405
5810387Z01000	04.101	319
5810387Z02000	04.101	319
5810387Z04000	04.101	319
5810387Z04000	04.101	319
5810387Z05000	04.101	319
5810387Z05000	04.101	319
5810387Z06000	04.101	319
5810387Z14000	04.101	319
5810387Z15000	04.101	319
5810587Z01000	04.101	318
5810587Z01000	04.101	318
5810587Z02000	04.101	318
5810587Z03000	04.101	318
5811187Z01000	04.101	58
5811187Z02000	04.101	58
5811187Z03000	04.101	58
5811187Z04000	04.101	58
5811187Z05000	04.101	58
5811187Z06000	04.101	58
5811187Z07000	04.101	58
5811187Z08000	04.101	58
5811187Z16000	04.101	58
5811187Z17000	04.101	58
5811787Z01000	04.100	106
5815187Z01000	04.120	11
5820387Z01000	04.100	323
5820387Z02000	04.100	323
5820387Z02000	04.100	323
5820387Z03000	04.100	323
5820387Z04000	04.100	323
5820487Z01000	04.100	324
5820487Z02000	04.100	324
5820487Z03000	04.100	324
5820487Z04000	04.100	324
5820887Z01000	04.100	163
5822387Z02000	04.100	395
5822487Z02000	04.100	396
5823187Z02000	04.101	174
5823287Z02000	04.101	175
5823287Z02000	04.101	175
5824187Z01000	04.101	143
5824187Z02000	04.101	143
5824187Z02000	04.101	143

Code	Nr. der Tafel	Pos.
5824287Z01000	04.101	144
5824287Z02000	04.101	144
5824287Z02000	04.101	144
5826687Z01000	04.210	48
5830187Z01000	04.111	350
5830187Z01000	04.111	350
5830187Z01000	04.111	350
5830187Z02000	04.111	350
5830187Z02000	04.111	350
5830187Z02000	04.111	350
5830187Z03000	04.111	350
5830187Z04000	04.111	350
5830187Z04000	04.111	350
5830187Z04000	04.111	350
5830187Z04000	04.111	350
5830187Z04000	04.111	350
5830187Z04000	04.111	350
5830187Z04000	04.111	350
5830187Z04000	04.111	350
5830187Z04000	04.111	350
5830187Z19000	04.111	350
5830187Z19000	04.111	350
5830187Z21000	04.111	350
5830187Z21000	04.111	350
5830187Z21000	04.111	350
5830187Z21000	04.111	350
5830187Z21000	04.111	350
5830787Z01000	04.111	235
5830887Z01000	04.120	34
5830887Z03000	04.120	34
5830987Z01000	04.111	185
5830987Z02000	04.111	185
5831187Z01000	04.111	59
5831187Z02000	04.111	59
5831187Z02000	04.111	59
5831187Z02000	04.111	59
5831187Z02000	04.111	59
5831187Z02000	04.111	59
5831187Z02000	04.111	59
5831187Z02000	04.111	59
5831187Z02000	04.111	59
5831187Z16000	04.111	59
5831187Z16000	04.111	59
5831187Z16000	04.111	59
5831187Z17000	04.111	59
5831187Z17000	04.111	59
5831187Z17000	04.111	59
5831187Z17000	04.111	59
5832187Z01000	04.120	26
5832187Z02000	04.120	26
5832187Z03000	04.120	26
5832287Z01000	04.120	35
5832987Z01000	04.120	37
5832987Z02000	04.120	37
5832987Z03000	04.120	37
5832987Z04000	04.120	37
5832987Z07000	04.120	37
5835987Z01000	04.111	125
5836487Z01000	04.110	236
5836787Z02000	04.111	176
5837987Z01000	04.101	197
5838587Z02000	04.111	329
5838587Z03000	04.111	332
5838987Z01000	04.120	26
5840187Z01000	04.111	21
5840187Z02000	04.111	21
5840187Z03000	04.111	21
5840187Z04000	04.111	21
5842187Z02000	04.210	161
5842187Z04000	04.210	161
5842187Z04000	04.210	161
5842187Z04000	04.210	161
5842187Z04000	04.210	161
5842487Z02000	04.340	103
5843587514000	04.111	233
5843587524000	04.111	233
5843587Z02000	04.111	233
5843587Z03000	04.111	233
5851087Z09030	04.130	17
5851087Z10030	04.130	17
5851087Z11030	04.130	17
5851087Z12030	04.130	17
5851087Z13030	04.130	18
5851087Z13030	04.130	18
5851087Z13030	04.130	18
5851087Z13030	04.130	18
5851087Z13030	04.130	18
5851087Z13030	04.130	18
5851087Z13030	04.130	18
5851087Z13030	04.130	18
5851087Z13030	04.130	18
5851087Z13030	04.130	18
5851087Z13030	04.130	18
5851087Z13030	04.130	18
5851087Z13030	04.130	18
5851087Z13030	04.130	18
5851087Z14030	04.130	18
5852387Z01000	04.101	312
5852387Z01000	04.111	225
5853187Z04030	04.340	348
5853587Z01000	04.131	117
5855887Z01030	04.130	94
5857087Z04030	04.130	35
5857087Z05030	04.130	37
5857087Z06030	04.130	37
5857087Z06030	04.130	37
5857087Z06030	04.130	37
5857087Z06030	04.130	37
5857087Z07030	04.130	35
5857087Z08030	04.130	37
5857087Z09030	04.130	37
5857087Z09030	04.130	37
5857087Z09030	04.130	37
5857087Z09030	04.130	37
5857087Z12030	04.130	35
5857087Z13030	04.130	37
5857087Z13030	04.130	37
5857087Z13030	04.130	37
5857087Z13030	04.130	37
5857087Z13030	04.130	37
5857087Z13030	04.130	37
5857087Z13030	04.130	37
5857087Z13030	04.130	37
5857087Z13030	04.130	37
5857087Z13030	04.130	37
5857087Z14030	04.130	37
5857087Z14030	04.130	37
5857087Z14030	04.130	37
5857087Z14030	04.130	37
5857087Z14030	04.130	37
5857087Z14030	04.130	37
5857087Z14030	04.130	37
5857087Z14030	04.130	37
5857087Z14030	04.130	37
5857087Z39030	04.130	37
5857087Z39030	04.130	37
5857087Z39030	04.130	37
5857087Z39030	04.130	37
5857087Z40030	04.130	37
5857087Z40030	04.130	37
5857087Z40030	04.130	37
5857087Z41030	04.130	37
5857087Z41030	04.130	37
5857087Z41030	04.130	37
5857087Z41030	04.130	37
5860687Z01000	04.112	249
5860687Z02000	04.112	249
5862187Z02000	04.131	53
5862287Z01000	04.131	54
5862287Z02000	04.131	54
5863687Z01000	04.111	228
5864587Z01000	04.111	386
5864687Z01000	04.131	101
5864687Z02000	04.131	101
5864787Z01000	04.131	102
5864787Z02000	04.131	102
5864887Z01000	04.131	103
5864987Z01000	04.131	104
5866987Z01000	04.131	105
5867287Z01000	04.131	78
5867287Z02000	04.131	78
5868187Z01000	04.112	247
5868287Z01000	04.112	248
5868787Z01000	04.112	244
5868787Z02000	04.112	244
5868887Z01000	04.112	245
5868987Z01000	04.112	250
5872087Z04000	04.340	459
5880887Z01030	04.140	49
5881087Z01030	04.140	45
5881087Z02030	04.140	45
5882587Z01030	04.140	51
6102387Z01000	04.150	47
6102487Z01000	04.150	48
6102787Z01000	04.150	33
6102787Z02000	04.150	33
6102887Z01000	04.150	34
6102887Z02000	04.150	34
6103787Z01000	04.150	271
6103887Z01000	04.150	371
6120187Z02000	04.150	55
6120287Z02000	04.150	56
6120387Z02000	04.150	210
6120487Z02000	04.150	211
6121187Z02000	04.150	55
6121287Z02000	04.150	56
6123187Z03000	04.150	61
6123187Z04000	04.150	61
6123287Z03000	04.150	62
6123287Z04000	04.150	62
6123387Z02000	04.150	53
6123487Z02000	04.150	54
6126187Z01000	04.150	67
6126287Z01000	04.150	68
6130187Z01000	04.150	71
6130187Z02000	04.150	71

Code	Nr. der Tafel	Pos.
6130287Z01000	04.150	72
6130287Z02000	04.150	72
6134387Z01000	04.150	75
6134487Z01000	04.150	77
6141187Z01000	04.150	97
6141187Z01000	04.150	98
6142187Z01000	04.150	203
6142287Z01000	04.150	204
6142587Z01000	04.150	205
6142587Z02000	04.150	205
6142687Z01000	04.150	206
6142687Z02000	04.150	206
615082	05.210	23
6152587Z01000	04.150	370
6160187Z01000	04.150	106
6160187Z01000	04.150	106
6160187Z01000	04.150	106
6160187Z02000	04.150	106
6160187Z04000	04.150	106
6160187Z04000	04.150	106
6160287Z01000	04.150	107
6160287Z01000	04.150	107
6160287Z01000	04.150	107
6160287Z01000	04.150	107
6160287Z02000	04.150	107
6160287Z04000	04.150	107
6160287Z04000	04.150	107
6170387Z01000	04.150	129
6170387Z01000	04.150	129
6170387Z01000	04.150	129
6170387Z01000	04.150	129
6170387Z03000	04.150	129
6170387Z03000	04.150	129
6170387Z03000	04.150	129
6170387Z03000	04.150	129
6170387Z03000	04.150	129
6170387Z03000	04.150	129
6170387Z03000	04.150	129
6170387Z04000	04.150	129
6170387Z04000	04.150	129
6170387Z04000	04.150	129
6170387Z04000	04.150	129
6170487Z01000	04.150	131
6170487Z01000	04.150	131
6170487Z01000	04.150	131
6170487Z01000	04.150	131
6170487Z03000	04.150	131
6170487Z03000	04.150	131
6170487Z03000	04.150	131
6170487Z03000	04.150	131
6170487Z03000	04.150	131
6170487Z03000	04.150	131
6170487Z04000	04.150	131
6170487Z04000	04.150	131
6180787Z01000	04.300	29
6180887Z01000	04.300	29
6182787Z01000	04.300	88
6183987Z01000	04.300	42
6241387Z01000	04.240	62
6241787Z01000	04.240	128
6251087Z01030	04.180	41
6251087Z01030	04.180	41
6251087Z01030	04.180	51
6251087Z01030	04.180	51
6251087Z01030	04.180	51
6251087Z02030	04.180	41
6252687101000	04.441	214
6252687101000	04.443	214
6271187Z01000	04.160	41
6271187Z01000	04.160	41
6271187Z02000	04.160	41
6271187Z02000	04.160	41
6271287Z01000	04.160	43
6271287Z01000	04.160	43
6271287Z02000	04.160	43
6271287Z02000	04.160	43
6274187508000	04.160	21
6274187Z01000	04.160	21
6288487Z01000	04.160	16
6288487Z01000	04.160	16
6311187Z01000	04.170	13
6311187Z02000	04.170	13
6313287Z01000	04.170	30
6313487Z01000	04.170	31
6314187Z01000	04.170	26
6314287Z01000	04.170	27
6321787Z01000	04.060	71
6331187Z01030	04.190	38
6331187Z02030	04.190	38
6331287Z01030	04.190	40
6331287Z01030	04.190	40
6331387Z01030	04.190	44
6339187Z01030	04.190	57
6339187Z02030	04.190	57
6339287Z01030	04.190	59
6339287Z02030	04.190	59
6410187Z01000	04.170	57
6410187Z02000	04.170	57
6413587Z01000	04.150	75
6413687Z01000	04.150	77
6419187Z01000	04.150	199
6419287Z01000	04.150	198
6427087Z01000	04.370	21
6427087Z01000	04.370	21
6427087Z01000	04.370	21
6427087Z01000	04.370	21
6427087Z01000	04.370	21
6427087Z01000	04.370	21
6427087Z01000	04.370	21
6427087Z01000	04.370	21
6427087Z01000	04.370	21
6427087Z01000	04.370	21
6427087Z01000	04.370	21
6427087Z01000	04.370	21
6428087Z01000	04.370	21
645549	05.230	61
645552	05.231	28
645553	05.230	14
645553	05.231	14
645554	05.220	26
6478087Z01030	04.310	53
6478087Z01030	04.310	53
6478087Z02030	04.310	53
6481187Z01000	04.170	58
6483187507000	04.170	59
6483187Z01000	04.170	59
6501187Z01000	04.200	14
6501187Z02000	04.200	14
6501187Z04000	04.200	14
6501187Z04000	04.200	14
6501187Z04000	04.200	14
6501187Z05000	04.200	14
6501187Z06000	04.200	14
6501187Z07000	04.200	14
6501187Z07000	04.200	14
6501187Z07000	04.200	14
6501187Z08000	04.200	14
6501187Z09000	04.200	14
6501187Z09000	04.200	14
6501187Z10000	04.200	14
6501187Z10000	04.200	14
6501187Z10000	04.200	14
6501187Z12000	04.200	14
6501187Z13000	04.200	14
6501187Z13000	04.200	14
6501187Z14000	04.200	14
6501187Z15000	04.200	14
6501187Z15000	04.200	14
6501187Z15000	04.200	14
6501187Z16000	04.200	14
6507187Z01000	04.230	50
6507287Z01000	04.230	18
6507387Z01000	04.220	35
6507387Z01000	04.230	19
6507487Z01000	04.220	53
6507487Z01000	04.230	21
6510287Z01000	04.210	96
6510287Z02000	04.210	163
6510287Z02000	04.210	163
6510287Z02000	04.210	163
6510287Z02000	04.210	163
6510287Z03000	04.210	96
6510287Z04000	04.210	163
6510287Z04000	04.210	163
6510487Z01000	04.210	101
6510487Z02000	04.210	101
6510587Z01000	04.210	103
6510687Z01000	04.210	152
6510687Z02000	04.210	152
6520187Z02000	04.210	164
6520187Z02000	04.210	164
6520187Z02000	04.210	164
6520187Z02000	04.210	164
6520187Z02000	04.210	164
6520187Z03000	04.210	164
6520187Z03000	04.210	164
6524187Z01000	04.210	25
6524187Z01000	04.210	25
6530587Z01000	04.210	33
6530687Z01000	04.210	33
6531187Z01000	04.210	27
6531187Z02000	04.210	27
6531187Z03000	04.210	27
6531187Z04000	04.210	27
6531187Z04000	04.210	27
6531187Z04000	04.210	27
6531387Z01000	04.210	108
6531487Z01000	04.210	109
6531787Z01000	04.210	31
6531887Z01000	04.210	31
6533787Z01000	04.210	156
6533787Z01000	04.210	156
6533787Z01000	04.210	156
6533787Z01000	04.210	156
6533787Z02000	04.210	156
6533787Z02000	04.210	156

Code	Nr. der Tafel	Pos.
6533887Z01000	04.210	156
6533887Z01000	04.210	156
6533887Z01000	04.210	156
6533887Z01000	04.210	156
6541087Z01000	04.220	14
6560187Z01000	04.230	11
6560287Z01000	04.230	32
6570187Z01000	04.220	32
6570187Z01000	04.220	32
6570187Z03000	04.220	32
6570187Z03000	04.220	32
6570187Z03000	04.220	32
6570187Z03000	04.220	32
6570187Z03000	04.220	32
6570187Z03000	04.220	32
6570187Z03000	04.220	32
6570187Z03000	04.220	32
6610187Z01000	04.230	101
6611287Z01000	04.210	46
6614687Z01000	04.230	104
6614787Z01000	04.220	67
6614887Z01000	04.230	55
6615187514000	04.230	118
6615187Z01000	04.230	118
6615187Z01000	04.230	119
6620187Z01000	04.220	65
6624187Z01000	04.210	72
6624187Z01000	04.210	73
6628087Z01000	04.220	81
6628787Z01000	04.220	82
6628887Z01000	04.220	83
6628987Z01000	04.220	92
6631187Z01000	04.220	68
6631187Z01000	04.230	13
6631387Z01000	04.210	88
6632187Z01000	04.210	66
6632387Z01000	04.230	95
6633187Z01000	04.210	111
6633287Z01000	04.210	112
6640187Z01000	04.210	62
6640187Z02000	04.210	62
6644387Z01000	04.210	87
6651087Z01000	04.050	50
6651087Z01000	04.050	50
6651087Z01000	04.050	50
6700187Z01000	04.240	11
6700287Z01000	04.240	12
6700387Z01000	04.270	17
6700387Z02000	04.270	17
6700487Z01000	04.270	19
6700487Z02000	04.270	19
6700587Z01000	04.310	32
6700587Z02000	04.310	32
6701187Z01000	04.240	121
6701287Z01000	04.240	122
6711387Z01000	04.270	20
6711387Z02000	04.270	20
6711487Z01000	04.270	22
6711487Z02000	04.270	22
6711587Z01000	04.310	34
6711587Z02000	04.310	34
6725587Z01000	04.060	85
6728387Z01000	04.150	422
6740187Z01000	04.240	18
6740187Z01000	04.240	19
6740387Z01000	04.240	20
6740487Z01000	04.240	21
6740787Z01000	04.270	25
6740887Z01000	04.270	33
6746987Z01000	04.090	43
6761087Z02030	04.240	22
6761087Z02030	04.240	22
6761087Z02030	04.240	22
6761087Z03030	04.240	22
6761087Z04030	04.240	22
6761087Z04030	04.240	22
6762087Z01030	04.240	24
6762087Z02030	04.240	24
6762087Z02030	04.240	24
6762087Z02030	04.240	24
6762087Z03030	04.240	24
6762087Z03030	04.240	24
6762087Z04030	04.240	24
6762087Z04030	04.240	24
6763087Z01030	04.270	41
6763087Z01030	04.270	41
6763087Z01030	04.270	41
6763087Z01030	04.270	41
6763087Z01030	04.270	41
6763087Z02030	04.270	41
6764087Z01030	04.270	43
6764087Z01030	04.270	43
6764087Z01030	04.270	43
6764087Z01030	04.270	43
6764087Z01030	04.270	43
6764087Z02030	04.270	43
6764087Z03030	04.270	43
6764087Z04030	04.270	43
6772787Z01000	04.270	106
6772787Z01000	04.270	106
6772787Z01000	04.270	106
6772787Z01000	04.270	107
6772887Z01000	04.270	107
6772887Z01000	04.270	107
6772887Z02000	04.270	107
6774587Z01000	04.180	156
6774587Z01000	04.180	156
6774587Z01000	04.180	157
6774587Z01000	04.180	157
6775587Z01000	04.310	99
6775587Z01000	04.310	99
6777187Z01000	04.180	148
6777187Z01000	04.240	74
6777187Z01000	04.270	47
6777187Z01000	04.310	56
6777187Z01000	04.310	56
6777187Z01000	04.310	56
6781187Z01000	04.240	129
6783187Z01000	04.240	83
6783187Z02000	04.240	83
6783287Z01000	04.240	83
6783287Z02000	04.240	83
6783487Z01000	04.310	49
6784187Z01000	04.270	55
6784387Z01000	04.180	54
6786187Z01000	04.240	32
6786187Z01000	04.240	34
6786387503000	04.240	37
6786387503000	04.240	38
6786387Z01000	04.240	37
6786387Z01000	04.240	37
6786387Z01000	04.240	38
6786587504000	04.240	130
6786587Z01000	04.240	130
6786787201000	04.240	52
6786787Z01000	04.240	39
6786787Z01000	04.240	52
6786787Z02000	04.240	50
6786887201000	04.240	39
6786887502000	04.240	50
6786887Z02000	04.240	50
6787187Z01000	04.270	59
6787187Z01000	04.270	59
6787287Z01000	04.270	61
6788187Z01000	04.310	23
6791387Z01030	04.420	73
6791387Z01030	04.420	73
6791387Z01030	04.420	73
6791487Z01030	04.420	75
6791487Z01030	04.420	75
6791487Z01030	04.420	75
6803187Z01000	04.300	43
6803287Z01000	04.300	45
6803787Z01000	04.300	56
6803887Z01000	04.300	56
6810187Z01000	04.240	41
6810187Z01000	04.240	41
6810187Z01000	04.240	41
6810187Z02000	04.240	41
6810187Z02000	04.240	41
6810187Z02000	04.240	41
6810287Z01000	04.240	42
6810287Z01000	04.240	42
6810287Z01000	04.240	42
6810287Z02000	04.240	42
6810287Z02000	04.240	42
6810287Z02000	04.240	42
6810387Z01000	04.270	69
6810387Z01000	04.270	69
6810387Z02000	04.270	69
6810387Z02000	04.270	69
6810487Z01000	04.270	71
6810487Z01000	04.270	71
6810487Z02000	04.270	71
6810487Z02000	04.270	71
6813187Z01000	04.310	68
6813187Z01000	04.310	68
6813187Z01000	04.310	68
6813187Z01000	04.310	68
6813187Z02000	04.310	68
6813187Z02000	04.310	68
6813187Z02000	04.310	68
6813187Z03000	04.310	68
6813187Z03000	04.310	68
6813187Z03000	04.310	68
6813187Z03000	04.310	68
6813187Z04000	04.310	68
6814187Z01000	04.240	98
6814287Z01000	04.270	85
6815187Z01000	04.240	98
6815287Z01000	04.270	87
6815387Z01000	04.270	86
6816187Z01000	04.240	44
6816287Z01000	04.240	45
6816387Z01000	04.270	75
6816487Z01000	04.270	75
6817287Z01000	04.240	80
6817387Z01000	04.270	76
6817487Z01000	04.270	76
6821387502000	04.240	35

Code	Nr. der Tafel	Pos.
6821387Z01000	04.240	35
6821487502000	04.240	36
6821487Z01000	04.240	36
6829187509000	04.310	74
6829187Z01000	04.310	74
6831787Z01000	04.300	46
6832687Z01000	04.300	55
6833287Z01000	04.300	23
6833487Z01000	04.300	93
6837787Z01000	04.300	36
6838087Z01000	04.300	22
6839087Z01000	04.300	40
6851787Z01000	04.300	49
6861087502000	04.240	67
6861087Z01000	04.240	67
6861787204000	04.240	68
6871087Z01000	04.260	19
6880187Z01000	04.320	36
6880187Z01000	04.320	38
6880187Z02000	04.320	36
6885987Z01000	04.320	98
6895087Z80000	04.320	50
6895087Z81000	04.320	50
6895087Z82000	04.320	50
6896087Z80000	04.320	51
6896087Z81000	04.320	51
6896087Z82000	04.320	51
6900587D73000	04.330	44
6900587D74000	04.330	44
6900587D75000	04.330	44
6900587D75000	04.330	44
6900587D75000	04.330	44
6900587D75000	04.330	44
6900587D75000	04.330	44
6900587D75000	04.330	44
6900587D75000	04.330	44
6900587D76000	04.330	44
6900587D76000	04.330	44
6900587D76000	04.330	44
6900587D76000	04.330	44
6900587D76000	04.330	44
6900587D76000	04.330	44
6900587D76000	04.330	44
6900587D76000	04.330	44
6900587Z01000	04.330	40
6900587Z01000	04.330	40
6900587Z01000	04.330	40
6900587Z01000	04.330	44
6900587Z08000	04.330	
6900587Z08000	04.330	40
6900587Z08000	04.330	40
6900587Z17000	04.330	
6900587Z18000	04.330	
6905187527000	04.330	11
6905187528000	04.330	11
6905187528000	04.330	11
6905187528000	04.330	11
6905187528000	04.330	11
6905187528000	04.330	11
6905187528000	04.330	11
6905187528000	04.330	11

Code	Nr. der Tafel	Pos.
6905187528000	04.330	11
6905187528000	04.330	11
6905187528000	04.330	11
6905187528000	04.330	11
6905287501000	04.330	14
6905287502000	04.330	14
6905287502000	04.330	14
6905287502000	04.330	14
6905287502000	04.330	14
6905287502000	04.330	14
6905287502000	04.330	14
6905287502000	04.330	14
6905287502000	04.330	14
6905287502000	04.330	14
6905587527000	04.330	20
6905587528000	04.330	20
6905587528000	04.330	20
6905587528000	04.330	20
6905587528000	04.330	20
6905587528000	04.330	20
6905587528000	04.330	20
6905587528000	04.330	20
6905587528000	04.330	20
6905587528000	04.330	20
6905587528000	04.330	20
6905587528000	04.330	20
6905787507000	04.330	38
6905787508000	04.330	38
6905787508000	04.330	38
6905787508000	04.330	38
6905787508000	04.330	38
6905787508000	04.330	38
6905787508000	04.330	38
6905787508000	04.330	38
6905787508000	04.330	38
6905787508000	04.330	38
6905787508000	04.330	38
6905787508000	04.330	38
6905887505000	04.330	31
6905887506000	04.330	31
6905887506000	04.330	31
6905887506000	04.330	31
6905887506000	04.330	31
6905887506000	04.330	31
6905887506000	04.330	31
6905887506000	04.330	31
6905887506000	04.330	31
6905987Z01000	04.020	28
6920787Z01030	04.290	27
6921087Z01000	04.250	23
6922087Z01000	04.250	31
6923087Z01000	04.280	15
6924087Z01000	04.280	17
6926087Z01030	04.260	53
6927087Z01030	04.250	15
6927287Z01030	04.280	20
6927287Z01030	04.280	20
6927287Z01030	04.280	20
6927287Z01030	04.280	20
6927987Z01000	04.250	90
6928087Z01030	04.250	21

Code	Nr. der Tafel	Pos.
6928587Z01000	04.260	59
6928587Z01000	04.290	28
6931087508000	04.250	43
6932087509000	04.250	47
6933087510000	04.280	33
6934087523000	04.280	35
6935087523000	04.320	53
6941087701000	04.250	59
6941387Z01000	04.300	62
6941487Z01000	04.300	68
6941487Z02000	04.300	68
6941687Z01000	04.300	97
6941887Z01000	04.300	65
6941987Z01000	04.300	83
6943087505000	04.320	67
6944087502000	04.280	12
6951387Z01000	04.330	56
6951387Z01000	04.330	56
6955187506000	04.330	50
6956387502000	04.330	58
6956387Z01000	04.330	58
6959087Z01000	04.330	33
6963087508000	04.280	59
6964087512000	04.280	61
6968187506000	04.330	47
6971187Z01000	04.250	65
6971287Z01000	04.250	67
6971387Z01000	04.280	18
6973087Z01000	04.280	55
6974087Z01000	04.280	57
6974787Z01000	04.250	73
6974787Z01000	04.280	63
6975987Z01000	04.250	77
6975987Z01000	04.280	39
6981087Z01000	04.260	62
6982087Z01000	04.260	65
6983087501000	04.290	29
6984087501000	04.290	29
7107187Z05030	04.340	41
7107187Z05030	04.340	42
7107187Z06030	04.340	41
7107187Z06030	04.340	42
7137087Z01000	04.340	130
7141087Z05030	04.340	79
7141087Z05030	04.340	80
7143087Z05030	04.340	81
7143087Z05030	04.340	83
7143087Z06030	04.340	81
7143087Z06030	04.340	83
7197387Z01030	04.340	14
7211087Z01000	04.340	109
7211087Z01000	04.340	114
7211087Z01000	04.340	114
7211087Z01000	04.340	114
7213087Z01000	04.340	113
7213087Z01000	04.340	142
7214087Z01000	04.340	114
7214087Z01000	04.340	114
7321087Z02030	04.350	38
7321087Z03030	04.350	38
7321087Z14030	04.350	38
7321087Z15030	04.350	38
7322087Z01030	04.350	44
7322087Z02030	04.350	44
7322087Z12030	04.350	44
7323087Z02030	04.350	47
7323087Z04030	04.350	47

Code	Nr. der Tafel	Pos.
7323087Z18030	04.350	47
7323087Z19030	04.350	47
7324087Z01030	04.350	53
7324087Z03030	04.350	53
7324087Z13030	04.350	53
7336087Z01030	04.350	61
7336087Z01030	04.350	61
7336087Z01030	04.350	61
7336087Z01030	04.350	61
7336087Z01030	04.350	61
7336087Z01030	04.350	61
7336087Z01030	04.350	61
7336087Z01030	04.350	61
7336087Z14030	04.350	61
7336087Z14030	04.350	61
7337087Z05030	04.350	61
7337087Z05030	04.350	61
7338087Z01030	04.350	60
7338087Z01030	04.350	60
7338087Z01030	04.350	60
7338087Z01030	04.350	60
7338087Z01030	04.350	60
7338087Z01030	04.350	60
7338087Z01030	04.350	60
7338087Z10030	04.350	60
7338087Z10030	04.350	60
7338087Z10030	04.350	60
7339087Z07030	04.350	60
7339087Z07030	04.350	60
7410287Z01000	04.400	20
7410487Z01000	04.400	11
7410487Z01000	04.400	11
7410687Z01130	04.400	23
7410687Z01130	04.400	23
7410687Z01130	04.400	23
7410687Z01130	04.400	23
7410687Z01130	04.400	23
7410687Z01130	04.400	23
7410687Z01130	04.400	23
7410687Z01130	04.400	23
7410687Z01130	04.400	23
7410687Z01130	04.400	23
7410687Z01130	04.400	23
7410687Z01130	04.400	23
7410687Z01130	04.400	23
7410687Z01130	04.400	23
7410687Z01130	04.400	23
7410687Z01130	04.400	23
7410687Z01130	04.400	23
7431087Z01030	04.360	17
7431087Z02030	04.360	17
7431087Z02030	04.360	20
7432087Z01030	04.360	20
7440387Z01000	04.380	11
7440387Z03000	04.380	11
7441787Z01000	04.380	23
7441787Z01000	04.380	23
7441787Z01000	04.380	23
7441787Z01000	04.380	23
7441787Z01000	04.380	23
7442387Z02000	04.380	13
7445187Z01000	04.380	20

Code	Nr. der Tafel	Pos.
7445187Z02000	04.380	20
7445187Z03000	04.380	20
7446187Z01000	04.380	38
7446187Z01000	04.380	38
7446187Z01000	04.380	38
7446187Z01000	04.380	38
7446187Z01000	04.380	38
7446187Z01000	04.380	38
7448187Z01000	04.380	29
7454987Z01000	04.390	15
7454987Z01000	04.390	15
7454987Z01000	04.390	15
7454987Z02000	04.390	15
7454987Z02000	04.390	15
7454987Z02000	04.390	15
7454987Z02000	04.390	15
7454987Z03000	04.390	15
7454987Z03000	04.390	15
7454987Z04000	04.390	15
7454987Z04000	04.390	15
7455987Z01000	04.390	121
7455987Z01000	04.390	121
7461087Z01030	04.360	11
7461087Z01030	04.360	11
7461087Z01030	04.360	11
7461087Z01030	04.360	11
7461787Z01030	04.360	11
7481187Z01030	04.250	79
7485187Z02000	04.370	24
7485187Z02000	04.370	24
7485187Z02000	04.370	24
7485187Z02000	04.370	24
7485187Z02000	04.370	24
7485187Z02000	04.370	24
7485187Z02000	04.370	24
7485187Z02000	04.370	24
7485187Z02000	04.370	24
7485187Z02000	04.370	24
7485187Z02000	04.370	24
7485387Z02000	04.370	24
7485387Z02000	04.370	24
7485387Z02000	04.370	24
7485387Z02000	04.370	24
7485387Z02000	04.370	24
7485387Z02000	04.370	24
7485387Z02000	04.370	24
7485387Z02000	04.370	24
7485387Z02000	04.370	24
7485387Z02000	04.370	24
7485387Z02000	04.370	24
7485387Z02000	04.370	24
7485387Z02000	04.370	24
7485387Z02000	04.370	24
7485387Z02000	04.370	24
7485387Z02000	04.370	24
7485387Z02000	04.370	24
7485387Z02000	04.370	24
7485387Z02000	04.370	24
7485387Z02000	04.370	24
7511287Z01000	04.030	75
7511287Z01000	04.030	75
7511287Z01000	04.030	75
7511287Z01000	04.030	75
7511287Z01000	04.030	75
7511287Z01000	04.030	75
7511287Z01000	04.030	75
7511287Z01000	04.030	75
7531587Z01000	04.410	17
7531587Z02000	04.410	17

Code	Nr. der Tafel	Pos.
7531587Z02000	04.410	17
7531587Z02000	04.410	17
7531587Z02000	04.410	17
7531587Z02000	04.410	17
7531587Z02000	04.410	17
7531587Z02000	04.410	17
7531587Z02000	04.410	17
7531587Z02000	04.410	17
7531587Z02000	04.410	17
7531587Z09000	04.410	17
7531587Z10000	04.410	17
7531587Z10000	04.410	17
7531587Z10000	04.410	17
7531587Z10000	04.410	17
7531587Z10000	04.410	17
7547187Z01040	04.410	53
7547187Z02040	04.410	53
7547187Z02060	04.410	53
7547187Z03000	04.410	53
7547187Z03000	04.410	53
7547187Z03000	04.410	53
7547187Z04000	04.410	53
7547187Z04000	04.410	53
7547187Z04000	04.410	53
7547187Z05000	04.410	53
7547187Z05000	04.410	53
7547187Z05000	04.410	53
7547187Z05000	04.410	53
7547187Z05000	04.410	53
7547187Z05000	04.410	53
7547187Z05000	04.410	53
7547187Z05000	04.410	53
7547187Z05000	04.410	53
7547187Z05000	04.410	53
7547187Z06000	04.410	53
7547187Z06000	04.410	53
7547187Z06000	04.410	53
7547187Z06000	04.410	53
7547187Z06000	04.410	53
7547187Z06000	04.410	53
7547187Z06000	04.410	53
7547187Z07000	04.410	53
7547187Z08000	04.410	53
7547187Z09000	04.410	53
7547187Z09000	04.410	53
7547187Z09000	04.410	53
7547187Z09000	04.410	53
7547187Z09000	04.410	53
7547187Z10000	04.410	53
7547187Z10000	04.410	53
7547187Z10000	04.410	53
7547187Z10000	04.410	53
7547187Z10000	04.410	53
7547287Z01000	04.410	53
7547287Z01000	04.410	54
7547287Z02000	04.410	54
7547287Z02000	04.410	54
7547287Z02000	04.410	54
7547287Z02000	04.410	54
7547287Z02000	04.410	54
7547287Z02000	04.410	54
7547287Z03000	04.410	54

Code	Nr. der Tafel	Pos.
7547287Z03000	04.410	54
7547287Z03000	04.410	54
7547287Z03000	04.410	54
7547287Z08000	04.410	54
7547387Z01000	04.410	55
7547487Z01000	04.410	59
7547687Z01000	04.410	63
7547687Z01000	04.410	63
7547687Z01000	04.410	63
7547687Z01000	04.410	63
7547687Z01000	04.410	63
7547687Z01000	04.410	63
7547687Z01000	04.410	63
7547687Z01000	04.410	63
7547687Z01000	04.410	63
7547687Z02000	04.410	63
7555187505010	04.420	29
7555187505010	04.420	29
7555187505010	04.420	29
7555187505010	04.420	29
7555187505010	04.420	29
7555187505010	04.420	29
7555187505010	04.420	29
7555187Z01000	04.420	29
7555187Z01000	04.420	29
7555187Z01000	04.420	29
7555187Z03000	04.420	29
7555187Z03000	04.420	29
7555187Z04000	04.420	29
7555287505010	04.420	31
7555287505010	04.420	31
7555287505010	04.420	31
7555287505010	04.420	31
7555287505010	04.420	31
7555287505010	04.420	31
7555287505010	04.420	31
7555287Z01000	04.420	31
7555287Z01000	04.420	31
7555287Z01000	04.420	31
7555287Z03000	04.420	31
7555287Z04000	04.420	31
7565187Z01000	04.300	30
7565287Z01000	04.300	30
7594187Z01020	04.430	17
7594187Z01050	04.430	17
7594187Z02000	04.430	17
7594187Z02000	04.430	17
7594187Z02000	04.430	17
7594287Z01020	04.430	20
7594287Z01050	04.430	20
7594287Z02000	04.430	20
7594287Z02000	04.430	20
7594287Z02000	04.430	20
7598587Z01020	04.430	18
7598587Z01050	04.430	18
7598587Z02000	04.430	18
7598587Z02000	04.430	18
7598587Z02000	04.430	18
7598687Z01020	04.430	19
7598687Z01050	04.430	19
7598687Z02000	04.430	19
7598687Z02000	04.430	19
7598687Z02000	04.430	19
7598787Z01020	04.430	60
7598787Z01050	04.430	60
7598787Z02000	04.430	60
7598787Z02000	04.430	60

Code	Nr. der Tafel	Pos.
7598787Z02000	04.430	60
7598887Z01020	04.430	61
7598887Z01050	04.430	61
7598887Z01050	04.430	61
7598887Z02000	04.430	61
7598887Z02000	04.430	61
7598887Z02000	04.430	61
7599187Z01020	04.430	58
7599187Z01050	04.430	58
7599187Z02000	04.430	58
7599187Z02000	04.430	58
7599187Z02000	04.430	58
7599287Z01020	04.430	59
7599287Z01050	04.430	59
7599287Z02000	04.430	59
7599287Z02000	04.430	59
7599287Z02000	04.430	59
7599387Z01020	04.430	56
7599387Z01050	04.430	56
7599387Z02000	04.430	56
7599387Z02000	04.430	56
7599387Z02000	04.430	56
7599487Z01020	04.430	57
7599487Z01050	04.430	57
7599487Z02000	04.430	57
7599487Z02000	04.430	57
7599487Z02000	04.430	57
7661987Z01000	04.100	203
7661987Z02000	04.100	203
7662187Z01000	04.100	26
7662187Z02000	04.100	26
7700187Z01000	04.441	16
7700187Z05000	04.440	16
7700187Z07000	04.442	16
7700187Z08000	04.441	16
7700187Z08000	04.443	16
7700187Z10000	04.440	16
7700187Z10000	04.442	16
7700187Z17000	04.443	16
7701387508000	04.441	24
7701387508000	04.443	24
7701387510000	04.443	24
7702387202000	02.050	77
7702387203000	02.050	77
7710887Z01000	04.441	235
7710887Z01000	04.443	235
7714187Z01000	04.440	136
7714187Z01000	04.442	136
7714187Z04000	04.443	136
7716987501000	02.050	89
7716987501000	02.051	89
7720187Z04000	04.441	23
7720187Z06000	04.441	23
7720187Z06000	04.441	23
7720187Z06000	04.441	23
7720187Z06000	04.443	23
7720587Z02000	04.440	30
7720587Z03000	04.442	30
7720587Z06000	04.441	30
7720587Z07000	04.442	33
7720587Z07000	04.442	33
7720587Z13000	04.442	30
7721387Z01000	04.441	28
7721387Z01000	04.443	28
7725187Z02000	04.443	45
7725187Z03000	04.443	116
7725187Z13000	04.443	116

Code	Nr. der Tafel	Pos.
7725587Z11000	04.443	45
7725987504000	04.442	177
7725987Z02000	04.443	38
7726387Z03000	04.443	35
7726387Z07000	04.443	35
7726987501000	04.443	26
7726987502000	04.443	25
7728187Z02000	02.011	67
7728187Z02000	02.011	67
7728187Z02000	02.011	67
7729187Z03000	04.441	34
7729187Z03000	04.443	34
7729487Z01000	04.441	47
7729487Z01000	04.443	47
7750187Z03000	05.121	21
7750187Z04000	05.121	21
7765987Z01000	04.441	205
7765987Z01000	04.443	205
7770487512000	04.443	69
7770487514000	04.442	69
7770987504000	04.440	74
7770987507000	04.441	74
7770987511000	04.442	74
7770987511000	04.443	74
7773187Z01000	04.440	66
7773187Z01000	04.442	66
7773187Z02000	04.441	66
7773187Z02000	04.443	66
7801187Z01000	04.450	21
7801387Z01000	04.450	35
7810187509000	04.450	103
7810187Z01000	04.450	33
7810587503000	04.450	12
7811187505000	04.450	33
7811487515000	04.450	39
7811987Z01000	04.450	45
7814387507000	04.450	78
7814387507000	04.450	78
7816987509000	04.450	35
7818087Z01000	04.450	43
7818087Z02000	04.450	43
7818087Z03000	04.450	43
7818087Z04000	04.450	43
7818087Z05000	04.450	43
7818087Z05000	04.450	43
7818087Z06000	04.450	43
7818087Z07000	04.450	43
7818087Z08000	04.450	43
7818087Z08000	04.450	43
7818087Z20000	04.450	43
7818087Z21000	04.450	43
7818487Z02000	04.450	27
7818787Z01000	04.450	20
7830187Z01000	04.450	51
7830187Z02000	04.450	51
7830187Z03000	04.450	51
7830187Z04000	04.450	51
7831187502000	04.450	65
7831387Z01000	04.450	63
8111087Z01000	05.010	12
8111087Z01000	05.010	12
8111087Z01000	05.010	12
8111087Z04000	05.010	12
8111087Z05000	05.010	12
8111087Z10000	05.010	29
8111087Z11000	05.010	29
8111187Z01000	05.010	47

Code	Nr. der Tafel	Pos.
8111287Z01000	05.010	56
8112187Z01000	05.010	69
8113187Z01000	05.010	74
8115087Z04000	05.010	86
8115087Z05000	05.010	86
8118087501000	05.121	490
8118087501000	05.121	490
8118087501000	05.121	490
8118087501000	05.121	490
8118087501000	05.121	490
8118087501000	05.121	490
8118087501000	05.121	490
8118087501000	05.121	490
8118087501000	05.121	490
8118087501000	05.121	490
8118087501000	05.121	490
8118087501000	05.121	490
8118087Z01000	05.121	490
8118087Z01000	05.121	491
8119087501000	05.121	491
8119087501000	05.121	491
8119087501000	05.121	491
8119087501000	05.121	491
8119087501000	05.121	491
8119087501000	05.121	491
8119087501000	05.121	491
8119087501000	05.121	491
8119087501000	05.121	491
8119087501000	05.121	491
8119087501000	05.121	491
8121087Z02000	05.020	15
8121187Z01000	05.020	20
8121287Z01000	05.020	23
8121987Z01000	05.020	34
8124087Z01000	05.080	11
8124187Z01000	05.080	14
8127087Z01000	05.070	11
8127087Z02000	05.070	11
8127187Z01000	05.070	14
8127887Z01000	05.070	38
8148187Z02000	05.020	34
8148187Z03000	05.020	31
8151087Z01000	05.030	11
8151087Z05000	05.030	11
8151187Z01000	05.030	14
8152087Z01000	05.030	26
8152087Z05000	05.030	16
8152187Z01000	05.030	29
8155087Z01000	05.050	31
8155087Z02000	05.050	31
8155187Z01000	05.050	35
8155487Z02000	05.050	37
8155487Z02000	05.050	57
8155487Z03000	05.050	37
8155987Z01000	05.010	48
8155987Z02000	05.020	33
8155987Z03000	05.030	41
8155987Z03000	05.040	20
8155987Z03000	05.060	38
8155987Z04000	05.050	83
8155987Z05000	05.050	83
8155987Z06000	05.070	41

Code	Nr. der Tafel	Pos.
8155987Z07000	05.080	33
8156087Z01000	05.050	51
8156087Z02000	05.050	51
8156187Z01000	05.050	55
8156487Z01000	05.050	57
8157087Z01000	05.020	18
8161187Z01000	05.040	14
8162187Z01000	05.040	41
8167087Z01000	05.060	13
8167187Z01000	05.060	16
8168887Z01000	05.060	12
8173087Z01000	05.040	11
8174087Z01000	05.040	38
8175587Z01000	05.040	29
8175587Z02000	05.050	40
8198087705000	05.120	13
8198087Z02000	05.120	13
8211187510000	05.103	196
8211187510000	05.103	196
8211187511000	05.101	196
8211187511000	05.103	196
8211187512000	05.103	196
8211187512000	05.103	196
8211187513000	05.101	196
8211187514000	05.101	196
8211487Z01000	01.171	240
8211487Z02000	01.170	240
8211487Z02000	01.171	240
8212187D76000	05.100	197
8212187D77000	05.102	197
8212187M11000	05.100	197
8212187M12000	05.102	197
8212187M23000	05.100	197
8212187M23000	05.100	197
8212187M23000	05.101	197
8212187M24000	05.102	197
8212187M25000	05.100	197
8212187M26000	05.102	197
8212187M42000	05.100	197
8212187M43000	05.102	197
8212187M44000	05.101	197
8212187M45000	05.103	197
8212187M62000	05.101	197
8212187M63000	05.103	197
8212187M63000	05.103	197
8212187Z11000	05.101	197
8212187Z12000	05.103	197
8212187Z36000	05.101	197
8212187Z36000	05.103	197
8212287596000	05.090	17
8212287597000	05.090	17
8212287597000	05.090	17
8212287Z02000	05.090	17
8212287Z03000	05.090	17
8212287Z04000	05.090	17
8212287Z05000	05.090	17
8212287Z07000	05.090	17
8212287Z08000	05.090	17
8212287Z23000	05.090	17
8212287Z24000	05.090	17
8212387Z01000	05.090	14
8212387Z02000	05.090	14
8212487Z01000	05.100	200
8212487Z01000	05.101	200
8212487Z02000	05.100	200
8212487Z02000	05.101	200
8212487Z03000	05.102	200

Code	Nr. der Tafel	Pos.
8212487Z03000	05.103	200
8212587Z01000	05.100	225
8212587Z01000	05.101	225
8212587Z01000	05.102	225
8212587Z01000	05.103	225
8212587Z02000	05.101	225
8212587Z03000	05.103	225
8213687Z01000	05.100	202
8213687Z01000	05.104	202
8213687Z02000	05.102	202
8213687Z02000	05.104	202
8213687Z03000	05.100	202
8213687Z03000	05.104	202
8213687Z04000	05.102	202
8213687Z04000	05.104	202
8213687Z05000	05.100	202
8213687Z05000	05.104	202
8213687Z06000	05.102	202
8213687Z06000	05.104	202
8213687Z12000	05.100	202
8213687Z12000	05.104	202
8213687Z13000	05.102	202
8213687Z13000	05.104	202
8213687Z14000	05.101	202
8213687Z14000	05.104	202
8213687Z15000	05.103	202
8213687Z15000	05.103	202
8213687Z15000	05.104	202
8213687Z15000	05.104	202
8213687Z16000	05.103	202
8213687Z16000	05.104	202
8213687Z17000	05.101	202
8213687Z17000	05.104	202
8213687Z18000	05.103	202
8213687Z18000	05.103	202
8213687Z18000	05.104	202
8213687Z18000	05.104	202
8213687Z19000	05.103	202
8213687Z19000	05.103	202
8213687Z19000	05.104	202
8213687Z19000	05.104	202
8213687Z20000	05.100	202
8213687Z20000	05.104	202
8213687Z21000	05.102	202
8213687Z21000	05.104	202
8213687Z22000	05.100	202
8213687Z22000	05.104	202
8213687Z23000	05.102	202
8213687Z23000	05.104	202
8213687Z24000	05.100	202
8213687Z24000	05.104	202
8213687Z25000	05.102	202
8213687Z25000	05.104	202
8213687Z26000	05.100	202
8213687Z26000	05.104	202
8213687Z27000	05.102	202
8213687Z27000	05.104	202
8213687Z28000	05.100	202
8213687Z28000	05.104	202
8213687Z29000	05.102	202
8213687Z29000	05.104	202
8213687Z30000	05.100	202
8213687Z30000	05.104	202
8213687Z31000	05.102	202
8213687Z31000	05.102	202
8213687Z31000	05.104	202
8213687Z31000	05.104	202

Code	Nr. der Tafel	Pos.
8213687Z32000	05.100	202
8213687Z32000	05.104	202
8213687Z33000	05.100	202
8213687Z33000	05.104	202
8213687Z34000	05.101	202
8213687Z34000	05.104	202
8213687Z35000	05.100	202
8213687Z35000	05.104	202
8213687Z36000	05.102	202
8213687Z36000	05.104	202
8213687Z37000	05.100	202
8213687Z37000	05.104	202
8213687Z38000	05.102	202
8213687Z38000	05.104	202
8213687Z39000	05.100	202
8213687Z39000	05.104	202
8213687Z42000	05.101	202
8213687Z42000	05.104	202
8213687Z85000	05.101	202
8213687Z85000	05.104	202
8213687Z86000	05.103	202
8213687Z86000	05.103	202
8213687Z86000	05.104	202
8213687Z86000	05.104	202
8213687Z89000	05.103	202
8213687Z89000	05.103	202
8213687Z89000	05.104	202
8213687Z89000	05.104	202
8213687Z90000	05.103	202
8213687Z90000	05.103	202
8213687Z90000	05.103	202
8213687Z90000	05.103	202
8213687Z90000	05.103	202
8213687Z90000	05.103	202
8213687Z90000	05.104	202
8213687Z90000	05.104	202
8213687Z90000	05.104	202
8213687Z90000	05.104	202
8213687Z90000	05.104	202
8213687Z90000	05.104	202
8213787Z21000	05.101	202
8213787Z21000	05.104	202
8213787Z22000	05.103	202
8213787Z22000	05.103	202
8213787Z22000	05.104	202
8213787Z22000	05.104	202
8213787Z23000	05.101	202
8213787Z23000	05.104	202
8213787Z24000	05.103	202
8213787Z24000	05.104	202
8213787Z25000	05.101	202
8213787Z25000	05.104	202
8213787Z26000	05.103	202
8213787Z26000	05.104	202
8216487Z02000	05.102	163
8216487Z02000	05.103	163
8216487Z03000	05.102	163
8216487Z03000	05.103	163
8216487Z04000	05.102	163
8216487Z04000	05.103	163
8216487Z05000	05.102	163
8216487Z05000	05.103	163
8217187Z01000	05.100	227
8217187Z01000	05.101	227
8217187Z01000	05.102	227
8217187Z01000	05.103	227
8217287Z01000	05.102	228
8217287Z01000	05.103	228
8218487Z03000	05.102	207
8218487Z03000	05.103	207
8218487Z04000	05.102	207
8218487Z04000	05.103	207
8218587Z01000	05.102	208
8218587Z01000	05.103	208
8218687Z01000	05.102	193
8218687Z01000	05.103	193
8218787Z01000	05.102	194
8218787Z01000	05.103	194
8260087538000	05.104	61
8260087539000	05.104	61
8260087564000	05.104	253
8260087564000	05.104	253
8261087509000	05.104	253
8261087510000	05.104	253
8261187520000	05.104	123
8261187521000	05.104	123
8266187Z04000	05.090	44
8271187502000	05.104	81
8271187503000	05.104	82
8271187504000	05.104	83
8271187507000	05.104	125
8271187508000	05.104	126
8271187508000	05.104	279
8271187754000	05.104	269
8271587539000	05.104	274
8271587540000	05.104	276
8271587547000	05.104	274
8271587553000	05.104	276
8271587554000	05.104	281
8271587556000	05.104	284
8271587557000	05.104	287
8271587Z04000	05.104	287
8271587Z05000	05.090	47
8271587Z06000	05.104	283
8271587Z07000	05.104	284
8271587Z08000	05.104	285
8271587Z09000	05.090	47
8271587Z29000	05.104	283
8271587Z30000	05.104	285
8271587Z31000	05.090	47
8310187203000	05.110	21
8310187203000	05.110	21
8310187701000	05.110	20
8310187701000	05.110	20
8310187Z01000	05.110	20
8310187Z02000	05.110	21
8310987504000	05.110	28
8310987504000	05.110	28
8311087D37000	05.110	29
8311087D37000	05.110	29
8311087D38000	05.110	29
8311087Z01000	05.110	29
8311087Z01000	05.110	29
8311087Z02000	05.110	29
8311087Z03000	05.110	29
8311087Z04000	05.110	29
8311687Z01000	05.110	42
8313287538000	05.110	99
8313287538000	05.110	99
8313387505000	05.110	100
8313387505000	05.110	100
8313887510000	05.110	17
8313887510000	05.110	17
8313887Z01000	05.110	17
8314787501000	05.110	91
8314787501000	05.110	91
8319187502000	05.110	67
8319187502000	05.110	67
8319287502000	05.110	66
8319287502000	05.110	66
8319387501000	05.110	33
8319387501000	05.110	33
8319487501000	05.110	84
8319487501000	05.110	84
8320087D16000	05.110	14
8320087D17000	05.110	14
8320087D17000	05.110	14
8320087Z01000	05.110	14
8320087Z01000	05.110	14
8320087Z04000	05.110	14
8320087Z05000	05.110	14
8320087Z05000	05.110	14
8320087Z15000	05.110	14
8320087Z16000	05.110	14
8324387D23000	05.110	56
8324387D23000	05.110	56
8324787563000	05.110	23
8324787563000	05.110	23
8324787Z01000	05.110	23
8332087513000	05.120	21
8332087514000	05.120	21
8332087518000	05.120	21
8333887Z01000	05.121	613
8333987Z01000	05.121	612
8336187Z01000	05.120	22
8336187Z01000	05.121	22
8342087303000	05.120	23
8342087703000	05.120	23
8343087Z02000	05.120	24
8343087Z03000	05.120	24
8343087Z03000	05.121	24
8344087713000	05.120	100
8344087714000	05.120	454
8353087103000	05.121	27
8353087707000	05.120	27
8371087Z01000	05.110	74
8371087Z02000	05.110	74
8371087Z03000	05.110	74
8371087Z04000	05.110	74
8371087Z09000	05.110	74
8371087Z10000	05.110	74
8371087Z11000	05.110	74
8371087Z12000	05.110	74
8371087Z17000	05.110	74
8371087Z18000	05.110	74
8371087Z19000	05.110	74
8371087Z19000	05.110	74
8371087Z20000	05.110	74
8371087Z20000	05.110	74
8371087Z26000	05.110	74
8371087Z27000	05.110	74
8371087Z28000	05.110	74
8371087Z29000	05.110	74
8412087501000	05.120	377
8412087501000	05.120	377
8412087501000	05.120	377
8412087501000	05.120	377
8412087501000	05.120	377
8412087501000	05.120	377
8412087501000	05.120	377
8412087501000	05.120	377

Code	Nr. der Tafel	Pos.
8412087501000	05.120	377
8412087501000	05.120	377
8412087501000	05.120	377
8412087501000	05.120	377
8412087501000	05.120	377
8412087Z01000	05.120	377
8416087Z01000	05.120	33
8417087501000	05.120	164
8417087Z01000	05.120	164
8421087508000	05.120	36
8421087514000	05.120	36
8421087514000	05.121	36
8423087504000	05.121	39
8423087504000	05.121	39
8423087504000	05.121	39
8423087504000	05.121	40
8431087D15000	05.120	41
8431087D16000	05.120	41
8431087D28000	05.120	41
8431087D29000	05.120	41
8434087509000	05.120	47
8438087206000	05.120	48
8445087521000	05.120	49
8445087527000	05.120	49
8465087510000	05.120	55
8465087Z01000	05.120	55
8479087503000	05.120	59
8479087503000	05.120	59
8479087Z01000	05.120	59
8479087Z01000	05.120	59
8499987Z01000	05.080	32
8503587Z01000	05.160	26
8503587Z02000	05.150	35
8511087Z01000	05.140	11
8512087Z01000	05.130	29
8512087Z02000	05.130	29
8513587Z01000	05.140	26
8515087Z01000	05.130	35
8515087Z02000	05.130	35
8516887Z01000	05.130	44
8516887Z02000	05.130	33
8516887Z02000	05.140	27
8516887Z03000	05.140	46
8518587Z01000	05.140	45
8518587Z02000	05.130	30
8518687Z01000	05.140	44
8518687Z02000	05.130	36
8518687Z03000	05.130	37
8518687Z03000	05.140	21
8519087Z01000	05.130	60
8519087Z02000	05.140	29
8519087Z03000	05.130	60
8521087Z01000	05.130	61
8522087Z01000	05.130	72
8522087Z02000	05.140	35
8523087Z01000	05.140	19
8529087Z01000	05.130	73
8531087Z01000	05.150	11
8531087Z02000	05.150	11
8533087Z01000	05.150	23
8533087Z02000	05.150	23
8533287Z01000	05.150	26
8534287Z01000	05.150	47
8534987Z01000	05.160	35
8537587Z01000	05.160	57
8537587Z02000	05.150	50
8550087505000	05.120	68
8550087Z02000	05.120	68
8550087Z02000	05.120	68
8550087Z03000	05.120	68
8551387Z01000	04.070	208
8553387601000	05.120	245
8553387Z02000	05.120	245
8553387Z02000	05.120	245
8553387Z03000	05.120	245
8594087501000	05.120	73
8596087Z01000	05.120	402
8596787501000	05.120	309
8596787501000	05.120	309
8596887501000	05.120	310
8596887502000	05.120	310
8651087Z02000	05.190	17
8651087Z03000	05.190	17
8710487511000	05.210	14
8710487512000	05.210	14
8710587505000	05.210	17
8710787518000	05.210	20
8710787519000	05.210	20
8711087535000	05.210	23
8711087536000	05.210	23
8711087539000	05.210	23
8711687501000	05.210	29
8712187502000	05.210	50
8712887501000	05.210	64
8713887701000	05.210	53
8720887Z01000	05.230	70
8720887Z02000	05.230	70
8721087502000	05.210	33
8723187517000	05.220	71
8723187Z02000	05.220	71
8723287512000	05.220	74
8723287Z02000	05.220	74
8723987Z02000	04.090	40
8724087509000	05.230	61
8724087509000	05.231	61
8724087510000	05.210	65
8724587512000	05.230	11
8724587512000	05.231	11
8724587Z01000	05.230	11
8724587Z01000	05.231	11
8724587Z07000	05.230	11
8724587Z07000	05.231	11
8725187506000	05.230	35
8743187Z01000	05.210	25
8781087Z01000	05.200	68
8783487Z01000	05.200	13
8791087Z01000	05.200	53
8791587Z01000	05.200	19
8794087Z01000	05.200	62
8794587Z01000	05.200	22
8846687701000	02.050	91
8863087528000	05.121	266
8942087503000	05.120	375
8942287101000	05.120	241
8942287101000	05.120	241
8942287101000	05.121	241
8942487702000	05.120	317
8942487703000	05.120	317
8942487703000	05.121	371
8946587112000	01.191	10
8946587504000	01.191	10
8946587504000	05.121	200
8946587706000	01.191	10
8946587706000	05.120	200
8956087512000	05.120	329
8956087513000	05.120	329
8956087527000	05.120	329
8956087528000	05.120	329
9004101126000	03.080	170
9004101317000	03.010	71
9004101345000	03.200	94
9004101359000	03.110	69
9004101363000	03.220	75
9004101363000	03.220	77
9004101388000	03.150	274
9004101414000	03.260	91
9004101421000	03.080	178
9004101421000	03.080	179
9004101431000	01.070	92
9004101431000	01.071	92
9004101442000	03.120	135
9004101457000	03.090	194
9004101534000	03.220	74
9004101534000	03.220	76
9004101537000	04.450	118
9004101548000	03.200	92
9004101548000	03.200	97
9004101582000	05.140	47
9004101587000	05.130	74
9004101593000	04.020	71
9004101594000	04.020	71
9004101595000	01.070	92
9004101605000	03.260	93
9004101605000	03.280	58
9004101606000	03.090	193
9004101606000	03.090	206
9004101607000	03.120	16
9004101608000	03.230	108
9004101609000	03.120	144
9004105032000	01.090	76
9004105036000	01.040	129
9004105087000	01.040	141
9004105088000	01.090	87
9004105089000	01.173	290
9004105091000	01.090	81
9004105095000	01.090	84
9004105165000	03.150	275
9004105165000	03.151	86
9004105170000	04.220	106
9004105210000	03.080	185
9004105210000	03.080	187
9004105210000	03.080	189
9004105257000	01.191	18
9004109095000	03.120	139
9004109127000	03.244	247
9004109203000	04.040	26
9004109204000	04.020	75
9004109212000	03.120	145
9004109216000	01.213	101
9004110010000	01.120	36
9004110036000	03.040	109
9004113047000	03.080	174
9004116270000	01.190	359
9004116316000	01.040	127
9004116327000	01.050	116
9004116327000	01.060	101
9004116327000	01.060	109
9004116327000	01.060	99
9004116337000	01.050	121
9004116343000	01.040	133
9004116344000	01.040	142

Code	Nr. der Tafel	Pos.
9004116364000	01.190	358
9004116364000	01.191	9
9004116364000	02.040	94
9004116365000	01.130	100
9004116365000	01.130	97
9004116366000	01.050	128
9004116417000	01.230	86
9004116424000	01.040	144
9004117081000	03.280	95
9004117087000	03.280	95
9004119198000	01.240	148
9004119198000	01.241	151
9004119260000	04.270	108
9004119260000	05.210	66
9004119262000	04.010	94
9004119262000	04.010	99
9004119291000	03.120	136
9004119293000	01.171	245
9004119300000	03.040	108
9004119302000	04.210	166
9004119309000	03.150	270
9004119324000	03.040	115
9004119341000	04.100	408
9004119341000	04.100	413
9004119341000	04.111	390
9004119341000	04.240	133
9004119341000	04.280	67
9004119342000	01.250	110
9004119377000	03.050	39
9004119383000	04.300	103
9004119384000	01.060	93
9004119406000	01.070	87
9004119406000	01.140	56
9004119450000	05.100	288
9004119450000	05.101	288
9004119450000	05.101	288
9004119450000	05.102	288
9004119450000	05.103	288
9004119450000	05.103	288
9004119450000	05.120	616
9004119450000	05.140	50
9004119464000	01.110	21
9004119475000	03.040	103
9004119475000	03.040	112
9004119494000	03.220	78
9004119498000	01.210	257
9004119498000	01.211	239
9004119498000	01.212	230
9004119498000	01.212	235
9004119498000	01.213	257
9004119503000	04.020	69
9004119515000	04.443	258
9004119516000	04.440	221
9004119516000	04.441	239
9004119516000	04.442	220
9004119516000	04.443	255
9004119519000	03.230	104
9004119520000	03.250	49
9004119537000	04.030	80
9004119537000	04.030	82
9004119537000	04.040	27
9004119554000	01.070	89
9004119554000	01.071	103
9004119554000	05.100	289
9004119554000	05.101	289
9004119554000	05.101	289
9004119554000	05.102	289
9004119554000	05.103	289
9004119554000	05.103	289
9004119556000	05.090	48
9004119574000	01.050	118
9004119588000	01.050	124
9004119589000	01.040	136
9004119608000	05.120	618
9004119608000	05.121	618
9004119620000	04.260	67
9004119620000	04.260	70
9004119642000	01.071	105
9004119655000	02.060	34
9004119655000	02.060	35
9004119681000	01.050	126
9004119713000	01.230	83
9004119737000	04.100	409
9004119737000	04.100	415
9004119791000	01.040	135
9004119814000	04.111	387
9004119826000	01.090	85
9004119860000	04.010	96
9004119870000	01.071	104
9004119928000	01.071	107
9004151029000	04.250	91
9004151029000	04.280	70
9004157025000	03.150	269
9004159110000	04.360	33
9004159188000	04.250	95
9004159188000	04.280	69
9004159230000	04.080	34
9004159230000	04.090	100
9004159230000	04.090	102
9004159292000	04.170	367
9004159294000	04.360	35
9004159295000	04.320	103
9004159296000	05.210	69
9004159364000	04.030	77
9004159364000	04.030	78
9004159377000	04.370	46
9004159377000	04.380	45
9004159391000	04.370	44
9004159410000	04.100	410
9004159410000	04.100	414
9004159410000	04.100	416
9004159431000	04.450	122
9004162053000	04.400	26
9004163005000	01.171	253
9004163006000	01.170	257
9004168057000	04.360	32
9004168057000	04.360	34
9004170001000	01.100	70
9004170001000	01.100	72
9004170014000	03.160	73
9004170035000	03.170	94
9004170152000	03.280	107
9004170221000	01.090	82
9004170268000	01.100	76
9004170291000	01.090	78
9004170307000	01.071	101
9004170328000	01.171	251
9004171003000	03.170	97
9004171053000	03.250	51
9004175011000	01.210	259
9004175011000	01.211	240
9004175011000	01.213	259
9004178002000	03.150	279
9004178006000	03.090	195
9004178006000	03.090	208
9004178006000	03.180	148
9004178007000	03.150	277
9004178023000	03.120	142
9004178024000	03.071	158
9004178026000	03.120	134
9004178026000	03.120	137
9004178043000	03.170	91
9004178044000	03.120	147
9004179052000	01.130	93
9004179052000	01.160	90
9004179052000	03.190	57
9004179059000	01.250	109
9004179059000	02.010	84
9004179059000	02.010	86
9004179059000	05.230	109
9004179064000	01.071	96
9004179064000	01.191	17
9004179075000	03.270	100
9004179104000	01.050	125
9004179104000	04.250	92
9004179104000	04.300	105
9004179105000	04.320	102
9004179109000	01.262	114
9004179111000	04.380	44
9004179111000	04.380	50
9004179111000	04.380	51
9004179119000	02.020	26
9004179124000	03.200	89
9004179124000	03.210	128
9004179138000	04.070	213
9004179141000	05.210	68
9004179146000	03.071	157
9004179156000	01.050	117
9004179163000	01.170	265
9004179163000	01.190	348
9004179163000	01.191	14
9004179163000	02.040	89
9004179163000	02.040	92
9004179167000	01.230	85
9004179187000	01.200	155
9004179187000	01.200	157
9004179187000	01.201	157
9004179187000	01.201	161
9004179211000	01.170	261
9004179211000	01.173	287
9004179218000	04.100	407
9004179244000	03.070	166
9004179263000	03.260	92
9004179263000	03.260	96
9004179263000	03.270	99
9004179265000	03.230	107
9004181008000	04.100	417
9004181008000	04.100	419
9004183025000	04.070	215
9004183025000	04.400	24
9004183025000	05.060	40
9004183025000	05.110	185
9004183050000	05.030	45
9004183050000	05.040	54
9004183050000	05.060	39
9004183057000	01.213	258
9004189001000	04.060	87
9004189001000	04.060	90
9004189001000	04.380	48
9004189019000	04.210	171
9004189019000	04.250	93

Code	Nr. der Tafel	Pos.
9004189019000	04.250	96
9004189019000	04.280	68
9004189023000	05.050	84
9004189023000	05.070	60
9004189061000	01.170	259
9004201224000	03.250	50
9004201246000	01.090	80
9004201291000	01.070	91
9004201291000	01.071	91
9004201348000	01.040	132
9004201349000	01.100	73
9004201385000	01.120	37
9004201470000	03.120	141
9004201535000	03.080	181
9004201542000	03.260	97
9004201549000	04.020	72
9004201567000	05.210	18
9004201568000	03.150	113
9004201568000	03.150	113
9004201578000	03.244	242
9004201579000	03.244	243
9004201580000	03.244	245
9004201633000	03.080	175
9004201638000	03.170	92
9004201660000	01.213	257
9004201700000	04.370	43
9004201708000	01.170	258
9004201721000	04.020	74
9004201724000	03.120	148
9004201728000	01.071	98
9004202038000	03.150	267
9004202090000	04.450	121
9004204046000	03.200	91
9004204046000	03.200	96
9004206029000	01.040	79
9004206040000	03.071	155
9004206041000	03.230	106
9004206048000	03.090	201
9004206054000	01.100	78
9004206061000	05.140	48
9004208009000	03.071	156
9004208029000	04.010	95
9004208030000	04.380	46
9004208031000	03.070	167
9004208031000	03.070	168
9004209129000	01.201	155
9004209129000	01.201	158
9004209143000	03.280	106
9004209143000	03.280	110
9004209144000	03.280	108
9004210027000	03.170	93
9004213007000	03.230	105
9004215034000	03.080	173
9004215052000	03.010	72
9004240100000	03.190	59
9004240123000	03.244	240
9004240129000	03.220	53
9004240142000	03.190	60
9004241105000	04.300	34
9004241106000	04.300	21
9004243016000	03.200	93
9004243017000	03.090	212
9004249077000	01.060	98
9004249107000	01.130	95
9004250020000	03.040	123
9004250073000	01.050	114
9004250148000	01.050	122
9004250149000	01.100	75
9004250151000	01.130	96
9004250152000	01.090	75
9004250152000	01.090	86
9004250157000	03.040	117
9004250169000	01.050	119
9004251050000	03.040	111
9004252016000	03.250	52
9004252019000	03.244	241
9004253003000	01.050	112
9004253004000	01.050	115
9004253011000	01.050	120
9004253014000	01.050	123
9004254007000	03.080	176
9004254021000	03.080	183
9004254021000	03.080	184
9004254021000	03.080	188
9004254031000	01.090	77
9004254031000	01.090	83
9004254043000	03.070	164
9004254044000	03.120	138
9004254076000	03.120	146
9004256003000	03.080	182
9004256004000	03.080	177
9004280031000	01.090	79
9004280031000	01.120	35
9004301007000	03.080	97
9004301037000	01.040	43
9004301136000	02.040	60
9004301136000	02.040	60
9004301136000	02.040	60
9004301147000	01.130	50
9004301150000	01.130	50
9004301177000	02.040	60
9004301178000	02.040	59
9004301250000	03.120	62
9004301252000	03.120	149
9004303039000	01.060	22
9004303051000	01.060	83
9004303063000	01.060	79
9004303064000	01.060	22
9004303065000	01.060	24
9004303082000	01.060	85
9004303084000	01.160	77
9004303085000	01.130	38
9004310036000	03.040	23
9004310043000	03.130	25
9004310051000	03.040	23
9004310067000	03.130	25
9004311109000	01.040	33
9004311160000	03.050	17
9004311199000	03.120	28
9004311201000	03.250	46
9004311202000	03.250	32
9004311211000	01.060	17
9004311222000	01.060	59
9004311229000	01.040	33
9004311230000	01.060	59
9004311308000	03.040	20
9004311309000	03.050	17
9004311329000	01.130	75
9004311330000	03.120	28
9004312001000	03.060	19
9004312033000	03.060	12
9004313008000	03.080	168
9004313015000	03.150	140
9004313015000	03.150	140
9004313021000	03.060	12
9004319006000	03.010	70
9004331025000	03.040	100
9004331029000	03.080	121
9004331032000	01.050	110
9004339029000	01.040	126
9004339029000	01.220	28
9004339029000	01.222	28
9004339029000	02.040	26
9004339041000	01.211	100
9004340004000	01.100	48
9004341002000	01.040	57
9004341011000	04.440	18
9004341011000	04.441	18
9004341011000	04.442	18
9004341011000	04.443	18
9004341015000	03.040	41
9004341035000	03.120	61
9004341035000	03.120	61
9004341041000	01.050	50
9004341041000	01.050	59
9004341052000	03.040	41
9004341052000	03.050	35
9004341070000	03.120	38
9004341071000	03.120	61
9004344012000	01.130	62
9004344013000	01.050	92
9004345010000	01.190	83
9004345018000	01.050	38
9004345031000	01.040	18
9004360003000	03.080	81
9004360003000	03.080	81
9004360003000	03.080	89
9004360004000	03.080	81
9004360011000	01.040	68
9004360035000	03.071	80
9004361013000	01.100	49
9004361016000	03.080	109
9004363048000	03.130	59
9004363136000	03.250	21
9004363136000	03.250	22
9004363137000	04.300	37
9004363138000	04.300	37
9004363144000	03.130	59
9004363147000	03.150	186
9004363147000	03.150	186
9004363165000	03.071	102
9004363205000	03.071	17
9004363221000	03.250	21
9004363221000	03.250	22
9004363222000	03.070	17
9004363223000	03.070	112
9004363224000	03.070	50
9004363226000	03.070	20
9004363242000	03.250	21
9004363242000	03.250	22
9004363243000	03.130	59
9004363246000	03.070	17
9004364034000	03.070	118
9004364059000	03.071	116
9004364061000	03.071	87
9004364078000	03.071	101
9004364095000	03.170	34
9004364095000	03.170	34
9004364106000	03.071	16
9004364117000	03.070	145
9004364118000	03.070	118

Code	Nr. der Tafel	Pos.
9004364119000	03.070	117
9004364120000	03.070	116
9004364128000	03.170	34
9004364128000	03.170	34
9004364128000	03.170	34
9004366013000	03.120	21
9004366024000	03.120	13
9004366025000	03.120	27
9004366065000	03.120	21
9004366066000	03.120	13
9004366067000	03.120	27
9004369017000	01.160	41
9004385001000	03.190	21
9004385002000	03.280	73
9004385070000	04.020	66
9004385070000	04.020	66
9004385070000	04.020	66
9004385070000	04.020	66
9004385070000	04.020	66
9004385070000	04.020	66
9004385070000	04.020	66
9004385083000	03.280	49
9004385137000	03.190	21
9004385142000	03.150	146
9004385142000	03.150	146
9004385143000	03.150	265
9004385143000	03.150	265
9004385158000	03.280	49
9004386005000	03.020	15
9004386005000	03.190	17
9004386033000	03.190	24
9004386048000	03.010	23
9004386049000	03.010	21
9004386050000	03.090	87
9004386077000	03.090	84
9004386101000	03.270	51
9004386105000	03.090	87
9004386115000	03.020	15
9004386115000	03.190	17
9004386116000	03.090	87
9004386117000	03.090	84
9004387002000	01.090	36
9004387066000	03.150	206
9004387109000	01.071	33
9004389068000	03.250	45
9004389104000	03.170	44
9004389115000	04.443	251
9004389126000	04.370	36
9004389126000	04.370	36
9004389126000	04.370	36
9004389126000	04.370	36
9004389126000	04.370	36
9004389126000	04.370	36
9004389126000	04.370	36
9004389126000	04.370	36
9004389126000	04.370	36
9004401014000	03.220	72
9004401067000	02.010	41
9004401076000	02.010	41
9004404054000	01.191	3
9004404054000	03.210	94
9004404081000	01.130	52
9004405080000	01.040	59
9004405144000	03.200	28
9004405179000	01.190	16
9004405217000	01.050	85
9004405225000	02.010	77
9004408001000	03.170	90
9004408001000	03.170	90
9004408001000	03.170	90
9004412033000	04.443	220
9004412045000	01.230	42
9004412045000	01.240	137
9004413024000	03.240	54
9004413024000	03.241	54
9004413024000	03.242	54
9004413034000	01.221	176
9004413050000	04.440	135
9004413053000	01.220	167
9004413053000	01.222	167
9004413053000	01.224	167
9004413053000	01.224	246
9004413081000	05.231	105
9004415002000	03.240	133
9004415002000	03.241	133
9004415002000	03.242	133
9004415002000	03.243	133
9004416001000	01.220	217
9004416001000	01.222	217
9004416001000	01.224	217
9004416001000	01.224	247
9004430026000	02.010	47
9004430120000	04.440	17
9004430120000	04.441	17
9004430120000	04.442	17
9004430120000	04.443	17
9004430122000	03.080	90
9004430156000	01.140	42
9004430156000	01.140	42
9004430178000	03.040	47
9004430178000	03.050	25
9004430178000	03.120	62
9004430178000	05.120	102
9004430186000	03.040	47
9004430186000	03.080	90
9004430186000	05.120	102
9004430186000	05.121	102
9004430234000	03.200	31
9004430236000	03.220	73
9004430245000	02.010	47
9004430263000	01.050	69
9004430281000	01.050	51
9004430281000	01.050	51
9004430294000	03.040	61
9004430295000	03.080	125
9004441090000	01.190	98
9004444002000	01.223	64
9004444003000	01.240	121
9004444004000	01.240	146
9004444005000	01.240	146
9004444006000	01.172	115
9004444013000	01.172	72
9004444015000	01.172	168
9004444016000	01.172	169
9004444017000	04.441	97
9004444017000	04.443	97
9004445566000	04.441	97
9004445566000	04.442	177
9004445567000	04.440	168
9004445567000	04.440	97
9004445567000	04.442	97
9004445672000	04.440	25
9004445672000	04.442	25
9004445963000	01.223	64
9004445968000	04.441	25
9004445979000	05.230	11
9004445979000	05.231	11
9004446059000	03.240	19
9004446059000	03.242	19
9004446371000	04.440	79
9004446371000	04.442	79
9004446394000	04.441	119
9004446455000	04.442	119
9004446458000	04.441	119
9004446458000	04.443	119
9004446462000	04.441	26
9004446462000	04.443	26
9004446642000	04.440	38
9004446643000	04.440	119
9004446643000	04.442	119
9004446644000	04.440	160
9004447001000	03.240	26
9004447001000	03.242	26
9004447040000	01.220	220
9004447040000	01.222	220
9004447041000	01.220	179
9004447041000	01.222	179
9004448066000	04.443	177
9004448161000	01.171	189
9004448435000	05.230	14
9004448435000	05.231	14
9004448436000	05.230	21
9004448437000	05.230	11
9004448437000	05.230	13
9004448437000	05.231	11
9004448438000	05.230	14
9004448438000	05.231	14
9004448455000	05.230	13
9004448461000	01.171	13
9004448461000	01.171	13
9004448461000	01.171	13
9004448461000	01.171	13
9004448461000	01.171	13
9004448527000	01.230	40
9004448528000	01.230	40
9004448529000	01.223	64
9004448537000	01.220	271
9004448538000	01.220	272
9004448541000	05.230	14
9004448541000	05.231	14
9004448542000	01.222	242
9004448542000	01.224	242
9004448543000	01.220	181
9004448543000	01.222	181
9004448545000	01.220	248
9004448546000	01.220	249
9004448547000	01.222	247
9004448547000	01.224	247
9004448549000	01.171	11
9004448583000	01.220	279
9004448583000	01.222	279
9004448610000	04.442	93
9004448619000	04.442	86
9004448620000	04.442	131
9004460114000	01.210	114
9004460114000	01.210	127
9004460114000	01.211	114

Code	Nr. der Tafel	Pos.
9004460114000	01.211	127
9004460114000	01.212	114
9004460114000	01.212	127
9004460115000	01.210	114
9004460115000	01.211	114
9004460115000	01.212	114
9004460117000	04.441	29
9004460118000	01.210	128
9004460118000	01.211	128
9004460118000	01.212	128
9004460119000	01.211	130
9004460119000	01.212	130
9004460123000	01.213	134
9004460124000	01.213	147
9004461193000	03.020	36
9004461193000	03.180	63
9004461193000	03.210	104
9004461229000	04.442	215
9004461272000	05.210	43
9004461363000	03.240	94
9004461363000	03.242	94
9004461364000	03.240	114
9004461364000	03.241	114
9004461364000	03.242	114
9004461364000	03.243	114
9004461389000	05.110	190
9004461389000	05.110	72
9004461407000	01.223	88
9004461419000	05.110	112
9004461419000	05.110	189
9004461420000	05.110	115
9004461420000	05.110	188
9004461421000	05.110	195
9004461421000	05.110	37
9004461423000	05.110	194
9004461423000	05.110	96
9004461426000	05.110	193
9004461426000	05.110	76
9004461432000	03.240	90
9004461432000	03.241	90
9004461432000	03.242	90
9004461432000	03.243	90
9004461435000	02.060	32
9004461439000	03.180	119
9004461452000	01.171	100
9004461458000	03.180	120
9004461458000	03.180	144
9004461459000	03.180	104
9004461461000	03.180	104
9004461461000	03.180	145
9004461468000	03.240	112
9004461468000	03.241	112
9004461468000	03.242	112
9004461468000	03.243	112
9004461506000	04.440	217
9004461506000	04.442	217
9004461520000	03.020	93
9004461542000	04.450	46
9004461625000	02.010	36
9004461635000	05.104	124
9004461678000	04.450	38
9004461687000	05.104	273
9004461687000	05.230	98
9004461687000	05.231	98
9004461688000	05.230	25
9004461689000	05.230	42
9004461690000	05.230	95

Code	Nr. der Tafel	Pos.
9004461706000	04.450	16
9004461715000	03.020	94
9004461718000	03.240	168
9004461718000	03.241	168
9004461718000	03.242	168
9004461718000	03.243	168
9004461744000	05.104	90
9004461766000	05.110	196
9004461766000	05.110	37
9004462142000	01.040	82
9004462157000	01.223	88
9004462159000	01.040	87
9004462170000	05.230	47
9004462174000	03.020	60
9004462287000	02.010	33
9004462289000	01.210	108
9004462292000	01.220	128
9004462292000	01.222	128
9004462292000	01.224	128
9004462292000	01.224	244
9004462304000	01.170	216
9004462305000	01.190	144
9004462312000	01.040	82
9004462322000	01.213	154
9004462323000	04.450	87
9004462324000	04.450	89
9004462325000	04.450	91
9004463232000	04.101	177
9004463232000	04.101	177
9004463259000	04.443	245
9004464002000	01.220	171
9004464002000	01.224	171
9004464002000	01.224	236
9004464038000	01.080	44
9004464039000	05.230	60
9004464040000	04.450	32
9004464050000	01.220	144
9004464050000	01.222	144
9004464050000	01.224	144
9004464050000	01.224	237
9004464072000	05.104	85
9004464072000	05.150	53
9004464083000	01.220	142
9004464083000	01.222	142
9004464083000	01.224	142
9004464083000	01.224	238
9004464092000	05.110	119
9004464092000	05.110	187
9004464102000	01.080	68
9004464107000	01.220	107
9004464107000	01.222	107
9004464107000	01.222	214
9004464107000	01.224	107
9004464107000	01.224	214
9004464107000	01.224	239
9004464108000	01.220	104
9004464108000	01.220	149
9004464108000	01.220	225
9004464108000	01.221	93
9004464108000	01.222	149
9004464108000	01.222	166
9004464108000	01.223	149
9004464108000	01.223	149
9004464108000	01.223	93
9004464108000	01.224	149
9004464108000	01.224	166
9004464108000	01.224	225

Code	Nr. der Tafel	Pos.
9004464108000	01.224	240
9004464108000	01.230	58
9004464108000	04.443	36
9004464110000	01.220	143
9004464110000	01.222	235
9004464110000	01.224	143
9004464110000	01.224	235
9004464110000	01.224	241
9004464151000	04.441	212
9004464157000	04.442	31
9004464168000	01.040	83
9004464181000	01.080	61
9004464182000	05.110	139
9004464182000	05.110	192
9004464182000	05.120	224
9004464183000	01.223	87
9004464190000	05.104	84
9004464191000	05.104	150
9004464194000	01.221	26
9004464194000	01.223	26
9004464232000	05.104	87
9004464233000	05.104	86
9004464234000	05.104	149
9004464240000	05.090	18
9004464240000	05.104	91
9004464258000	05.150	71
9004464329000	01.040	83
9004464333000	02.011	51
9004464350000	01.230	54
9004464402000	01.174	111
9004464456000	03.210	109
9004464457000	03.240	188
9004464457000	03.241	188
9004464457000	03.242	188
9004464457000	03.243	188
9004464482000	05.090	19
9004464484000	01.170	111
9004464484000	01.171	111
9004464484000	01.220	221
9004464484000	01.224	221
9004464484000	01.224	243
9004464484000	05.104	99
9004464520000	02.010	68
9004464520000	05.230	47
9004464552000	01.230	44
9004464553000	02.010	34
9004464556000	01.220	216
9004464556000	01.224	216
9004464556000	01.224	242
9004464558000	04.440	31
9004464566000	02.010	68
9004464580000	01.171	211
9004464600000	05.150	71
9004464601000	01.221	103
9004464601000	01.223	103
9004464601000	01.230	34
9004464602000	01.230	81
9004464605000	05.090	18
9004464619000	04.441	212
9004464629000	04.442	36
9004464644000	01.223	236
9004464669000	01.040	87
9004464685000	01.173	93
9004465038000	03.180	64
9004465417000	02.060	32
9004465441000	03.240	63
9004465441000	03.241	63

Code	Nr. der Tafel	Pos.
9004465441000	03.242	63
9004465441000	03.243	63
9004465465000	05.120	135
9004465513000	01.170	225
9004465513000	01.171	225
9004467025000	04.442	180
9004467025000	04.443	193
9004467027000	05.210	34
9004467029000	01.080	15
9004467032000	01.171	74
9004467032000	01.172	74
9004467038000	01.080	59
9004467076000	04.090	42
9004467105000	03.190	45
9004467122000	01.040	84
9004467122000	01.220	34
9004467122000	01.222	34
9004467122000	01.224	245
9004467122000	01.224	34
9004467126000	01.080	45
9004467126000	01.211	133
9004467126000	01.212	133
9004467134000	01.040	84
9004467134000	01.050	87
9004467146000	04.070	36
9004467157000	05.230	104
9004467161000	03.200	77
9004467161000	03.210	110
9004467164000	01.171	181
9004467190000	02.010	40
9004467190000	02.010	40
9004467190000	02.011	40
9004467190000	02.011	40
9004467190000	02.040	20
9004467190000	02.051	38
9004467190000	04.442	181
9004467190000	04.442	77
9004467190000	04.443	77
9004467194000	01.174	167
9004467195000	01.230	32
9004467195000	01.240	147
9004467228000	04.440	182
9004467228000	04.441	137
9004467228000	04.441	78
9004467228000	04.442	182
9004467228000	04.443	137
9004467228000	04.443	78
9004467229000	04.441	99
9004467229000	04.442	183
9004467229000	04.443	99
9004467243000	01.171	181
9004467243000	01.171	181
9004467243000	01.171	181
9004467243000	01.171	181
9004467271000	04.443	198
9004467279000	01.080	59
9004467288000	01.080	15
9004467301000	01.172	110
9004467301000	01.173	110
9004467304000	01.172	133
9004467304000	01.173	133
9004467305000	04.440	78
9004467305000	04.442	78
9004467322000	05.230	101
9004467322000	05.231	101
9004467322000	05.231	107
9004467323000	05.230	99

Code	Nr. der Tafel	Pos.
9004467323000	05.231	99
9004467333000	01.173	165
9004467341000	01.170	110
9004467341000	01.171	110
9004467341000	01.172	110
9004467354000	04.440	77
9004467354000	04.441	77
9004467358000	01.172	181
9004467360000	05.230	104
9004467360000	05.230	99
9004467360000	05.231	99
9004467361000	05.230	101
9004467361000	05.231	101
9004467371000	01.210	96
9004467372000	01.210	96
9004467372000	01.211	96
9004467372000	01.211	96
9004467372000	01.212	96
9004467372000	01.212	96
9004467435000	05.231	38
9004467436000	01.213	156
9004468043000	04.310	54
9004468043000	04.310	54
9004468075000	03.090	101
9004468076000	03.090	114
9004468083000	05.220	79
9004468084000	04.111	64
9004468084000	04.170	45
9004468091000	04.070	65
9004468091000	04.070	65
9004468091000	04.070	65
9004468091000	04.070	86
9004468091000	04.070	86
9004468108000	04.060	55
9004468109000	04.060	56
9004468117000	03.090	182
9004468131000	03.090	192
9004468200000	04.030	47
9004468201000	04.060	63
9004468231000	04.040	15
9004471225000	04.270	93
9004471225000	04.270	93
9004471225000	04.270	93
9004480086000	04.210	94
9004480086000	04.270	93
9004480086000	04.270	93
9004480086000	04.270	93
9004480086000	04.270	93
9004480086000	04.270	93
9004480123000	04.380	21
9004480161000	05.102	100
9004480161000	05.103	100
9004480352000	04.250	89
9004480352000	04.280	65
9004480370000	05.160	56
9004480377000	03.200	81
9004480378000	04.101	111
9004480391000	02.040	80
9004480393000	04.443	111
9004480396000	03.240	86
9004480396000	03.241	86
9004480396000	03.242	86
9004480396000	03.243	86
9004480402000	01.040	47
9004480409000	01.213	76
9004480491000	04.060	31
9004480594000	05.010	39

Code	Nr. der Tafel	Pos.
9004480595000	01.172	103
9004480596000	01.213	59
9004501003000	01.130	29
9004501152000	01.100	47
9004501153000	01.100	34
9004501163000	01.100	34
9004501370000	03.080	88
9004501377000	03.080	93
9004501449000	01.130	29
9004501455000	03.150	90
9004501544000	01.100	34
9004501547000	03.080	104
9004501573000	01.100	34
9004501674000	03.080	80
9004504002000	03.080	111
9004506132000	01.110	14
9004506182000	03.230	94
9004506183000	03.230	94
9004506185000	03.230	80
9004506233000	03.230	62
9004506241000	03.080	116
9004507001000	01.110	14
9004508181000	03.010	19
9004508190000	03.080	105
9004508213000	04.450	30
9004508215000	03.020	13
9004508216000	03.190	14
9004508281000	04.450	30
9004508316000	03.230	100
9004508317000	03.230	100
9004508332000	03.080	105
9004508333000	03.080	155
9004508350000	03.020	13
9004508351000	03.190	14
9004520089000	01.040	28
9004520089000	01.040	28
9004520104000	03.150	257
9004520104000	03.150	257
9004520107000	03.070	125
9004520125000	03.071	18
9004520125000	03.071	45
9004520126000	03.071	45
9004520127000	03.071	45
9004520157000	03.071	141
9004520189000	03.150	263
9004520189000	03.150	263
9004520192000	03.071	60
9004520263000	03.070	158
9004520264000	03.070	158
9004520265000	03.070	158
9004520266000	03.070	158
9004520267000	03.070	158
9004520268000	03.070	158
9004520270000	03.070	158
9004520271000	03.070	159
9004520272000	03.070	159
9004520273000	03.070	159
9004520274000	03.070	159
9004520275000	03.070	159
9004520277000	03.070	159
9004520278000	03.070	159
9004520279000	03.070	141
9004520280000	03.070	141
9004520281000	03.070	141
9004520282000	03.070	141
9004520283000	03.070	141
9004520284000	03.070	141

Code	Nr. der Tafel	Pos.
9004520285000	03.070	141
9004520286000	03.070	141
9004521157000	03.070	96
9004530013000	04.130	60
9004540022000	03.240	82
9004540022000	03.241	82
9004540022000	03.242	82
9004540022000	03.243	82
9004540073000	01.070	80
9004540073000	01.071	80
9004540074000	01.070	81
9004540074000	01.071	81
9004540127000	03.020	17
9004540166000	03.020	17
9004540195000	04.370	34
9004540195000	04.370	34
9004540195000	04.370	34
9004540195000	04.370	34
9004540195000	04.370	34
9004540195000	04.370	34
9004540195000	04.370	34
9004540195000	04.370	34
9004540195000	04.370	34
9004540195000	04.370	34
9004540195000	04.370	34
9004540195000	04.370	34
9004540196000	04.370	38
9004540196000	04.370	38
9004540196000	04.370	38
9004540196000	04.370	38
9004540196000	04.370	38
9004540196000	04.370	38
9004540196000	04.370	38
9004540196000	04.370	38
9004540196000	04.370	38
9004540196000	04.370	38
9004540196000	04.370	38
9004540196000	04.370	38
9004540196000	04.370	38
9004540196000	04.370	38
9004540196000	04.370	38
9004540196000	04.370	38
9004540196000	04.370	38
9004540196000	04.370	38
9004540196000	04.370	38
9004541138000	04.310	93
9004541144000	04.210	177
9004541144000	04.210	75
9004541150000	04.300	94
9004541178000	04.070	138
9004541217000	04.060	59
9004560136000	01.071	82
9004560155000	04.300	39
9004560199000	01.130	84
9004560215000	01.213	23
9004560227000	01.201	142
9004560252000	01.070	82
9004560260000	01.070	82
9004564243000	03.120	72
9004564244000	03.120	72
9004564245000	03.120	72
9004564246000	03.120	72
9004564247000	03.120	71
9004564248000	03.120	71

Code	Nr. der Tafel	Pos.
9004564249000	03.120	71
9004564250000	03.120	71
9004564251000	03.120	71
9004564252000	03.120	71
9004564253000	03.120	71
9004564253000	03.120	71
9004564508000	03.120	71
9004564509000	03.120	71
9004564510000	03.120	71
9004564511000	03.120	71
9004564512000	03.120	71
9004564513000	03.120	71
9004564514000	03.120	71
9004564515000	03.120	71
9004564516000	03.120	71
9004564517000	03.120	71
9004564518000	03.120	42
9004564519000	03.120	42
9004564520000	03.120	42
9004564521000	03.120	42
9004564522000	03.120	42
9004564523000	03.120	42
9004564524000	03.120	42
9004564525000	03.120	42
9004564526000	03.120	42
9004564527000	03.120	42
9004801021000	01.040	13
9004801022000	01.050	31
9004812006000	01.100	29
9004812011000	01.100	29
9004813008000	01.100	33
9004813009000	01.100	33
9004815004000	01.100	42
9004815005000	01.100	42
9004817015000	01.200	42
9004817015000	01.201	42
9004821014000	01.220	76
9004821014000	01.222	76
9004823006000	01.190	229
9004824005000	01.220	48
9004824005000	01.222	48
9004829032000	01.220	27
9004829032000	01.222	27
9004832049000	01.180	11
9004832050000	01.180	11
9004832089000	01.180	11
9004833056000	01.173	27
9004851054000	01.230	11
9004851135000	01.230	11
9004851136000	01.230	11
9004851137000	01.230	11
9004852084000	01.230	15
9004852104000	01.230	15
9004856121000	01.230	57
9004856122000	01.230	57
9004856129000	01.230	57
9004856130000	01.230	57
9004858211000	01.230	55
9004858212000	01.230	56
9004858213000	01.230	76
9004858289000	01.230	55
9004858290000	01.230	56
9004864252000	02.010	49
9004864253000	02.010	13
9004864254000	02.010	13
9004864255000	02.010	49
9004864283000	04.441	93

Code	Nr. der Tafel	Pos.
9004864283000	04.443	93
9004864314000	02.010	49
9004864315000	02.010	13
9004864316000	02.010	13
9004864323000	02.010	49
9004864324000	02.010	49
9004864326000	02.040	21
9004864346000	02.011	37
9004871008000	04.150	154
9004871033000	04.111	82
9004871062000	04.350	27
9004871098000	04.101	110
9004871099000	04.111	80
9004871101000	04.120	12
9004871101000	04.180	40
9004871101000	04.180	40
9004871101030	04.270	95
9004871101030	04.270	95
9004871101030	04.270	95
9004871138000	04.170	365
9004871142000	04.101	138
9004871142000	04.101	138
9004871142000	04.101	138
9004871153000	01.040	119
9004871154000	04.220	100
9004871161000	04.110	142
9004871171000	04.310	100
9004871176000	05.231	54
9004874004000	04.101	221
9004874004000	04.111	154
9004874004000	04.150	243
9004874004000	04.150	375
9004874004000	04.150	480
9004874004000	04.150	480
9004874004000	04.150	480
9004874004000	04.150	480
9004874004000	05.120	497
9004874005000	04.150	242
9004874010010	04.160	18
9004874010020	04.160	18
9004874010040	04.160	18
9004874010070	04.160	18
9004874010080	04.160	18
9004874011000	04.101	204
9004874011000	04.420	66
9004874011000	04.420	66
9004874011000	04.420	66
9004874013000	04.100	222
9004874013000	04.100	301
9004874013000	04.350	27
9004874013000	04.350	27
9004874013000	04.350	27
9004874013000	04.350	27
9004874013000	04.350	27
9004874013000	04.350	27
9004874025000	04.150	244
9004874029000	04.360	31
9004874031000	04.270	26
9004874031000	04.310	70
9004874047000	04.100	341
9004874058000	04.150	160
9004876010000	04.210	170
9004902019000	03.140	35
9004911033000	03.140	26
9004911033000	03.140	26
9004911033000	03.140	26
9004911033000	03.140	26

Code	Nr. der Tafel	Pos.
9004911033000	03.140	26
9004911033000	03.140	26
9004911036000	03.140	26
9004912035000	03.250	29
9004912044000	03.130	32
9004912054000	03.130	32
9004914100000	03.140	41
9004914101000	03.140	41
9004914102000	03.140	41
9004914103000	03.140	41
9004914104000	03.140	41
9004914105000	03.140	41
9004914106000	03.140	41
9004914107000	03.140	41
9004914108000	03.140	41
9004914109000	03.140	41
9004914110000	03.140	41
9004915026000	03.040	58
9004915026000	03.080	11
9004915026000	03.120	97
9004915042000	03.120	114
9004915043000	03.120	63
9004915049000	03.120	63
9004922111000	03.240	61
9004922111000	03.242	61
9004922112000	03.240	61
9004922112000	03.242	61
9004922154000	03.241	26
9004922154000	03.243	26
9004922166000	03.241	61
9004922166000	03.243	61
9004922167000	03.241	61
9004922167000	03.243	61
9004940032000	05.104	62
9004940035000	05.104	62
9004940036000	05.104	62
9004940037000	05.104	62
9004950071000	05.010	38
9004950071000	05.010	38
9004950071000	05.010	38
9004950074000	05.010	38
9004950075000	05.010	38
9004951007000	05.200	15
9004951058000	05.120	295
9004951058000	05.120	94
9004951103000	05.010	41
9004951103000	05.010	41
9004951103000	05.010	41
9004951105000	05.010	41
9004951105000	05.010	41
9004982032000	05.100	19
9004982032000	05.102	19
9004982033000	05.101	19
9004982033000	05.101	19
9004982033000	05.103	19
9004982033000	05.103	19
9004982060000	05.090	44
9004987004000	05.120	124
9004987004000	05.120	384
9004987009000	05.120	124
9004987009000	05.120	384
9009900926000	01.260	44
9009900926000	01.260	44
9009904921000	01.260	83
9009904921000	01.260	83
9009905178000	01.260	60
9009905178000	01.260	60

Code	Nr. der Tafel	Pos.
9009907047000	01.260	70
9009907047000	01.260	70
9009910134000	01.260	66
9009910134000	01.260	66
9009912405000	01.260	62
9009912405000	01.260	62
9111140825000	03.150	271
9111571030000	03.260	95
9111571030000	03.260	98
9117171255000	03.260	89
9151140610000	01.210	255
9151140610000	01.213	255
9151160814000	01.080	69
9151160814000	01.223	238
9151160814000	02.040	91
9151160816000	01.060	103
9151160816000	01.100	77
9151160816000	01.191	11
9151161016000	01.191	13
9151161020000	01.060	108
9151161020000	01.120	38
9151161020000	01.191	12
9151161025000	01.100	74
9161140610000	03.040	107
9161140612000	04.320	104
9161140612000	04.440	218
9161140612000	04.450	120
9161140614000	02.060	33
9161140614000	04.300	102
9161140620000	01.040	128
9161140628000	01.130	89
9161140812000	01.190	353
9161140814000	05.190	18
9161140816000	01.160	87
9161140816000	01.170	268
9161140816000	01.171	250
9161140816000	03.190	52
9161140825000	01.160	86
9161140830000	01.260	18
9161140830000	01.261	18
9161140830000	01.262	18
9161140835000	01.060	97
9161140835000	02.020	24
9161140850000	01.060	94
9161160610000	01.160	89
9161160612000	01.210	256
9161160612000	01.213	256
9161160612000	01.220	280
9161160612000	01.222	278
9161160612000	03.060	30
9161160612000	03.150	278
9161160612000	03.180	146
9161160612000	03.240	264
9161160612000	03.241	191
9161160612000	03.241	193
9161160612000	03.242	211
9161160612000	03.243	211
9161160614000	01.130	85
9161160614000	01.130	88
9161160614000	03.180	152
9161160614000	03.240	267
9161160614000	03.241	194
9161160614000	03.242	215
9161160614000	03.243	214
9161160614000	03.244	246
9161160614000	04.320	101
9161160616000	03.060	31

Code	Nr. der Tafel	Pos.
9161160620000	01.040	134
9161160620000	01.050	127
9161160620000	01.060	107
9161160620000	01.130	91
9161160625000	03.080	172
9161160640000	01.130	92
9161160660000	01.040	131
9161160812000	01.060	105
9161160812000	01.130	94
9161160814000	01.050	113
9161160814000	01.060	100
9161160814000	01.070	94
9161160816000	01.174	168
9161160816000	03.244	238
9161160818000	03.090	213
9161160820000	01.040	138
9161160820000	03.010	73
9161160820000	03.010	74
9161160820000	03.090	205
9161160822000	01.171	242
9161160825000	01.130	86
9161160825000	01.140	54
9161160825000	01.190	349
9161160825000	01.191	15
9161160825000	03.090	203
9161160830000	01.160	85
9161160830000	01.160	88
9161160830000	01.190	351
9161160830000	03.040	122
9161160835000	01.040	130
9161160840000	01.040	140
9161160840000	01.160	84
9161160840000	01.201	156
9161160840000	01.201	159
9161160845000	01.191	16
9161160845000	03.244	239
9161160855000	02.040	95
9161161025000	01.070	86
9161161025000	01.070	90
9161161050000	01.262	115
9161161055000	03.040	104
9161161055000	03.040	121
9161161055000	03.050	40
9161161260000	03.040	120
9161260612000	01.221	203
9161260612000	05.120	619
9161260814000	03.040	114
9161260820000	03.050	44
9161260820000	03.070	165
9161260820000	03.080	186
9161260835000	01.190	354
9161260840000	03.040	118
9161260850000	02.040	90
9161260860000	03.040	119
9161261015000	01.070	95
9161261015000	01.071	95
9161261020000	05.090	49
9161261021000	01.071	97
9161261035000	01.070	85
9161261035000	01.070	95
9161261035000	01.201	160
9161261035000	03.050	42
9161261040000	03.050	41
9161261055000	01.071	106
9161941220000	01.170	263
9161941220000	01.171	248
9161961255000	03.040	105

Code	Nr. der Tafel	Pos.
9161961255000	03.040	116
9162140610000	04.150	481
9162140610000	04.170	366
9162140610000	04.240	131
9162140610000	04.260	66
9162140610000	04.260	68
9162140610000	04.260	69
9162140610000	04.290	30
9162140610000	04.290	31
9162140612000	04.111	389
9162140614000	04.240	132
9162140816000	04.300	106
9162140825000	03.020	105
9162160620000	04.300	101
9163140612000	04.210	173
9163140616000	04.070	210
9163140620000	04.010	97
9163140620000	04.070	214
9163160612000	01.210	254
9163160612000	01.211	237
9163160612000	01.213	254
9165140610000	04.220	104
9165140610000	04.230	121
9165140612000	01.040	137
9165140612000	01.050	111
9165140612000	01.170	262
9165140612000	01.171	247
9165140612000	01.173	288
9165140612000	01.173	291
9165140612000	01.190	360
9165140612000	01.210	261
9165140612000	04.210	165
9165140612000	04.441	237
9165140612000	04.443	256
9165140612000	05.020	37
9165140612000	05.102	290
9165140612000	05.103	290
9165140612000	05.103	290
9165140612000	05.121	620
9165140612000	05.230	108
9165140612000	05.230	112
9165140612000	05.231	112
9165140614000	01.230	82
9165140614000	02.010	85
9165140614000	03.120	140
9165140614000	04.030	76
9165140614000	04.070	217
9165140614000	04.210	176
9165140614000	04.220	103
9165140614000	04.380	49
9165140614000	04.450	119
9165140614000	05.120	614
9165140614000	05.140	49
9165140614000	05.231	113
9165140616000	01.170	260
9165140616000	01.173	286
9165140616000	02.011	69
9165140616000	03.020	107
9165140616000	03.020	108
9165140616000	04.380	52
9165140616000	04.440	219
9165140616000	04.441	238
9165140616000	04.442	218
9165140616000	04.443	253
9165140616000	05.010	87
9165140616000	05.110	191
9165140616000	05.120	615

Code	Nr. der Tafel	Pos.
9165140616000	05.121	615
9165140620000	01.171	241
9165140620000	04.443	252
9165140620000	05.150	72
9165140814000	04.111	391
9165140816000	04.020	76
9165140816000	04.110	329
9165140816000	04.320	100
9165140816000	04.320	99
9165140818000	01.170	269
9165140818000	01.171	249
9165140818000	01.171	252
9165140818000	01.172	258
9165140820000	04.100	406
9165140820000	04.100	412
9165140820000	04.210	169
9165140820000	04.210	174
9165140820000	04.210	179
9165140820000	04.350	69
9165140822000	04.020	70
9165140825000	04.020	68
9165140825000	04.020	75
9165140914000	04.030	79
9165141016000	05.104	293
9165141025000	04.210	175
9165141025000	04.210	178
9165141025000	04.210	180
9165141028000	04.210	167
9165160610000	03.241	195
9165160610000	03.242	214
9165160610000	03.243	213
9165160612000	01.210	260
9165160612000	01.211	242
9165160612000	01.212	234
9165160612000	03.210	129
9165160612000	03.210	130
9165160612000	05.104	295
9165160616000	01.212	233
9165160616000	02.020	25
9165160618000	01.213	255
9165160618000	01.213	256
9165160620000	03.200	90
9165160620000	03.200	95
9165160622000	01.173	289
9165160625000	01.211	241
9165160625000	01.212	231
9165160814000	01.210	262
9165160814000	01.212	232
9165160814000	01.213	259
9165160814000	01.221	202
9165160814000	04.220	102
9165160818000	03.180	149
9165160820000	01.140	55
9165160820000	03.190	51
9165160820000	03.190	56
9165160820000	04.440	220
9165160822000	03.180	150
9165160825000	01.071	102
9165160825000	01.130	87
9165160830000	03.240	265
9165160830000	03.241	192
9165160830000	03.242	212
9165160830000	03.242	213
9165160830000	03.243	212
9165160830000	04.112	254
9165160840000	04.112	253
9165160850000	04.112	252

Code	Nr. der Tafel	Pos.
9165160860000	04.112	251
9165161045000	01.250	111
9165161060000	01.110	22
9165260612000	01.170	264
9165260612000	01.170	267
9165260612000	01.171	243
9165260612000	01.171	244
9165260612000	01.172	257
9165260612000	01.190	355
9165260616000	03.040	110
9165260616000	04.090	101
9166140612000	03.090	196
9166140612000	03.090	207
9166140612000	04.101	406
9166140612000	04.441	236
9166140612000	04.443	254
9166140616000	04.030	83
9166140616000	04.070	212
9166140616000	04.120	38
9166140616000	04.220	101
9166140616000	04.300	98
9166140616000	04.300	99
9166140625000	01.171	254
9166140820000	04.100	411
9166140820000	04.100	418
9166160616000	01.060	96
9166160625000	01.060	95
9166160645000	01.060	102
9166160820000	04.230	120
9166160820000	04.300	100
9166160820000	04.442	219
9166560616000	05.210	67
9166660625000	02.010	87
9212240832000	01.190	350
9212260816000	01.130	98
9212260816000	01.130	99
9212260822000	01.190	356
9212260835000	01.190	357
9212260850000	01.191	9
9213260825000	01.040	139
9213260825000	01.040	143
9321913005000	04.450	117
9321915016000	05.200	70
9331215012000	05.200	69
9331315012000	05.020	39
9331515010000	04.450	123
9331515010000	05.110	184
9331536016000	04.370	45
9331913012000	03.150	268
9331914008000	02.050	100
9331914008000	02.051	100
9331914025000	01.250	107
9331915010000	01.230	84
9331915014000	05.120	617
9338115010000	02.051	101
9338115010000	04.440	222
9338115010000	04.441	240
9338115010000	04.442	221
9338115010000	04.443	257
9338116008000	03.180	151
9338116008000	04.280	66
9338515010000	04.300	104
9338516012000	05.230	111
9338516014000	04.210	168
9338516016000	04.111	388
9351014010000	03.160	72
9351014020000	05.080	34

Code	Nr. der Tafel	Pos.
9351055030000	05.050	85
9352014014000	04.210	172
9353055012000	04.250	97
9354014020000	03.150	266
9354015010000	05.102	291
9354015010000	05.103	291
9354015010000	05.103	291
9354015014000	04.350	68
9354016012000	04.280	71
9354054012000	04.070	216
9354056020000	04.250	94
9356055012000	04.380	47
9356055014000	04.160	44
9356715012000	04.070	218
9356715012000	04.400	25
9356715014000	01.213	254
9356715014000	04.070	209
9356715014000	05.210	70
9356715016000	04.030	81
9356715016000	05.070	61
9356755014000	04.070	211
9356755014000	04.420	76
9356755014000	05.020	38
9356755014000	05.110	186
9356755014000	05.220	113
9356755016000	05.220	112
9356855012000	04.060	86
9356855012000	04.060	89
9356855012000	04.060	91
9359016014000	04.010	98
9359016014000	04.120	39
9411040600000	03.020	106
9411040600000	03.180	147
9411040600000	04.220	105
9411040800000	01.190	352
9411040800000	01.260	112
9411040800000	01.261	112
9411040800000	01.262	116
9411040800000	03.150	273
9411040800000	03.151	84
9411040800000	03.190	54
9411040800000	03.244	244
9411041000000	01.070	83
9411041000000	01.071	83
9411051000000	03.280	111
9411051000000	03.280	115
9411071000000	03.280	112
9411541200000	03.280	104
9411541200000	03.280	116
9411551200000	03.040	106
9411551200000	03.040	113
9411551200000	03.260	86
9411571200000	03.260	88
9412040800000	03.090	199
9412040800000	03.090	211
9412040800000	03.210	127
9412541400000	03.170	95
9413060600000	01.060	106
9418040600000	01.210	258
9418040600000	01.211	238
9418040600000	01.213	258
9418040800000	01.200	156
9418041000000	04.210	181
9418401401000	03.150	276
9427100800000	04.020	67
9427100800000	04.020	73
9451100800000	01.260	113

Code	Nr. der Tafel	Pos.
9451100800000	01.261	113
9451100800000	01.261	114
9451100800000	01.262	113
9451100800000	01.262	117
9451100800000	03.090	198
9451100800000	03.090	210
9451100800000	03.150	272
9451100800000	03.151	85
9451101000000	01.070	84
9451101000000	01.071	100
9451101000000	03.120	143
9451101000000	03.280	114
9451101200000	03.160	74
9451101200000	03.280	105
9451101200000	03.280	109
9451201000000	03.110	68
9451201000000	03.280	113
9451201200000	03.260	87
9451201200000	03.260	90
9451201200000	03.260	94
9451201200000	03.280	117
9453100600000	03.080	171
9453100800000	03.010	75
9453100800000	03.080	180
9453100800000	03.190	55
9461110300000	02.030	366
9461210400000	05.110	69
9461210400000	05.110	69
9461210601000	05.230	110
9461211001000	01.070	88
9461211001000	01.071	99
9461310600000	01.060	104
9461310800000	03.090	197
9461310800000	03.090	200
9461310800000	03.090	209
9461410800000	03.090	204
9461410800000	03.190	58
9516110413000	01.100	71
9533206016000	04.441	93
9533306020000	04.443	168
9533306060000	04.440	168
9533306060000	04.442	168
9533306100000	04.440	120
9533306100000	04.440	93
9533406050000	04.443	168
9538102015000	03.190	53
9538102520000	03.170	96
9538102525000	01.130	90
9538102535000	01.130	101
9541119995000	01.220	278
9541119995000	01.222	280
9541119995000	01.223	237
9611110360000	01.040	117
9611110360000	01.050	60
9611110380000	01.210	128
9611110380000	01.211	128
9611110380000	01.212	128
9611110530000	04.441	29
9611110530000	04.443	29
9611110730000	01.213	191
9613230600000	04.440	181
9613241300000	01.172	133
9613241300000	01.223	69
9613341100000	05.230	104
9613541100000	02.010	72
9613541100000	02.010	83
9613541100000	02.040	20

Code	Nr. der Tafel	Pos.
9613541100000	04.440	183
9613541100000	04.440	183
9613541100000	04.440	183
9613541100000	04.442	183
9613541100000	04.442	183
9613541100000	04.442	183
9613541100000	04.443	183
9613541100000	04.443	183
9615002200000	03.071	125
9615103200000	03.200	88
9615103500000	03.150	222
9616000700000	04.450	82
9616000800000	04.020	22
9616000800000	04.020	22
9616000800000	04.020	22
9616000800000	04.020	22
9616000800000	04.020	22
9616000800000	04.020	22
9616000800000	04.020	22
9616000800000	04.020	22
9616001200000	03.080	85
9616001500000	03.150	260
9622130705000	03.240	92
9622130705000	03.241	92
9622130705000	03.242	92
9622130705000	03.243	92
9622130705000	04.443	248
9641111400000	01.190	21
9641112200000	01.040	20
9641112500000	01.190	21
9641113500000	01.040	20
9641142500000	01.050	32
9641143000000	01.050	33
9641144000000	01.040	21
9645100600000	03.170	90
9645100600000	03.170	90
9671119014000	03.090	140
9671119025000	03.150	214
9671119025000	03.150	214
9671124020000	03.060	14
9671124020000	03.060	14
9671135071000	01.140	43
9671135071000	01.140	43
9672119009000	01.050	89
9675124037000	03.200	85
9710006228000	03.071	93
9710306204000	03.070	93
9715306322000	03.071	50
9913211050000	05.040	53
9913211210000	05.020	17
9913211210000	05.030	44
9913211210000	05.050	77
9913211210000	05.060	35
9913212034000	05.110	24
9913212034000	05.110	24
9913212050000	05.070	59
9913221210000	05.050	79
9955620051000	05.231	114
9955620136000	05.230	13
9955620211000	05.231	28
9955620271000	05.230	14
9955620271000	05.231	14
9955620271000	05.231	28
B005359	04.111	126
B007290	04.111	126
C274587Z01000	04.090	69
D8516887Z04	05.120	535

Code	Nr. der Tafel	Pos.
D8594087Z02	05.120	73
D9004940019	05.104	62
D9161260616	03.050	43
D9161961220	01.170	266
D9461410600	04.220	107

Einheit	Motor
Code	01.010
Beschreibung	Motor
Inspektion	1

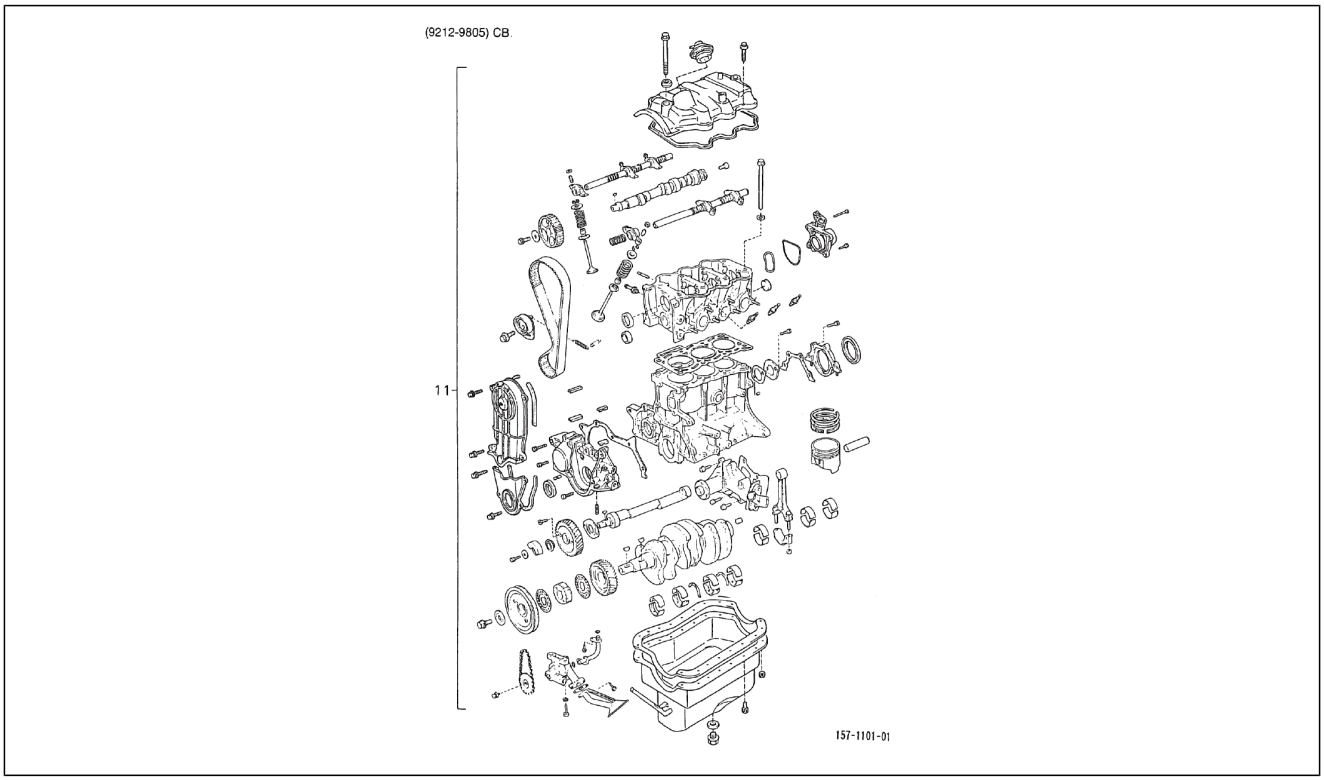

Pos.	Code	Beschreibung	Menge	Varianten
11	1901087741000	Motor komplett	1	**Technische Spezifikation:**CB41-Motor (1000 cm3)/CB41-Engine (1000 cc)[CB41] 2-Radantrieb/2 Wheel drive[S85]
11	1901087748000	Motor komplett	1	**Technische Spezifikation:**CB42-Motor (1000 cm3)/CB42-Engine (1000 cc)[CB42] 2-Radantrieb/2 Wheel drive[S85]

Einheit	Motor
Code	01.020
Beschreibung	-
Inspektion	1

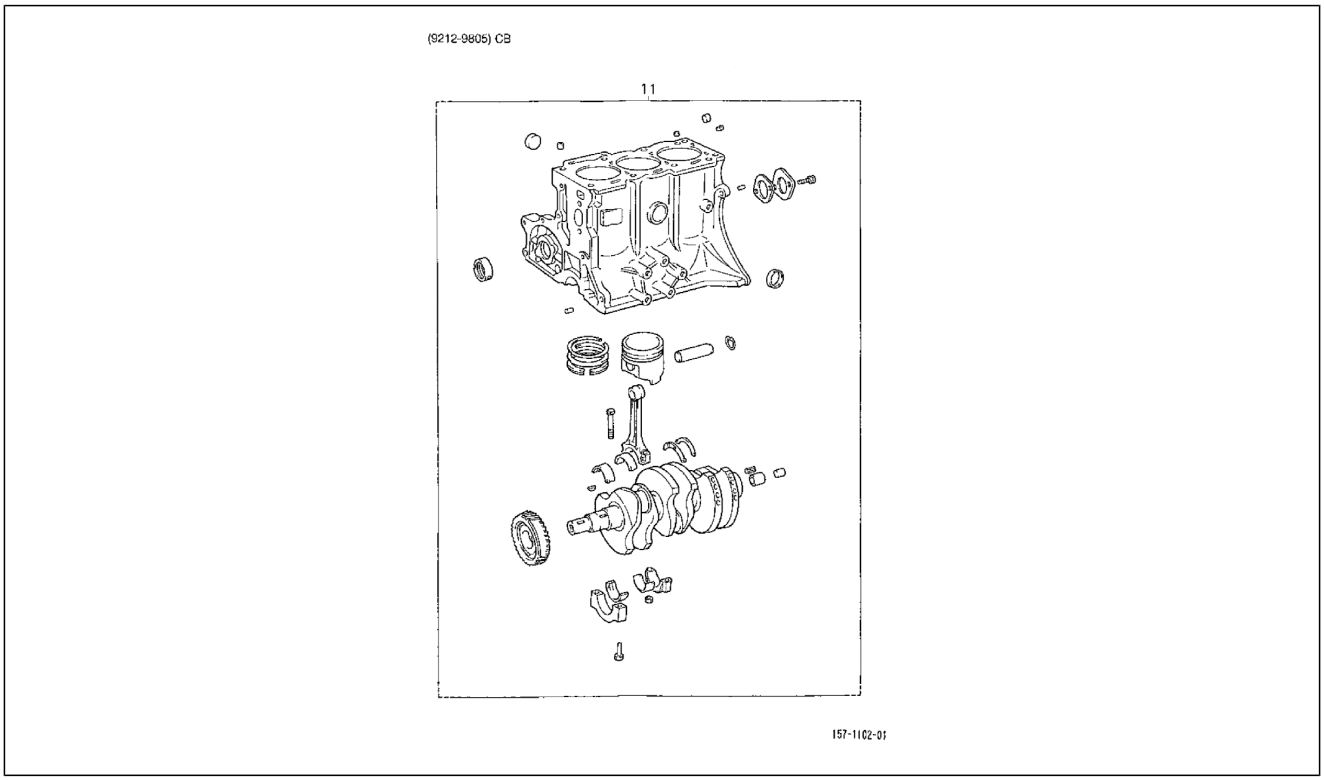

Pos.	Code	Beschreibung	Menge	Varianten
11	1140087760000	-	1	**Technische Spezifikation:**[CB#]2-Radantrieb/2 Wheel drive[S85]

Einheit	Motor
Code	01.030
Beschreibung	Dichtungen (satz)
Inspektion	1

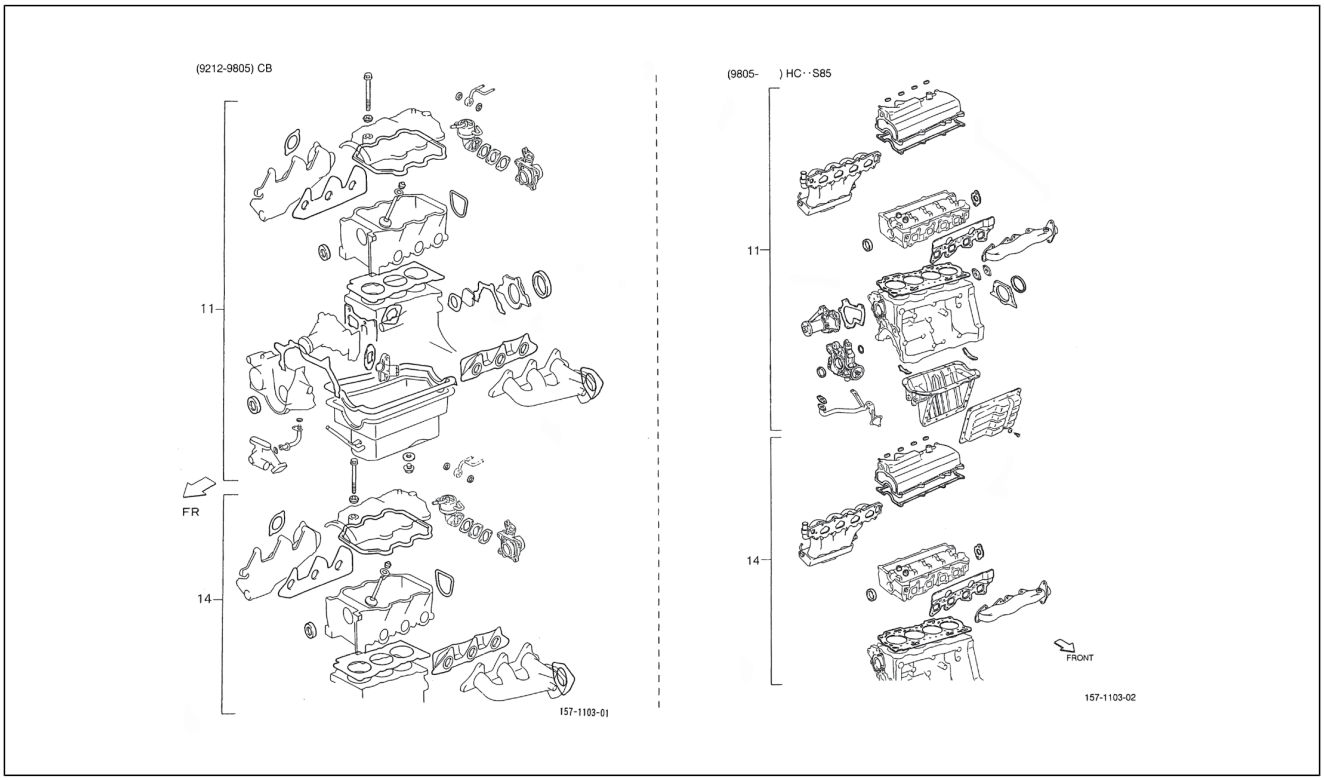

Pos.	Code	Beschreibung	Menge	Varianten
11	0411187150000	Satz Dichtungen Revision Motor	1	**Technische Spezifikation:**HCE-Motor (1300 cm3)/HCE-Engine (1300 cc)[HCE] 2-Radantrieb/2 Wheel drive[S85]
11	0411187159000	Satz Dichtungen Revision Motor	1	**Technische Spezifikation:**HCE-Motor (1300 cm3)/HCE-Engine (1300 cc)[HCE] 2-Radantrieb/2 Wheel drive[S85]
11	0411187F23000	Satz Dichtungen Revision Motor	1	**Technische Spezifikation:**CB41-Motor (1000 cm3)/CB41-Engine (1000 cc)[CB41] 2-Radantrieb/2 Wheel drive[S85]
11	0411187F67000	Satz Dichtungen Revision Motor	1	**Technische Spezifikation:**CB42-Motor (1000 cm3)/CB42-Engine (1000 cc)[CB42] 2-Radantrieb/2 Wheel drive[S85]
14	0411287153000	Kit Dichtungen Ventileinschleifen (Umfasst nicht die Kopfdichtung)	1	**Technische Spezifikation:**HCE[HC] HCE-Motor (1300 cm3)/HCE-Engine (1300 cc)[HCE] 2-Radantrieb/2 Wheel drive[S85]
14	0411287144000	Dichtungen (satz)	1	**Technische Spezifikation:**HCE[HC] HCE-Motor (1300 cm3)/HCE-Engine (1300 cc)[HCE] 2-Radantrieb/2 Wheel drive[S85]
14	0411287764000	Dichtungssatz	1	**Technische Spezifikation:**CB41-Motor (1000 cm3)/CB41-Engine (1000 cc)[CB41] 2-Radantrieb/2 Wheel drive[S85]
14	0411287780000	Dichtungssatz	1	**Technische Spezifikation:**CB42-Motor (1000 cm3)/CB42-Engine (1000 cc)[CB42] 2-Radantrieb/2 Wheel drive[S85]

Einheit	Motor
Code	01.040
Beschreibung	Zylinderkopf
Inspektion	1

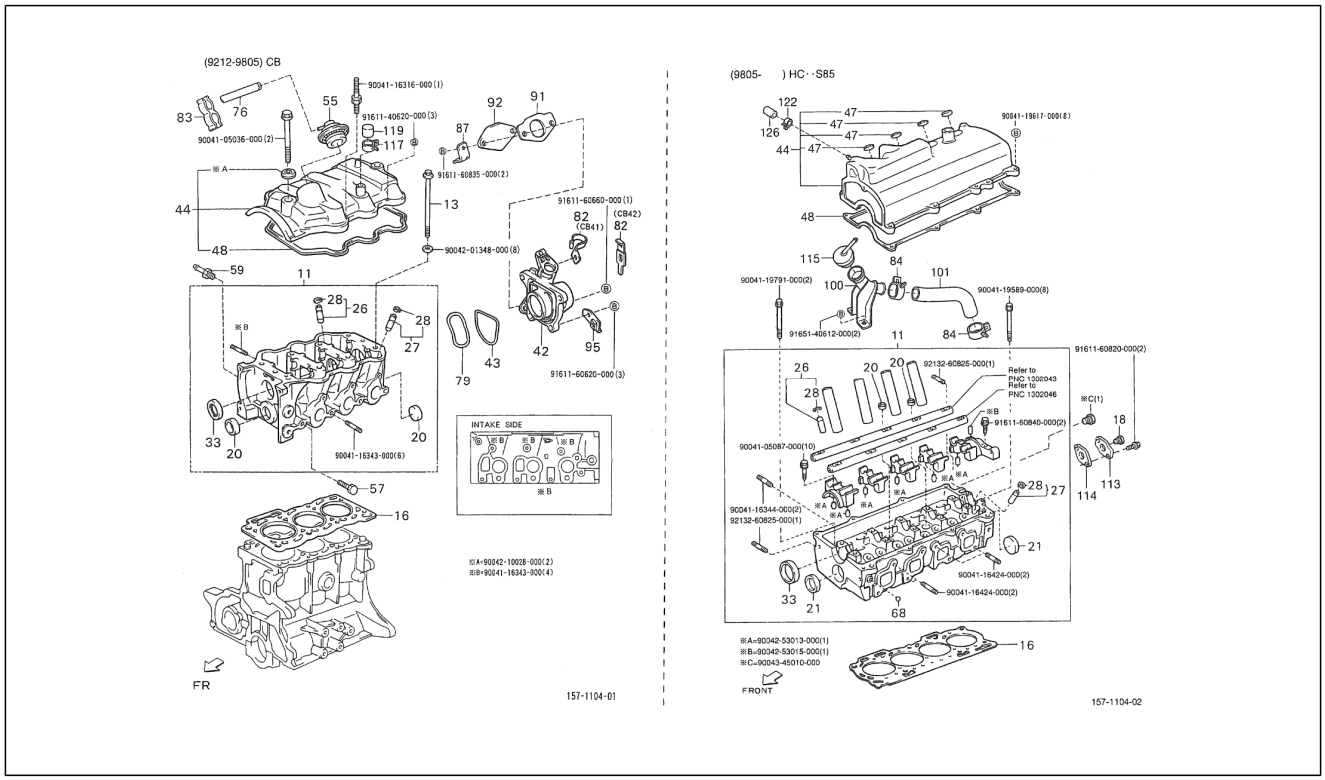

Pos.	Code	Beschreibung	Menge	Varianten
11	1110187F92000	Zylinderkopf	1	**Technische Spezifikation:**CB41-Motor (1000 cm3)/CB41-Engine (1000 cc)[CB41] 2-Radantrieb/2 Wheel drive[S85]
11	1110187749000	Zylinderkopf	1	**Technische Spezifikation:**CB42-Motor (1000 cm3)/CB42-Engine (1000 cc)[CB42] 2-Radantrieb/2 Wheel drive[S85]
11	1110187119000	Zylinderkopf	1	**Technische Spezifikation:**HCE[HC] HCE-Motor (1300 cm3)/HCE-Engine (1300 cc)[HCE] 2-Radantrieb/2 Wheel drive[S85]
13	9004801021000	Schraubbolzen M10x160	1	**Technische Spezifikation:**CB41, CB42[CB] 2-Radantrieb/2 Wheel drive[S85]
16	1111587501000	Zylinderkopfdichtung	1	**Technische Spezifikation:**HCE[HC] HCE-Motor (1300 cm3)/HCE-Engine (1300 cc)[HCE] 2-Radantrieb/2 Wheel drive[S85]
16	1111587729000	Dichtung	1	**Technische Spezifikation:**CB41-Motor (1000 cm3)/CB41-Engine (1000 cc)[CB41] 2-Radantrieb/2 Wheel drive[S85]
16	1111587731000	Dichtung	1	**Technische Spezifikation:**CB42-Motor (1000 cm3)/CB42-Engine (1000 cc)[CB42] 2-Radantrieb/2 Wheel drive[S85]
18	9004345031000	Deckel	1	**Technische Spezifikation:**HCE[HC] HCE-Motor (1300 cm3)/HCE-Engine (1300 cc)[HCE] 2-Radantrieb/2 Wheel drive[S85]
20	9641112200000	Deckel	2	**Technische Spezifikation:**HCE[HC] HCE-Motor (1300 cm3)/HCE-Engine (1300 cc)[HCE] 2-Radantrieb/2 Wheel drive[S85]
20	9641113500000	Deckel	2	**Technische Spezifikation:**CB41, CB42[CB] 2-Radantrieb/2 Wheel drive[S85]
21	9641144000000	Deckel	2	**Technische Spezifikation:**HCE[HC] HCE-Motor (1300 cm3)/HCE-Engine (1300 cc)[HCE] 2-Radantrieb/2 Wheel drive[S85]
26	1112487701000	Buchse	3	**Technische Spezifikation:**CB41, CB42[CB] 2-Radantrieb/2 Wheel drive[S85]
26	1112487101000	Buchse	8	**Technische Spezifikation:**HCE[HC] HCE-Motor (1300 cm3)/HCE-Engine (1300 cc)[HCE] 2-Radantrieb/2 Wheel drive[S85]

Einheit	Motor
Code	01.040
Beschreibung	Zylinderkopf
Inspektion	1

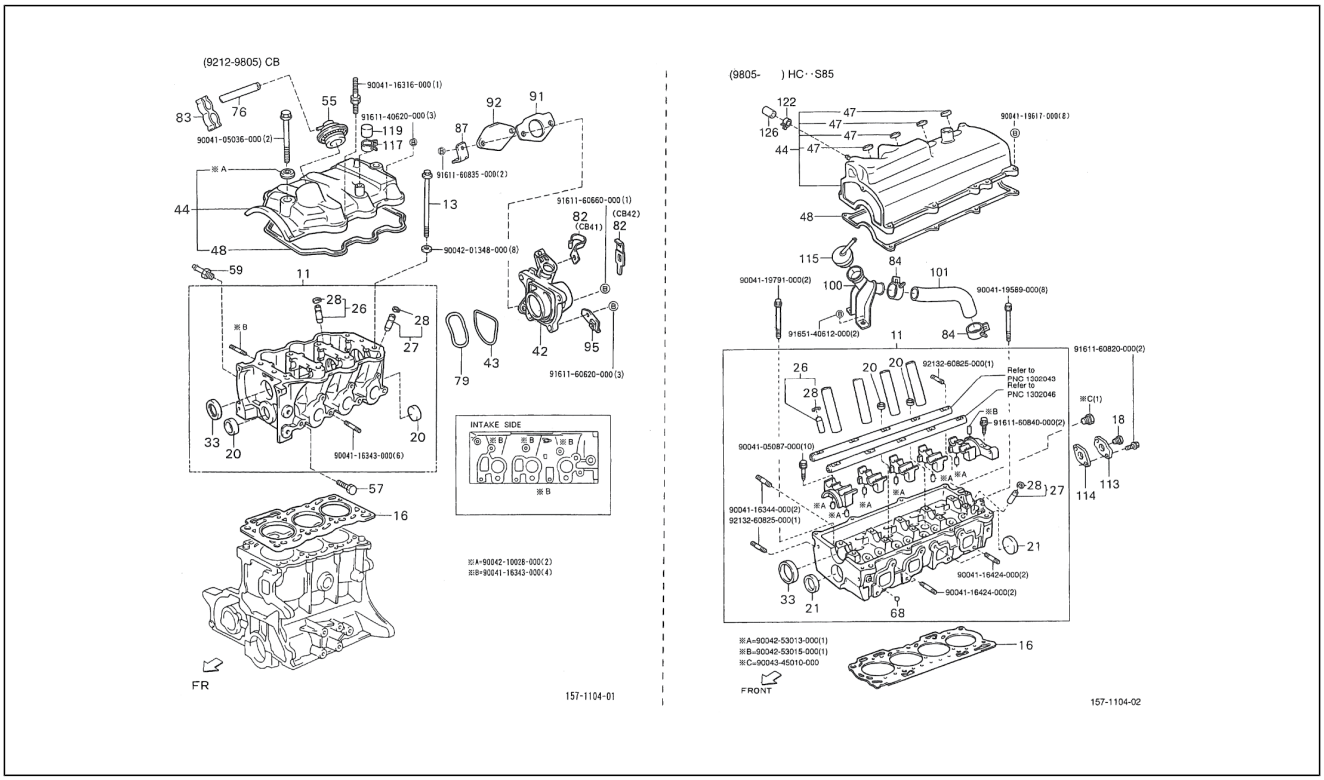

Pos.	Code	Beschreibung	Menge	Varianten
27	1112487701000	Buchse	3	**Technische Spezifikation:**CB41, CB42[CB] 2-Radantrieb/2 Wheel drive[S85]
27	1112887101000	Buchse	8	**Technische Spezifikation:**HCE[HC] HCE-Motor (1300 cm3)/HCE-Engine (1300 cc)[HCE] 2-Radantrieb/2 Wheel drive[S85]
28	9004520089000	Ring	8	**Technische Spezifikation:**HCE[HC] HCE-Motor (1300 cm3)/HCE-Engine (1300 cc)[HCE] 2-Radantrieb/2 Wheel drive[S85]
28	9004520089000	Ring	6	**Technische Spezifikation:**CB41-Motor (1000 cm3)/CB41-Engine (1000 cc)[CB41] 2-Radantrieb/2 Wheel drive[S85]
33	9004311109000	Dichtring	1	**Technische Spezifikation:**CB41, CB42[CB] 2-Radantrieb/2 Wheel drive[S85]
33	9004311229000	Gasket ring	1	**Technische Spezifikation:**HCE[HC] HCE-Motor (1300 cm3)/HCE-Engine (1300 cc)[HCE] 2-Radantrieb/2 Wheel drive[S85]
42	1119687713000	Sitz	1	**Technische Spezifikation:**CB41-Motor (1000 cm3)/CB41-Engine (1000 cc)[CB41] 2-Radantrieb/2 Wheel drive[S85]
42	1119687714000	-	1	**Technische Spezifikation:**CB42-Motor (1000 cm3)/CB42-Engine (1000 cc)[CB42] 2-Radantrieb/2 Wheel drive[S85]
43	9004301037000	Dichtring	1	**Technische Spezifikation:**CB41, CB42[CB] 2-Radantrieb/2 Wheel drive[S85]
44	1120187788000	Kopfdeckel	1	**Technische Spezifikation:**CB41, CB42[CB] 2-Radantrieb/2 Wheel drive[S85]
44	1120187122000	Zylinderkopfdeckel	1	**Technische Spezifikation:**HCE[HC] HCE-Motor (1300 cm3)/HCE-Engine (1300 cc)[HCE] 2-Radantrieb/2 Wheel drive[S85]
47	9004480402000	Kabelführung	4	**Technische Spezifikation:**HCE[HC] HCE-Motor (1300 cm3)/HCE-Engine (1300 cc)[HCE] 2-Radantrieb/2 Wheel drive[S85]
48	1121387103000	Kopf Deckel Dichtung	1	**Technische Spezifikation:**HCE[HC] HCE-Motor (1300 cm3)/HCE-Engine (1300 cc)[HCE] 2-Radantrieb/2 Wheel drive[S85]

Einheit	Motor
Code	01.040
Beschreibung	Zylinderkopf
Inspektion	1

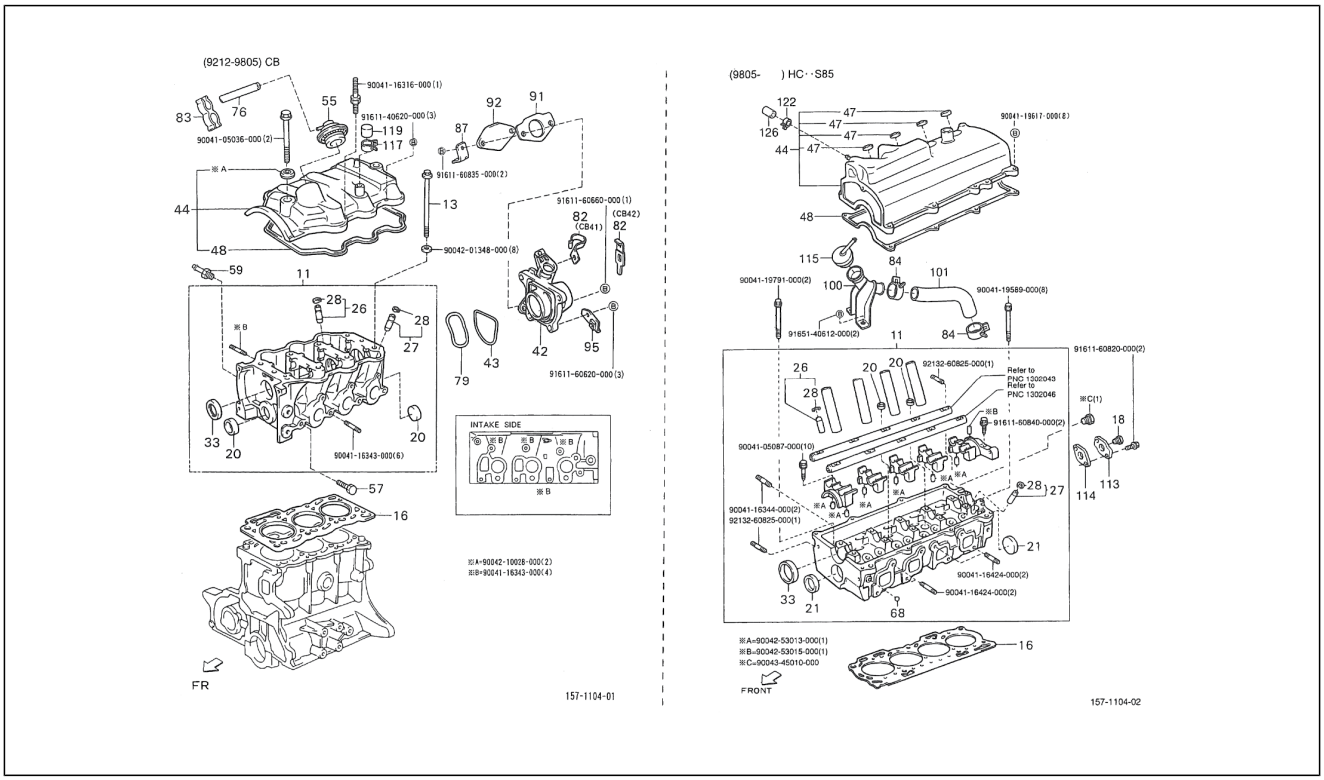

Pos.	Code	Beschreibung	Menge	Varianten
48	1121387705000	Kopf Deckel Dichtung	1	**Technische Spezifikation:**CB41, CB42[CB] 2-Radantrieb/2 Wheel drive[S85]
55	1210887709000	Deckel	1	**Technische Spezifikation:**CB41, CB42[CB] 2-Radantrieb/2 Wheel drive[S85]
57	9004341002000	Deckel M10x17	2	**Technische Spezifikation:**CB41, CB42[CB] 2-Radantrieb/2 Wheel drive[S85]
59	9004405080000	Anschluss L=34	1	**Technische Spezifikation:**CB41, CB42[CB] 2-Radantrieb/2 Wheel drive[S85]
68	9004360011000	Kugel D=6	1	**Technische Spezifikation:**HCE[HC] HCE-Motor (1300 cm3)/HCE-Engine (1300 cc)[HCE] 2-Radantrieb/2 Wheel drive[S85]
76	1210987710000	Leitung	1	**Technische Spezifikation:**CB41-Motor (1000 cm3)/CB41-Engine (1000 cc)[CB41] 2-Radantrieb/2 Wheel drive[S85]
76	1210987712000	Leitung	1	**Technische Spezifikation:**CB42-Motor (1000 cm3)/CB42-Engine (1000 cc)[CB42] 2-Radantrieb/2 Wheel drive[S85]
79	9004206029000	Unterlegscheibe	1	**Technische Spezifikation:**CB41, CB42[CB] 2-Radantrieb/2 Wheel drive[S85]
82	9004462142000	Schelle	1	**Technische Spezifikation:**CB41-Motor (1000 cm3)/CB41-Engine (1000 cc)[CB41] 2-Radantrieb/2 Wheel drive[S85]
82	9004462312000	Schelle	1	**Technische Spezifikation:**CB42-Motor (1000 cm3)/CB42-Engine (1000 cc)[CB42] 2-Radantrieb/2 Wheel drive[S85]
83	9004464168000	Schelle	1	**Technische Spezifikation:**CB41-Motor (1000 cm3)/CB41-Engine (1000 cc)[CB41] 2-Radantrieb/2 Wheel drive[S85]
83	9004464329000	Schelle	1	**Technische Spezifikation:**HCE[HC] HCE-Motor (1300 cm3)/HCE-Engine (1300 cc)[HCE] 2-Radantrieb/2 Wheel drive[S85]
84	9004467134000	Schelle	2	**Technische Spezifikation:**HCE[HC] HCE-Motor (1300 cm3)/HCE-Engine (1300 cc)[HCE] 2-Radantrieb/2 Wheel drive[S85]
84	9004467122000	Schelle	1	**Technische Spezifikation:**HCE[HC] HCE-Motor (1300 cm3)/HCE-Engine (1300 cc)[HCE] 2-Radantrieb/2 Wheel drive[S85]

Einheit	Motor
Code	01.040
Beschreibung	Zylinderkopf
Inspektion	1

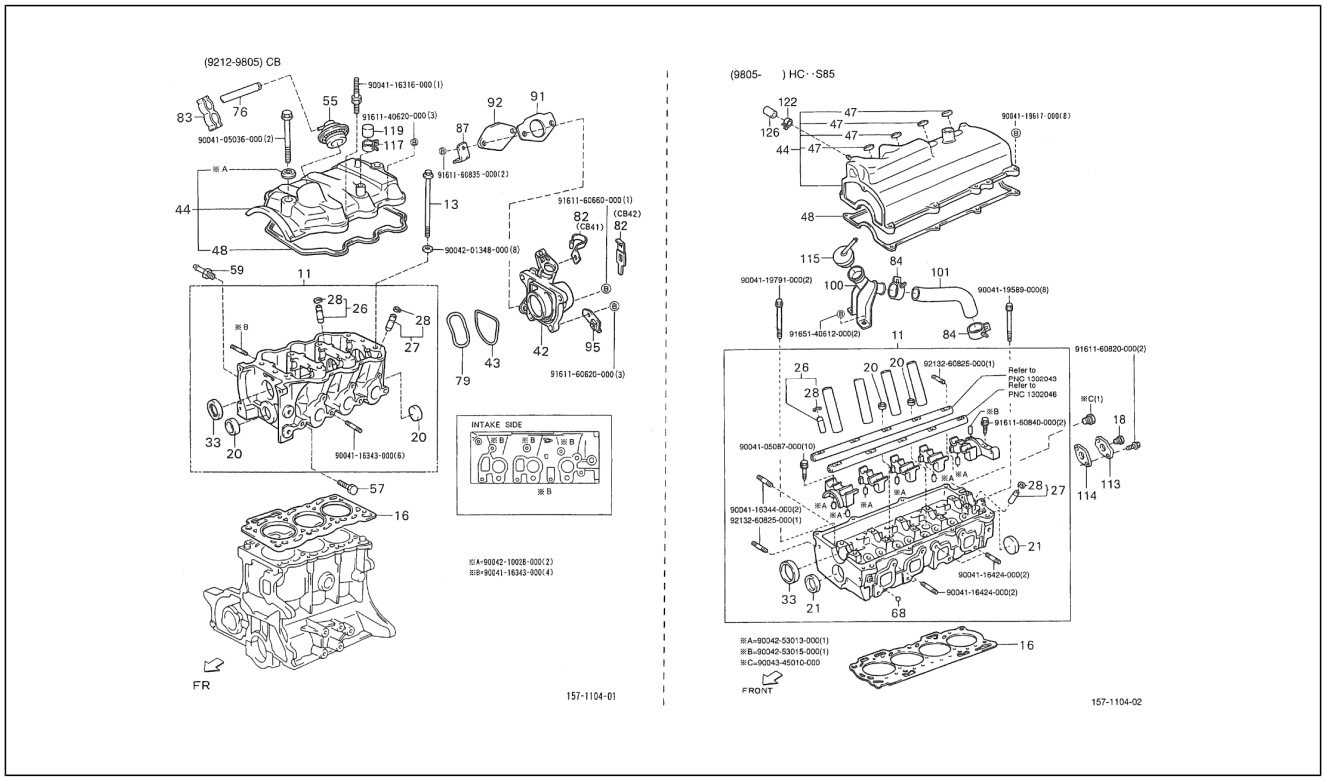

Pos.	Code	Beschreibung	Menge	Varianten
87	9004464669000	Schelle	1	**Technische Spezifikation:**HCE[HC] HCE-Motor (1300 cm3)/HCE-Engine (1300 cc)[HCE] 2-Radantrieb/2 Wheel drive[S85]
87	9004462159000	Schelle	1	**Technische Spezifikation:**CB41-Motor (1000 cm3)/CB41-Engine (1000 cc)[CB41] 2-Radantrieb/2 Wheel drive[S85]
91	2391187707000	Dichtung	1	**Technische Spezifikation:**CB41-Motor (1000 cm3)/CB41-Engine (1000 cc)[CB41] 2-Radantrieb/2 Wheel drive[S85]
92	2167287701000	Deckel	1	**Technische Spezifikation:**CB41-Motor (1000 cm3)/CB41-Engine (1000 cc)[CB41] 2-Radantrieb/2 Wheel drive[S85]
95	1793587701000	Halter	1	**Technische Spezifikation:**CB41, CB42[CB] 2-Radantrieb/2 Wheel drive[S85]
100	1210687Z02000	Ölverschluss	1	**Technische Spezifikation:**HCE[HC] HCE-Motor (1300 cm3)/HCE-Engine (1300 cc)[HCE] 2-Radantrieb/2 Wheel drive[S85]
101	1216687Z03000	Rohr	1	**Technische Spezifikation:**HCE[HC] HCE-Motor (1300 cm3)/HCE-Engine (1300 cc)[HCE] 2-Radantrieb/2 Wheel drive[S85]
113	1633487102000	Ausgangsdeckel	1	**Technische Spezifikation:**2-Radantrieb/2 Wheel drive[S85] HCE-Motor (1300 cm3)/HCE-Engine (1300 cc)[HCE] HCE[HC]
113	1633487101000	Ausgangsdeckel	1	**Technische Spezifikation:**HCE[HC] HCE-Motor (1300 cm3)/HCE-Engine (1300 cc)[HCE] 2-Radantrieb/2 Wheel drive[S85]
114	1634187104000	Dichtung	1	**Technische Spezifikation:**HCE[HC] HCE-Motor (1300 cm3)/HCE-Engine (1300 cc)[HCE] 2-Radantrieb/2 Wheel drive[S85]
115	1210887Z02000	Ölverschluss	1	**Technische Spezifikation:**HCE[HC] 2-Radantrieb/2 Wheel drive[S85] HCE-Motor (1300 cm3)/HCE-Engine (1300 cc)[HCE]
117	9611110360000	Schelle	1	**Technische Spezifikation:**CB41, CB42[CB] 2-Radantrieb/2 Wheel drive[S85]
119	9004871153000	Verschlußschraube kplt.	1	**Technische Spezifikation:**CB41, CB42[CB] 2-Radantrieb/2 Wheel drive[S85]

Einheit	Motor
Code	01.040
Beschreibung	Zylinderkopf
Inspektion	1

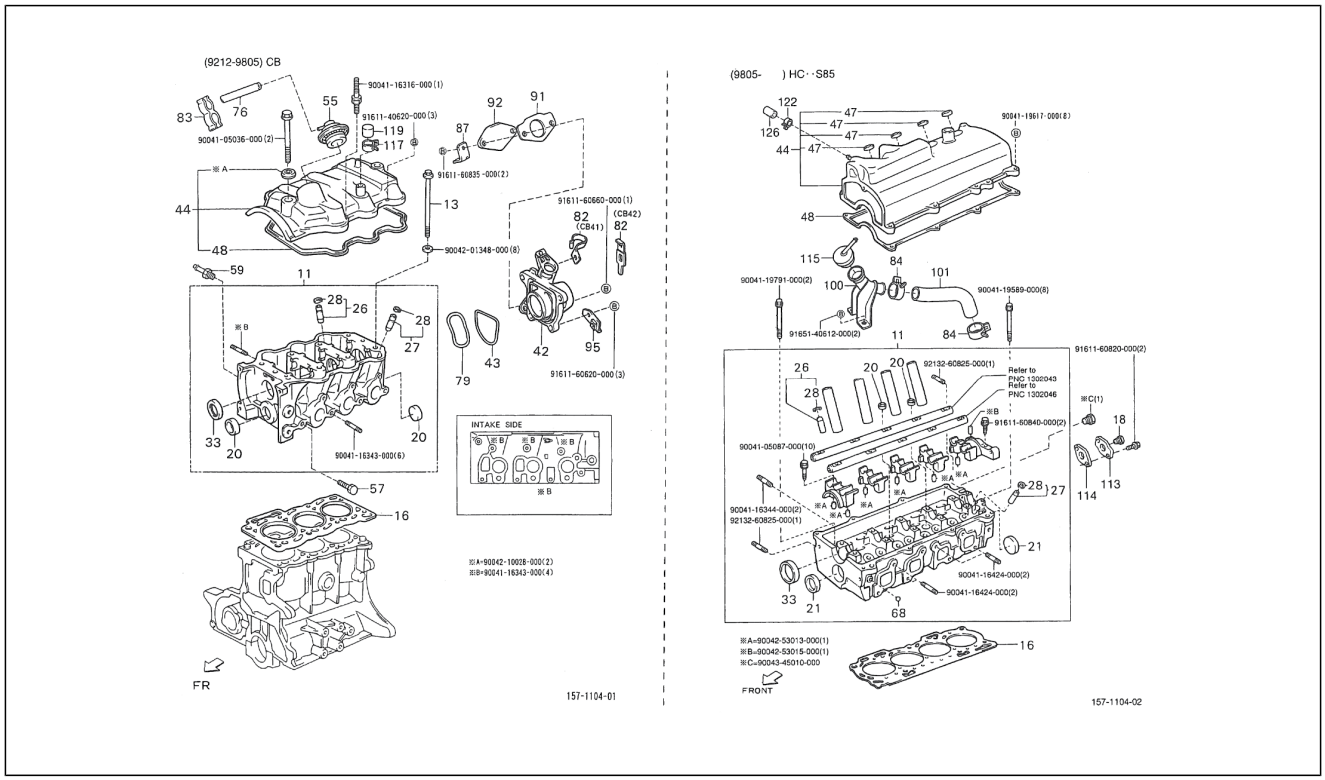

Pos.	Code	Beschreibung	Menge	Varianten
126	9004339029000	Deckel	1	**Technische Spezifikation:**HCE[HC] HCE-Motor (1300 cm3)/HCE-Engine (1300 cc)[HCE] 2-Radantrieb/2 Wheel drive[S85]
127	9004116316000	Schraubbolzen	1	
128	9161140620000	Schraubbolzen	3	
129	9004105036000	Schraubbolzen	2	
130	9161160835000	Schraubbolzen	2	
131	9161160660000	TE Schr. m. Flansch	1	
132	9004201348000	Unterlegscheibe	8	
133	9004116343000	Schraubbolzen	6	
134	9161160620000	Schraubbolzen	3	
135	9004119791000	Schraubbolzen	2	
136	9004119589000	Schraubbolzen	8	
137	9165140612000	Schraubbolzen	2	
138	9161160820000	Schraubbolzen	2	
139	9213260825000	Stiftschraube	1	
140	9161160840000	Schraubbolzen	2	
141	9004105087000	Schraubbolzen	10	
142	9004116344000	Schraubbolzen	2	
143	9213260825000	Stiftschraube	1	
144	9004116424000	Schraubbolzen	2	

Einheit	Motor
Code	01.050
Beschreibung	Motorgehäuse
Inspektion	1

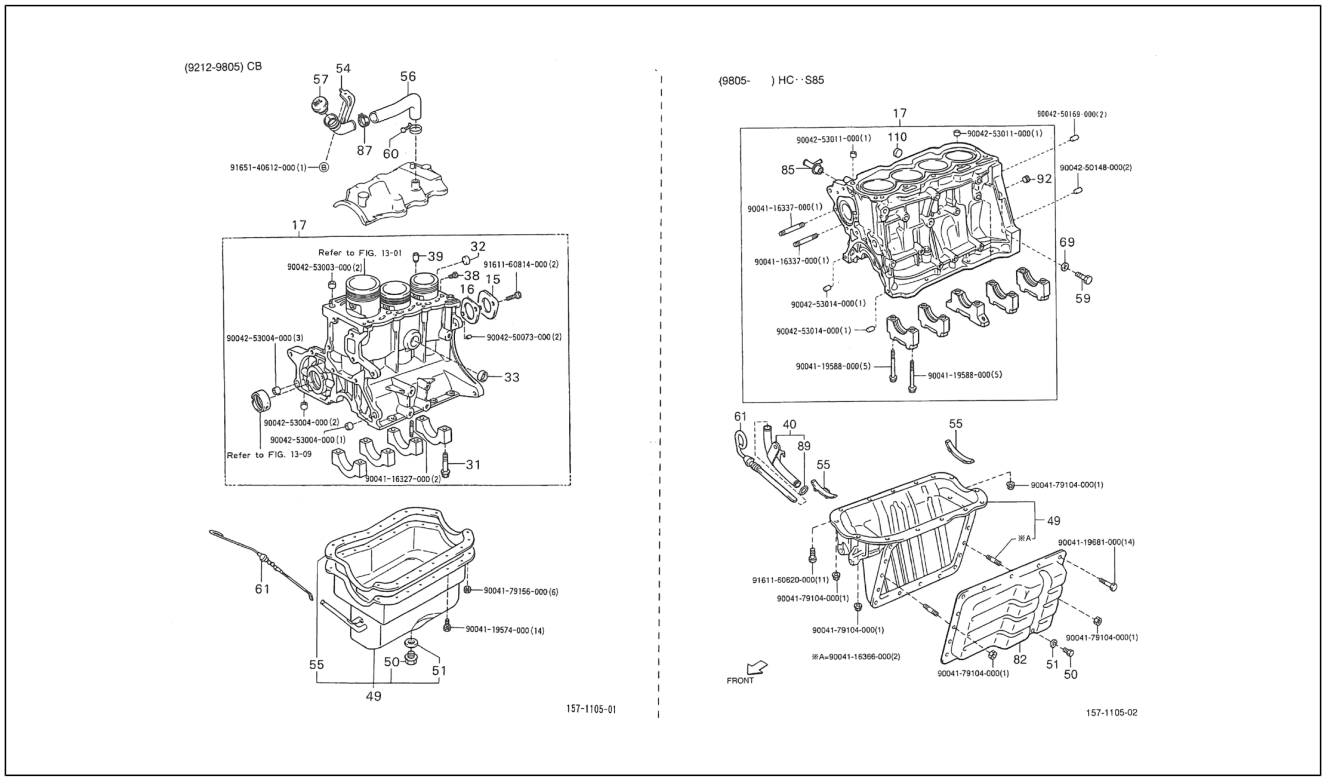

Pos.	Code	Beschreibung	Menge	Varianten
15	1126487704000	Deckel	1	**Technische Spezifikation:**CB41, CB42[CB] 2-Radantrieb/2 Wheel drive[S85]
16	1126687704000	Dichtung	1	**Technische Spezifikation:**CB41, CB42[CB] 2-Radantrieb/2 Wheel drive[S85]
17	1140187283000	Einheit Zylinder - Kolben	1	**Technische Spezifikation:**CB41, CB42[CB] 2-Radantrieb/2 Wheel drive[S85]
17	1140187138000	Zylinderblock	1	**Technische Spezifikation:**HCE-Motor (1300 cm3)/HCE-Engine (1300 cc)[HCE]
31	9004801022000	Schraubbolzen M10x60	16	**Technische Spezifikation:**CB41, CB42[CB] 2-Radantrieb/2 Wheel drive[S85]
32	9641142500000	Deckel	1	**Technische Spezifikation:**CB41, CB42[CB] 2-Radantrieb/2 Wheel drive[S85]
33	9641143000000	Deckel	2	**Technische Spezifikation:**CB41, CB42[CB] 2-Radantrieb/2 Wheel drive[S85]
38	9004345018000	Deckel	1	**Technische Spezifikation:**CB41, CB42[CB] 2-Radantrieb/2 Wheel drive[S85]
39	1144887702000	Ölschlauch	1	**Technische Spezifikation:**CB41, CB42[CB] 2-Radantrieb/2 Wheel drive[S85]
40	1140987501000	Führung	1	**Technische Spezifikation:**HCE-Motor (1300 cm3)/HCE-Engine (1300 cc)[HCE] 2-Radantrieb/2 Wheel drive[S85]
49	1211187109000	Pfropfen	1	**Technische Spezifikation:**HCE-Motor (1300 cm3)/HCE-Engine (1300 cc)[HCE] 2-Radantrieb/2 Wheel drive[S85]
49	1210187F93000	Pfropfen	1	**Technische Spezifikation:**CB41, CB42[CB] 2-Radantrieb/2 Wheel drive[S85]
50	9004341041000	Deckel	1	
51	9004430281000	Dichtung	1	**Technische Spezifikation:**CB41, CB42[CB] 2-Radantrieb/2 Wheel drive[S85]
51	9004430281000	Dichtung	1	**Technische Spezifikation:**HCE-Motor (1300 cm3)/HCE-Engine (1300 cc)[HCE] 2-Radantrieb/2 Wheel drive[S85]
54	1210687501000	Leitung	1	**Technische Spezifikation:**CB41, CB42[CB] 2-Radantrieb/2 Wheel drive[S85]

Einheit	Motor
Code	01.050
Beschreibung	Motorgehäuse
Inspektion	1

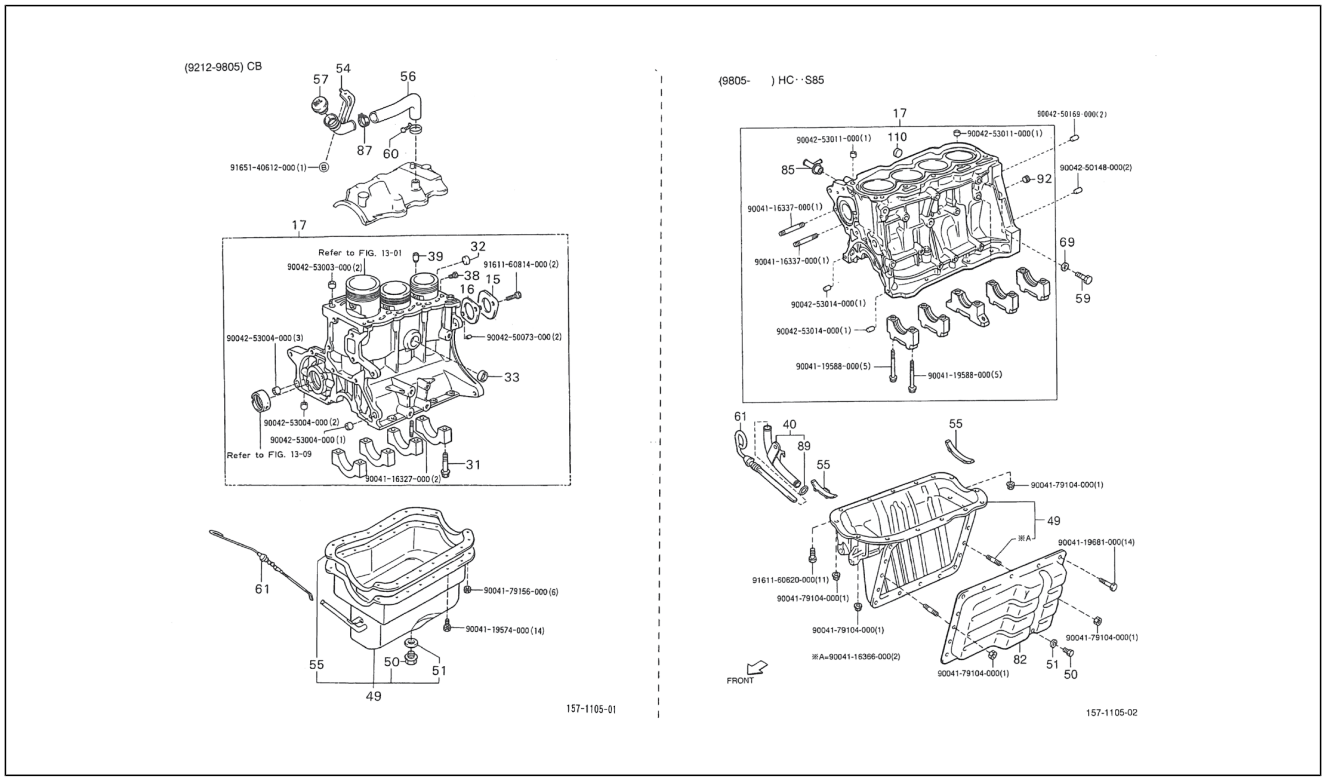

Pos.	Code	Beschreibung	Menge	Varianten
55	1215187103000	Ölwannendichtung	1	**Technische Spezifikation:**HCE-Motor (1300 cm3)/HCE-Engine (1300 cc)[HCE] 2-Radantrieb/2 Wheel drive[S85]
55	1215187702000	Dichtung	1	**Technische Spezifikation:**CB41, CB42[CB] 2-Radantrieb/2 Wheel drive[S85]
55	1215287102000	Ölwannendichtung	1	**Technische Spezifikation:**HCE-Motor (1300 cm3)/HCE-Engine (1300 cc)[HCE] 2-Radantrieb/2 Wheel drive[S85]
56	1216687505000	Leitung	1	**Technische Spezifikation:**CB41, CB42[CB] 2-Radantrieb/2 Wheel drive[S85]
57	1218187701000	Deckel	1	**Technische Spezifikation:**CB41-Motor (1000 cm3)/CB41-Engine (1000 cc)[CB41] 2-Radantrieb/2 Wheel drive[S85] Ladefläche/Truck type[TR]
57	1218187Z03000	Deckel	1	**Technische Spezifikation:**CB41-Motor (1000 cm3)/CB41-Engine (1000 cc)[CB41] 2-Radantrieb/2 Wheel drive[S85] Ladefläche/Truck type[TR]
59	9004341041000	Deckel	1	**Technische Spezifikation:**HCE-Motor (1300 cm3)/HCE-Engine (1300 cc)[HCE] 2-Radantrieb/2 Wheel drive[S85]
60	9611110360000	Schelle	1	**Technische Spezifikation:**Ladefläche/Truck type[TR] CB41-Motor (1000 cm3)/CB41-Engine (1000 cc)[CB41] 2-Radantrieb/2 Wheel drive[S85]
61	1536187501000	Ölstandzeiger	1	**Technische Spezifikation:**HCE-Motor (1300 cm3)/HCE-Engine (1300 cc)[HCE] 2-Radantrieb/2 Wheel drive[S85]
61	1530187726000	Anzeige	1	**Technische Spezifikation:**CB41-Motor (1000 cm3)/CB41-Engine (1000 cc)[CB41] 2-Radantrieb/2 Wheel drive[S85]
61	1530187726000	Anzeige	1	**Technische Spezifikation:**CB41, CB42[CB] 2-Radantrieb/2 Wheel drive[S85]
69	9004430263000	Dichtung	1	**Technische Spezifikation:**HCE-Motor (1300 cm3)/HCE-Engine (1300 cc)[HCE] 2-Radantrieb/2 Wheel drive[S85]
82	1210287101000	Ölwannendeckel f. Porter Benz 16V 1.3 L	1	**Technische Spezifikation:**HCE-Motor (1300 cm3)/HCE-Engine (1300 cc)[HCE] 2-Radantrieb/2 Wheel drive[S85]
85	9004405217000	Anschluss	1	**Technische Spezifikation:**HCE-Motor (1300 cm3)/HCE-Engine (1300 cc)[HCE] 2-Radantrieb/2 Wheel drive[S85]
87	9004467134000	Schelle	1	**Technische Spezifikation:**CB41, CB42[CB] 2-Radantrieb/2 Wheel drive[S85] Ladefläche/Truck type[TR]

Einheit	Motor
Code	01.050
Beschreibung	Motorgehäuse
Inspektion	1

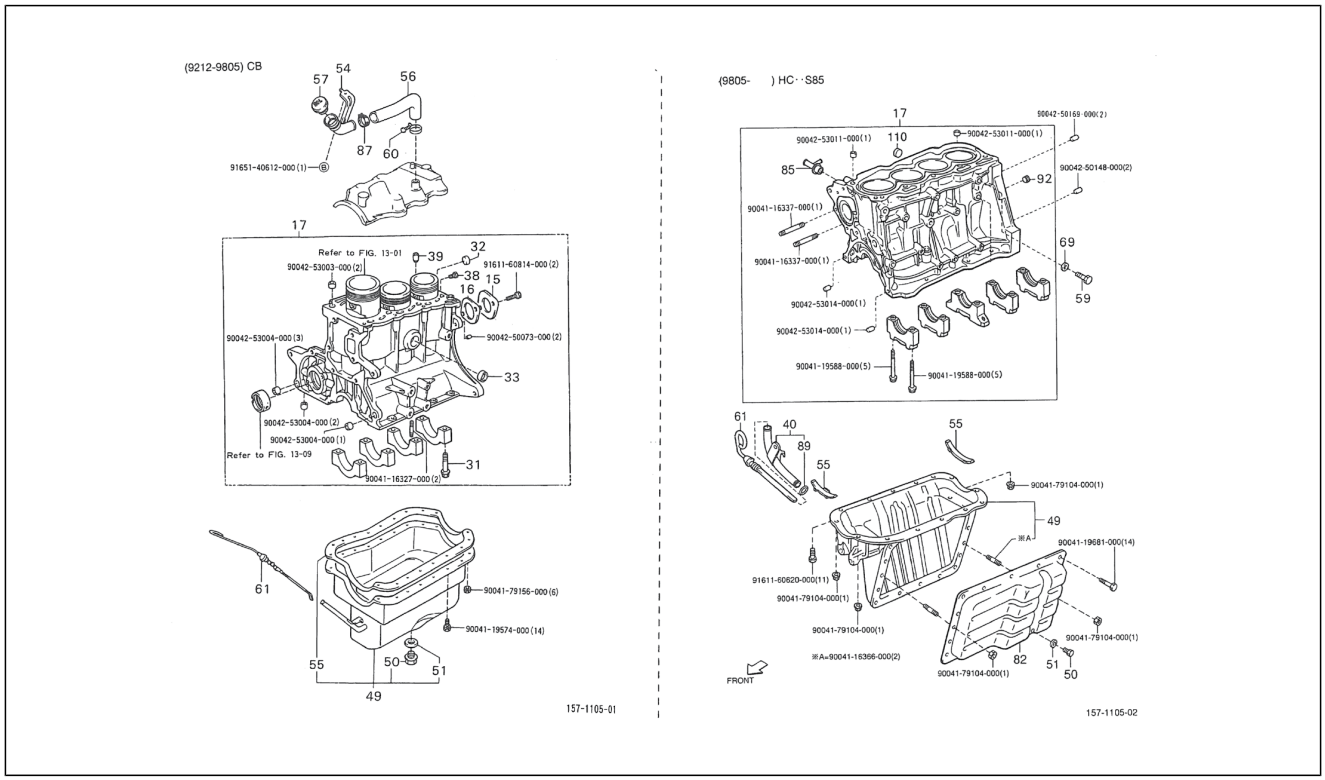

Pos.	Code	Beschreibung	Menge	Varianten
89	9672119009000	O. ring	1	**Technische Spezifikation:**HCE-Motor (1300 cm3)/HCE-Engine (1300 cc)[HCE] 2-Radantrieb/2 Wheel drive[S85]
92	9004344013000	Deckel	1	**Technische Spezifikation:**HCE-Motor (1300 cm3)/HCE-Engine (1300 cc)[HCE] 2-Radantrieb/2 Wheel drive[S85]
110	9004331032000	Deckel	1	**Technische Spezifikation:**HCE-Motor (1300 cm3)/HCE-Engine (1300 cc)[HCE] 2-Radantrieb/2 Wheel drive[S85]
111	9165140612000	Schraubbolzen	1	
112	9004253003000	Bolzen	2	
113	9161160814000	Sechskantschraube	2	
114	9004250073000	Bolzen	2	
115	9004253004000	Bolzen	6	
116	9004116327000	Schraubbolzen	2	
117	9004179156000	Mutter	6	
118	9004119574000	Schraubbolzen	14	
119	9004250169000	Bolzen	2	
120	9004253011000	Bolzen	2	
121	9004116337000	Schraubbolzen	2	
122	9004250148000	Bolzen	2	
123	9004253014000	Bolzen	2	
124	9004119588000	Schraubbolzen	10	
125	9004179104000	Mutter	2	
126	9004119681000	Schraubbolzen	14	
127	9161160620000	Schraubbolzen	11	
128	9004116366000	Schraubbolzen	2	

Einheit	Motor
Code	01.060
Beschreibung	Deckel - Steuerkette
Inspektion	1

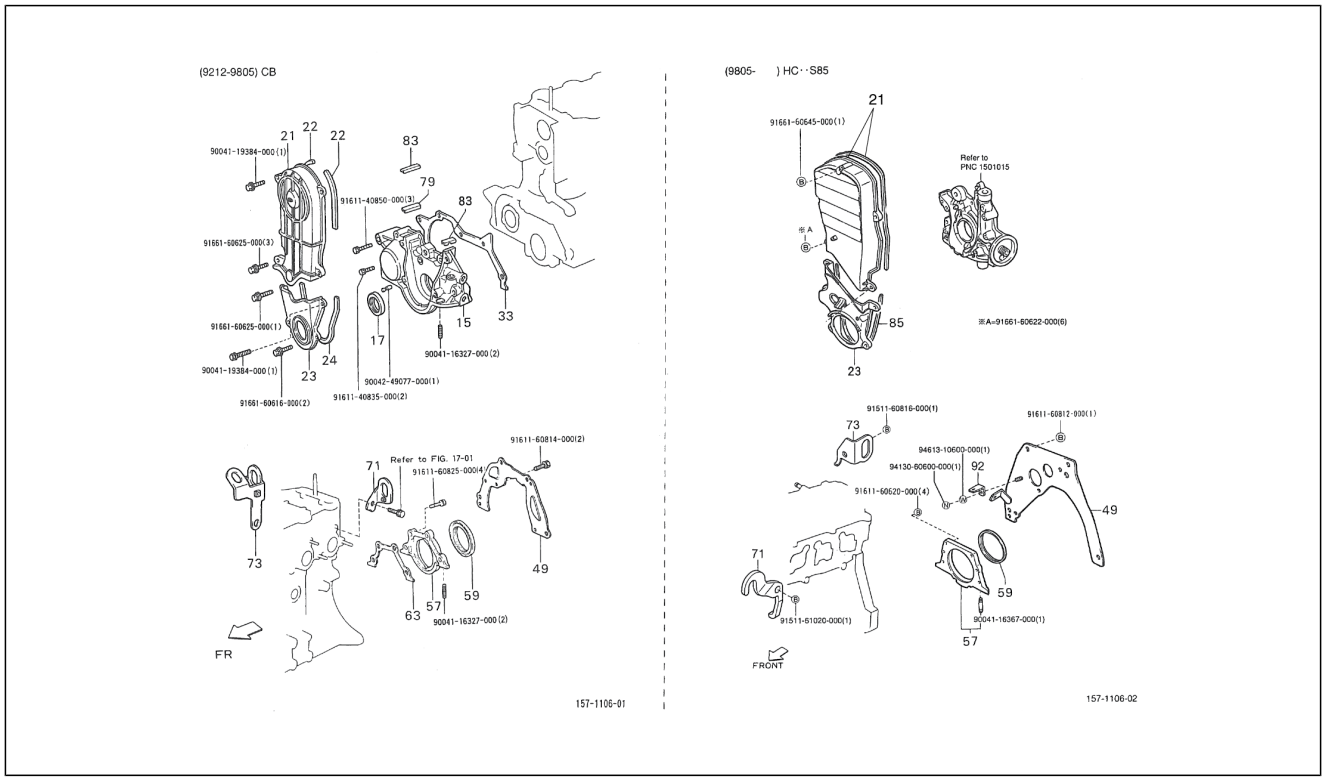

Pos.	Code	Beschreibung	Menge	Varianten
15	1132187714000	Deckel	1	**Technische Spezifikation:**CB41, CB42[CB] 2-Radantrieb/2 Wheel drive[S85]
17	9004311211000	Dichtring	1	**Technische Spezifikation:**CB41, CB42[CB] 2-Radantrieb/2 Wheel drive[S85]
21	1134687706000	Deckel	1	**Technische Spezifikation:**CB41, CB42[CB] 2-Radantrieb/2 Wheel drive[S85]
21	1130387101000	Deckel	1	**Technische Spezifikation:**CB41, CB42[CB] HCE-Motor (1300 cm3)/HCE-Engine (1300 cc)[HCE] 2-Radantrieb/2 Wheel drive[S85]
22	9004303064000	Dichtung L=215	1	**Technische Spezifikation:**CB41, CB42[CB] 2-Radantrieb/2 Wheel drive[S85]
22	9004303039000	Dichtung L=145	1	**Technische Spezifikation:**CB41, CB42[CB] 2-Radantrieb/2 Wheel drive[S85]
23	1134787705000	Deckel	1	**Technische Spezifikation:**CB41, CB42[CB] 2-Radantrieb/2 Wheel drive[S85]
23	1130287105000	Deckel	1	**Technische Spezifikation:**HCE-Motor (1300 cm3)/HCE-Engine (1300 cc)[HCE] 2-Radantrieb/2 Wheel drive[S85]
23	1134787103000	Deckel	1	**Technische Spezifikation:**HCE-Motor (1300 cm3)/HCE-Engine (1300 cc)[HCE] 2-Radantrieb/2 Wheel drive[S85]
24	9004303065000	Dichtung	1	**Technische Spezifikation:**CB41, CB42[CB] 2-Radantrieb/2 Wheel drive[S85]
33	1132887710000	Dichtung	1	**Technische Spezifikation:**CB41, CB42[CB] 2-Radantrieb/2 Wheel drive[S85]
49	1135087103000	Platte	1	**Technische Spezifikation:**HCE-Motor (1300 cm3)/HCE-Engine (1300 cc)[HCE] 2-Radantrieb/2 Wheel drive[S85]
49	1135587702000	Platte	1	**Technische Spezifikation:**CB41, CB42[CB] 2-Radantrieb/2 Wheel drive[S85]
57	1138187703000	Schraube	1	**Technische Spezifikation:**CB41, CB42[CB] 2-Radantrieb/2 Wheel drive[S85]
57	1130987103000	Verriegelungsfeder	1	**Technische Spezifikation:**HCE-Motor (1300 cm3)/HCE-Engine (1300 cc)[HCE] 2-Radantrieb/2 Wheel drive[S85]

Einheit	Motor
Code	01.060
Beschreibung	Deckel - Steuerkette
Inspektion	1

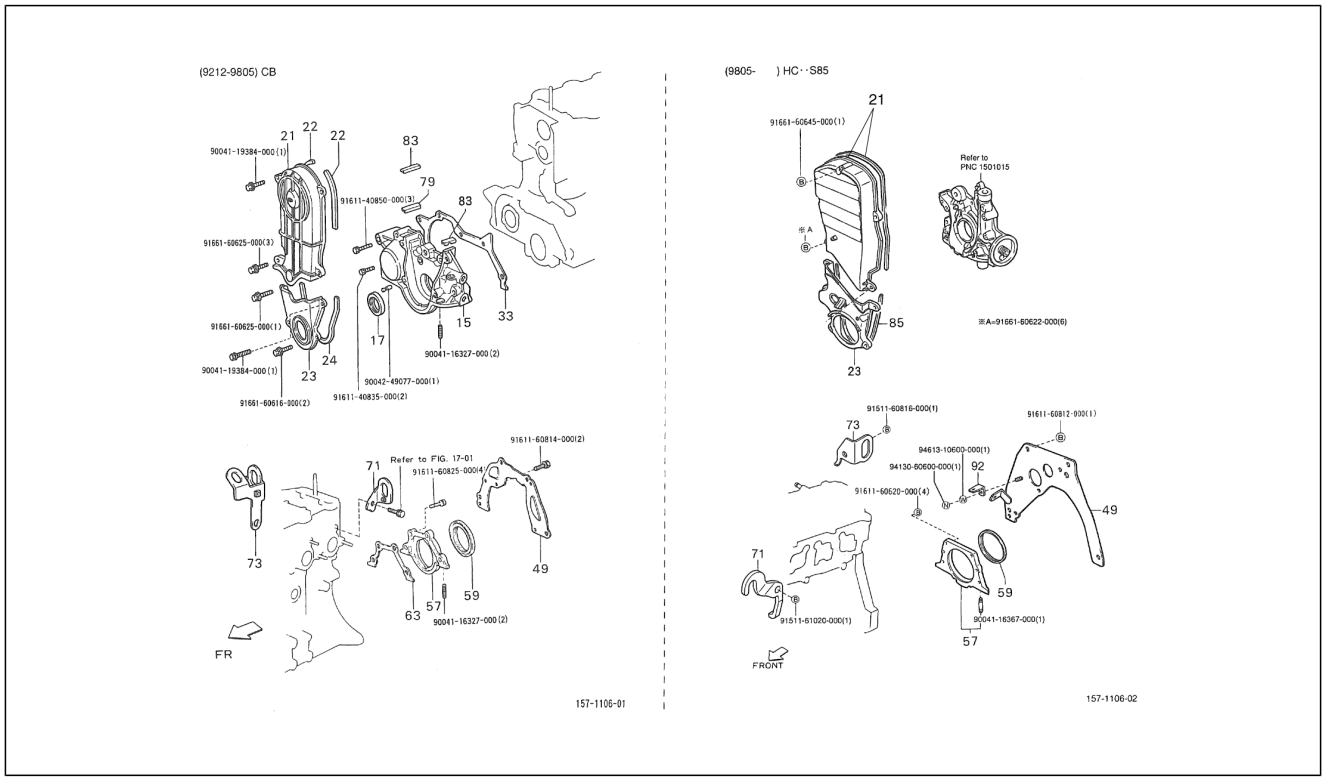

Pos.	Code	Beschreibung	Menge	Varianten
59	9004311222000	Dichtring	1	**Technische Spezifikation:**CB41, CB42[CB] 2-Radantrieb/2 Wheel drive[S85]
59	9004311230000	Gasket ring	1	**Technische Spezifikation:**HCE-Motor (1300 cm3)/HCE-Engine (1300 cc)[HCE] 2-Radantrieb/2 Wheel drive[S85]
63	1138387708000	Dichtung	1	**Technische Spezifikation:**CB41, CB42[CB] 2-Radantrieb/2 Wheel drive[S85]
71	1228187714000	Bügel	1	**Technische Spezifikation:**CB41, CB42[CB] 2-Radantrieb/2 Wheel drive[S85]
71	1228187109000	Haltebügel	1	**Technische Spezifikation:**HCE-Motor (1300 cm3)/HCE-Engine (1300 cc)[HCE] 2-Radantrieb/2 Wheel drive[S85]
73	1228287107000	Haltebügel	1	**Technische Spezifikation:**HCE-Motor (1300 cm3)/HCE-Engine (1300 cc)[HCE] 2-Radantrieb/2 Wheel drive[S85]
73	1228287710000	Bügel	1	**Technische Spezifikation:**CB41, CB42[CB] 2-Radantrieb/2 Wheel drive[S85]
79	9004303063000	Staubschutz	1	**Technische Spezifikation:**CB41, CB42[CB] 2-Radantrieb/2 Wheel drive[S85]
83	9004303051000	Staubschutz	2	**Technische Spezifikation:**CB41, CB42[CB] 2-Radantrieb/2 Wheel drive[S85]
85	9004303082000	Staubschutz	1	**Technische Spezifikation:**HCE-Motor (1300 cm3)/HCE-Engine (1300 cc)[HCE] 2-Radantrieb/2 Wheel drive[S85]
92	1126387101000	Halter	1	**Technische Spezifikation:**HCE-Motor (1300 cm3)/HCE-Engine (1300 cc)[HCE] 2-Radantrieb/2 Wheel drive[S85]
93	9004119384000	Schraubbolzen	1	
94	9161140850000	Schraubbolzen	3	
95	9166160625000	Schraubbolzen	3	
96	9166160616000	Vord. Kotflg.buchse	2	
97	9161140835000	Schraubbolzen	2	
98	9004249077000	Bolzen	1	
99	9004116327000	Schraubbolzen	2	
100	9161160814000	Sechskantschraube	2	
101	9004116327000	Schraubbolzen	2	

Einheit	Motor
Code	01.060
Beschreibung	Deckel - Steuerkette
Inspektion	1

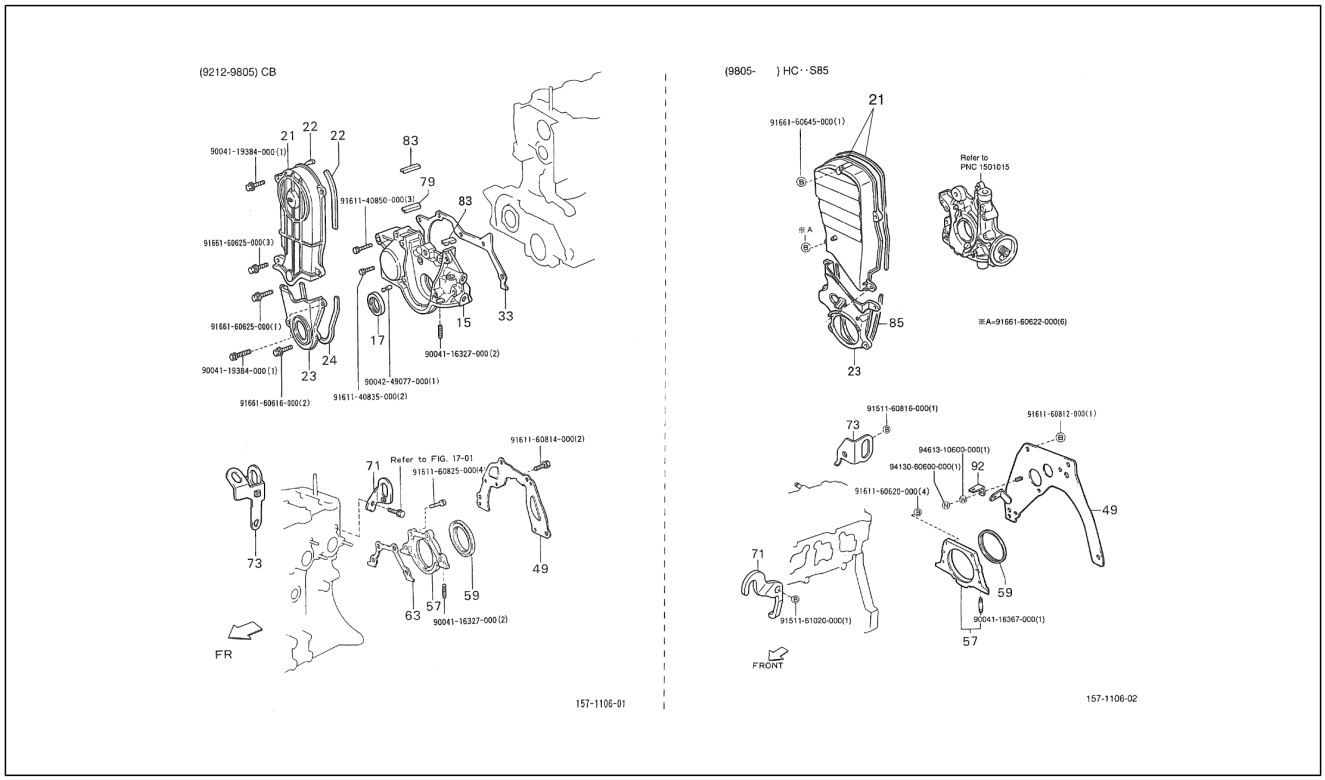

Pos.	Code	Beschreibung	Menge	Varianten
102	9166160645000	Schraubbolzen	1	
103	9151160816000	Schraubbolzen	1	
104	9461310600000	Unterlegscheibe	1	
105	9161160812000	Schraubbolzen	1	
106	9413060600000	Mutter	1	
107	9161160620000	Schraubbolzen	4	
108	9151161020000	Schraubbolzen	1	
109	9004116327000	Schraubbolzen	2	

Einheit	Motor
Code	01.070
Beschreibung	Motortrager
Inspektion	1

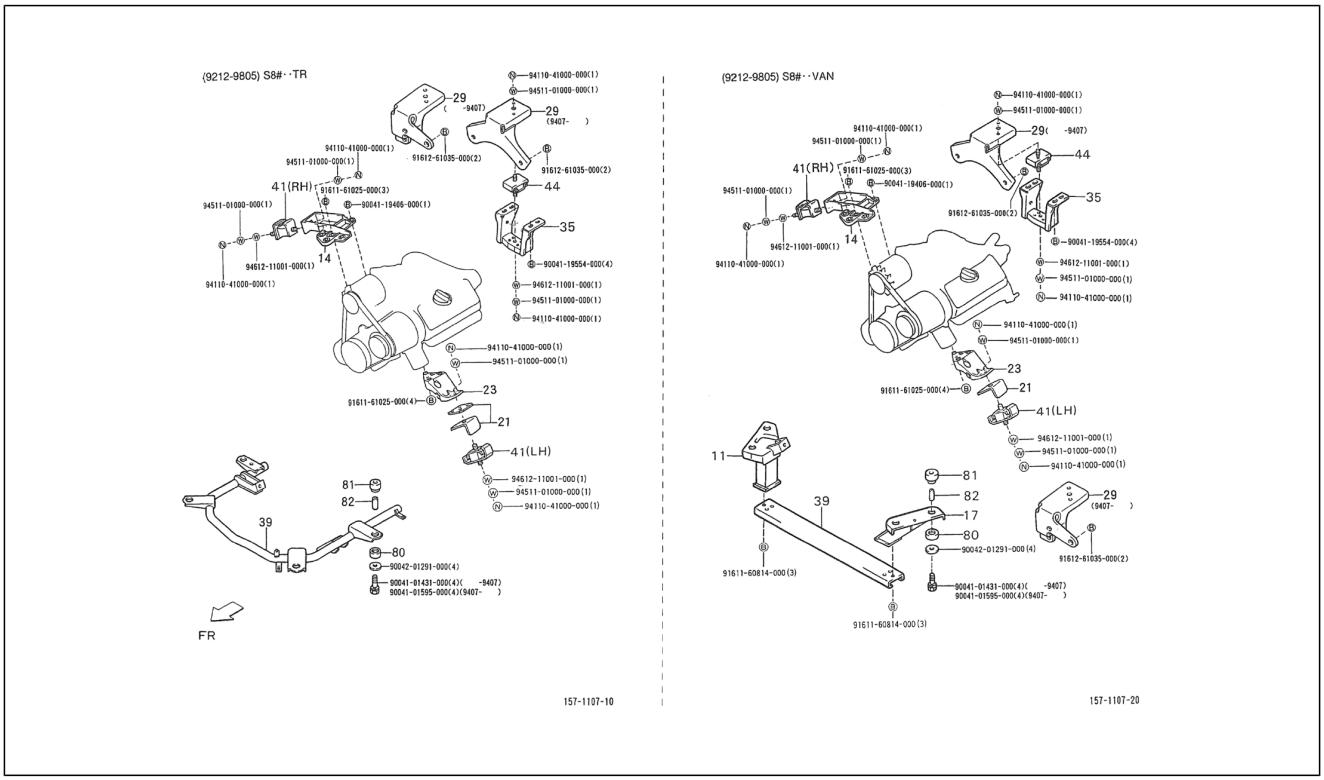

Pos.	Code	Beschreibung	Menge	Varianten
11	1230187Z01000	Halter	1	**Technische Spezifikation:**CB41, CB42[CB] 2-Radantrieb/2 Wheel drive[S85]
14	1231187723000	Halter	1	**Technische Spezifikation:**CB41, CB42[CB] 2-Radantrieb/2 Wheel drive[S85]
17	1230287Z01000	Halter	1	**Technische Spezifikation:**CB41, CB42[CB] 2-Radantrieb/2 Wheel drive[S85]
21	1239287Z01000	Elastische Halterung	1	**Technische Spezifikation:**CB41-Motor (1000 cm3)/CB41-Engine (1000 cc)[CB41] 2-Radantrieb/2 Wheel drive[S85]
23	1231587712000	Halter	1	**Technische Spezifikation:**CB41, CB42[CB] 2-Radantrieb/2 Wheel drive[S85]
29	1232187544000	Halter	1	**Technische Spezifikation:**CB41-Motor (1000 cm3)/CB41-Engine (1000 cc)[CB41] 2-Radantrieb/2 Wheel drive[S85]
29	1232187553000	Hinterer motorträger	1	**Technische Spezifikation:**CB41, CB42[CB] 2-Radantrieb/2 Wheel drive[S85]
35	1232287Z03000	Halter	1	**Technische Spezifikation:**CB41, CB42[CB] 2-Radantrieb/2 Wheel drive[S85]
39	5128187Z03000	Element	1	**Technische Spezifikation:**CB41, CB42[CB] 2-Radantrieb/2 Wheel drive[S85] Kastenwagen/Van type[VAN]
39	5102587Z03000	Motorhalter	1	**Technische Spezifikation:**CB41, CB42[CB] 2-Radantrieb/2 Wheel drive[S85] Ladefläche/Truck type[TR]
39	5102587Z02000	Element	1	**Technische Spezifikation:**CB41-Motor (1000 cm3)/CB41-Engine (1000 cc)[CB41] 2-Radantrieb/2 Wheel drive[S85] Ladefläche/Truck type[TR]
41	1236187Z01000	Elastische Halterung rechts	1	**Technische Spezifikation:**CB41, CB42[CB] 2-Radantrieb/2 Wheel drive[S85]
41	1236287Z01000	Elastische Halterung links	1	**Technische Spezifikation:**CB41, CB42[CB] 2-Radantrieb/2 Wheel drive[S85]
44	1237187Z01000	Elastische Halterung	1	**Technische Spezifikation:**CB41, CB42[CB] 2-Radantrieb/2 Wheel drive[S85]
80	9004540073000	Puffer	4	**Technische Spezifikation:**CB41, CB42[CB] HCE-Motor (1300 cm3)/HCE-Engine (1300 cc)[HCE] 2-Radantrieb/2 Wheel drive[S85]

Einheit	Motor
Code	01.070
Beschreibung	Motortrager
Inspektion	1

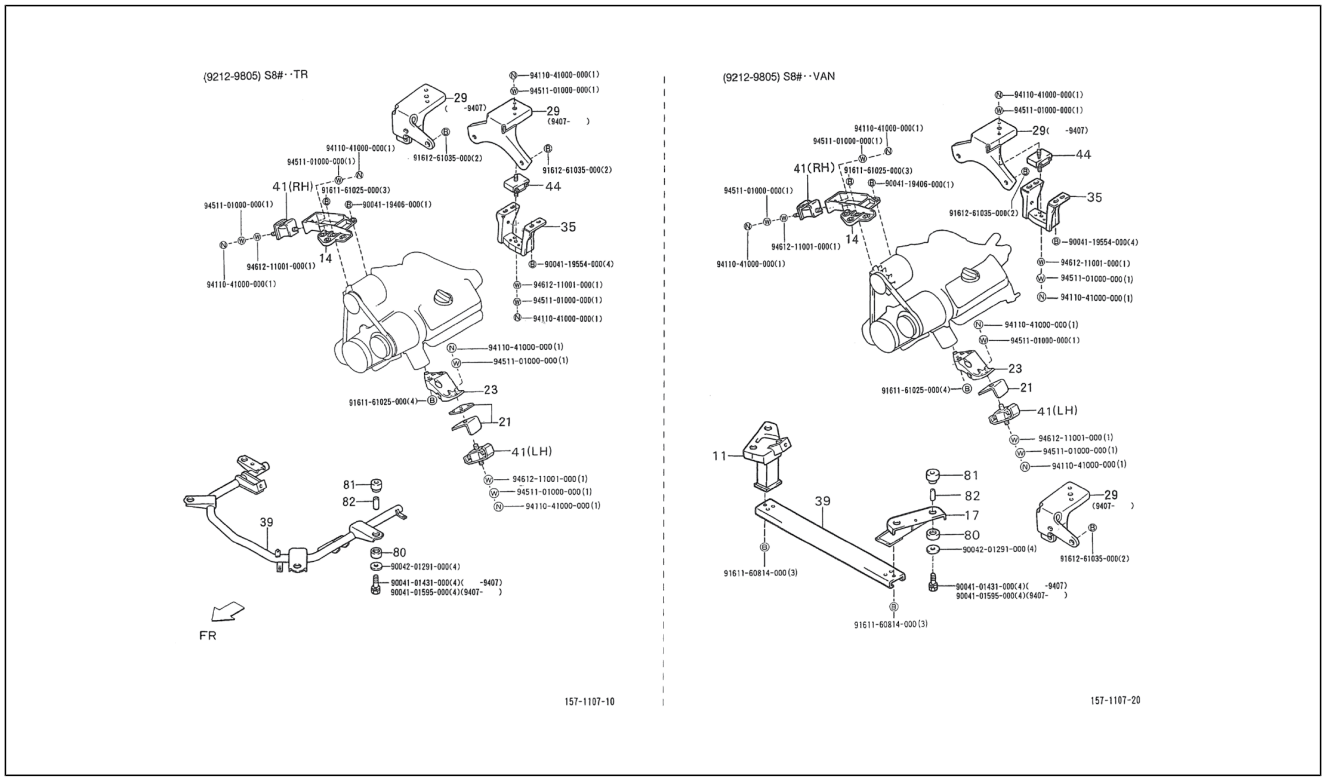

Pos.	Code	Beschreibung	Menge	Varianten
81	9004540074000	Puffer	4	**Technische Spezifikation:**CB41, CB42[CB] HCE-Motor (1300 cm3)/HCE-Engine (1300 cc)[HCE] 2-Radantrieb/2 Wheel drive[S85]
82	9004560260000	Distanzscheibe	4	**Technische Spezifikation:**CB41, CB42[CB] 2-Radantrieb/2 Wheel drive[S85]
82	9004560252000	Distanzscheibe	4	**Technische Spezifikation:**CB41, CB42[CB] 2-Radantrieb/2 Wheel drive[S85]
83	9411041000000	Mutter	14	
84	9451101000000	Unterlegscheibe	10	
85	9161261035000	Schraubbolzen	6	
86	9161161025000	Schraubbolzen	3	
87	9004119406000	Schraubbolzen	2	
88	9461211001000	Unterlegscheibe	7	
89	9004119554000	Schraubbolzen	8	
90	9161161025000	Schraubbolzen	11	
91	9004201291000	Unterlegscheibe	6	
92	9004101431000	Schraubbolzen	4	
92	9004101595000	Schraubbolzen	4	
94	9161160814000	Sechskantschraube	6	
95	9161261035000	Schraubbolzen	2	
95	9161261015000	Schraubbolzen	1	

Einheit	Motor
Code	01.071
Beschreibung	Motortrager
Inspektion	1

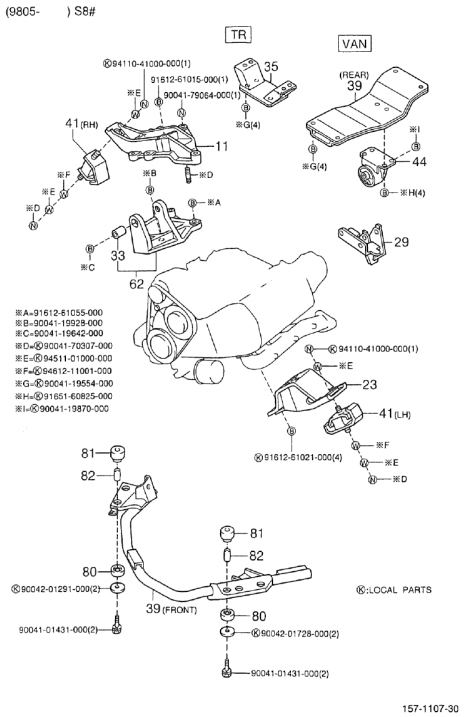

Pos.	Code	Beschreibung	Menge	Varianten
11	1231187118000	Halter	1	**Technische Spezifikation:**HCE-Motor (1300 cm3)/HCE-Engine (1300 cc)[HCE] 2-Radantrieb/2 Wheel drive[S85]
23	1231587Z07000	Vordere linke motorbefestigung	1	**Technische Spezifikation:**HCE-Motor (1300 cm3)/HCE-Engine (1300 cc)[HCE] 2-Radantrieb/2 Wheel drive[S85]
29	1232187548000	Bügel	1	**Technische Spezifikation:**HCE-Motor (1300 cm3)/HCE-Engine (1300 cc)[HCE] 2-Radantrieb/2 Wheel drive[S85]
33	9004387109000	Buchse	1	**Technische Spezifikation:**HCE-Motor (1300 cm3)/HCE-Engine (1300 cc)[HCE] 2-Radantrieb/2 Wheel drive[S85]
35	1232287Z01000	Bügel	1	**Technische Spezifikation:**HCE-Motor (1300 cm3)/HCE-Engine (1300 cc)[HCE] 2-Radantrieb/2 Wheel drive[S85] Ladefläche/Truck type[TR]
39	5102287Z02000	Vorderer motorträgerteil	1	**Technische Spezifikation:**HCE-Motor (1300 cm3)/HCE-Engine (1300 cc)[HCE] 2-Radantrieb/2 Wheel drive[S85] Kastenwagen/Van type[VAN]
39	5102587Z04000	Vorderer motorträgerteil	1	**Technische Spezifikation:**HCE-Motor (1300 cm3)/HCE-Engine (1300 cc)[HCE] 2-Radantrieb/2 Wheel drive[S85]
41	1236187513000	Isoliermaterial links	1	**Technische Spezifikation:**HCE-Motor (1300 cm3)/HCE-Engine (1300 cc)[HCE] 2-Radantrieb/2 Wheel drive[S85]
41	1236287513000	Isoliermaterial links	1	**Technische Spezifikation:**HCE-Motor (1300 cm3)/HCE-Engine (1300 cc)[HCE] 2-Radantrieb/2 Wheel drive[S85]
44	1230687502000	Elastischer träger	1	**Technische Spezifikation:**HCE-Motor (1300 cm3)/HCE-Engine (1300 cc)[HCE] 2-Radantrieb/2 Wheel drive[S85]
62	1250187106000	Bügel	1	**Technische Spezifikation:**HCE-Motor (1300 cm3)/HCE-Engine (1300 cc)[HCE] 2-Radantrieb/2 Wheel drive[S85]
80	9004540073000	Puffer	4	**Technische Spezifikation:**HCE-Motor (1300 cm3)/HCE-Engine (1300 cc)[HCE] 2-Radantrieb/2 Wheel drive[S85]
81	9004540074000	Puffer	4	**Technische Spezifikation:**HCE-Motor (1300 cm3)/HCE-Engine (1300 cc)[HCE] 2-Radantrieb/2 Wheel drive[S85]
82	9004560136000	Distanzscheibe L=35 mm	4	**Technische Spezifikation:**HCE-Motor (1300 cm3)/HCE-Engine (1300 cc)[HCE] 2-Radantrieb/2 Wheel drive[S85]
83	9411041000000	Mutter	14	
91	9004201291000	Unterlegscheibe	6	

Einheit	Motor
Code	01.071
Beschreibung	Motortrager
Inspektion	1

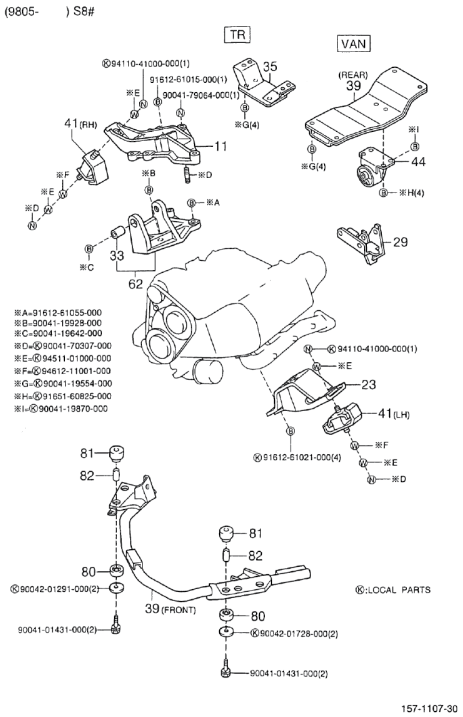

Pos.	Code	Beschreibung	Menge	Varianten
92	9004101431000	Schraubbolzen	4	
95	9161261015000	Schraubbolzen	1	
96	9004179064000	Mutter	1	
97	9161261021000	Schraubbolzen	4	
98	9004201728000	Anlaufscheibe	2	
99	9461211001000	Unterlegscheibe	2	
100	9451101000000	Unterlegscheibe	4	
101	9004170307000	Mutter	3	
102	9165160825000	Schraubbolzen	1	
103	9004119554000	Schraubbolzen	2	
104	9004119870000	Schraubbolzen	2	
105	9004119642000	Schraubbolzen	1	
106	9161261055000	Schraubbolzen	1	
107	9004119928000	Schraubbolzen	1	

Einheit	Motor
Code	01.080
Beschreibung	Rohr
Inspektion	1

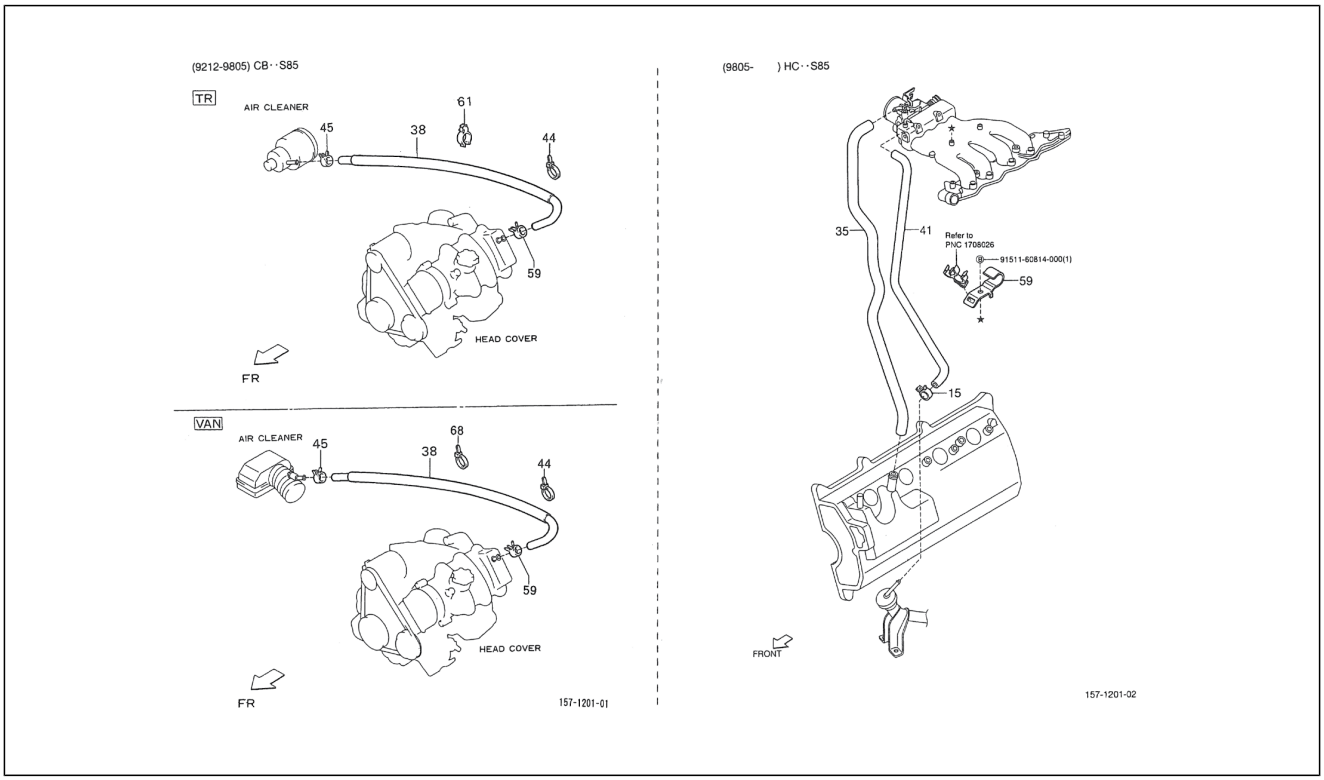

Pos.	Code	Beschreibung	Menge	Varianten
15	9004467288000	Kleine Feder	1	**Technische Spezifikation:**HCE-Motor (1300 cm3)/HCE-Engine (1300 cc)[HCE] 2-Radantrieb/2 Wheel drive[S85]
15	9004467029000	Schelle	1	**Technische Spezifikation:**HCE-Motor (1300 cm3)/HCE-Engine (1300 cc)[HCE] 2-Radantrieb/2 Wheel drive[S85]
35	1226187515000	Rohr	1	**Technische Spezifikation:**HCE-Motor (1300 cm3)/HCE-Engine (1300 cc)[HCE] 2-Radantrieb/2 Wheel drive[S85]
38	1202987505000	Leitung	1	**Technische Spezifikation:**CB41-Motor (1000 cm3)/CB41-Engine (1000 cc)[CB41] 2-Radantrieb/2 Wheel drive[S85] Ladefläche/Truck type[TR]
38	1202987506000	Leitung	1	**Technische Spezifikation:**CB41-Motor (1000 cm3)/CB41-Engine (1000 cc)[CB41] 2-Radantrieb/2 Wheel drive[S85] Kastenwagen/Van type[VAN]
38	1202987507000	Leitung	1	**Technische Spezifikation:**CB41-Motor (1000 cm3)/CB41-Engine (1000 cc)[CB41] 2-Radantrieb/2 Wheel drive[S85] Kastenwagen/Van type[VAN]
38	1202987Z04000	Leitung	1	**Technische Spezifikation:**CB42-Motor (1000 cm3)/CB42-Engine (1000 cc)[CB42] 2-Radantrieb/2 Wheel drive[S85]
41	1226287102000	Rohr	1	**Technische Spezifikation:**HCE-Motor (1300 cm3)/HCE-Engine (1300 cc)[HCE] 2-Radantrieb/2 Wheel drive[S85]
44	9004464038000	Schelle L=130	1	**Technische Spezifikation:**CB41-Motor (1000 cm3)/CB41-Engine (1000 cc)[CB41] 2-Radantrieb/2 Wheel drive[S85]
45	9004467126000	Schelle	1	**Technische Spezifikation:**CB41, CB42[CB] 2-Radantrieb/2 Wheel drive[S85]
59	9004467279000	Kleine Feder	1	**Technische Spezifikation:**CB41, CB42[CB] 2-Radantrieb/2 Wheel drive[S85]
59	2139887502000	Schelle	1	**Technische Spezifikation:**HCE-Motor (1300 cm3)/HCE-Engine (1300 cc)[HCE] 2-Radantrieb/2 Wheel drive[S85]
59	9004467038000	Schelle	1	**Technische Spezifikation:**CB41, CB42[CB] 2-Radantrieb/2 Wheel drive[S85]
61	9004464181000	Schelle	1	**Technische Spezifikation:**2-Radantrieb/2 Wheel drive[S85] CB41-Motor (1000 cm3)/CB41-Engine (1000 cc)[CB41] Ladefläche/Truck type[TR]

Einheit	Motor
Code	01.080
Beschreibung	Rohr
Inspektion	1

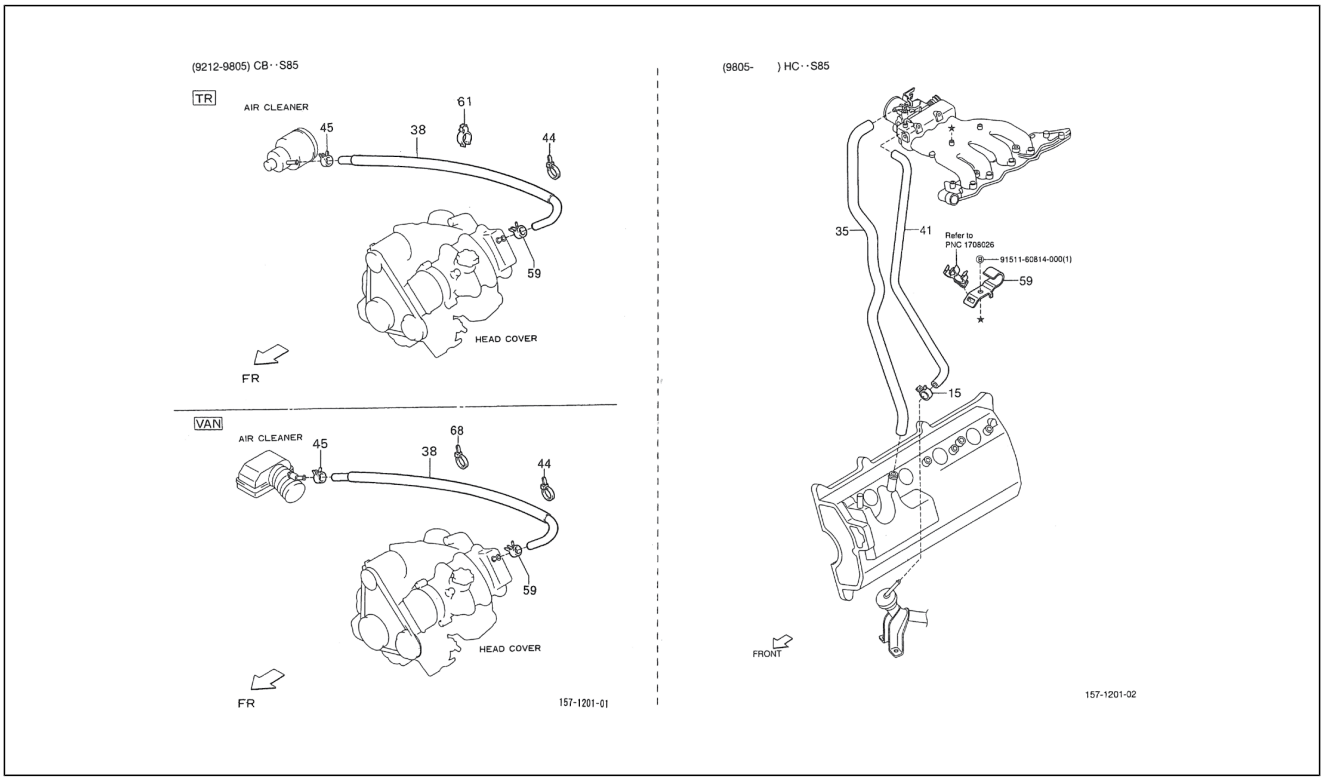

Pos.	Code	Beschreibung	Menge	Varianten
68	9004464102000	Schelle	1	**Technische Spezifikation:**CB41-Motor (1000 cm3)/CB41-Engine (1000 cc)[CB41] 2-Radantrieb/2 Wheel drive[S85] Kastenwagen/Van type[VAN]
69	9151160814000	Schraubbolzen	1	

Einheit	Motor
Code	01.090
Beschreibung	Kurbelwelle - Kolben
Inspektion	1

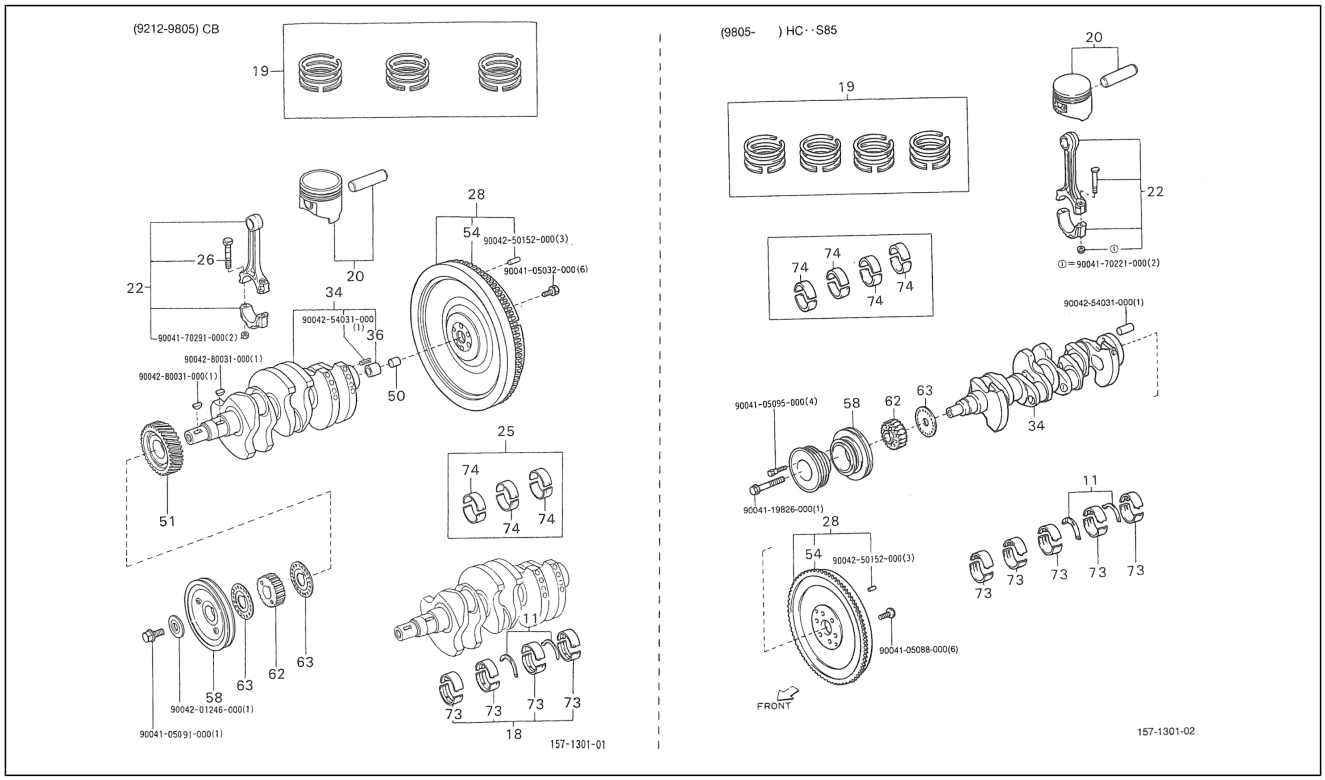

Pos.	Code	Beschreibung	Menge	Varianten
11	1101387701000	Unterlegscheibe (satz)	1	**Technische Spezifikation:**CB41, CB42[CB] 2-Radantrieb/2 Wheel drive[S85]
11	1101187701000	Unterlegscheibe (satz)	1	**Technische Spezifikation:**CB41, CB42[CB] 2-Radantrieb/2 Wheel drive[S85]
11	1101287701000	Unterlegscheibe (satz)	1	**Technische Spezifikation:**CB41, CB42[CB] 2-Radantrieb/2 Wheel drive[S85]
11	1101387701000	Unterlegscheibe (satz)	1	**Technische Spezifikation:**CB41, CB42[CB] 2-Radantrieb/2 Wheel drive[S85]
11	1101187101000	Unterlegscheibe (satz)	1	**Technische Spezifikation:**HCE-Motor (1300 cm3)/HCE-Engine (1300 cc)[HCE] 2-Radantrieb/2 Wheel drive[S85]
18	1170287706000	Lagersatz	1	**Technische Spezifikation:**CB41, CB42[CB] 2-Radantrieb/2 Wheel drive[S85]
18	1170387707000	Lagersatz	1	**Technische Spezifikation:**CB41, CB42[CB] 2-Radantrieb/2 Wheel drive[S85]
18	1170287707000	Lagersatz	1	**Technische Spezifikation:**CB41, CB42[CB] 2-Radantrieb/2 Wheel drive[S85]
18	1170387706000	Lagersatz	1	**Technische Spezifikation:**CB41, CB42[CB] 2-Radantrieb/2 Wheel drive[S85]
18	1170487707000	Lagersatz	1	**Technische Spezifikation:**CB41, CB42[CB] 2-Radantrieb/2 Wheel drive[S85]
18	1170487706000	Lagersatz	1	**Technische Spezifikation:**CB41, CB42[CB] 2-Radantrieb/2 Wheel drive[S85]
19	1301187110000	Ringe (satz)	1	**Technische Spezifikation:**HCE-Motor (1300 cm3)/HCE-Engine (1300 cc)[HCE] 2-Radantrieb/2 Wheel drive[S85]
19	1301187727000	Ringe (satz)	1	**Technische Spezifikation:**CB41, CB42[CB] 2-Radantrieb/2 Wheel drive[S85]
19	1301287110000	Ringe (satz)	1	**Technische Spezifikation:**HCE-Motor (1300 cm3)/HCE-Engine (1300 cc)[HCE] 2-Radantrieb/2 Wheel drive[S85]
19	1301187111000	Ringe (satz)	1	**Technische Spezifikation:**HCE-Motor (1300 cm3)/HCE-Engine (1300 cc)[HCE] 2-Radantrieb/2 Wheel drive[S85]
19	1301287727000	Ringe (satz)	1	**Technische Spezifikation:**CB41, CB42[CB] 2-Radantrieb/2 Wheel drive[S85]

Einheit	Motor
Code	01.090
Beschreibung	Kurbelwelle - Kolben
Inspektion	1

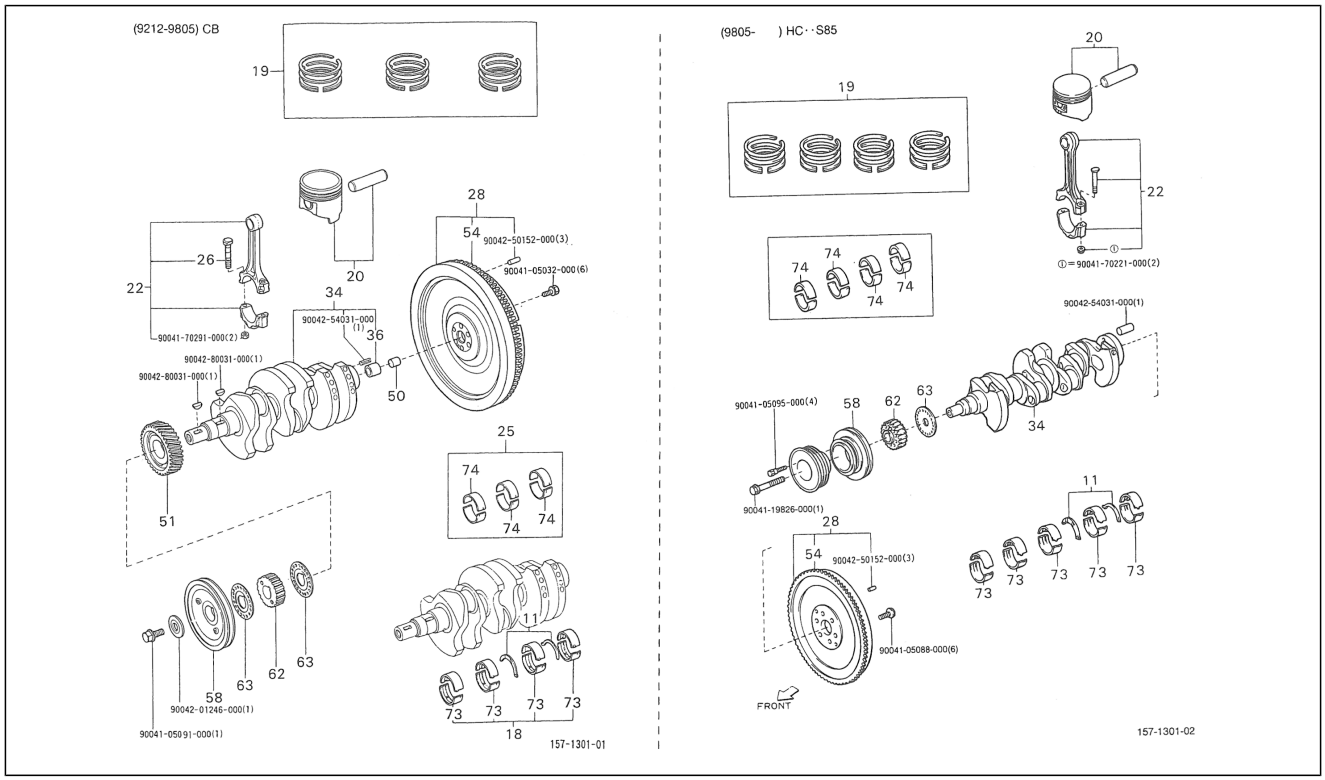

Pos.	Code	Beschreibung	Menge	Varianten
19	1301287111000	Ringe (satz)	1	**Technische Spezifikation:**HCE-Motor (1300 cm3)/HCE-Engine (1300 cc)[HCE] 2-Radantrieb/2 Wheel drive[S85]
19	1301387727000	Ringe (satz)	1	**Technische Spezifikation:**CB41, CB42[CB] 2-Radantrieb/2 Wheel drive[S85]
20	1310387730000	Einheit Kolben - Kolbenbolzen	3	**Technische Spezifikation:**CB41, CB42[CB] 2-Radantrieb/2 Wheel drive[S85]
20	1310187111030	Kolbenbolzeneinheit	4	**Technische Spezifikation:**HCE-Motor (1300 cm3)/HCE-Engine (1300 cc)[HCE] 2-Radantrieb/2 Wheel drive[S85]
20	1310287719000	Einheit Kolben - Kolbenbolzen	3	**Technische Spezifikation:**CB41, CB42[CB] 2-Radantrieb/2 Wheel drive[S85]
20	1310287112000	Kolbenbolzeneinheit	4	**Technische Spezifikation:**HCE-Motor (1300 cm3)/HCE-Engine (1300 cc)[HCE] 2-Radantrieb/2 Wheel drive[S85]
20	1310187736000	Einheit Kolben - Kolbenbolzen	3	**Technische Spezifikation:**CB41, CB42[CB] 2-Radantrieb/2 Wheel drive[S85]
20	1310187111020	Kolbenbolzeneinheit	4	**Technische Spezifikation:**HCE-Motor (1300 cm3)/HCE-Engine (1300 cc)[HCE] 2-Radantrieb/2 Wheel drive[S85]
20	1310187111010	Kolbenbolzeneinheit	4	**Technische Spezifikation:**HCE-Motor (1300 cm3)/HCE-Engine (1300 cc)[HCE] 2-Radantrieb/2 Wheel drive[S85]
22	1320187104000	Pleuelstange	4	**Technische Spezifikation:**HCE-Motor (1300 cm3)/HCE-Engine (1300 cc)[HCE] 2-Radantrieb/2 Wheel drive[S85]
22	1320187701000	Pleuelstange	3	**Technische Spezifikation:**CB41, CB42[CB] 2-Radantrieb/2 Wheel drive[S85]
25	1320387703000	Lagersatz	1	**Technische Spezifikation:**CB41, CB42[CB] 2-Radantrieb/2 Wheel drive[S85]
25	1320287704000	Lagersatz	1	**Technische Spezifikation:**CB41, CB42[CB] 2-Radantrieb/2 Wheel drive[S85]
25	1320287703000	Lagersatz	1	**Technische Spezifikation:**CB41, CB42[CB] 2-Radantrieb/2 Wheel drive[S85]
25	1320487703000	Lagersatz	1	**Technische Spezifikation:**CB41, CB42[CB] 2-Radantrieb/2 Wheel drive[S85]
25	1320387704000	Lagersatz	1	**Technische Spezifikation:**CB41, CB42[CB] 2-Radantrieb/2 Wheel drive[S85]

Einheit	Motor
Code	01.090
Beschreibung	Kurbelwelle - Kolben
Inspektion	1

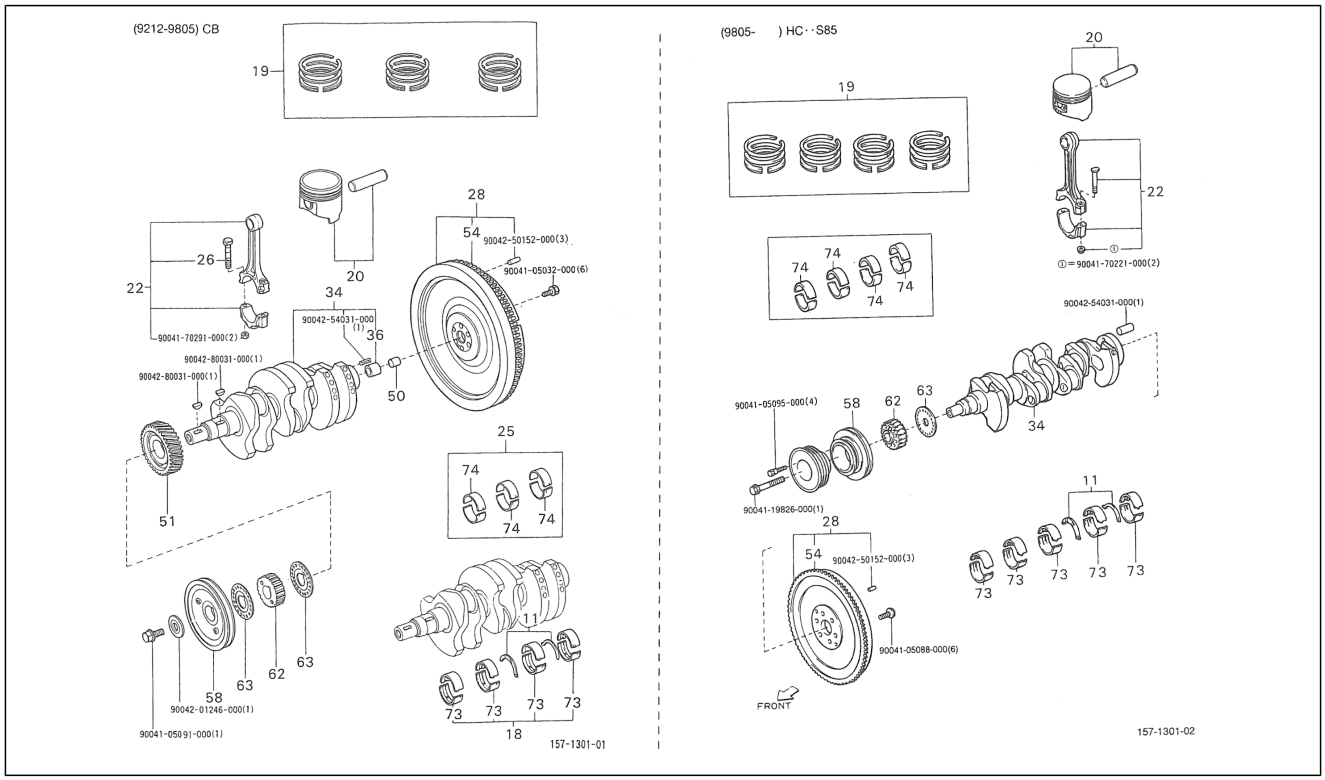

Pos.	Code	Beschreibung	Menge	Varianten
25	1320487704000	Lagersatz	1	**Technische Spezifikation:**CB41, CB42[CB] 2-Radantrieb/2 Wheel drive[S85]
25	1320387704000	Lagersatz	1	**Technische Spezifikation:**CB41, CB42[CB] 2-Radantrieb/2 Wheel drive[S85]
26	1326587202000	Schraubbolzen	1	**Technische Spezifikation:**CB41, CB42[CB] 2-Radantrieb/2 Wheel drive[S85]
28	1340587112000	Schwungrad	1	**Technische Spezifikation:**HCE-Motor (1300 cm3)/HCE-Engine (1300 cc)[HCE] 2-Radantrieb/2 Wheel drive[S85]
28	1340587755000	Schwungrad	1	**Technische Spezifikation:**CB41, CB42[CB] 2-Radantrieb/2 Wheel drive[S85]
34	1341187107000	Kurbelwelle	1	**Technische Spezifikation:**HCE-Motor (1300 cm3)/HCE-Engine (1300 cc)[HCE] 2-Radantrieb/2 Wheel drive[S85]
34	1340187715000	Kurbelwelle	1	**Technische Spezifikation:**CB41, CB42[CB] 2-Radantrieb/2 Wheel drive[S85]
36	9004387002000	Buchse	1	**Technische Spezifikation:**CB41, CB42[CB] 2-Radantrieb/2 Wheel drive[S85]
50	1344287201000	Filz	1	**Technische Spezifikation:**CB41, CB42[CB] 2-Radantrieb/2 Wheel drive[S85]
51	1344587703000	Zahnrad Z=34	1	**Technische Spezifikation:**CB41, CB42[CB] 2-Radantrieb/2 Wheel drive[S85]
54	1345387206000	Zahnkranz Z=109	1	**Technische Spezifikation:**CB41, CB42[CB] 2-Radantrieb/2 Wheel drive[S85]
54	1345387206000	Zahnkranz Z=109	1	**Technische Spezifikation:**CB41, CB42[CB] 2-Radantrieb/2 Wheel drive[S85]
54	1345387104000	Zahnkranz Z=103	1	**Technische Spezifikation:**HCE-Motor (1300 cm3)/HCE-Engine (1300 cc)[HCE] 2-Radantrieb/2 Wheel drive[S85]
58	1347087711000	Riemenscheibe	1	**Technische Spezifikation:**CB41-Motor (1000 cm3)/CB41-Engine (1000 cc)[CB41] 2-Radantrieb/2 Wheel drive[S85]
58	1347087118000	Riemenscheibe	1	**Technische Spezifikation:**HCE-Motor (1300 cm3)/HCE-Engine (1300 cc)[HCE] 2-Radantrieb/2 Wheel drive[S85]
58	1347187738000	Riemenscheibe	1	**Technische Spezifikation:**CB41, CB42[CB] 2-Radantrieb/2 Wheel drive[S85]

Einheit	Motor
Code	01.090
Beschreibung	Kurbelwelle - Kolben
Inspektion	1

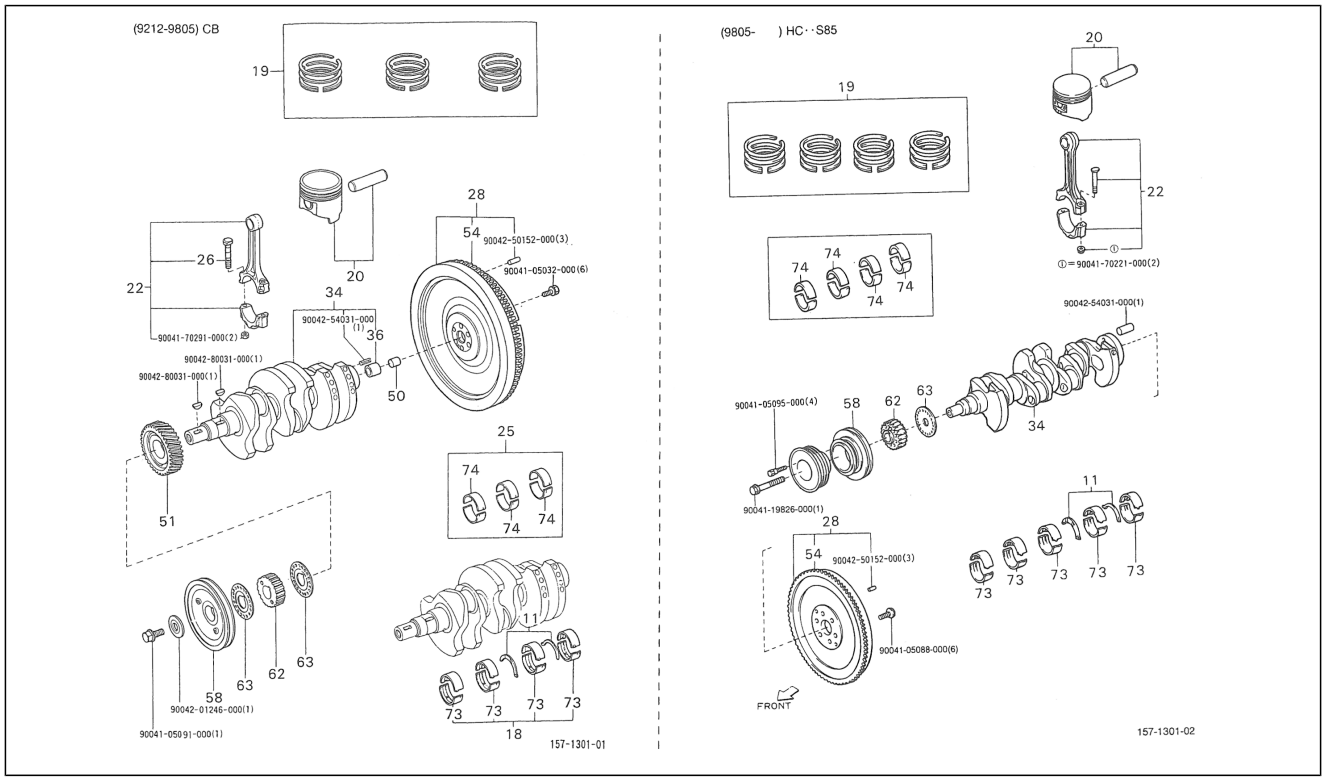

Pos.	Code	Beschreibung	Menge	Varianten
62	1348187705000	Riemenscheibe	1	**Technische Spezifikation:**CB41, CB42[CB] 2-Radantrieb/2 Wheel drive[S85]
62	1348187102000	Riemenscheibe	1	**Technische Spezifikation:**HCE-Motor (1300 cm3)/HCE-Engine (1300 cc)[HCE] 2-Radantrieb/2 Wheel drive[S85]
63	1348287701000	Flansch	0	**Technische Spezifikation:**CB41, CB42[CB] 2-Radantrieb/2 Wheel drive[S85]
63	1348287102000	Flansch	1	**Technische Spezifikation:**HCE-Motor (1300 cm3)/HCE-Engine (1300 cc)[HCE] 2-Radantrieb/2 Wheel drive[S85]
73	1170187101060	Lager	3	**Technische Spezifikation:**HCE-Motor (1300 cm3)/HCE-Engine (1300 cc)[HCE] 2-Radantrieb/2 Wheel drive[S85]
73	1170187705000	Lagersatz	4	**Technische Spezifikation:**CB41, CB42[CB] 2-Radantrieb/2 Wheel drive[S85]
73	1170187101020	Lager	3	**Technische Spezifikation:**HCE-Motor (1300 cm3)/HCE-Engine (1300 cc)[HCE] 2-Radantrieb/2 Wheel drive[S85]
73	1170187101030	Lager	3	**Technische Spezifikation:**HCE-Motor (1300 cm3)/HCE-Engine (1300 cc)[HCE] 2-Radantrieb/2 Wheel drive[S85]
73	1170187101040	Lager	3	**Technische Spezifikation:**HCE-Motor (1300 cm3)/HCE-Engine (1300 cc)[HCE] 2-Radantrieb/2 Wheel drive[S85]
73	1170187101070	Lager	3	**Technische Spezifikation:**2-Radantrieb/2 Wheel drive[S85] HCE-Motor (1300 cm3)/HCE-Engine (1300 cc)[HCE]
73	1170187706000	Lagersatz	4	**Technische Spezifikation:**CB41, CB42[CB] 2-Radantrieb/2 Wheel drive[S85]
73	1170187101010	Lager	3	**Technische Spezifikation:**HCE-Motor (1300 cm3)/HCE-Engine (1300 cc)[HCE] 2-Radantrieb/2 Wheel drive[S85]
73	1170187101050	Lager	3	**Technische Spezifikation:**HCE-Motor (1300 cm3)/HCE-Engine (1300 cc)[HCE] 2-Radantrieb/2 Wheel drive[S85]
74	1304187102040	Lager	4	**Technische Spezifikation:**HCE-Motor (1300 cm3)/HCE-Engine (1300 cc)[HCE] 2-Radantrieb/2 Wheel drive[S85]
74	1304187102050	Lager	4	**Technische Spezifikation:**HCE-Motor (1300 cm3)/HCE-Engine (1300 cc)[HCE] 2-Radantrieb/2 Wheel drive[S85]
74	1304187702020	Lager	3	**Technische Spezifikation:**CB41, CB42[CB] 2-Radantrieb/2 Wheel drive[S85]

Einheit	Motor
Code	01.090
Beschreibung	Kurbelwelle - Kolben
Inspektion	1

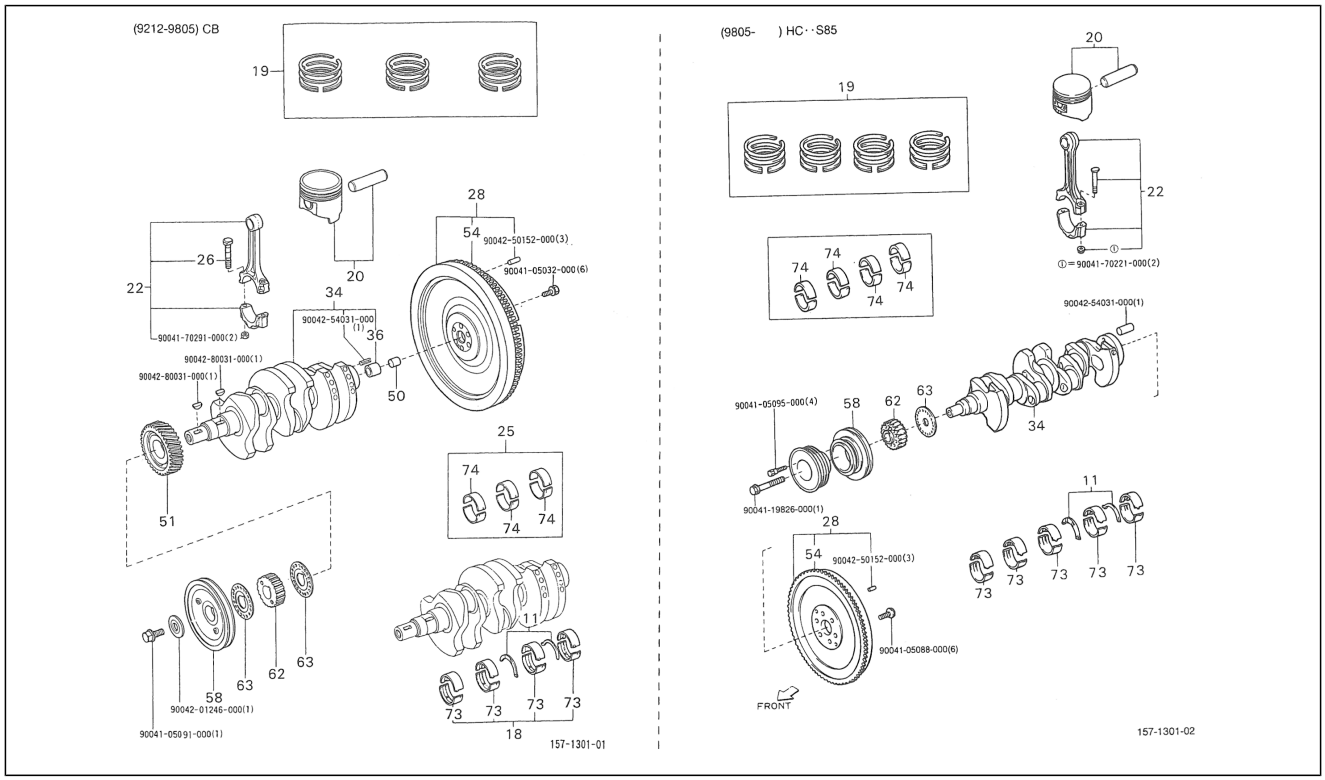

Pos.	Code	Beschreibung	Menge	Varianten
74	1304187102010	Lager	4	**Technische Spezifikation:**HCE-Motor (1300 cm3)/HCE-Engine (1300 cc)[HCE] 2-Radantrieb/2 Wheel drive[S85]
74	1304187705020	Lager	3	**Technische Spezifikation:**CB41, CB42[CB] 2-Radantrieb/2 Wheel drive[S85]
74	1304187102030	Lager	4	**Technische Spezifikation:**HCE-Motor (1300 cm3)/HCE-Engine (1300 cc)[HCE] 2-Radantrieb/2 Wheel drive[S85]
74	1304187102020	Lager	4	**Technische Spezifikation:**HCE-Motor (1300 cm3)/HCE-Engine (1300 cc)[HCE] 2-Radantrieb/2 Wheel drive[S85]
75	9004250152000	Bolzen	3	
76	9004105032000	Schraubbolzen	6	
77	9004254031000	Bolzen	1	
78	9004170291000	Mutter	2	
79	9004280031000	Keil	1	
80	9004201246000	Unterlegscheibe	1	
81	9004105091000	Schraubbolzen	1	
82	9004170221000	Mutter	2	
83	9004254031000	Bolzen	1	
84	9004105095000	Schraubbolzen	4	
85	9004119826000	Schraubbolzen	1	
86	9004250152000	Bolzen	3	
87	9004105088000	Schraubbolzen	6	

Einheit	Motor
Code	01.100
Beschreibung	Nockenwelle -ventile
Inspektion	1

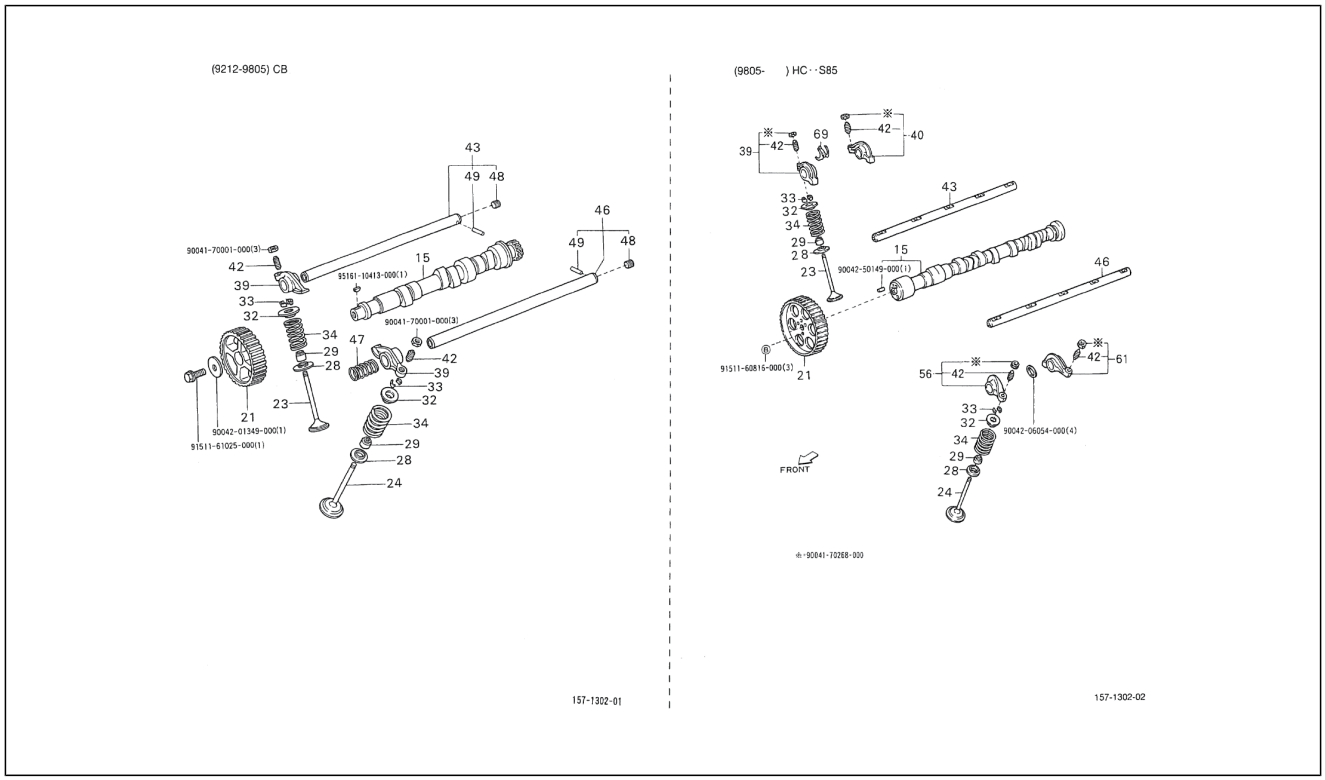

Pos.	Code	Beschreibung	Menge	Varianten
15	1351187704000	Nockenwelle	1	**Technische Spezifikation:**CB41, CB42[CB] 2-Radantrieb/2 Wheel drive[S85]
15	1350187107000	Nockenwelle	1	**Technische Spezifikation:**HCE-Motor (1300 cm3)/HCE-Engine (1300 cc)[HCE] 2-Radantrieb/2 Wheel drive[S85]
21	1352387705000	Riemenscheibe	1	**Technische Spezifikation:**CB41, CB42[CB] 2-Radantrieb/2 Wheel drive[S85]
21	1359287101000	Riemenscheibe	1	**Technische Spezifikation:**HCE-Motor (1300 cm3)/HCE-Engine (1300 cc)[HCE] 2-Radantrieb/2 Wheel drive[S85]
21	1359287104000	Riemenscheibe	1	**Technische Spezifikation:**HCE-Motor (1300 cm3)/HCE-Engine (1300 cc)[HCE] 2-Radantrieb/2 Wheel drive[S85]
23	1371187705000	Ventil	3	**Technische Spezifikation:**CB41, CB42[CB] 2-Radantrieb/2 Wheel drive[S85]
24	1371587702000	Auslaßventil	3	**Technische Spezifikation:**CB41, CB42[CB] 2-Radantrieb/2 Wheel drive[S85]
24	1371587105000	Auslassventil	8	**Technische Spezifikation:**HCE-Motor (1300 cm3)/HCE-Engine (1300 cc)[HCE] 2-Radantrieb/2 Wheel drive[S85]
28	1373487102000	Sitz	16	**Technische Spezifikation:**HCE-Motor (1300 cm3)/HCE-Engine (1300 cc)[HCE] 2-Radantrieb/2 Wheel drive[S85]
28	1373487701000	-	6	**Technische Spezifikation:**CB41, CB42[CB] 2-Radantrieb/2 Wheel drive[S85]
29	9004812011000	Dichtung	16	**Technische Spezifikation:**HCE-Motor (1300 cm3)/HCE-Engine (1300 cc)[HCE] 2-Radantrieb/2 Wheel drive[S85]
29	9004812006000	Dichtung	6	**Technische Spezifikation:**CB41, CB42[CB] 2-Radantrieb/2 Wheel drive[S85]
32	1374187102000	Verriegelungsfeder	16	**Technische Spezifikation:**HCE-Motor (1300 cm3)/HCE-Engine (1300 cc)[HCE] 2-Radantrieb/2 Wheel drive[S85]
32	1374187701000	Rückhalter feder	6	**Technische Spezifikation:**CB41, CB42[CB] 2-Radantrieb/2 Wheel drive[S85]
33	9004813008000	Verriegelungsfeder	9	**Technische Spezifikation:**HCE-Motor (1300 cm3)/HCE-Engine (1300 cc)[HCE] 2-Radantrieb/2 Wheel drive[S85]
33	9004813009000	Befestigung	12	**Technische Spezifikation:**CB41, CB42[CB] 2-Radantrieb/2 Wheel drive[S85]

Einheit	Motor
Code	01.100
Beschreibung	Nockenwelle -ventile
Inspektion	1

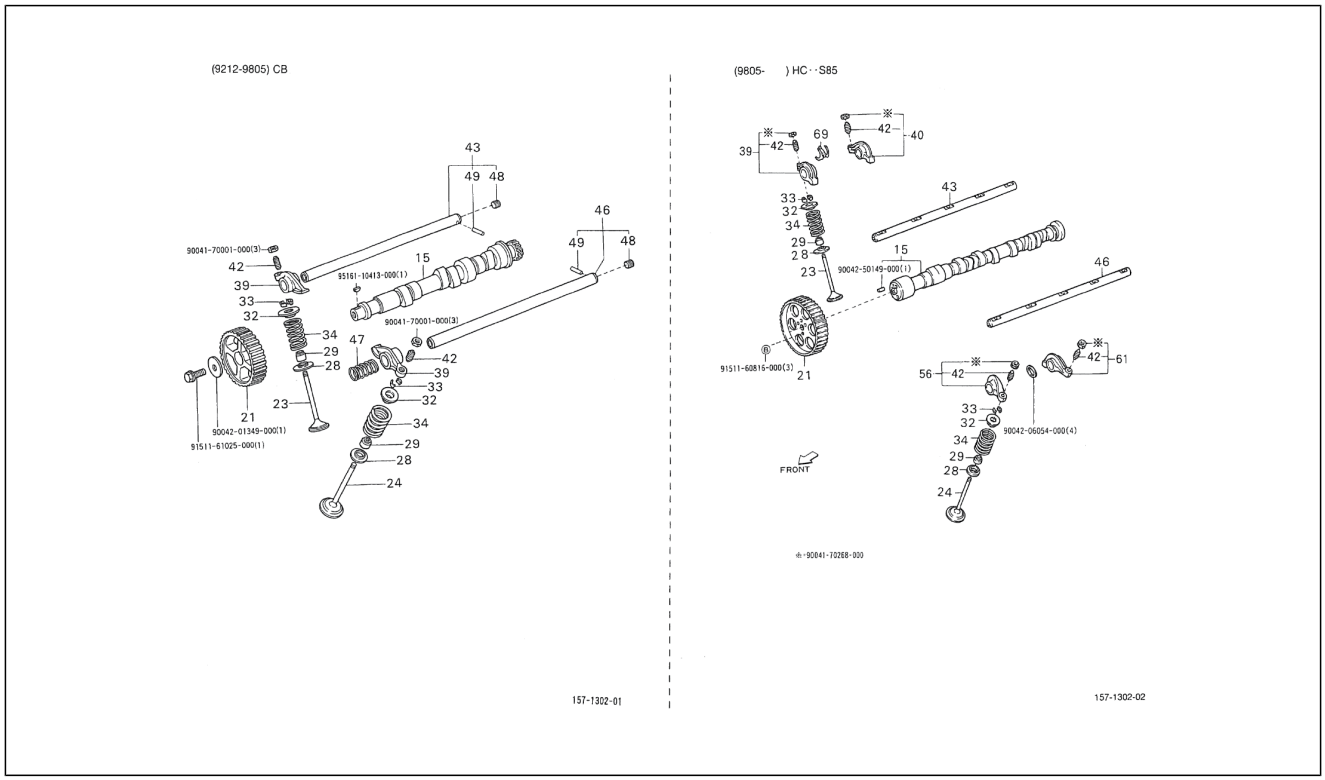

Pos.	Code	Beschreibung	Menge	Varianten
34	9004501153000	Verdichtungsfeder	6	**Technische Spezifikation:**CB41, CB42[CB] 2-Radantrieb/2 Wheel drive[S85]
34	9004501163000	Verdichtungsfeder	6	**Technische Spezifikation:**CB41, CB42[CB] 2-Radantrieb/2 Wheel drive[S85]
34	9004501544000	Verdichtungsfeder	16	**Technische Spezifikation:**2-Radantrieb/2 Wheel drive[S85] HCE-Motor (1300 cm3)/HCE-Engine (1300 cc)[HCE]
34	9004501573000	Verdichtungsfeder	16	**Technische Spezifikation:**HCE-Motor (1300 cm3)/HCE-Engine (1300 cc)[HCE] 2-Radantrieb/2 Wheel drive[S85]
39	1381187104000	Kipphebel	4	**Technische Spezifikation:**HCE-Motor (1300 cm3)/HCE-Engine (1300 cc)[HCE] 2-Radantrieb/2 Wheel drive[S85]
39	1380187702000	Kipphebel	6	**Technische Spezifikation:**CB41, CB42[CB] 2-Radantrieb/2 Wheel drive[S85]
40	1381287102000	Kipphebel	4	**Technische Spezifikation:**HCE-Motor (1300 cm3)/HCE-Engine (1300 cc)[HCE] 2-Radantrieb/2 Wheel drive[S85]
42	9004815005000	Einstellschraube, ventilspiel L=27 mm	16	**Technische Spezifikation:**HCE-Motor (1300 cm3)/HCE-Engine (1300 cc)[HCE] 2-Radantrieb/2 Wheel drive[S85]
42	9004815004000	Einstellschraube, ventilspiel L=25	6	**Technische Spezifikation:**CB41, CB42[CB] 2-Radantrieb/2 Wheel drive[S85]
43	1390187702000	-	1	**Technische Spezifikation:**CB41, CB42[CB] 2-Radantrieb/2 Wheel drive[S85]
43	1390187105000	Kipphebelwelle	1	**Technische Spezifikation:**HCE-Motor (1300 cm3)/HCE-Engine (1300 cc)[HCE] 2-Radantrieb/2 Wheel drive[S85]
46	1390287101000	Kipphebelwelle	1	**Technische Spezifikation:**HCE-Motor (1300 cm3)/HCE-Engine (1300 cc)[HCE] 2-Radantrieb/2 Wheel drive[S85]
46	1390287702000	-	1	**Technische Spezifikation:**CB41, CB42[CB] 2-Radantrieb/2 Wheel drive[S85]
47	9004501152000	Feder	1	**Technische Spezifikation:**CB41, CB42[CB] 2-Radantrieb/2 Wheel drive[S85]
48	9004340004000	Deckel	2	**Technische Spezifikation:**CB41, CB42[CB] 2-Radantrieb/2 Wheel drive[S85]
49	9004361013000	Rolle	2	**Technische Spezifikation:**CB41, CB42[CB] 2-Radantrieb/2 Wheel drive[S85]

Einheit	Motor
Code	01.100
Beschreibung	Nockenwelle -ventile
Inspektion	1

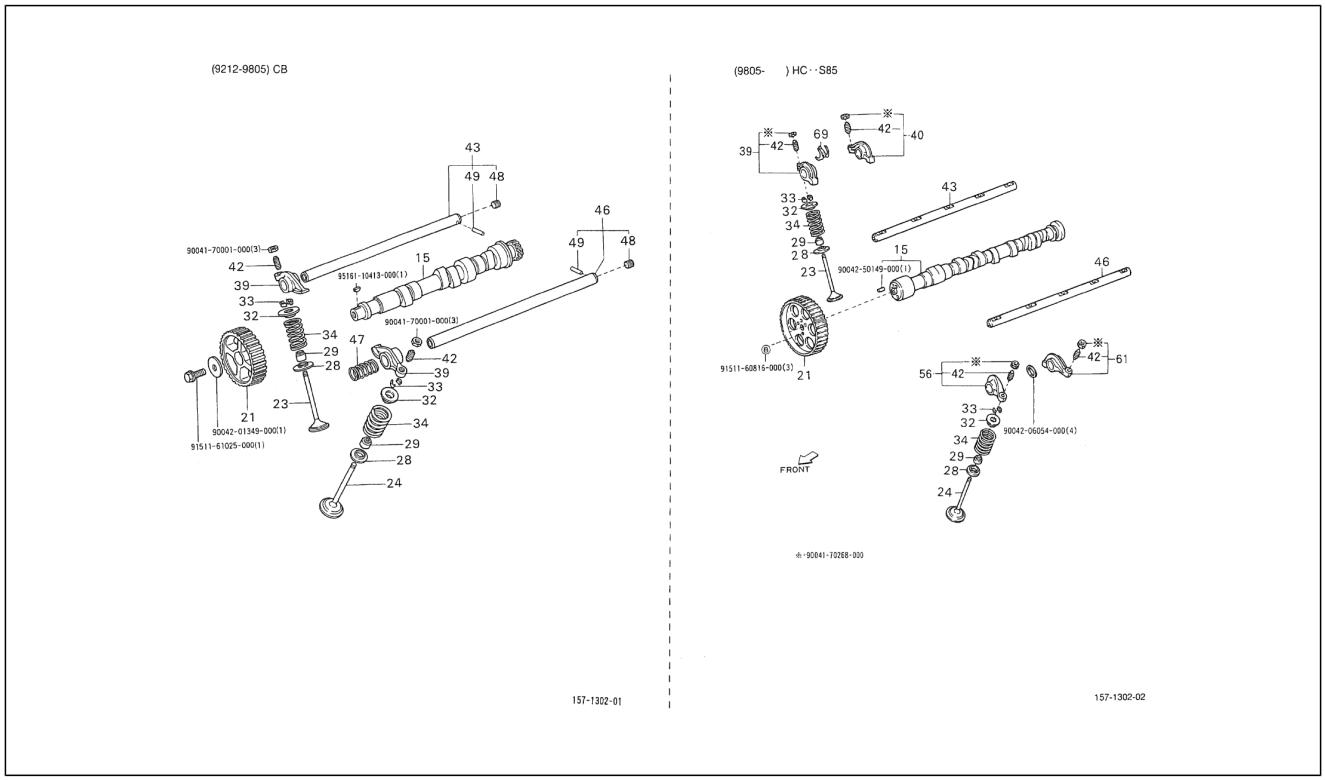

Pos.	Code	Beschreibung	Menge	Varianten
56	1381387102000	Kipphebel	4	**Technische Spezifikation:**HCE-Motor (1300 cm3)/HCE-Engine (1300 cc)[HCE] 2-Radantrieb/2 Wheel drive[S85]
61	1381487102000	Kipphebel	4	**Technische Spezifikation:**HCE-Motor (1300 cm3)/HCE-Engine (1300 cc)[HCE] 2-Radantrieb/2 Wheel drive[S85]
69	1381787101000	Distanzscheibe	4	**Technische Spezifikation:**HCE-Motor (1300 cm3)/HCE-Engine (1300 cc)[HCE] 2-Radantrieb/2 Wheel drive[S85]
70	9004170001000	Mutter	3	
71	9516110413000	Keil	1	
72	9004170001000	Mutter	3	
73	9004201349000	Unterlegscheibe	1	
74	9151161025000	Schraubbolzen	1	
75	9004250149000	Pin	1	
76	9004170268000	Mutter	4	
77	9151160816000	Schraubbolzen	3	
78	9004206054000	Unterlegscheibe	4	

Einheit	Motor
Code	01.110
Beschreibung	Verteilerriemen
Inspektion	1

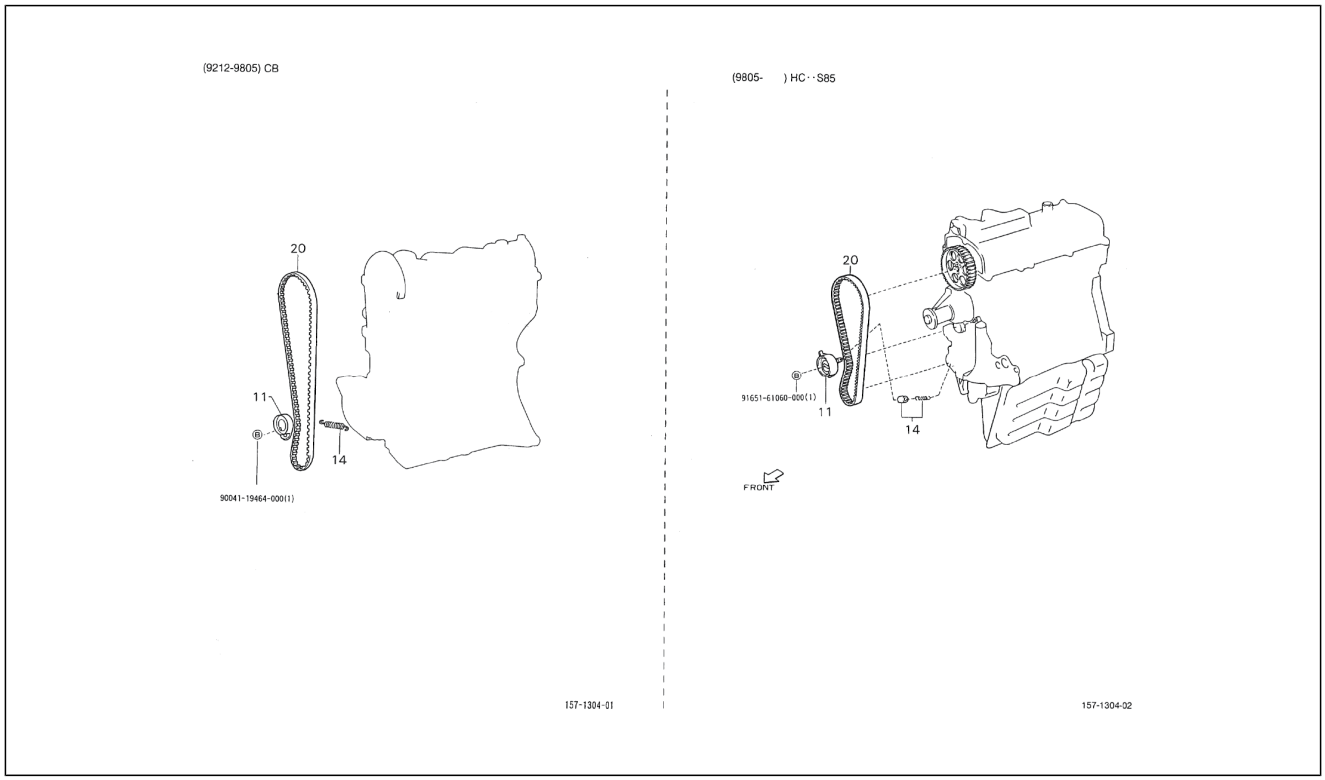

Pos.	Code	Beschreibung	Menge	Varianten
11	1350587102000	Riemenspanner	1	**Technische Spezifikation:**HCE-Motor (1300 cm3)/HCE-Engine (1300 cc)[HCE] 2-Radantrieb/2 Wheel drive[S85]
11	1350587702000	Riemenspanner	1	**Technische Spezifikation:**CB41, CB42[CB] 2-Radantrieb/2 Wheel drive[S85]
14	9004506132000	Feder	1	**Technische Spezifikation:**CB41, CB42[CB] 2-Radantrieb/2 Wheel drive[S85]
14	9004507001000	Feder	1	**Technische Spezifikation:**HCE-Motor (1300 cm3)/HCE-Engine (1300 cc)[HCE] 2-Radantrieb/2 Wheel drive[S85]
20	1356887708000	Steuerriemen	1	**Technische Spezifikation:**CB41, CB42[CB] 2-Radantrieb/2 Wheel drive[S85]
20	1356887101000	Steuerriemen	1	**Technische Spezifikation:**HCE-Motor (1300 cm3)/HCE-Engine (1300 cc)[HCE] 2-Radantrieb/2 Wheel drive[S85]
20	1356887102000	Steuerriemen	1	**Technische Spezifikation:**HCE-Motor (1300 cm3)/HCE-Engine (1300 cc)[HCE] 2-Radantrieb/2 Wheel drive[S85]
20	1356887709000	Steuerriemen	1	**Technische Spezifikation:**CB41, CB42[CB] 2-Radantrieb/2 Wheel drive[S85]
21	9004119464000	Schraubbolzen	1	
22	9165161060000	Schraubbolzen	1	

Einheit	Motor
Code	01.120
Beschreibung	Welle Schwingschutz - Zahnrad
Inspektion	1

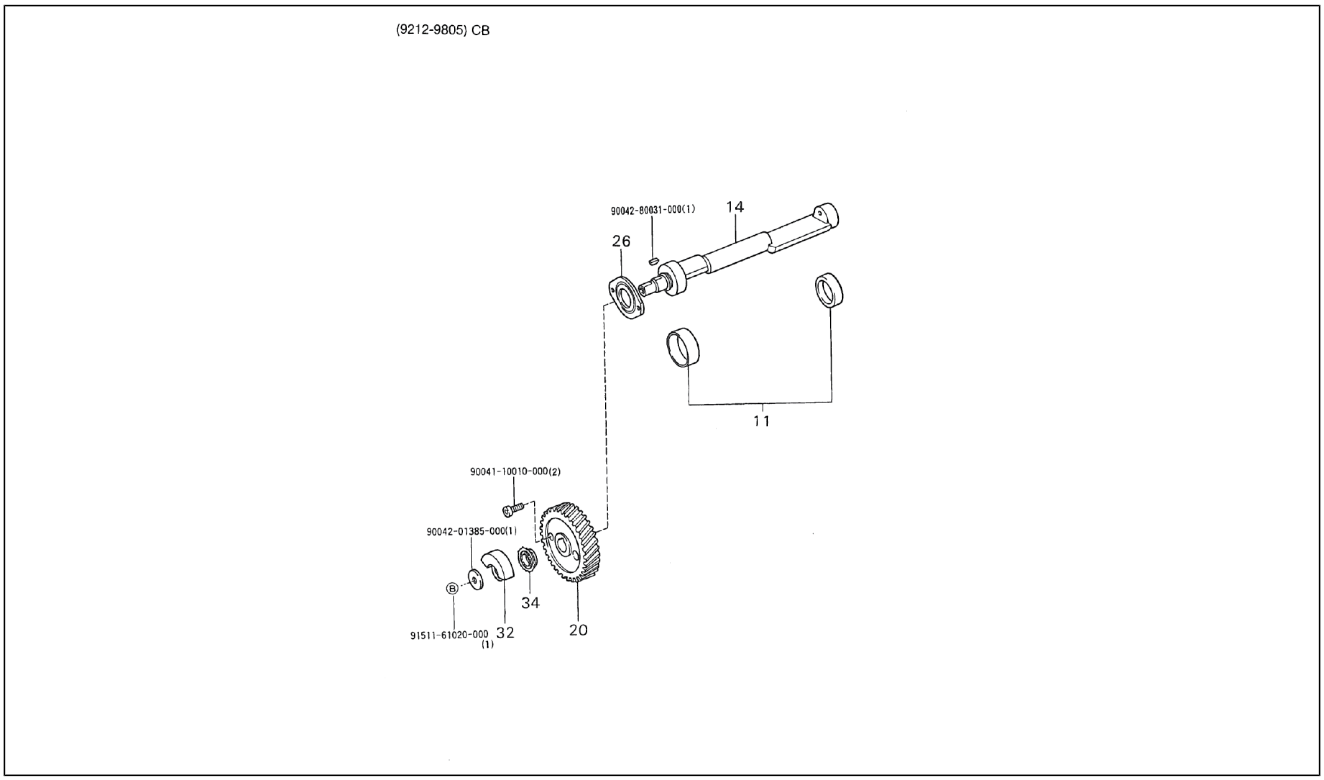

Pos.	Code	Beschreibung	Menge	Varianten
11	1190387702000	Lagersatz	1	**Technische Spezifikation:**CB41, CB42[CB] 2-Radantrieb/2 Wheel drive[S85]
11	1190287702000	Lagersatz	1	**Technische Spezifikation:**CB41, CB42[CB] 2-Radantrieb/2 Wheel drive[S85]
14	1342387702000	Kipphebelachse	1	**Technische Spezifikation:**CB41, CB42[CB] 2-Radantrieb/2 Wheel drive[S85]
20	1342487703000	Zahnrad Z=34	1	**Technische Spezifikation:**CB41, CB42[CB] 2-Radantrieb/2 Wheel drive[S85]
26	1342787702000	Platte	1	**Technische Spezifikation:**CB41, CB42[CB] 2-Radantrieb/2 Wheel drive[S85]
32	1342187702000	Gegengewicht	1	**Technische Spezifikation:**2-Radantrieb/2 Wheel drive[S85] CB41, CB42[CB]
34	1343487703000	Pumpenzahnrad Z=22	1	**Technische Spezifikation:**CB41, CB42[CB] 2-Radantrieb/2 Wheel drive[S85]
35	9004280031000	Keil	1	
36	9004110010000	Schraubbolzen	2	
37	9004201385000	Unterlegscheibe	1	
38	9151161020000	Schraubbolzen	1	

Einheit	Motor
Code	01.130
Beschreibung	Ölpumpe
Inspektion	1

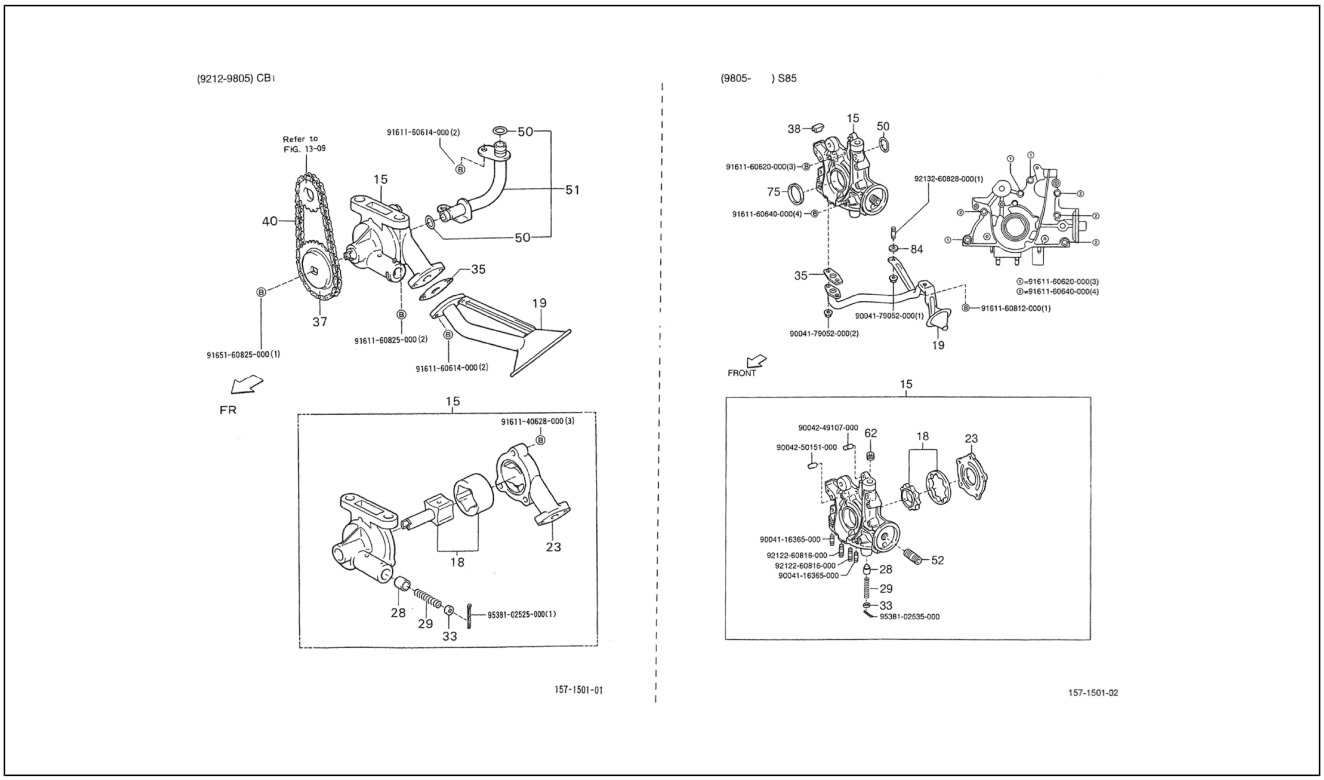

Pos.	Code	Beschreibung	Menge	Varianten
15	1511087714000	Ölpumpe	1	**Technische Spezifikation:**CB41, CB42[CB] 2-Radantrieb/2 Wheel drive[S85]
15	1510087115000	Ölpumpe	1	**Technische Spezifikation:**CB41, CB42[CB] 2-Radantrieb/2 Wheel drive[S85]
18	1510287704000	Rotor Ölpumpe	1	**Technische Spezifikation:**CB41, CB42[CB] 2-Radantrieb/2 Wheel drive[S85]
18	1510287106000	Rotor Ölpumpe	0	**Technische Spezifikation:**HCE-Motor (1300 cm3)/HCE-Engine (1300 cc)[HCE] 2-Radantrieb/2 Wheel drive[S85]
19	1514087108000	Ölfiltereinsatz	1	**Technische Spezifikation:**HCE-Motor (1300 cm3)/HCE-Engine (1300 cc)[HCE] 2-Radantrieb/2 Wheel drive[S85]
19	1514087709000	Ölfiltereinsatz	1	**Technische Spezifikation:**CB41, CB42[CB] 2-Radantrieb/2 Wheel drive[S85]
23	1511587702000	Ölpumpendeckel	1	**Technische Spezifikation:**CB41, CB42[CB] 2-Radantrieb/2 Wheel drive[S85]
23	1511587104000	Ölpumpendeckel	1	**Technische Spezifikation:**HCE-Motor (1300 cm3)/HCE-Engine (1300 cc)[HCE] 2-Radantrieb/2 Wheel drive[S85]
28	1513187101000	Auslassventil	1	**Technische Spezifikation:**CB41, CB42[CB] 2-Radantrieb/2 Wheel drive[S85]
28	1513187103000	Auslassventil	1	**Technische Spezifikation:**HCE-Motor (1300 cm3)/HCE-Engine (1300 cc)[HCE] 2-Radantrieb/2 Wheel drive[S85]
29	9004501003000	Feder	1	**Technische Spezifikation:**CB41, CB42[CB] 2-Radantrieb/2 Wheel drive[S85]
29	9004501449000	Feder	1	**Technische Spezifikation:**HCE-Motor (1300 cm3)/HCE-Engine (1300 cc)[HCE] 2-Radantrieb/2 Wheel drive[S85]
33	1513587101000	Sperrventil	1	**Technische Spezifikation:**HCE-Motor (1300 cm3)/HCE-Engine (1300 cc)[HCE] 2-Radantrieb/2 Wheel drive[S85]
33	1513587701000	Sperrventil	1	**Technische Spezifikation:**CB41, CB42[CB] 2-Radantrieb/2 Wheel drive[S85]
35	1514987701000	Dichtung	1	**Technische Spezifikation:**CB41, CB42[CB] 2-Radantrieb/2 Wheel drive[S85]
35	1514987103000	Dichtung	1	**Technische Spezifikation:**HCE-Motor (1300 cm3)/HCE-Engine (1300 cc)[HCE] 2-Radantrieb/2 Wheel drive[S85]

Einheit	Motor
Code	01.130
Beschreibung	Ölpumpe
Inspektion	1

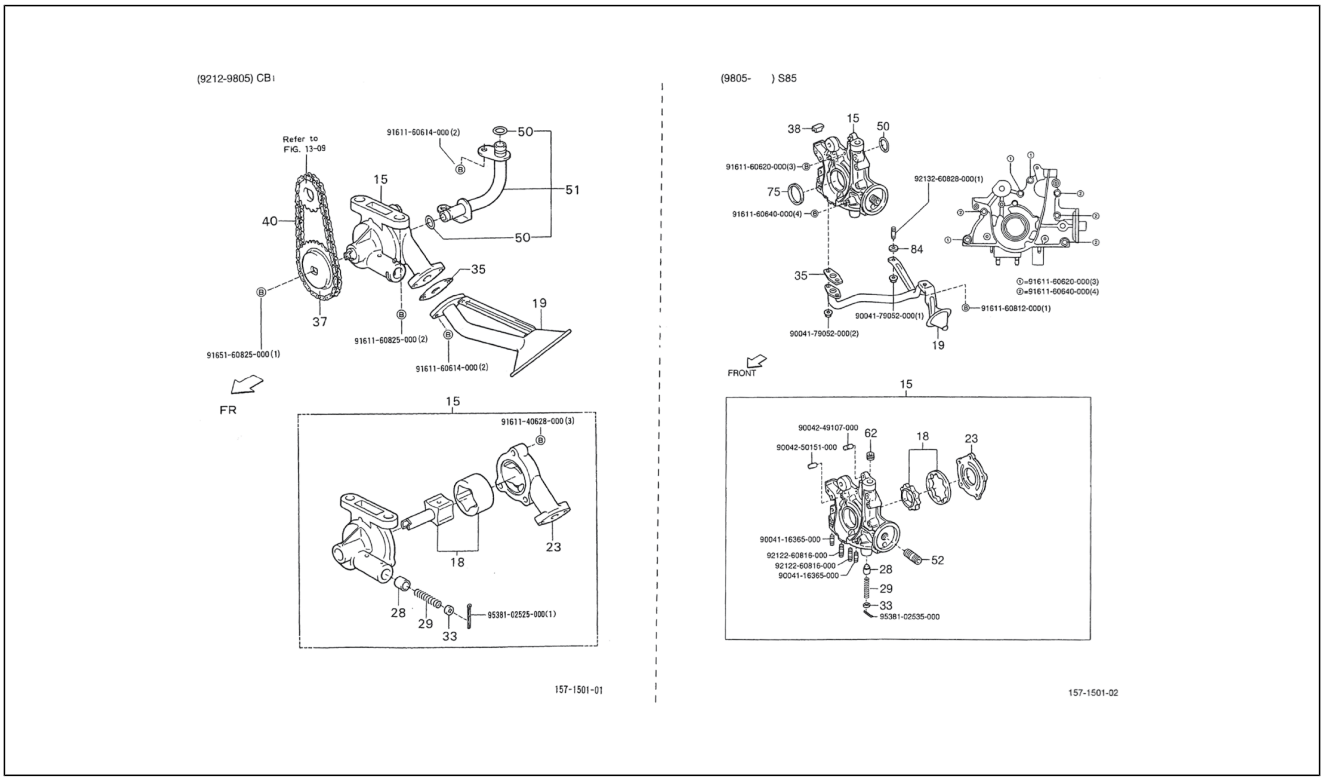

Pos.	Code	Beschreibung	Menge	Varianten
37	1516287703000	Zahnrad	1	**Technische Spezifikation:**CB41, CB42[CB] 2-Radantrieb/2 Wheel drive[S85]
38	9004303085000	Dichtung	1	**Technische Spezifikation:**HCE-Motor (1300 cm3)/HCE-Engine (1300 cc)[HCE] 2-Radantrieb/2 Wheel drive[S85]
40	1350787705000	Kette	1	**Technische Spezifikation:**CB41, CB42[CB] 2-Radantrieb/2 Wheel drive[S85]
50	9004301150000	O-Ring	1	**Technische Spezifikation:**HCE-Motor (1300 cm3)/HCE-Engine (1300 cc)[HCE] 2-Radantrieb/2 Wheel drive[S85]
50	9004301147000	O-Ring	2	**Technische Spezifikation:**CB41, CB42[CB] 2-Radantrieb/2 Wheel drive[S85]
51	1540387706000	Leitung	1	**Technische Spezifikation:**CB41, CB42[CB] 2-Radantrieb/2 Wheel drive[S85]
52	9004404081000	Anschluss	1	**Technische Spezifikation:**HCE-Motor (1300 cm3)/HCE-Engine (1300 cc)[HCE] 2-Radantrieb/2 Wheel drive[S85]
62	9004344012000	Deckel	1	**Technische Spezifikation:**HCE-Motor (1300 cm3)/HCE-Engine (1300 cc)[HCE] 2-Radantrieb/2 Wheel drive[S85]
75	9004311329000	Gasket ring	1	**Technische Spezifikation:**HCE-Motor (1300 cm3)/HCE-Engine (1300 cc)[HCE] 2-Radantrieb/2 Wheel drive[S85]
84	9004560199000	Distanzscheibe	1	**Technische Spezifikation:**HCE-Motor (1300 cm3)/HCE-Engine (1300 cc)[HCE] 2-Radantrieb/2 Wheel drive[S85]
85	9161160614000	Schraubbolzen	2	
86	9161160825000	Schraubbolzen	2	
87	9165160825000	Schraubbolzen	1	
88	9161160614000	Schraubbolzen	2	
89	9161140628000	Schraubbolzen	3	
90	9538102525000	Bolzen	1	
91	9161160620000	Schraubbolzen	3	
92	9161160640000	Schraubbolzen	4	
93	9004179052000	Mutter	3	
94	9161160812000	Schraubbolzen	1	
95	9004249107000	Bolzen	0	

Einheit	Motor
Code	01.130
Beschreibung	Ölpumpe
Inspektion	1

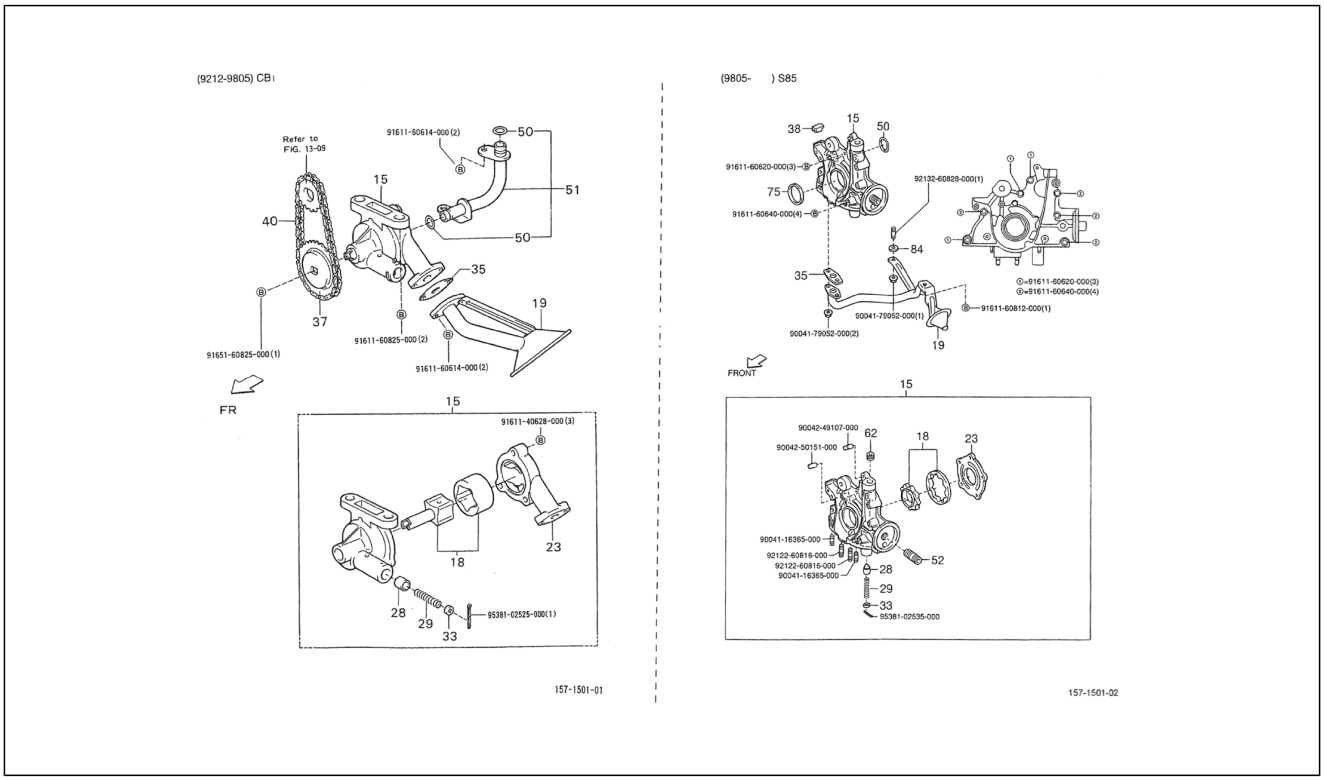

Pos.	Code	Beschreibung	Menge	Varianten
96	9004250151000	Bolzen	0	
97	9004116365000	Schraubbolzen	0	
98	9212260816000	Stiftschraube	0	
99	9212260816000	Stiftschraube	0	
100	9004116365000	Schraubbolzen	0	
101	9538102535000	Leitung	0	

Einheit	Motor
Code	01.140
Beschreibung	Ölfiltereinsatz
Inspektion	1

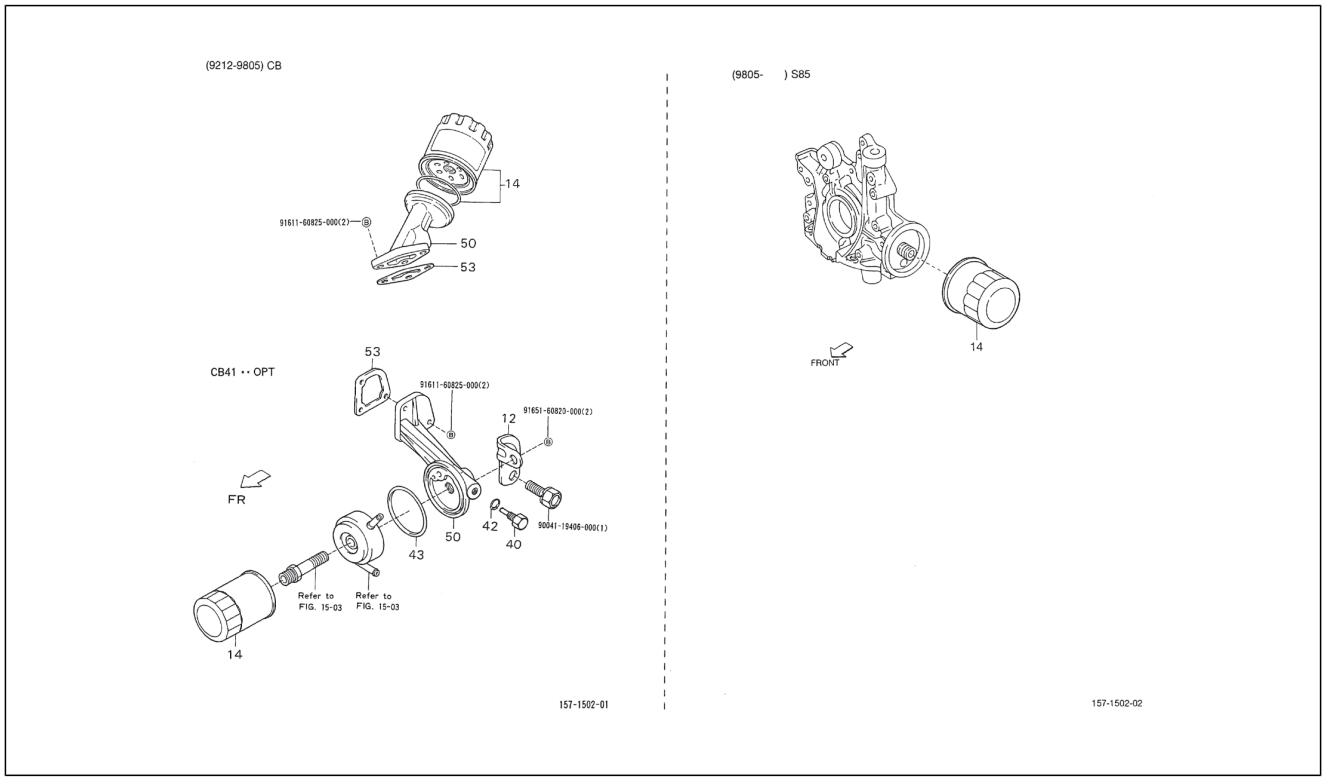

Pos.	Code	Beschreibung	Menge	Varianten
12	1567287702000	-	1	**Technische Spezifikation:**CB41-Motor (1000 cm3)/CB41-Engine (1000 cc)[CB41] 2-Radantrieb/2 Wheel drive[S85]
12	1567287702000	-	1	**Technische Spezifikation:**CB41-Motor (1000 cm3)/CB41-Engine (1000 cc)[CB41] 2-Radantrieb/2 Wheel drive[S85] Kastenwagen/Van type[VAN]
14	1560187703000	Ölfiltereinsatz	1	**Technische Spezifikation:**CB41, CB42[CB] 2-Radantrieb/2 Wheel drive[S85]
14	1560187107000	Ölfiltereinsatz	1	**Technische Spezifikation:**CB41, CB42[CB] 2-Radantrieb/2 Wheel drive[S85]
14	1560187703000	Ölfiltereinsatz	1	**Technische Spezifikation:**HCE-Motor (1300 cm3)/HCE-Engine (1300 cc)[HCE] 2-Radantrieb/2 Wheel drive[S85]
14	1560187204000	Ölfiltereinsatz	1	**Technische Spezifikation:**CB41, CB42[CB] 2-Radantrieb/2 Wheel drive[S85]
14	1560187204000	Ölfiltereinsatz	1	**Technische Spezifikation:**HCE-Motor (1300 cm3)/HCE-Engine (1300 cc)[HCE] 2-Radantrieb/2 Wheel drive[S85]
40	1530287602000	Druckventil	1	**Technische Spezifikation:**CB41-Motor (1000 cm3)/CB41-Engine (1000 cc)[CB41] 2-Radantrieb/2 Wheel drive[S85]
40	1530287602000	Druckventil	1	**Technische Spezifikation:**CB41-Motor (1000 cm3)/CB41-Engine (1000 cc)[CB41] 2-Radantrieb/2 Wheel drive[S85] Kastenwagen/Van type[VAN]
42	9004430156000	Dichtung	1	**Technische Spezifikation:**CB41-Motor (1000 cm3)/CB41-Engine (1000 cc)[CB41] 2-Radantrieb/2 Wheel drive[S85] Kastenwagen/Van type[VAN]
42	9004430156000	Dichtung	1	**Technische Spezifikation:**CB41-Motor (1000 cm3)/CB41-Engine (1000 cc)[CB41] 2-Radantrieb/2 Wheel drive[S85] Standardtyp/Standard type[STD]
43	9671135071000	O-Ring	1	**Technische Spezifikation:**CB41-Motor (1000 cm3)/CB41-Engine (1000 cc)[CB41] 2-Radantrieb/2 Wheel drive[S85] Kastenwagen/Van type[VAN]
43	9671135071000	O-Ring	1	**Technische Spezifikation:**CB41-Motor (1000 cm3)/CB41-Engine (1000 cc)[CB41] 2-Radantrieb/2 Wheel drive[S85] Kastenwagen/Van type[VAN]

Einheit	Motor
Code	01.140
Beschreibung	Ölfiltereinsatz
Inspektion	1

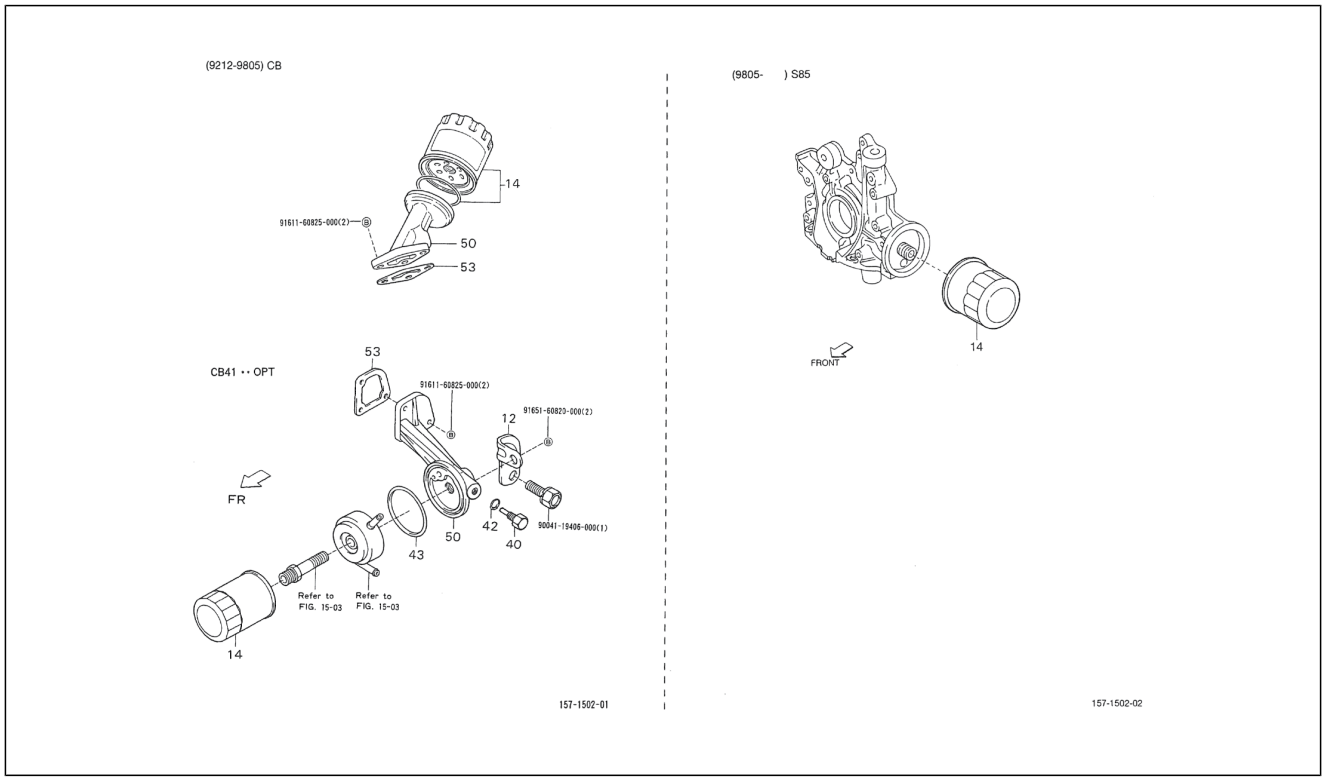

Pos.	Code	Beschreibung	Menge	Varianten
50	1567187728000	Halter	1	**Technische Spezifikation:**CB41-Motor (1000 cm3)/CB41-Engine (1000 cc)[CB41] 2-Radantrieb/2 Wheel drive[S85] Kastenwagen/Van type[VAN]
50	1567187103000	-	1	**Technische Spezifikation:**HCE-Motor (1300 cm3)/HCE-Engine (1300 cc)[HCE] 2-Radantrieb/2 Wheel drive[S85]
50	1567187728000	Halter	1	**Technische Spezifikation:**CB41-Motor (1000 cm3)/CB41-Engine (1000 cc)[CB41] 2-Radantrieb/2 Wheel drive[S85] Standardtyp/Standard type[STD]
50	1567187716000	Halter	1	**Technische Spezifikation:**CB41, CB42[CB] 2-Radantrieb/2 Wheel drive[S85]
53	1569187706000	Dichtung	1	**Technische Spezifikation:**CB41, CB42[CB] 2-Radantrieb/2 Wheel drive[S85]
53	1569187102000	-	1	**Technische Spezifikation:**HCE-Motor (1300 cm3)/HCE-Engine (1300 cc)[HCE] 2-Radantrieb/2 Wheel drive[S85]
54	9161160825000	Schraubbolzen	4	
55	9165160820000	Schraubbolzen	2	
56	9004119406000	Schraubbolzen	1	

Einheit	Motor
Code	01.150
Beschreibung	Ölkühler
Inspektion	1

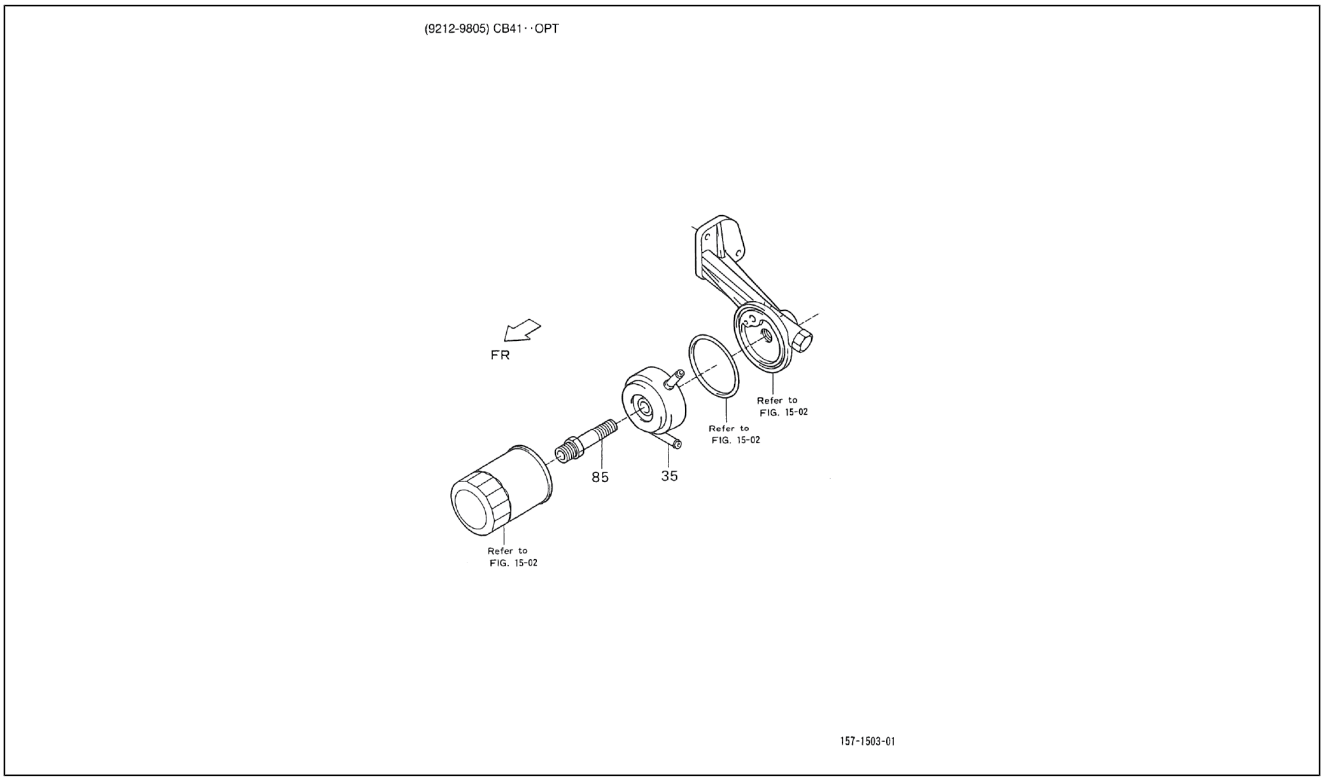

Pos.	Code	Beschreibung	Menge	Varianten
35	1571087723000	-	1	**Technische Spezifikation:**CB41-Motor (1000 cm3)/CB41-Engine (1000 cc)[CB41] 2-Radantrieb/2 Wheel drive[S85] Standardtyp/Standard type[STD]
35	1571087723000	-	1	**Technische Spezifikation:**CB41-Motor (1000 cm3)/CB41-Engine (1000 cc)[CB41] 2-Radantrieb/2 Wheel drive[S85] Kastenwagen/Van type[VAN]
85	1565187701000	Schraubbolzen	1	**Technische Spezifikation:**CB41-Motor (1000 cm3)/CB41-Engine (1000 cc)[CB41] 2-Radantrieb/2 Wheel drive[S85] Kastenwagen/Van type[VAN]
85	1565187701000	Schraubbolzen	1	**Technische Spezifikation:**CB41-Motor (1000 cm3)/CB41-Engine (1000 cc)[CB41] 2-Radantrieb/2 Wheel drive[S85] Standardtyp/Standard type[STD]

Einheit	Motor
Code	01.160
Beschreibung	Wasserpumpenritzel
Inspektion	1

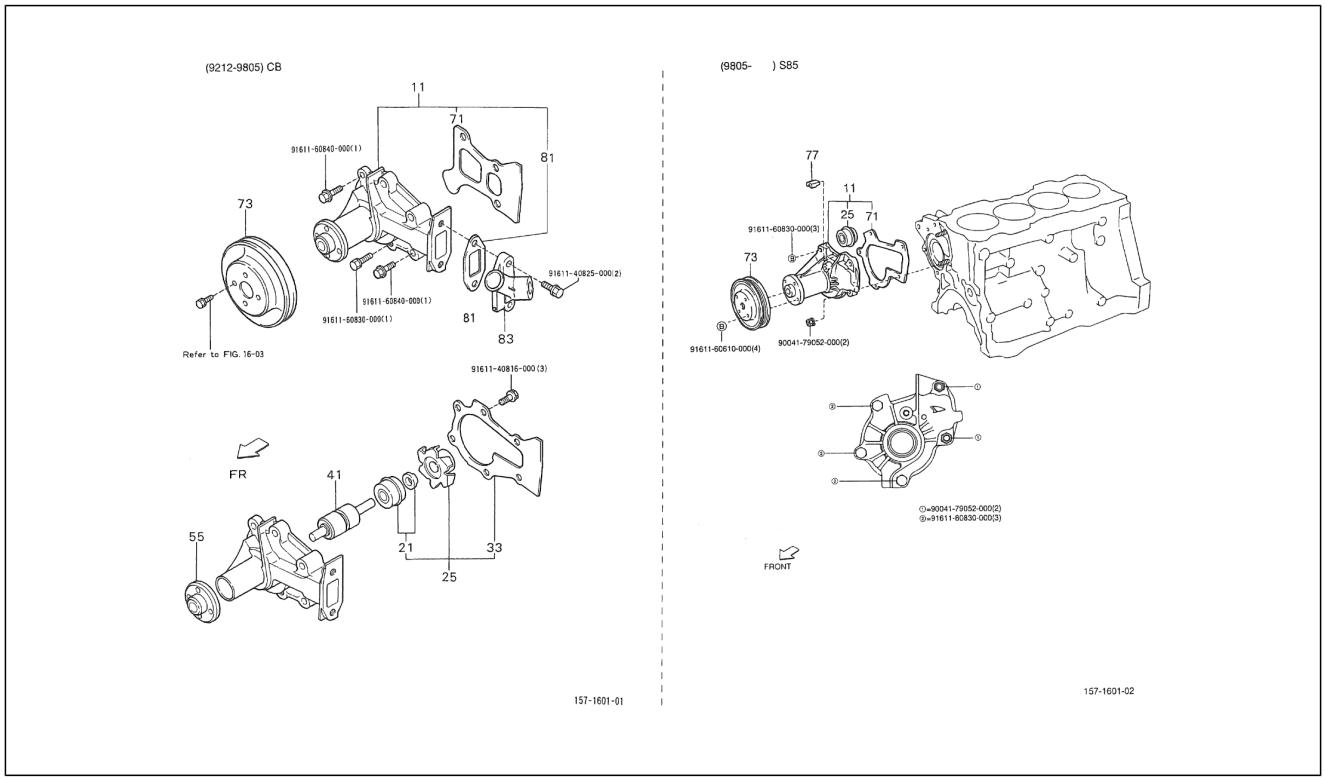

Pos.	Code	Beschreibung	Menge	Varianten
11	1610087798000	Wasserpumpenritzel	1	**Technische Spezifikation:**CB41-Motor (1000 cm3)/CB41-Engine (1000 cc)[CB41] 2-Radantrieb/2 Wheel drive[S85]
11	1610087728000	Wasserpumpenritzel	1	**Technische Spezifikation:**CB42-Motor (1000 cm3)/CB42-Engine (1000 cc)[CB42] 2-Radantrieb/2 Wheel drive[S85]
11	1610087799000	Wasserpumpenritzel	1	**Technische Spezifikation:**CB42-Motor (1000 cm3)/CB42-Engine (1000 cc)[CB42] 2-Radantrieb/2 Wheel drive[S85]
11	1610087106000	Wasserpumpenritzel	1	**Technische Spezifikation:**HCE-Motor (1300 cm3)/HCE-Engine (1300 cc)[HCE] 2-Radantrieb/2 Wheel drive[S85]
11	1610087727000	Wasserpumpenritzel	1	**Technische Spezifikation:**2-Radantrieb/2 Wheel drive[S85] CB41-Motor (1000 cm3)/CB41-Engine (1000 cc)[CB41]
21	1610487102000	-	1	**Technische Spezifikation:**CB41-Motor (1000 cm3)/CB41-Engine (1000 cc)[CB41] 2-Radantrieb/2 Wheel drive[S85] Standardtyp/Standard type[STD] Linkslenker/Left-hand drive[LHD]
21	1610487103000	-	1	**Technische Spezifikation:**CB41, CB42[CB] 2-Radantrieb/2 Wheel drive[S85]
25	0416287708000	Wasserpumpeläufer	1	**Technische Spezifikation:**CB41, CB42[CB] 2-Radantrieb/2 Wheel drive[S85]
25	1610487104000	Wasserpumpeläufer	1	**Technische Spezifikation:**HCE-Motor (1300 cm3)/HCE-Engine (1300 cc)[HCE] 2-Radantrieb/2 Wheel drive[S85]
25	0416287709000	Wasserpumpeläufer	1	**Technische Spezifikation:**CB41-Motor (1000 cm3)/CB41-Engine (1000 cc)[CB41] 2-Radantrieb/2 Wheel drive[S85]
25	0416287710000	Wasserpumpeläufer	1	**Technische Spezifikation:**CB41, CB42[CB] 2-Radantrieb/2 Wheel drive[S85]
33	1611987706000	Dichtung	1	**Technische Spezifikation:**CB41, CB42[CB] 2-Radantrieb/2 Wheel drive[S85]
41	9004369017000	Lager	1	**Technische Spezifikation:**CB41, CB42[CB] 2-Radantrieb/2 Wheel drive[S85]
55	1617187201000	-	1	**Technische Spezifikation:**CB41, CB42[CB] 2-Radantrieb/2 Wheel drive[S85]
71	1627187104000	Pumpendichtung	1	**Technische Spezifikation:**HCE-Motor (1300 cm3)/HCE-Engine (1300 cc)[HCE] 2-Radantrieb/2 Wheel drive[S85]

Einheit	Motor
Code	01.160
Beschreibung	Wasserpumpenritzel
Inspektion	1

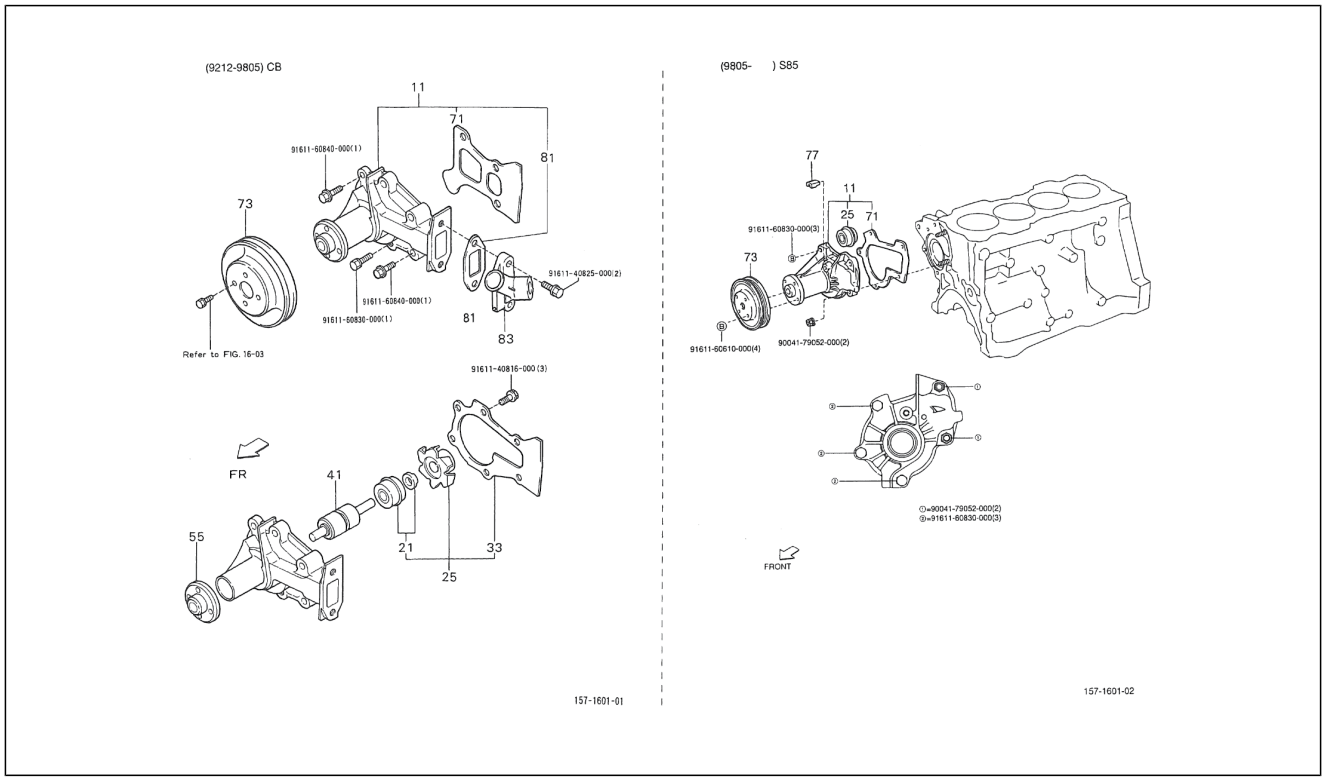

Pos.	Code	Beschreibung	Menge	Varianten
71	1627187705000	Pumpendichtung	1	**Technische Spezifikation:**CB41, CB42[CB] 2-Radantrieb/2 Wheel drive[S85]
73	1637187713000	Riemenscheibe	1	**Technische Spezifikation:**CB42-Motor (1000 cm3)/CB42-Engine (1000 cc)[CB42] 2-Radantrieb/2 Wheel drive[S85]
73	1637187714000	Riemenscheibe	1	**Technische Spezifikation:**CB41-Motor (1000 cm3)/CB41-Engine (1000 cc)[CB41] 2-Radantrieb/2 Wheel drive[S85]
73	1637187112000	Riemenscheibe	1	**Technische Spezifikation:**HCE-Motor (1300 cm3)/HCE-Engine (1300 cc)[HCE] 2-Radantrieb/2 Wheel drive[S85]
77	9004303084000	Staubschutz	1	**Technische Spezifikation:**HCE-Motor (1300 cm3)/HCE-Engine (1300 cc)[HCE] 2-Radantrieb/2 Wheel drive[S85]
81	1632287703000	Dichtung	1	**Technische Spezifikation:**CB41, CB42[CB] 2-Radantrieb/2 Wheel drive[S85]
83	1632187705000	Anschluss	1	**Technische Spezifikation:**CB41, CB42[CB] 2-Radantrieb/2 Wheel drive[S85]
84	9161160840000	Schraubbolzen	1	
85	9161160830000	Schraubbolzen	1	
86	9161140825000	Schraubbolzen	2	
87	9161140816000	Schraubbolzen	3	
88	9161160830000	Schraubbolzen	3	
89	9161160610000	Schraubbolzen	4	
90	9004179052000	Mutter	2	

Einheit	Motor
Code	01.170
Beschreibung	16-03 Radiatore
Inspektion	1

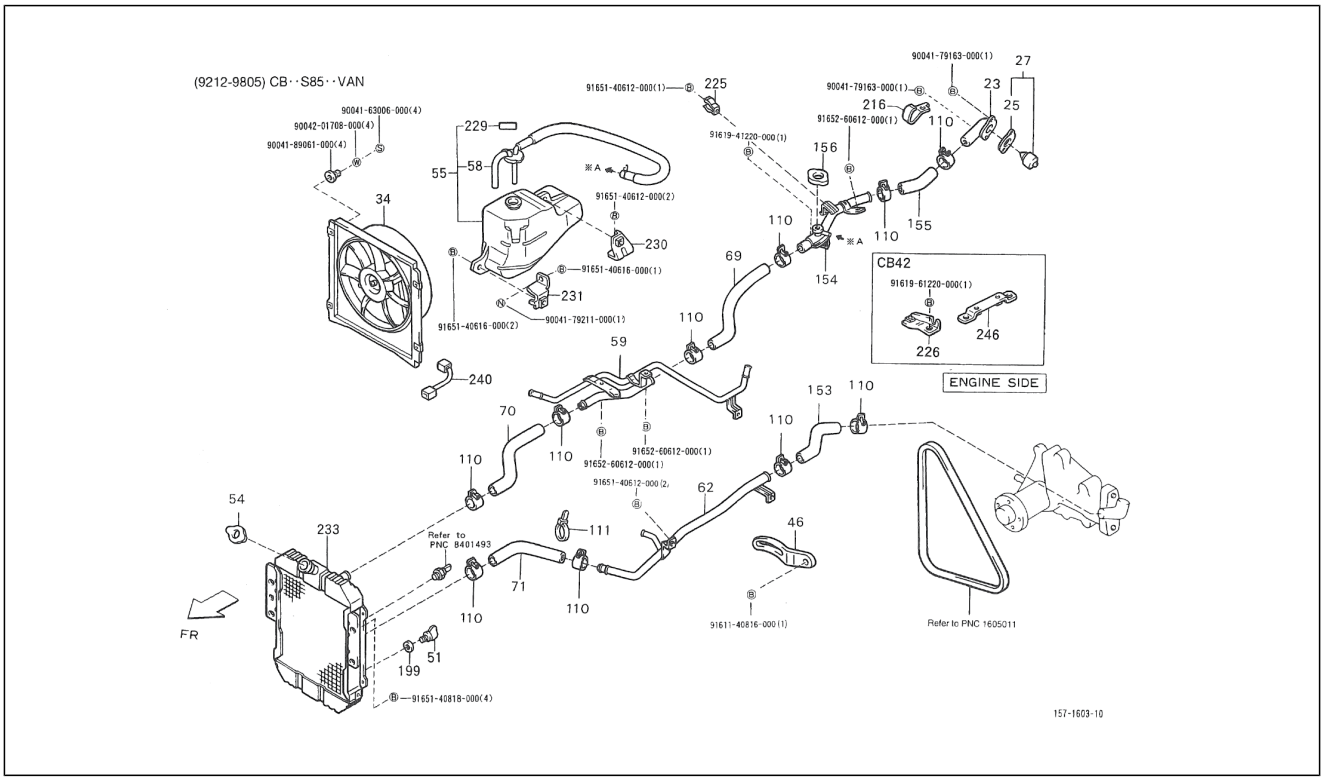

Pos.	Code	Beschreibung	Menge	Varianten
23	1633187719000	Anschluss	1	**Technische Spezifikation:**CB42-Motor (1000 cm3)/CB42-Engine (1000 cc)[CB42] 2-Radantrieb/2 Wheel drive[S85]
23	1633187710000	Anschluss	1	**Technische Spezifikation:**CB41-Motor (1000 cm3)/CB41-Engine (1000 cc)[CB41] 2-Radantrieb/2 Wheel drive[S85]
25	1634187709000	Dichtung	1	**Technische Spezifikation:**CB41, CB42[CB] 2-Radantrieb/2 Wheel drive[S85]
27	1634187795000	Thermostat	1	**Technische Spezifikation:**CB41, CB42[CB] 2-Radantrieb/2 Wheel drive[S85]
34	1667087Z07000	Elektroventilator	1	**Technische Spezifikation:**CB41, CB42[CB] 2-Radantrieb/2 Wheel drive[S85] Kastenwagen/Van type[VAN]
46	1638187722000	-	1	**Technische Spezifikation:**CB41-Motor (1000 cm3)/CB41-Engine (1000 cc)[CB41] 2-Radantrieb/2 Wheel drive[S85]
46	1638187724000	-	1	**Technische Spezifikation:**CB42-Motor (1000 cm3)/CB42-Engine (1000 cc)[CB42] 2-Radantrieb/2 Wheel drive[S85]
51	1618587Z01000	Deckel	1	**Technische Spezifikation:**CB41, CB42[CB] 2-Radantrieb/2 Wheel drive[S85]
54	1640187Z05000	Kühlerschraube	1	**Technische Spezifikation:**CB41, CB42[CB] 2-Radantrieb/2 Wheel drive[S85] Kastenwagen/Van type[VAN]
54	1640187509000	Deckel	1	**Technische Spezifikation:**CB41, CB42[CB] 2-Radantrieb/2 Wheel drive[S85] Kastenwagen/Van type[VAN]
55	1650087Z03000	-	1	**Technische Spezifikation:**CB41, CB42[CB] 2-Radantrieb/2 Wheel drive[S85] Kastenwagen/Van type[VAN]
58	1650387Z05000	Deckel	1	**Technische Spezifikation:**CB41, CB42[CB] 2-Radantrieb/2 Wheel drive[S85] Kastenwagen/Van type[VAN]
59	1650787Z04000	Anschluss	1	**Technische Spezifikation:**CB41-Motor (1000 cm3)/CB41-Engine (1000 cc)[CB41] 2-Radantrieb/2 Wheel drive[S85] Kastenwagen/Van type[VAN] Linkslenker/Left-hand drive[LHD]
59	1650787Z06000	Anschluss	1	**Technische Spezifikation:**CB42-Motor (1000 cm3)/CB42-Engine (1000 cc)[CB42] Kastenwagen/Van type[VAN] Linkslenker/Left-hand drive[LHD]

Einheit	Motor
Code	01.170
Beschreibung	16-03 Radiatore
Inspektion	1

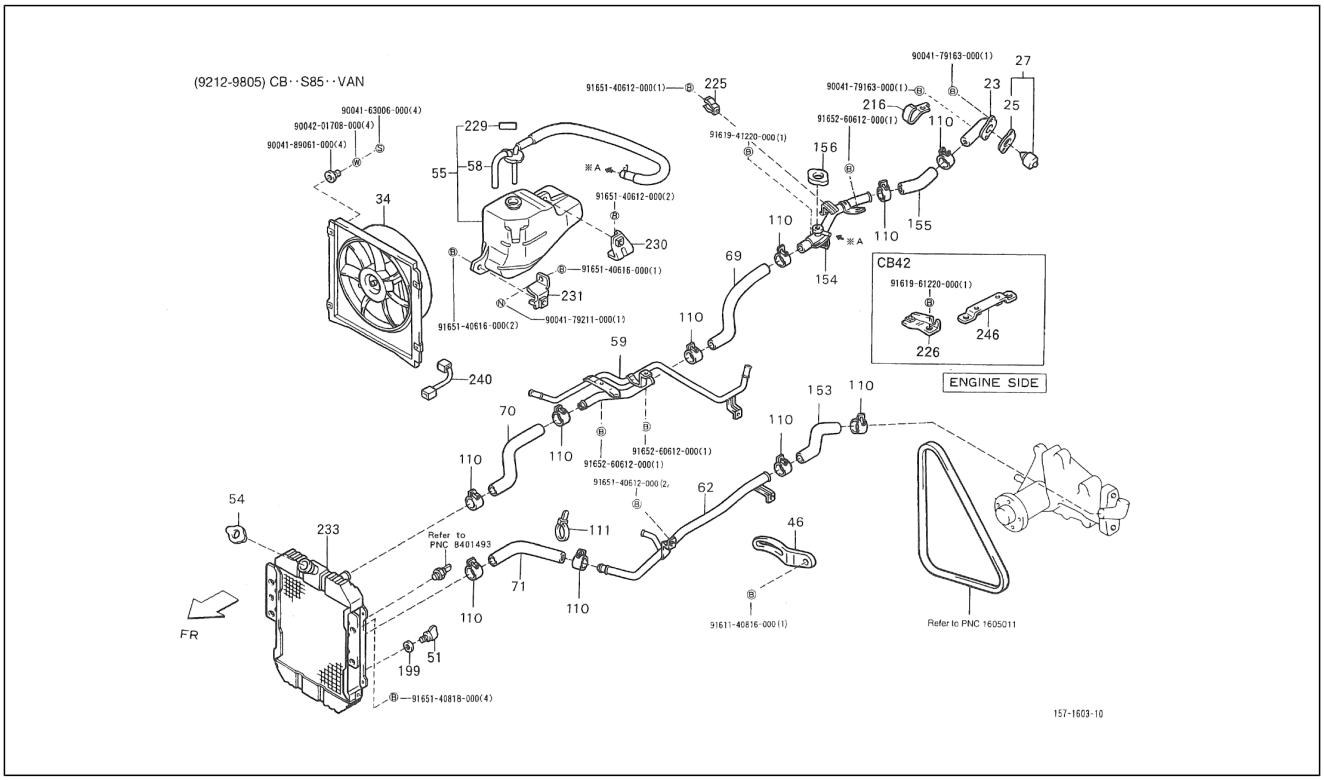

Pos.	Code	Beschreibung	Menge	Varianten
62	1650887Z03000	Cooler pipe	1	**Technische Spezifikation:**CB42-Motor (1000 cm3)/CB42-Engine (1000 cc)[CB42] 2-Radantrieb/2 Wheel drive[S85] Kastenwagen/Van type[VAN]
62	1650887Z02000	Anschluss	1	**Technische Spezifikation:**CB41-Motor (1000 cm3)/CB41-Engine (1000 cc)[CB41] 2-Radantrieb/2 Wheel drive[S85] Kastenwagen/Van type[VAN]
69	1657187Z01000	Leitung	1	**Technische Spezifikation:**CB41, CB42[CB] 2-Radantrieb/2 Wheel drive[S85] Kastenwagen/Van type[VAN]
70	1657287Z06000	Leitung	1	**Technische Spezifikation:**CB41, CB42[CB] 2-Radantrieb/2 Wheel drive[S85] Kastenwagen/Van type[VAN] Rechtslenker/Right-hand drive[RHD]
70	1657287Z05000	Leitung	1	**Technische Spezifikation:**CB41, CB42[CB] 2-Radantrieb/2 Wheel drive[S85] Kastenwagen/Van type[VAN] Linkslenker/Left-hand drive[LHD]
71	1657387Z04000	Leitung	1	**Technische Spezifikation:**CB41, CB42[CB] 2-Radantrieb/2 Wheel drive[S85] Kastenwagen/Van type[VAN] Linkslenker/Left-hand drive[LHD]
71	1657387Z05000	Leitung	1	**Technische Spezifikation:**CB41, CB42[CB] 2-Radantrieb/2 Wheel drive[S85] Kastenwagen/Van type[VAN] Rechtslenker/Right-hand drive[RHD]
110	9004467341000	Schelle	10	**Technische Spezifikation:**CB41, CB42[CB] 2-Radantrieb/2 Wheel drive[S85]
111	9004464484000	Schelle	1	**Technische Spezifikation:**CB41-Motor (1000 cm3)/CB41-Engine (1000 cc)[CB41] 2-Radantrieb/2 Wheel drive[S85]
153	1657487Z01000	Leitung	1	**Technische Spezifikation:**CB41, CB42[CB] 2-Radantrieb/2 Wheel drive[S85] Kastenwagen/Van type[VAN]
154	1633287Z04000	Leitung	1	**Technische Spezifikation:**CB41-Motor (1000 cm3)/CB41-Engine (1000 cc)[CB41] 2-Radantrieb/2 Wheel drive[S85] Kastenwagen/Van type[VAN]
154	1633287Z06000	Leitung	1	**Technische Spezifikation:**CB42-Motor (1000 cm3)/CB42-Engine (1000 cc)[CB42] 2-Radantrieb/2 Wheel drive[S85] Kastenwagen/Van type[VAN]

Einheit	Motor
Code	01.170
Beschreibung	16-03 Radiatore
Inspektion	1

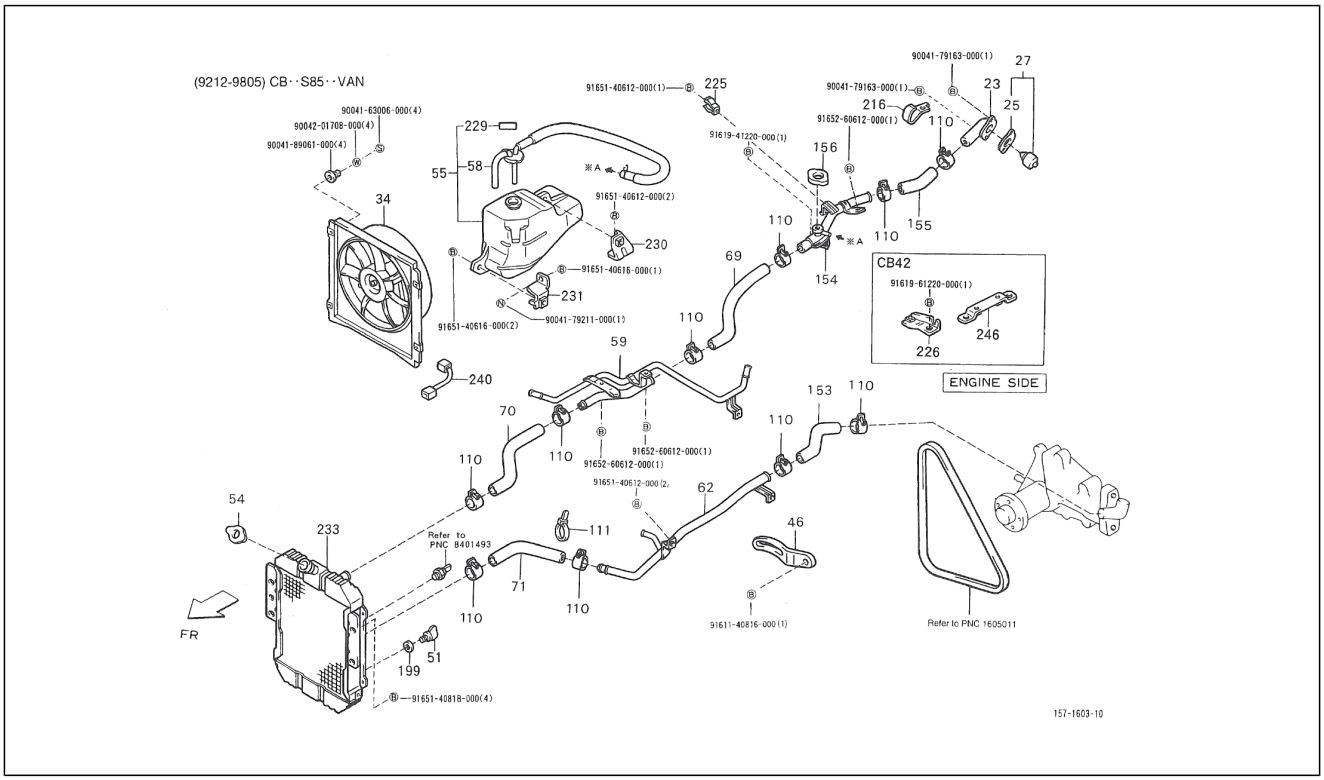

Pos.	Code	Beschreibung	Menge	Varianten
155	1633587Z01000	Leitung	1	**Technische Spezifikation:**CB41-Motor (1000 cm3)/CB41-Engine (1000 cc)[CB41] 2-Radantrieb/2 Wheel drive[S85]
155	1633587Z03000	Lampenhalter	1	**Technische Spezifikation:**2-Radantrieb/2 Wheel drive[S85] CB42-Motor (1000 cm3)/CB42-Engine (1000 cc)[CB42]
156	1640187Z04000	Kühlerschraube	1	**Technische Spezifikation:**CB41, CB42[CB] 2-Radantrieb/2 Wheel drive[S85] Kastenwagen/Van type[VAN]
199	1641887Z01000	Dichtung	1	**Technische Spezifikation:**CB41, CB42[CB] 2-Radantrieb/2 Wheel drive[S85] Kastenwagen/Van type[VAN]
216	9004462304000	Schelle	1	**Technische Spezifikation:**CB42-Motor (1000 cm3)/CB42-Engine (1000 cc)[CB42] 2-Radantrieb/2 Wheel drive[S85]
225	9004465513000	Schelle	1	**Technische Spezifikation:**CB41-Motor (1000 cm3)/CB41-Engine (1000 cc)[CB41] 2-Radantrieb/2 Wheel drive[S85]
226	1633787702000	Halter	1	**Technische Spezifikation:**CB42-Motor (1000 cm3)/CB42-Engine (1000 cc)[CB42] 2-Radantrieb/2 Wheel drive[S85]
229	1129887Z04000	Schild	1	**Technische Spezifikation:**CB41, CB42[CB] 2-Radantrieb/2 Wheel drive[S85]
230	1653787Z01000	Halter	1	**Technische Spezifikation:**CB41, CB42[CB] 2-Radantrieb/2 Wheel drive[S85] Kastenwagen/Van type[VAN]
231	1653887Z01000	Halter	1	**Technische Spezifikation:**CB41, CB42[CB] 2-Radantrieb/2 Wheel drive[S85] Kastenwagen/Van type[VAN]
233	1641087Z05000	Kühler	1	**Technische Spezifikation:**CB41, CB42[CB] 2-Radantrieb/2 Wheel drive[S85] Kastenwagen/Van type[VAN]
240	8211487Z02000	Kabelbaum	1	**Technische Spezifikation:**CB41-Motor (1000 cm3)/CB41-Engine (1000 cc)[CB41] Kastenwagen/Van type[VAN]
246	1633787703000	Halter	1	**Technische Spezifikation:**CB42-Motor (1000 cm3)/CB42-Engine (1000 cc)[CB42] 2-Radantrieb/2 Wheel drive[S85]
257	9004163006000	Sk-Schraube	1	
258	9004201708000	Flachscheibe	4	
259	9004189061000	Spezialschraube	4	
260	9165140616000	Schraubbolzen	2	
261	9004179211000	Schraubbolzen	1	

Einheit	Motor
Code	01.170
Beschreibung	16-03 Radiatore
Inspektion	1

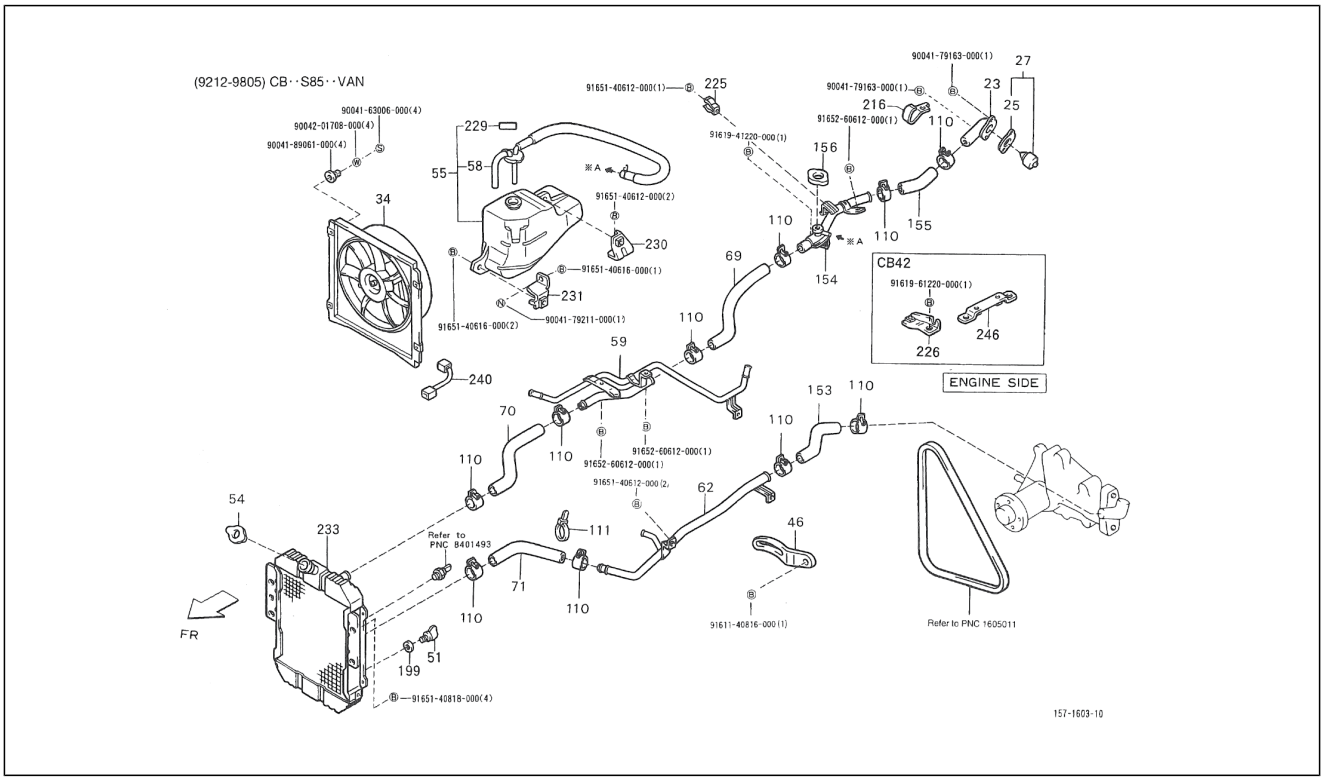

Pos.	Code	Beschreibung	Menge	Varianten
262	9165140612000	Schraubbolzen	2	
263	9161941220000	Schraubbolzen mit Unterlegscheibe	1	
264	9165260612000	Schraubbolzen	1	
265	9004179163000	Mutter	1	
266	D9161961220	Schraubbolzen	1	
267	9165260612000	Schraubbolzen	1	
268	9161140816000	Schraubbolzen	1	
269	9165140818000	Schraubbolzen	4	

Einheit	Motor
Code	01.171
Beschreibung	Kühler
Inspektion	1

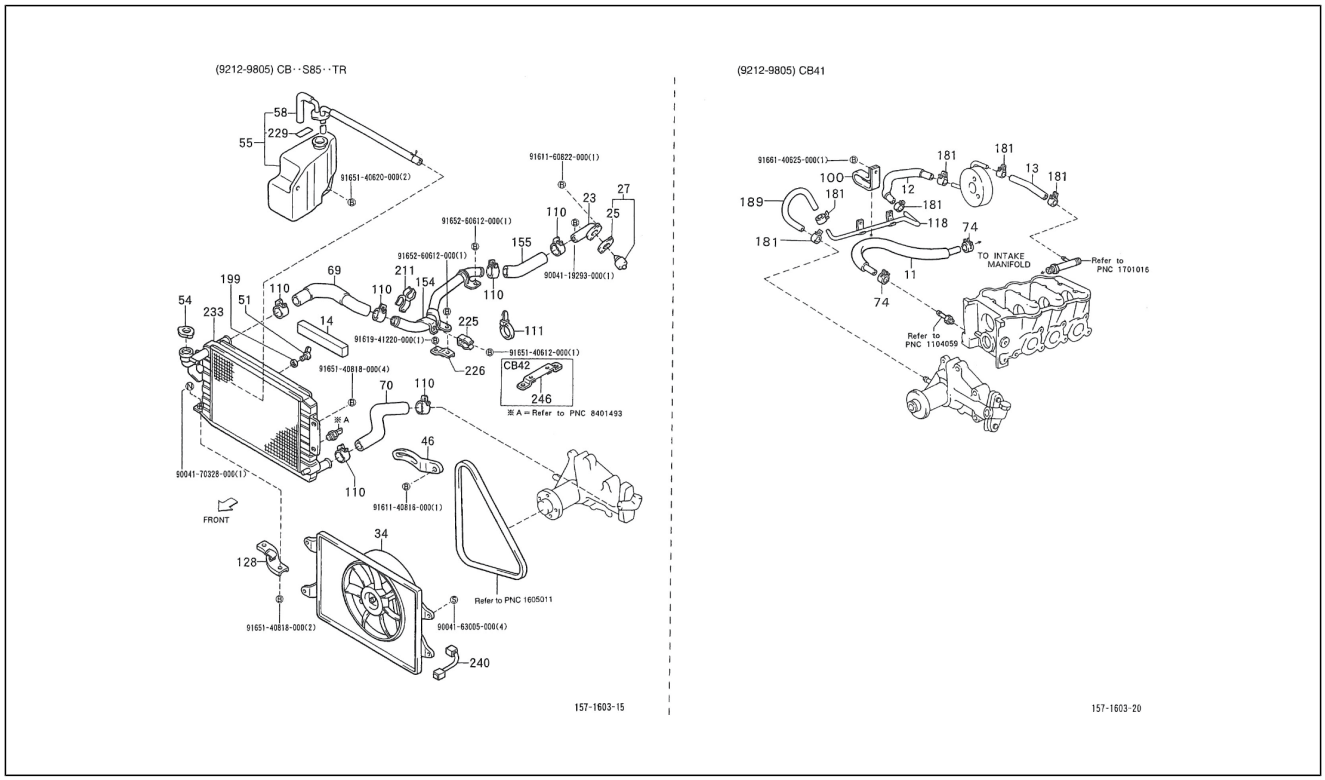

Pos.	Code	Beschreibung	Menge	Varianten
11	9004448549000	Leitung	1	**Technische Spezifikation:**CB41-Motor (1000 cm3)/CB41-Engine (1000 cc)[CB41] 2-Radantrieb/2 Wheel drive[S85]
12	1626487703000	Leitung	1	**Technische Spezifikation:**CB41-Motor (1000 cm3)/CB41-Engine (1000 cc)[CB41] 2-Radantrieb/2 Wheel drive[S85] Standardtyp/Standard type[STD] Linkslenker/Left-hand drive[LHD]
12	1626487703000	Leitung	1	**Technische Spezifikation:**CB41-Motor (1000 cm3)/CB41-Engine (1000 cc)[CB41] 2-Radantrieb/2 Wheel drive[S85] Kastenwagen/Van type[VAN] Links[LH]
12	1626487703000	Leitung	1	**Technische Spezifikation:**CB41-Motor (1000 cm3)/CB41-Engine (1000 cc)[CB41] 2-Radantrieb/2 Wheel drive[S85] Kastenwagen/Van type[VAN]
12	1626487703000	Leitung	1	**Technische Spezifikation:**CB41-Motor (1000 cm3)/CB41-Engine (1000 cc)[CB41] 2-Radantrieb/2 Wheel drive[S85] Kastenwagen/Van type[VAN] Links[LH]
12	1626487703000	Leitung	1	**Technische Spezifikation:**CB41-Motor (1000 cm3)/CB41-Engine (1000 cc)[CB41] 2-Radantrieb/2 Wheel drive[S85] Kastenwagen/Van type[VAN] Links[LH]
12	1626487702000	Leitung	1	**Technische Spezifikation:**CB41-Motor (1000 cm3)/CB41-Engine (1000 cc)[CB41] 2-Radantrieb/2 Wheel drive[S85]
13	9004448461000	Leitung	1	**Technische Spezifikation:**CB41-Motor (1000 cm3)/CB41-Engine (1000 cc)[CB41] 2-Radantrieb/2 Wheel drive[S85] Kastenwagen/Van type[VAN] Linkslenker/Left-hand drive[LHD]
13	9004448461000	Leitung	1	**Technische Spezifikation:**CB41-Motor (1000 cm3)/CB41-Engine (1000 cc)[CB41] 2-Radantrieb/2 Wheel drive[S85] Kastenwagen/Van type[VAN] Linkslenker/Left-hand drive[LHD]
13	9004448461000	Leitung	1	**Technische Spezifikation:**CB41-Motor (1000 cm3)/CB41-Engine (1000 cc)[CB41] 2-Radantrieb/2 Wheel drive[S85] Kastenwagen/Van type[VAN]
13	9004448461000	Leitung	1	**Technische Spezifikation:**CB41-Motor (1000 cm3)/CB41-Engine (1000 cc)[CB41] 2-Radantrieb/2 Wheel drive[S85]

Einheit	Motor
Code	01.171
Beschreibung	Kühler
Inspektion	1

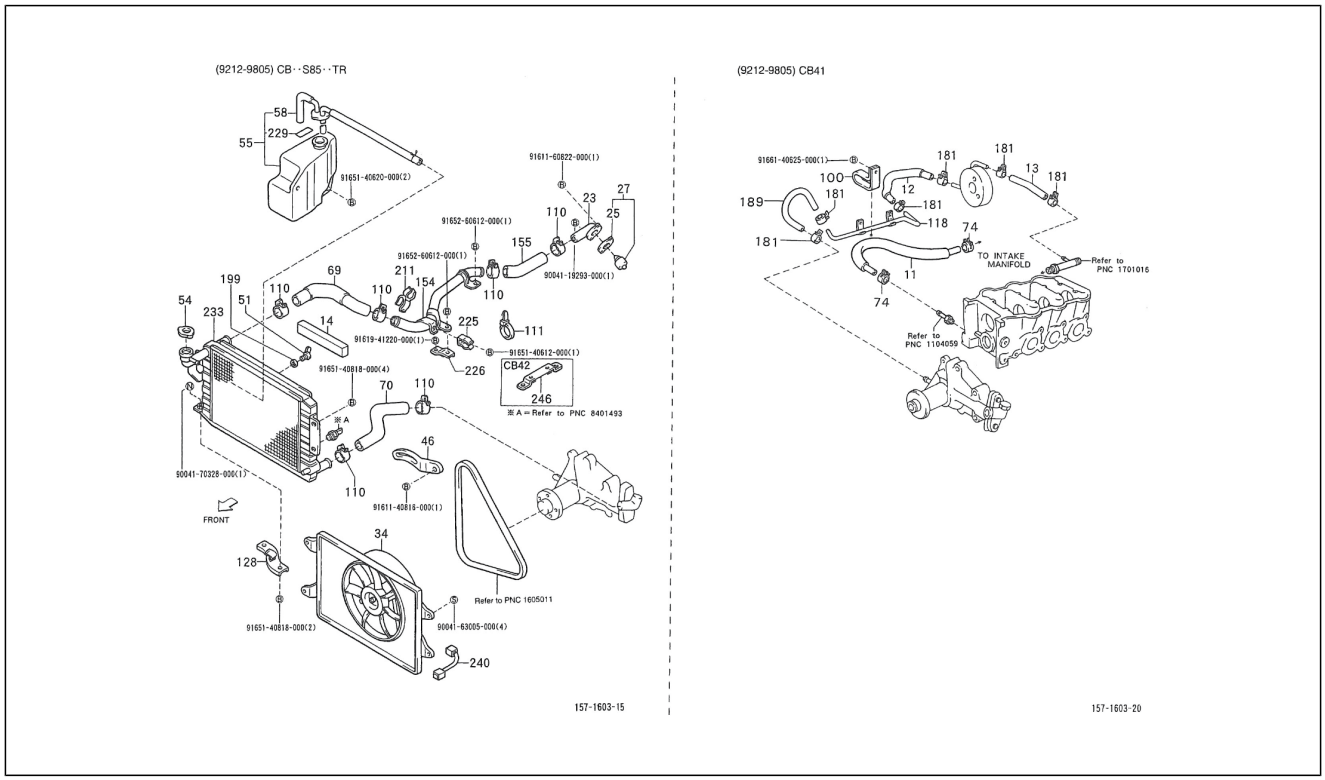

Pos.	Code	Beschreibung	Menge	Varianten
				Standardtyp/Standard type[STD] Linkslenker/Left-hand drive[LHD]
13	9004448461000	Leitung	1	**Technische Spezifikation:**CB41-Motor (1000 cm3)/CB41-Engine (1000 cc)[CB41] 2-Radantrieb/2 Wheel drive[S85] Kastenwagen/Van type[VAN] Linkslenker/Left-hand drive[LHD]
14	1653187Z01000	Dichtung	1	**Technische Spezifikation:**CB41, CB42[CB] 2-Radantrieb/2 Wheel drive[S85] Ladefläche/Truck type[TR]
23	1633187719000	Anschluss	1	**Technische Spezifikation:**CB42-Motor (1000 cm3)/CB42-Engine (1000 cc)[CB42] 2-Radantrieb/2 Wheel drive[S85]
23	1633187710000	Anschluss	1	**Technische Spezifikation:**CB41-Motor (1000 cm3)/CB41-Engine (1000 cc)[CB41] 2-Radantrieb/2 Wheel drive[S85]
25	1634187709000	Dichtung	1	**Technische Spezifikation:**CB41, CB42[CB] 2-Radantrieb/2 Wheel drive[S85]
27	1634187795000	Thermostat	1	**Technische Spezifikation:**CB41, CB42[CB] 2-Radantrieb/2 Wheel drive[S85]
46	1638187722000	-	1	**Technische Spezifikation:**CB41-Motor (1000 cm3)/CB41-Engine (1000 cc)[CB41] 2-Radantrieb/2 Wheel drive[S85]
46	1638187724000	-	1	**Technische Spezifikation:**CB42-Motor (1000 cm3)/CB42-Engine (1000 cc)[CB42] 2-Radantrieb/2 Wheel drive[S85]
51	1618587Z01000	Deckel	1	**Technische Spezifikation:**CB41, CB42[CB] 2-Radantrieb/2 Wheel drive[S85]
54	1640187508000	Deckel	1	**Technische Spezifikation:**CB41, CB42[CB] 2-Radantrieb/2 Wheel drive[S85] Ladefläche/Truck type[TR]
54	1640187509000	Deckel	1	**Technische Spezifikation:**CB41, CB42[CB] 2-Radantrieb/2 Wheel drive[S85] Kastenwagen/Van type[VAN]
54	1640187Z04000	Kühlerschraube	1	**Technische Spezifikation:**CB41, CB42[CB] 2-Radantrieb/2 Wheel drive[S85] Ladefläche/Truck type[TR]
54	1640187Z05000	Kühlerschraube	1	**Technische Spezifikation:**CB41, CB42[CB] 2-Radantrieb/2 Wheel drive[S85] Kastenwagen/Van type[VAN]
54	1640187Z04000	Kühlerschraube	1	**Technische Spezifikation:**CB41, CB42[CB] 2-Radantrieb/2 Wheel drive[S85] Ladefläche/Truck type[TR]

Einheit	Motor
Code	01.171
Beschreibung	Kühler
Inspektion	1

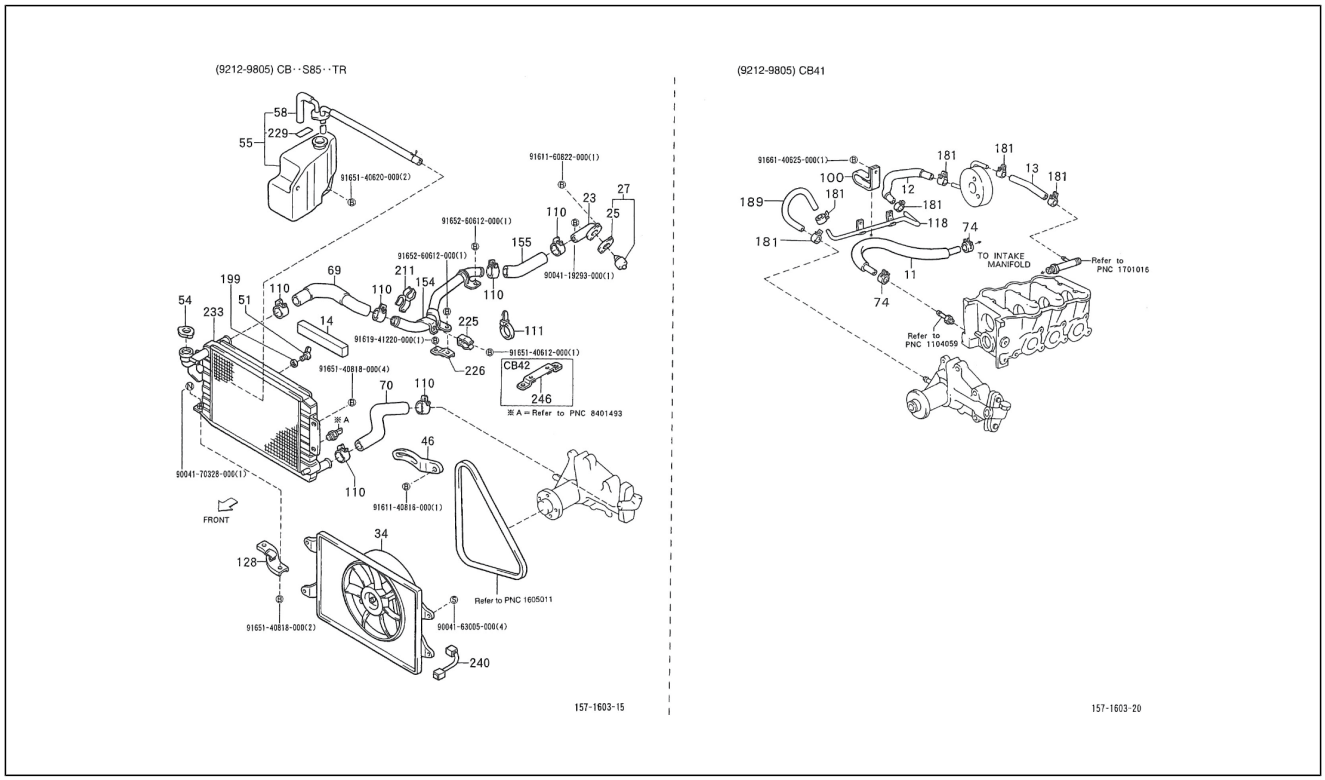

Pos.	Code	Beschreibung	Menge	Varianten
55	1650087Z03000	-	1	**Technische Spezifikation:**CB41, CB42[CB] 2-Radantrieb/2 Wheel drive[S85] Kastenwagen/Van type[VAN]
55	1650087Z01000	-	1	**Technische Spezifikation:**CB41, CB42[CB] Ladefläche/Truck type[TR] 2-Radantrieb/2 Wheel drive[S85]
58	1650387Z05000	Deckel	1	**Technische Spezifikation:**CB41, CB42[CB] 2-Radantrieb/2 Wheel drive[S85] Kastenwagen/Van type[VAN]
58	1650387Z01000	Deckel	1	**Technische Spezifikation:**CB41, CB42[CB] 2-Radantrieb/2 Wheel drive[S85] Ladefläche/Truck type[TR]
69	1657187Z06000	Leitung	1	**Technische Spezifikation:**CB42-Motor (1000 cm3)/CB42-Engine (1000 cc)[CB42] 2-Radantrieb/2 Wheel drive[S85] Ladefläche/Truck type[TR]
69	1657187Z01000	Leitung	1	**Technische Spezifikation:**CB41, CB42[CB] 2-Radantrieb/2 Wheel drive[S85] Kastenwagen/Van type[VAN]
69	1657187Z05000	Leitung	1	**Technische Spezifikation:**CB41-Motor (1000 cm3)/CB41-Engine (1000 cc)[CB41] 2-Radantrieb/2 Wheel drive[S85] Ladefläche/Truck type[TR]
70	1657287Z06000	Leitung	1	**Technische Spezifikation:**CB41, CB42[CB] 2-Radantrieb/2 Wheel drive[S85] Kastenwagen/Van type[VAN] Rechtslenker/Right-hand drive[RHD]
70	1657287Z05000	Leitung	1	**Technische Spezifikation:**CB41, CB42[CB] 2-Radantrieb/2 Wheel drive[S85] Kastenwagen/Van type[VAN] Linkslenker/Left-hand drive[LHD]
70	1657287Z04000	Leitung	1	**Technische Spezifikation:**CB41, CB42[CB] 2-Radantrieb/2 Wheel drive[S85] Ladefläche/Truck type[TR]
74	9004467032000	Schelle	2	**Technische Spezifikation:**CB41, CB42[CB] 2-Radantrieb/2 Wheel drive[S85]
100	9004461452000	Schelle	1	**Technische Spezifikation:**CB41-Motor (1000 cm3)/CB41-Engine (1000 cc)[CB41] 2-Radantrieb/2 Wheel drive[S85]
110	9004467341000	Schelle	10	**Technische Spezifikation:**CB41, CB42[CB] 2-Radantrieb/2 Wheel drive[S85]
111	9004464484000	Schelle	1	**Technische Spezifikation:**CB41-Motor (1000 cm3)/CB41-Engine (1000 cc)[CB41] 2-Radantrieb/2 Wheel drive[S85]

Einheit	Motor
Code	01.171
Beschreibung	Kühler
Inspektion	1

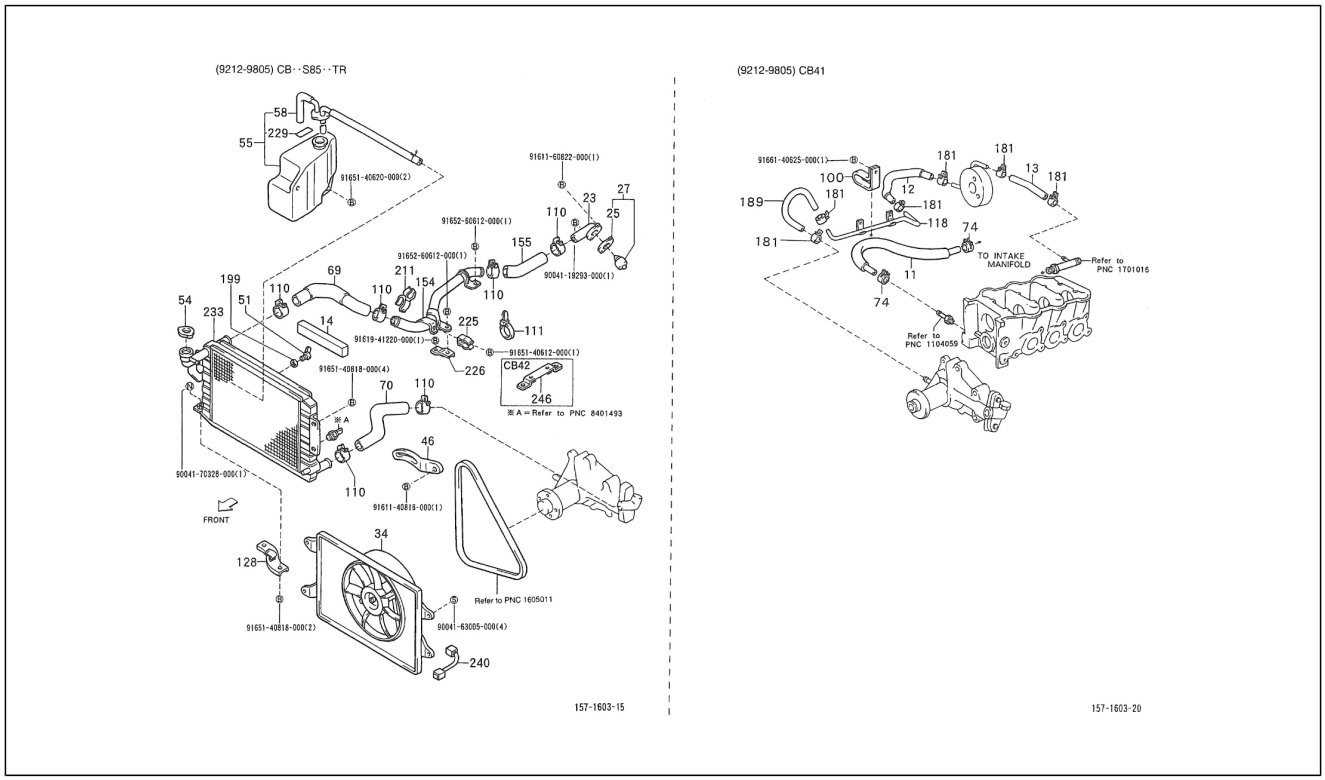

Pos.	Code	Beschreibung	Menge	Varianten
118	1626887708000	Leitung	1	**Technische Spezifikation:**CB42-Motor (1000 cm3)/CB42-Engine (1000 cc)[CB42] 2-Radantrieb/2 Wheel drive[S85]
118	1626887705000	Leitung	1	**Technische Spezifikation:**CB41-Motor (1000 cm3)/CB41-Engine (1000 cc)[CB41] 2-Radantrieb/2 Wheel drive[S85]
128	1655187Z03000	Halter	1	**Technische Spezifikation:**CB41, CB42[CB] 2-Radantrieb/2 Wheel drive[S85] Ladefläche/Truck type[TR]
154	1633287Z05000	Leitung	1	**Technische Spezifikation:**CB42-Motor (1000 cm3)/CB42-Engine (1000 cc)[CB42] 2-Radantrieb/2 Wheel drive[S85] Ladefläche/Truck type[TR]
154	1633287Z06000	Leitung	1	**Technische Spezifikation:**CB42-Motor (1000 cm3)/CB42-Engine (1000 cc)[CB42] 2-Radantrieb/2 Wheel drive[S85] Kastenwagen/Van type[VAN]
154	1633287Z03000	Leitung	1	**Technische Spezifikation:**CB41-Motor (1000 cm3)/CB41-Engine (1000 cc)[CB41] 2-Radantrieb/2 Wheel drive[S85] Ladefläche/Truck type[TR]
154	1633287Z04000	Leitung	1	**Technische Spezifikation:**CB41-Motor (1000 cm3)/CB41-Engine (1000 cc)[CB41] 2-Radantrieb/2 Wheel drive[S85] Kastenwagen/Van type[VAN]
155	1633587Z01000	Leitung	1	**Technische Spezifikation:**CB41-Motor (1000 cm3)/CB41-Engine (1000 cc)[CB41] 2-Radantrieb/2 Wheel drive[S85]
155	1633587Z03000	Lampenhalter	1	**Technische Spezifikation:**2-Radantrieb/2 Wheel drive[S85] CB42-Motor (1000 cm3)/CB42-Engine (1000 cc)[CB42]
181	9004467243000	Schelle	4	**Technische Spezifikation:**2-Radantrieb/2 Wheel drive[S85] Kastenwagen/Van type[VAN] Linkslenker/Left-hand drive[LHD]
181	9004467243000	Schelle	4	**Technische Spezifikation:**CB41-Motor (1000 cm3)/CB41-Engine (1000 cc)[CB41] 2-Radantrieb/2 Wheel drive[S85] Kastenwagen/Van type[VAN] Linkslenker/Left-hand drive[LHD]
181	9004467164000	Kleine Feder	4	**Technische Spezifikation:**CB41-Motor (1000 cm3)/CB41-Engine (1000 cc)[CB41] 2-Radantrieb/2 Wheel drive[S85]
181	9004467243000	Schelle	6	**Technische Spezifikation:**CB41-Motor (1000 cm3)/CB41-Engine (1000 cc)[CB41] 2-Radantrieb/2 Wheel drive[S85]

Einheit	Motor
Code	01.171
Beschreibung	Kühler
Inspektion	1

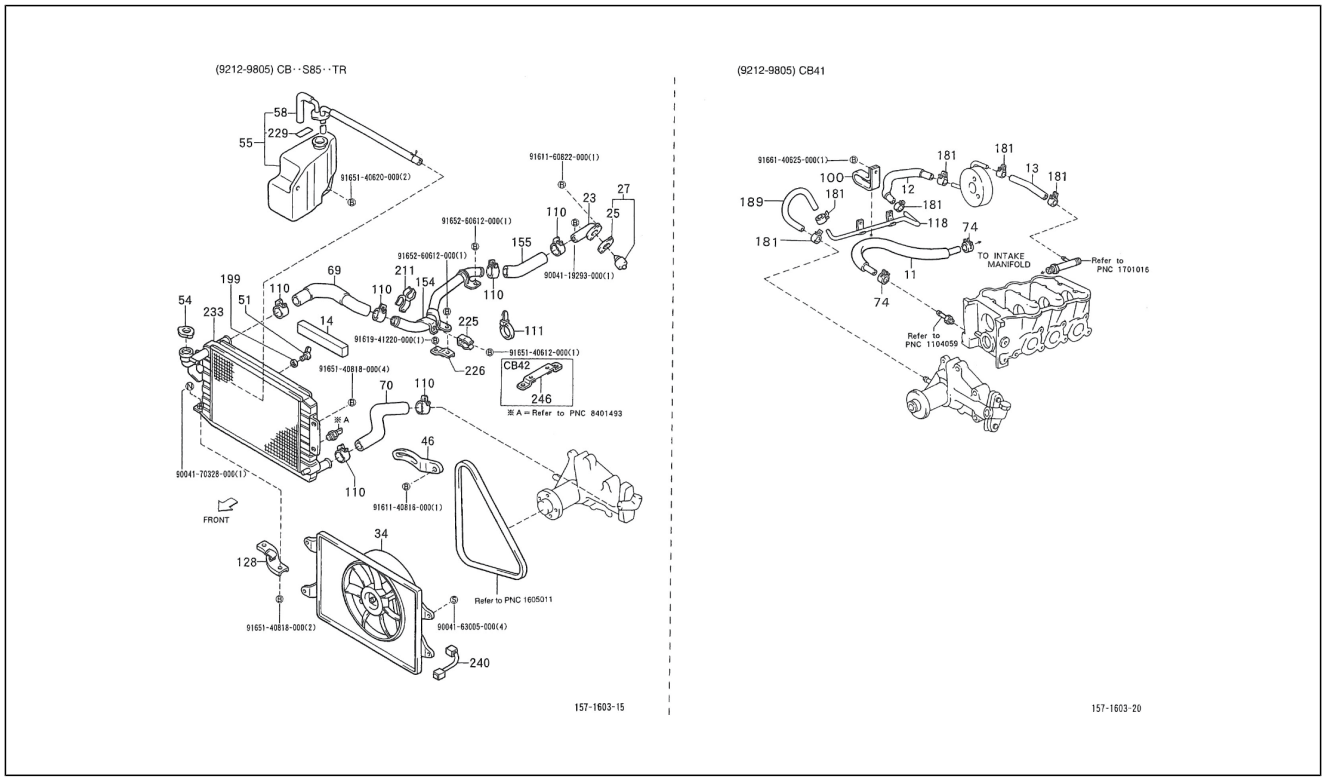

Pos.	Code	Beschreibung	Menge	Varianten
				Standardtyp/Standard type[STD] Linkslenker/Left-hand drive[LHD]
181	9004467243000	Schelle	4	**Technische Spezifikation:**CB41-Motor (1000 cm3)/CB41-Engine (1000 cc)[CB41] 2-Radantrieb/2 Wheel drive[S85] Kastenwagen/Van type[VAN] Linkslenker/Left-hand drive[LHD]
189	9004448161000	Leitung	1	**Technische Spezifikation:**CB41-Motor (1000 cm3)/CB41-Engine (1000 cc)[CB41] Linkslenker/Left-hand drive[LHD]
199	1641887Z01000	Dichtung	1	**Technische Spezifikation:**CB41-Motor (1000 cm3)/CB41-Engine (1000 cc)[CB41] 2-Radantrieb/2 Wheel drive[S85] Ladefläche/Truck type[TR]
211	9004464580000	Schelle	1	**Technische Spezifikation:**CB42-Motor (1000 cm3)/CB42-Engine (1000 cc)[CB42] 2-Radantrieb/2 Wheel drive[S85] Ladefläche/Truck type[TR]
225	9004465513000	Schelle	1	**Technische Spezifikation:**CB41-Motor (1000 cm3)/CB41-Engine (1000 cc)[CB41] 2-Radantrieb/2 Wheel drive[S85]
226	1633787Z02000	Halter	1	**Technische Spezifikation:**CB41-Motor (1000 cm3)/CB41-Engine (1000 cc)[CB41] 2-Radantrieb/2 Wheel drive[S85] Ladefläche/Truck type[TR]
226	1633787Z02000	Halter	1	**Technische Spezifikation:**CB42-Motor (1000 cm3)/CB42-Engine (1000 cc)[CB42] 2-Radantrieb/2 Wheel drive[S85]
229	1129887Z04000	Schild	1	**Technische Spezifikation:**CB41, CB42[CB] 2-Radantrieb/2 Wheel drive[S85]
233	1641087Z05000	Kühler	1	**Technische Spezifikation:**CB41, CB42[CB] 2-Radantrieb/2 Wheel drive[S85] Kastenwagen/Van type[VAN]
233	1641087Z04000	Kühler	1	**Technische Spezifikation:**CB41, CB42[CB] 2-Radantrieb/2 Wheel drive[S85] Ladefläche/Truck type[TR]
240	8211487Z01000	Kabelbaum	1	**Technische Spezifikation:**CB41-Motor (1000 cm3)/CB41-Engine (1000 cc)[CB41] 2-Radantrieb/2 Wheel drive[S85] Ladefläche/Truck type[TR]
240	8211487Z02000	Kabelbaum	1	**Technische Spezifikation:**CB41-Motor (1000 cm3)/CB41-Engine (1000 cc)[CB41] Kastenwagen/Van type[VAN]
241	9165140620000	Schraubbolzen	2	

Einheit	Motor
Code	01.171
Beschreibung	Kühler
Inspektion	1

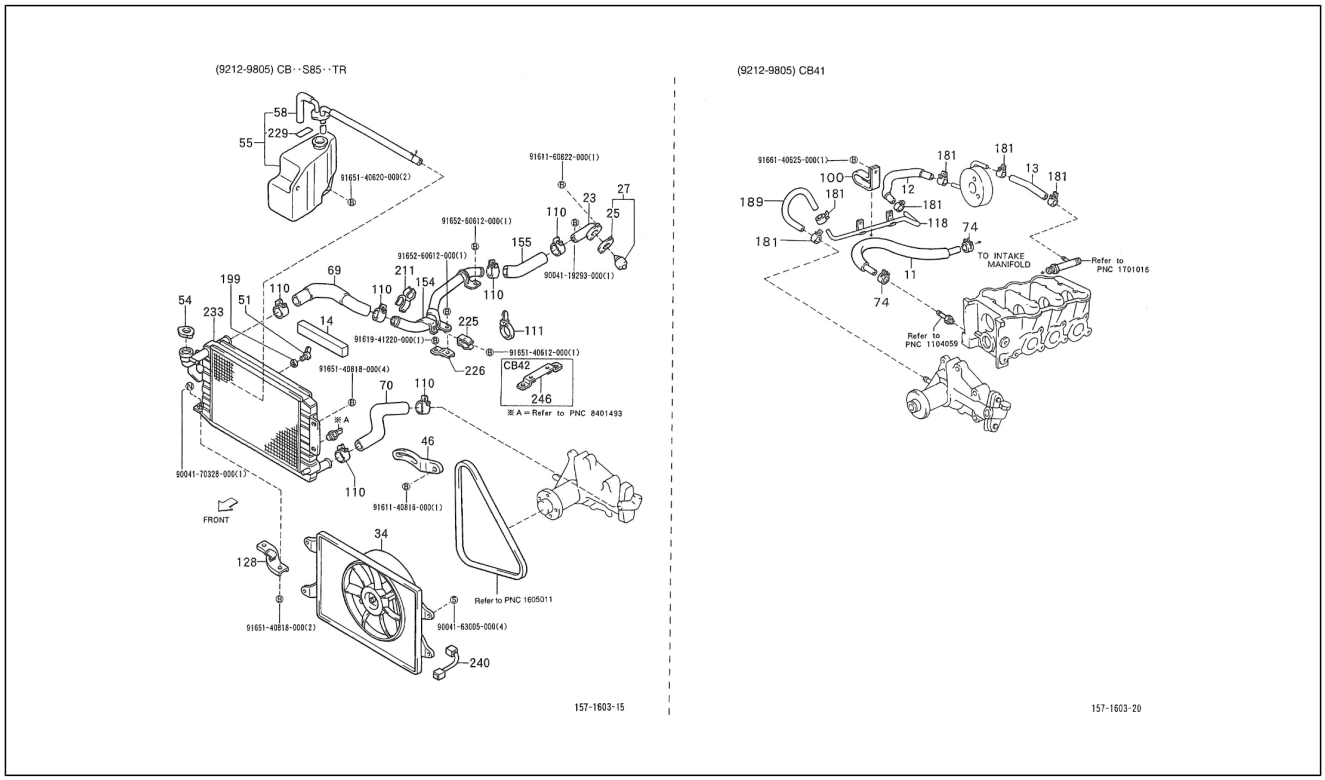

Pos.	Code	Beschreibung	Menge	Varianten
242	9161160822000	Schraubbolzen	1	
243	9165260612000	Schraubbolzen	1	
244	9165260612000	Schraubbolzen	1	
245	9004119293000	Schraubbolzen	1	
246	1633787703000	Halter	1	**Technische Spezifikation:**CB42-Motor (1000 cm3)/CB42-Engine (1000 cc)[CB42] 2-Radantrieb/2 Wheel drive[S85]
247	9165140612000	Schraubbolzen	1	
248	9161941220000	Schraubbolzen mit Unterlegscheibe	1	
249	9165140818000	Schraubbolzen	4	
250	9161140816000	Schraubbolzen	1	
251	9004170328000	Schraube	1	
252	9165140818000	Schraubbolzen	2	
253	9004163005000	Sk-Schraube	4	
254	9166140625000	Schraubbolzen	1	

Einheit	Motor
Code	01.172
Beschreibung	Kühler
Inspektion	1

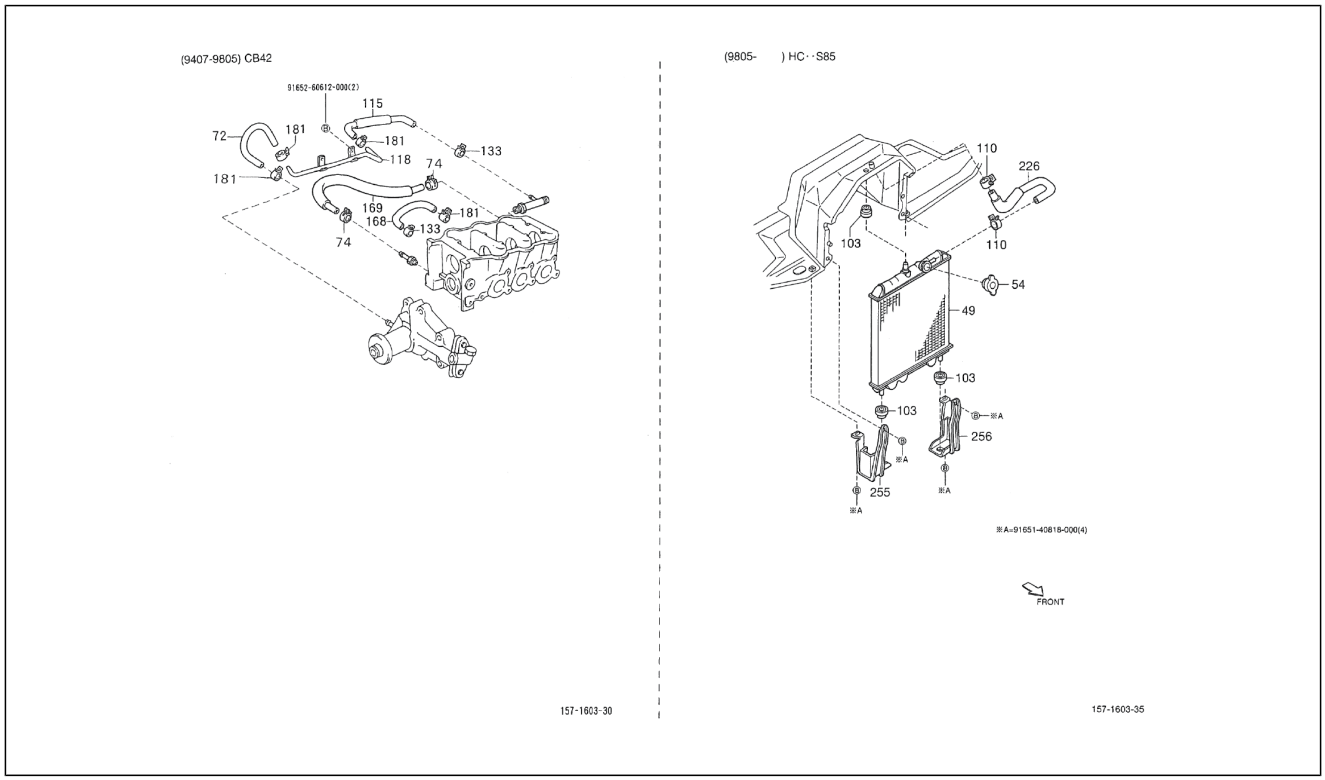

Pos.	Code	Beschreibung	Menge	Varianten
49	1640087Z21000	Kühler	1	**Technische Spezifikation:**HCE-Motor (1300 cm3)/HCE-Engine (1300 cc)[HCE] 2-Radantrieb/2 Wheel drive[S85]
54	1640187Z05000	Kühlerschraube	1	**Technische Spezifikation:**CB41, CB42[CB] 2-Radantrieb/2 Wheel drive[S85] Kastenwagen/Van type[VAN]
54	1640187Z04000	Kühlerschraube	1	**Technische Spezifikation:**CB41, CB42[CB] 2-Radantrieb/2 Wheel drive[S85] Ladefläche/Truck type[TR]
54	1640187508000	Deckel	1	**Technische Spezifikation:**CB41, CB42[CB] 2-Radantrieb/2 Wheel drive[S85] Ladefläche/Truck type[TR]
54	1640187509000	Deckel	1	**Technische Spezifikation:**CB41, CB42[CB] 2-Radantrieb/2 Wheel drive[S85] Kastenwagen/Van type[VAN]
54	1640187Z04000	Kühlerschraube	1	**Technische Spezifikation:**CB41, CB42[CB] 2-Radantrieb/2 Wheel drive[S85] Ladefläche/Truck type[TR]
72	9004444013000	Leitung	1	**Technische Spezifikation:**CB42-Motor (1000 cm3)/CB42-Engine (1000 cc)[CB42] 2-Radantrieb/2 Wheel drive[S85]
74	9004467032000	Schelle	2	**Technische Spezifikation:**CB41, CB42[CB] 2-Radantrieb/2 Wheel drive[S85]
103	9004480595000	Puffer	3	**Technische Spezifikation:**HCE-Motor (1300 cm3)/HCE-Engine (1300 cc)[HCE] 2-Radantrieb/2 Wheel drive[S85]
110	9004467341000	Schelle	10	**Technische Spezifikation:**CB41, CB42[CB] 2-Radantrieb/2 Wheel drive[S85]
110	9004467301000	Schelle	6	**Technische Spezifikation:**HCE-Motor (1300 cm3)/HCE-Engine (1300 cc)[HCE] 2-Radantrieb/2 Wheel drive[S85]
115	9004444006000	Leitung	1	**Technische Spezifikation:**CB42-Motor (1000 cm3)/CB42-Engine (1000 cc)[CB42] 2-Radantrieb/2 Wheel drive[S85]
118	1626887708000	Leitung	1	**Technische Spezifikation:**CB42-Motor (1000 cm3)/CB42-Engine (1000 cc)[CB42] 2-Radantrieb/2 Wheel drive[S85]
133	9613241300000	Schelle	2	**Technische Spezifikation:**CB42-Motor (1000 cm3)/CB42-Engine (1000 cc)[CB42] 2-Radantrieb/2 Wheel drive[S85]
133	9004467304000	Schelle	2	**Technische Spezifikation:**HCE-Motor (1300 cm3)/HCE-Engine (1300 cc)[HCE] 2-Radantrieb/2 Wheel drive[S85]
168	9004444015000	Leitung	1	**Technische Spezifikation:**CB42-Motor (1000 cm3)/CB42-Engine (1000 cc)[CB42] 2-Radantrieb/2 Wheel drive[S85]

Einheit	Motor
Code	01.172
Beschreibung	Kühler
Inspektion	1

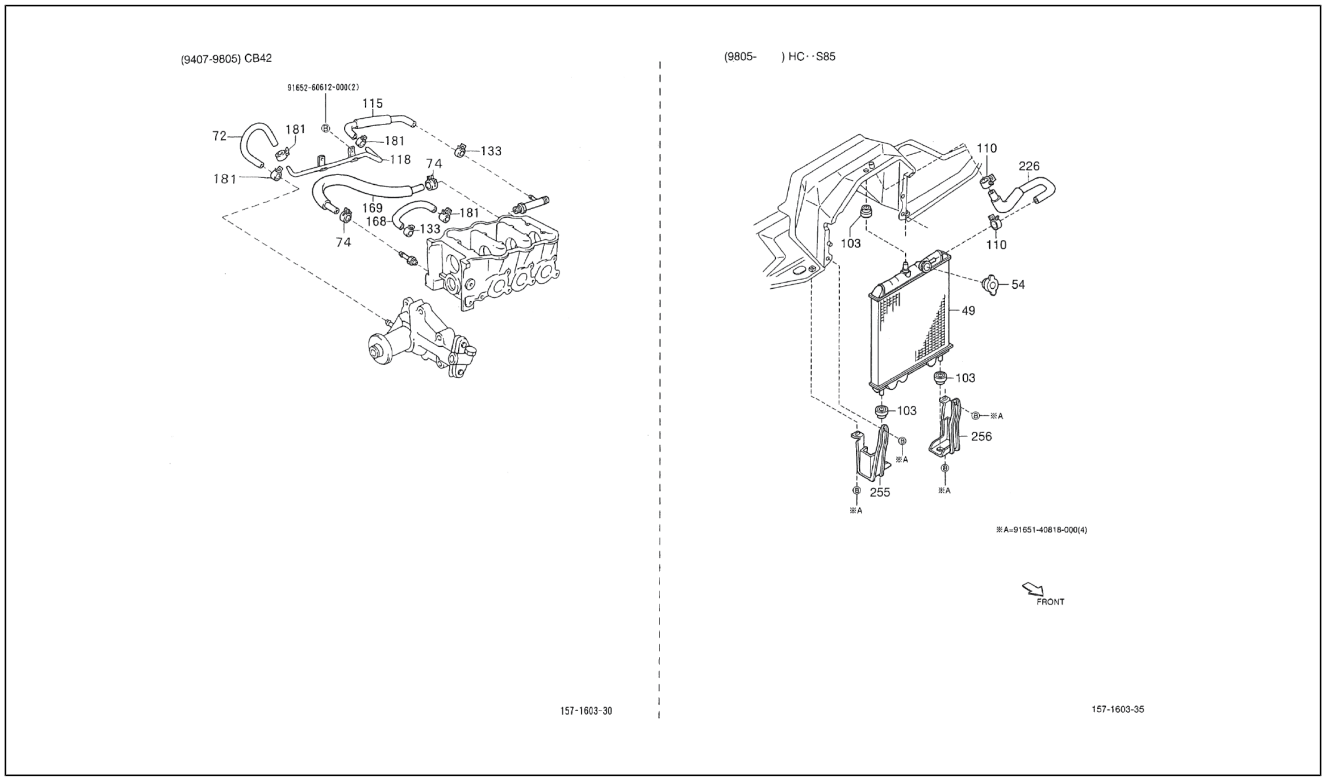

Pos.	Code	Beschreibung	Menge	Varianten
169	9004444016000	Leitung	1	**Technische Spezifikation:**CB42-Motor (1000 cm3)/CB42-Engine (1000 cc)[CB42] 2-Radantrieb/2 Wheel drive[S85]
181	9004467358000	Schelle	4	**Technische Spezifikation:**Geschlossener Kastenwagen hohes Dach (S85LV-ZBRMKP)[S85LV-ZBRMKP] CB42-Motor (1000 cm3)/CB42-Engine (1000 cc)[CB42] 2-Radantrieb/2 Wheel drive[S85] Linkslenker/Left-hand drive[LHD] Kastenwagen/Van type[VAN] Manuelles Getriebe/Manual transmission[MTM] Manuelles 5-Gang-Getriebe/5 Speed floor manual[5F] Geschlossener Kastenwagen/ Van type[BLV] Hohes Dach/High-Roof[HIR] Standardtyp/ Standard type[STD] Elektronische Einspritzung/Electronic Fuel Injection[EFI]
226	1633787Z04000	Cooler pipe	1	**Technische Spezifikation:**HCE-Motor (1300 cm3)/HCE-Engine (1300 cc)[HCE] 2-Radantrieb/2 Wheel drive[S85] Linkslenker/Left-hand drive[LHD]
226	1633787702000	Halter	1	**Technische Spezifikation:**CB42-Motor (1000 cm3)/CB42-Engine (1000 cc)[CB42] 2-Radantrieb/2 Wheel drive[S85]
226	1633787Z05000	Cooler pipe	1	**Technische Spezifikation:**HCE-Motor (1300 cm3)/HCE-Engine (1300 cc)[HCE] 2-Radantrieb/2 Wheel drive[S85] Rechtslenker/Right-hand drive[RHD]
255	1650587Z01000	Kühlerbefestigung	1	**Technische Spezifikation:**HCE-Motor (1300 cm3)/HCE-Engine (1300 cc)[HCE] 2-Radantrieb/2 Wheel drive[S85]
256	1650687Z01000	Kühlerbefestigung	1	**Technische Spezifikation:**HCE-Motor (1300 cm3)/HCE-Engine (1300 cc)[HCE] 2-Radantrieb/2 Wheel drive[S85]
257	9165260612000	Schraubbolzen	2	
258	9165140818000	Schraubbolzen	4	

Einheit	Motor
Code	01.173
Beschreibung	Kühler
Inspektion	1

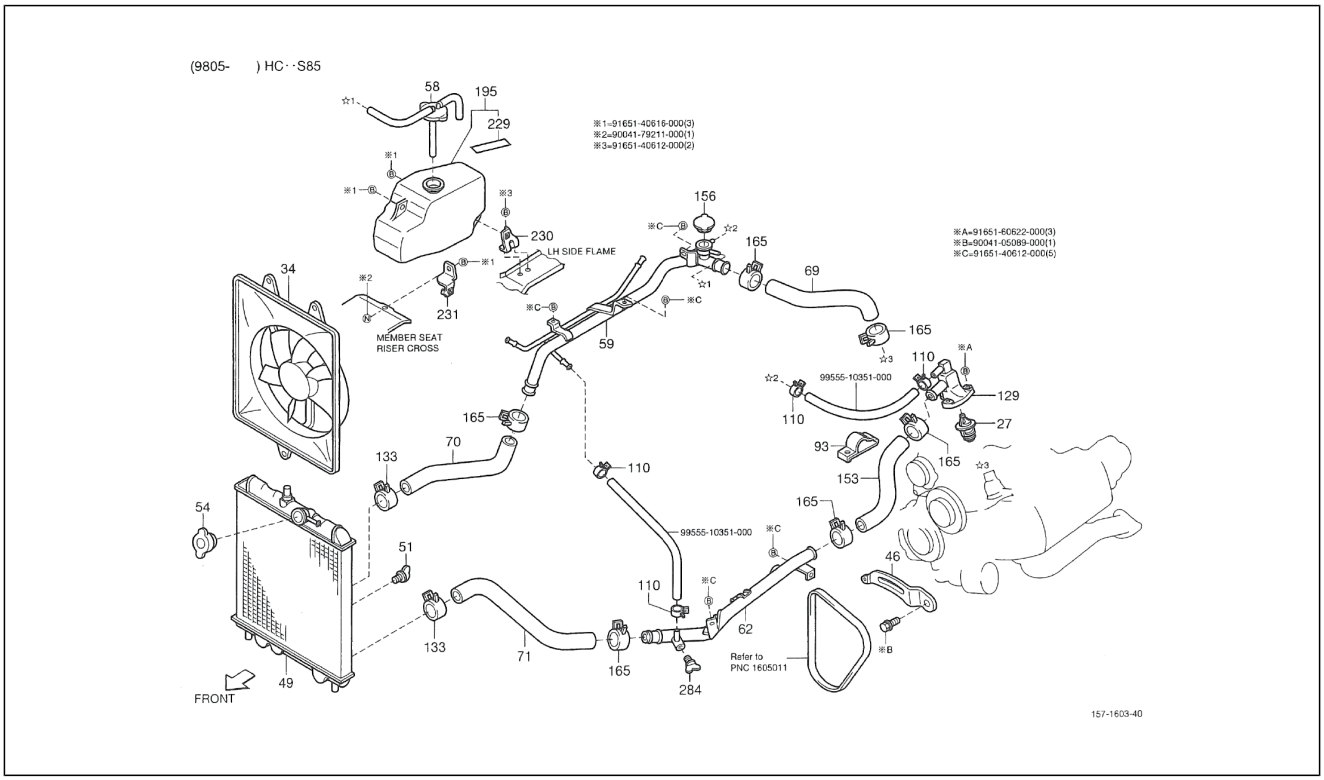

Pos.	Code	Beschreibung	Menge	Varianten
27	9004833056000	Thermostat	1	**Technische Spezifikation:**2-Radantrieb/2 Wheel drive[S85] HCE-Motor (1300 cm3)/HCE-Engine (1300 cc)[HCE]
34	1667087Z02000	Flügelradmotor	1	**Technische Spezifikation:**HCE-Motor (1300 cm3)/HCE-Engine (1300 cc)[HCE] 2-Radantrieb/2 Wheel drive[S85]
46	1638187115000	Riemenstange	1	**Technische Spezifikation:**HCE-Motor (1300 cm3)/HCE-Engine (1300 cc)[HCE] 2-Radantrieb/2 Wheel drive[S85]
49	1640087Z21000	Kühler	1	**Technische Spezifikation:**HCE-Motor (1300 cm3)/HCE-Engine (1300 cc)[HCE] 2-Radantrieb/2 Wheel drive[S85]
51	1618587Z02000	Verschluss	1	**Technische Spezifikation:**HCE-Motor (1300 cm3)/HCE-Engine (1300 cc)[HCE] 2-Radantrieb/2 Wheel drive[S85]
51	1618587506000	Verschluss	1	**Technische Spezifikation:**HCE-Motor (1300 cm3)/HCE-Engine (1300 cc)[HCE] 2-Radantrieb/2 Wheel drive[S85]
54	1640187Z04000	Kühlerschraube	1	**Technische Spezifikation:**2-Radantrieb/2 Wheel drive[S85] HCE-Motor (1300 cm3)/HCE-Engine (1300 cc)[HCE]
58	1650387Z08000	Tankverschluß	1	**Technische Spezifikation:**HCE-Motor (1300 cm3)/HCE-Engine (1300 cc)[HCE] 2-Radantrieb/2 Wheel drive[S85]
59	1650787Z07000	Cooler pipe	1	**Technische Spezifikation:**HCE-Motor (1300 cm3)/HCE-Engine (1300 cc)[HCE] 2-Radantrieb/2 Wheel drive[S85]
62	1650887Z04000	Cooler pipe	1	**Technische Spezifikation:**HCE-Motor (1300 cm3)/HCE-Engine (1300 cc)[HCE] 2-Radantrieb/2 Wheel drive[S85]
69	1657187Z14000	Kühlerleitung	1	**Technische Spezifikation:**HCE-Motor (1300 cm3)/HCE-Engine (1300 cc)[HCE] 2-Radantrieb/2 Wheel drive[S85]
70	1657287Z14000	Kühlerleitung	1	**Technische Spezifikation:**HCE-Motor (1300 cm3)/HCE-Engine (1300 cc)[HCE] 2-Radantrieb/2 Wheel drive[S85] Linkslenker/Left-hand drive[LHD]
70	1657287Z15000	Kühlerleitung	1	**Technische Spezifikation:**HCE-Motor (1300 cm3)/HCE-Engine (1300 cc)[HCE] 2-Radantrieb/2 Wheel drive[S85] Rechtslenker/Right-hand drive[RHD]
71	1657387Z06000	Cooler pipe	1	**Technische Spezifikation:**2-Radantrieb/2 Wheel drive[S85] Rechtslenker/Right-hand drive[RHD] HCE-Motor (1300 cm3)/HCE-Engine (1300 cc)[HCE]

Einheit	Motor
Code	01.173
Beschreibung	Kühler
Inspektion	1

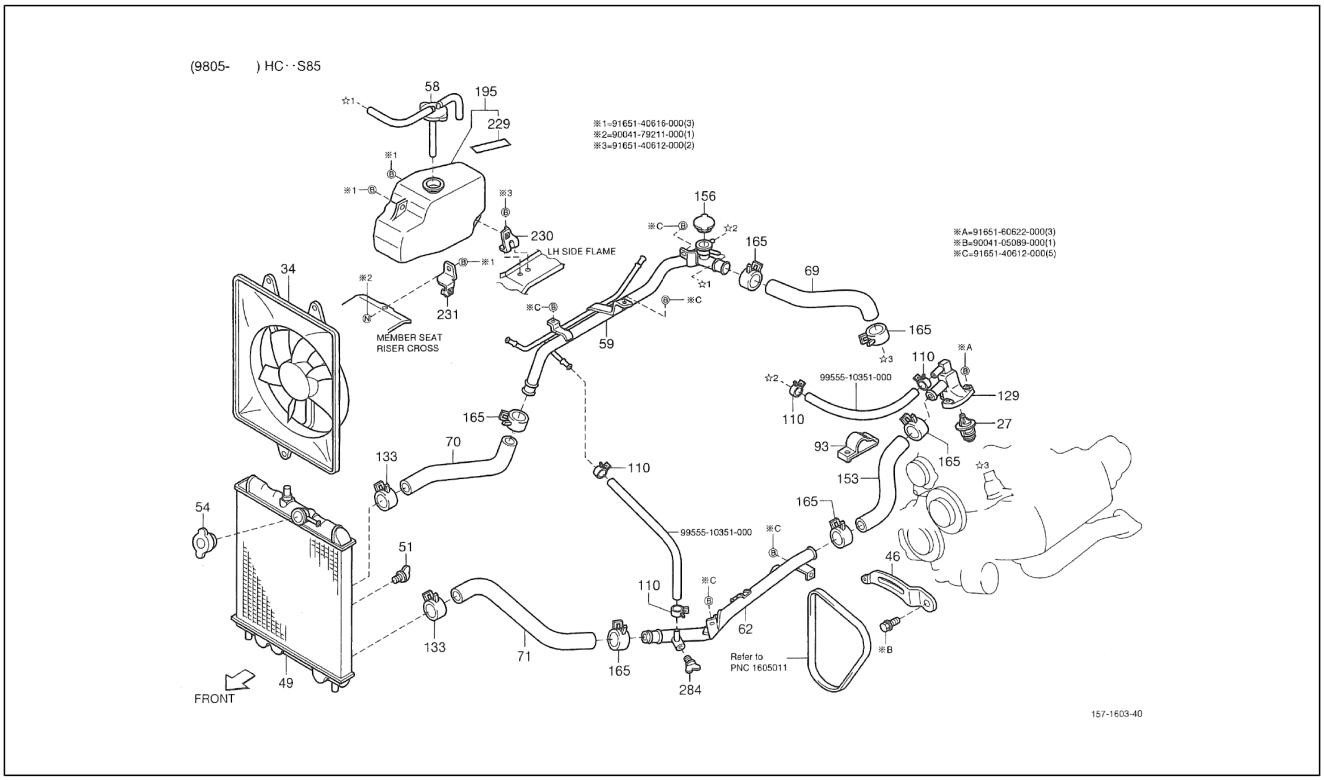

Pos.	Code	Beschreibung	Menge	Varianten
71	1657387Z03000	Cooler pipe	1	**Technische Spezifikation:**HCE-Motor (1300 cm3)/HCE-Engine (1300 cc)[HCE] 2-Radantrieb/2 Wheel drive[S85] Linkslenker/Left-hand drive[LHD]
93	9004464685000	Schelle	1	**Technische Spezifikation:**HCE-Motor (1300 cm3)/HCE-Engine (1300 cc)[HCE] 2-Radantrieb/2 Wheel drive[S85]
110	9004467301000	Schelle	6	**Technische Spezifikation:**HCE-Motor (1300 cm3)/HCE-Engine (1300 cc)[HCE] 2-Radantrieb/2 Wheel drive[S85]
129	1632187501000	Anschluss	1	**Technische Spezifikation:**HCE-Motor (1300 cm3)/HCE-Engine (1300 cc)[HCE] 2-Radantrieb/2 Wheel drive[S85]
133	9004467304000	Schelle	2	**Technische Spezifikation:**HCE-Motor (1300 cm3)/HCE-Engine (1300 cc)[HCE] 2-Radantrieb/2 Wheel drive[S85]
153	1657487Z03000	Cooler pipe	1	**Technische Spezifikation:**HCE-Motor (1300 cm3)/HCE-Engine (1300 cc)[HCE] 2-Radantrieb/2 Wheel drive[S85]
156	1640187Z04000	Kühlerschraube	1	**Technische Spezifikation:**HCE-Motor (1300 cm3)/HCE-Engine (1300 cc)[HCE] 2-Radantrieb/2 Wheel drive[S85]
165	9004467333000	Schelle	6	**Technische Spezifikation:**HCE-Motor (1300 cm3)/HCE-Engine (1300 cc)[HCE] 2-Radantrieb/2 Wheel drive[S85]
195	566526	Tank	1	**Technische Spezifikation:**HCE-Motor (1300 cm3)/HCE-Engine (1300 cc)[HCE] 2-Radantrieb/2 Wheel drive[S85]
229	1129887Z04000	Schild	1	**Technische Spezifikation:**HCE-Motor (1300 cm3)/HCE-Engine (1300 cc)[HCE] 2-Radantrieb/2 Wheel drive[S85]
230	1653787Z01000	Halter	1	**Technische Spezifikation:**CB41, CB42[CB] HCE-Motor (1300 cm3)/HCE-Engine (1300 cc)[HCE] 2-Radantrieb/2 Wheel drive[S85] Kastenwagen/Van type[VAN]
231	1653887Z01000	Halter	1	**Technische Spezifikation:**CB41, CB42[CB] HCE-Motor (1300 cm3)/HCE-Engine (1300 cc)[HCE] 2-Radantrieb/2 Wheel drive[S85] Kastenwagen/Van type[VAN]
284	1618587506000	Verschluss	1	
286	9165140616000	Schraubbolzen	3	
287	9004179211000	Schraubbolzen	1	
288	9165140612000	Schraubbolzen	2	
289	9165160622000	Schraubbolzen	3	

Einheit	Motor
Code	01.173
Beschreibung	Kühler
Inspektion	1

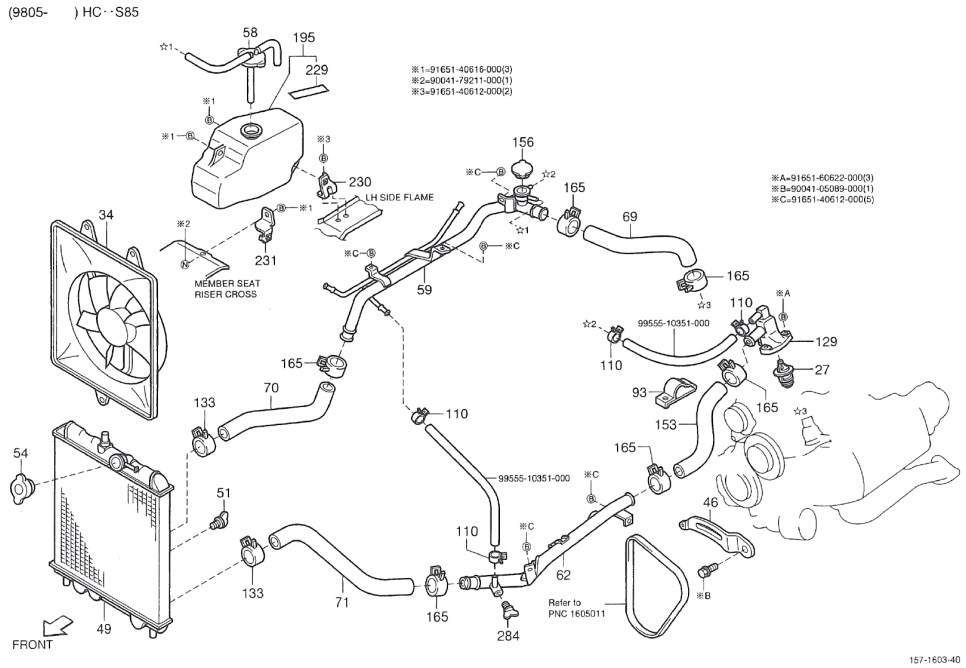

Pos.	Code	Beschreibung	Menge	Varianten
290	9004105089000	Schraube	1	
291	9165140612000	Schraubbolzen	5	
292	1633787Z06000	Leitung	1	

Einheit	Motor
Code	01.174
Beschreibung	Kühler
Inspektion	1

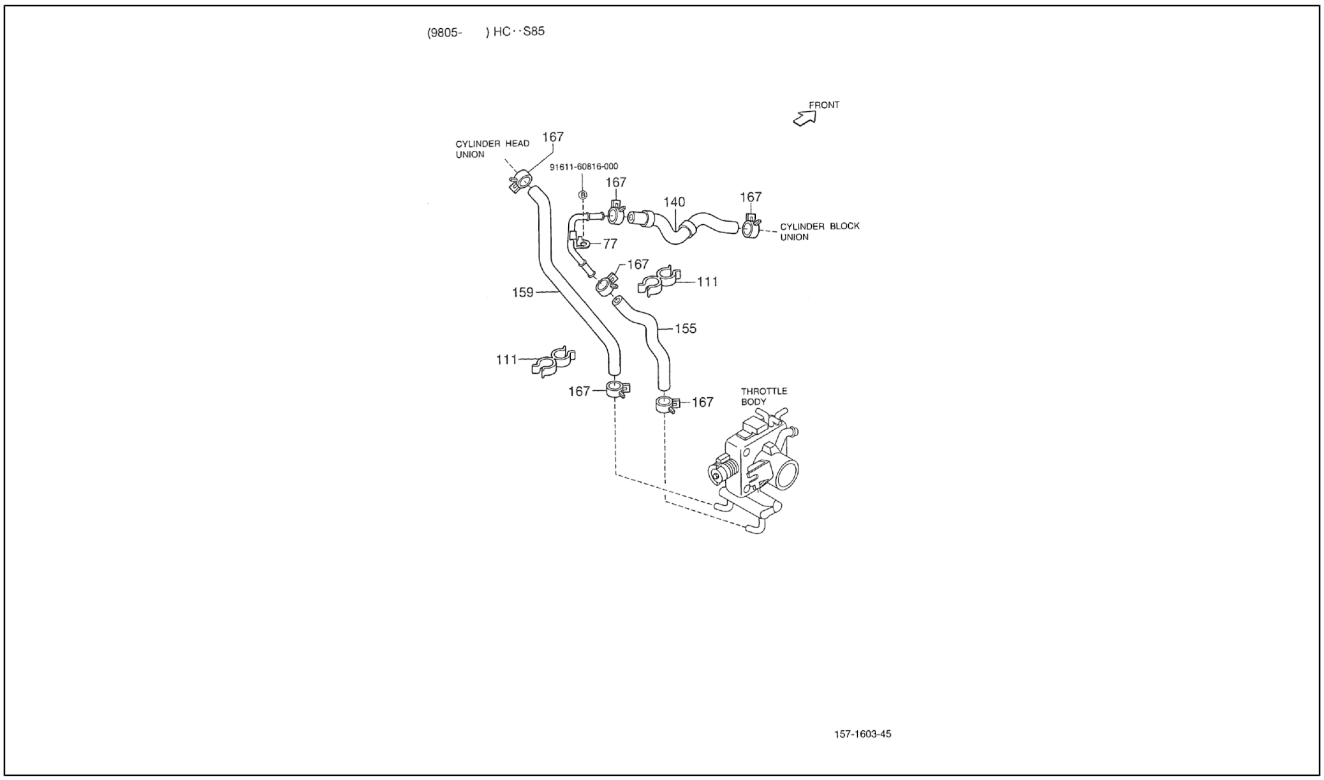

Pos.	Code	Beschreibung	Menge	Varianten
77	1633687507000	Cooler pipe	1	**Technische Spezifikation:**HCE-Motor (1300 cm3)/HCE-Engine (1300 cc)[HCE] 2-Radantrieb/2 Wheel drive[S85]
111	9004464402000	Schelle	1	**Technische Spezifikation:**HCE-Motor (1300 cm3)/HCE-Engine (1300 cc)[HCE] 2-Radantrieb/2 Wheel drive[S85]
140	1633787512000	Leitung	1	**Technische Spezifikation:**HCE-Motor (1300 cm3)/HCE-Engine (1300 cc)[HCE] 2-Radantrieb/2 Wheel drive[S85]
155	1633587522000	Cooler pipe	1	**Technische Spezifikation:**2-Radantrieb/2 Wheel drive[S85] HCE-Motor (1300 cm3)/HCE-Engine (1300 cc)[HCE]
159	1626287507000	Wasserschlauch	1	**Technische Spezifikation:**HCE-Motor (1300 cm3)/HCE-Engine (1300 cc)[HCE] 2-Radantrieb/2 Wheel drive[S85]
167	9004467194000	Kleine Feder	4	**Technische Spezifikation:**HCE-Motor (1300 cm3)/HCE-Engine (1300 cc)[HCE] 2-Radantrieb/2 Wheel drive[S85]
168	9161160816000	Schraubbolzen	1	**Technische Spezifikation:**HCE-Motor (1300 cm3)/HCE-Engine (1300 cc)[HCE] 2-Radantrieb/2 Wheel drive[S85]

Einheit	Motor
Code	01.180
Beschreibung	Keilriemen
Inspektion	1

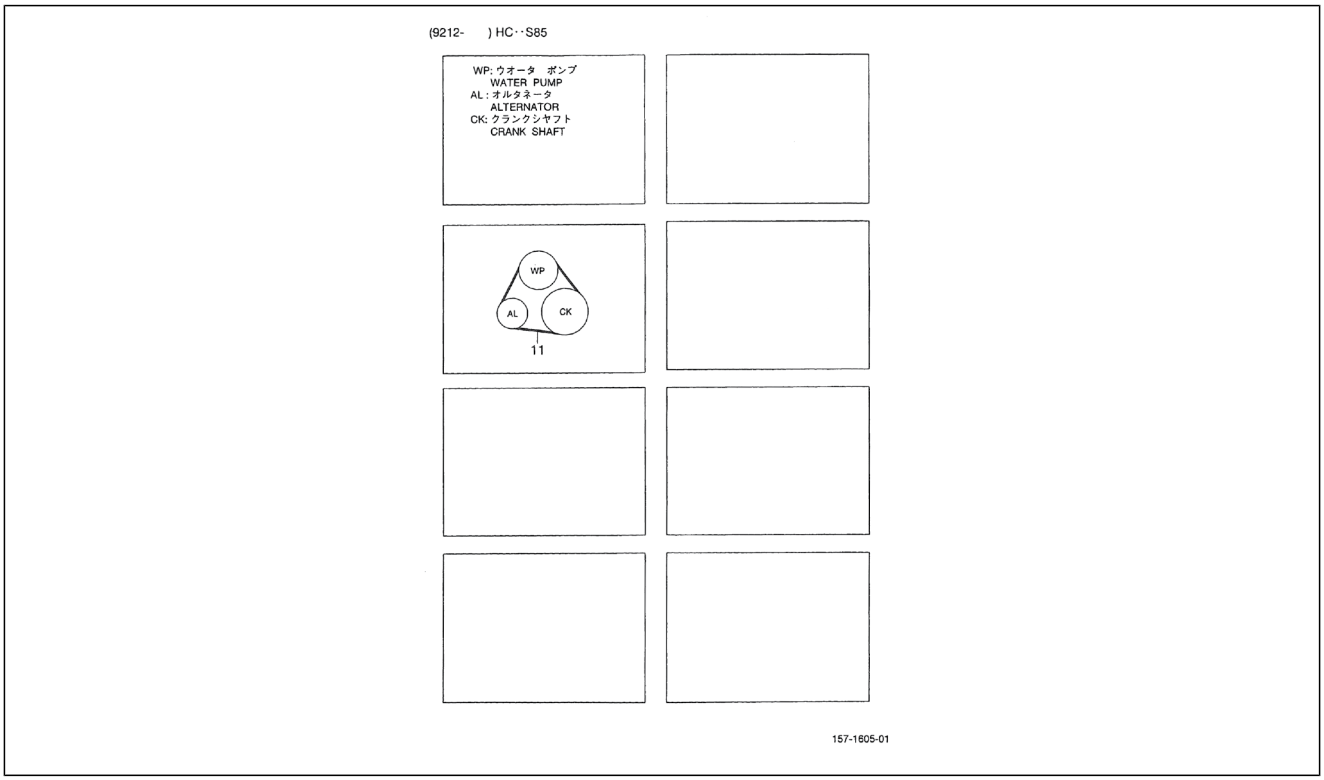

Pos.	Code	Beschreibung	Menge	Varianten
11	9004832050000	Keilriemen	1	**Technische Spezifikation:**CB41, CB42[CB] 2-Radantrieb/2 Wheel drive[S85]
11	9004832089000	Keilriemen	1	**Technische Spezifikation:**HCE-Motor (1300 cm3)/HCE-Engine (1300 cc)[HCE] 2-Radantrieb/2 Wheel drive[S85]
11	9004832049000	Keilriemen	1	**Technische Spezifikation:**CB41, CB42[CB] 2-Radantrieb/2 Wheel drive[S85]

Einheit	Motor
Code	01.190
Beschreibung	Auslaßkrümm
Inspektion	1

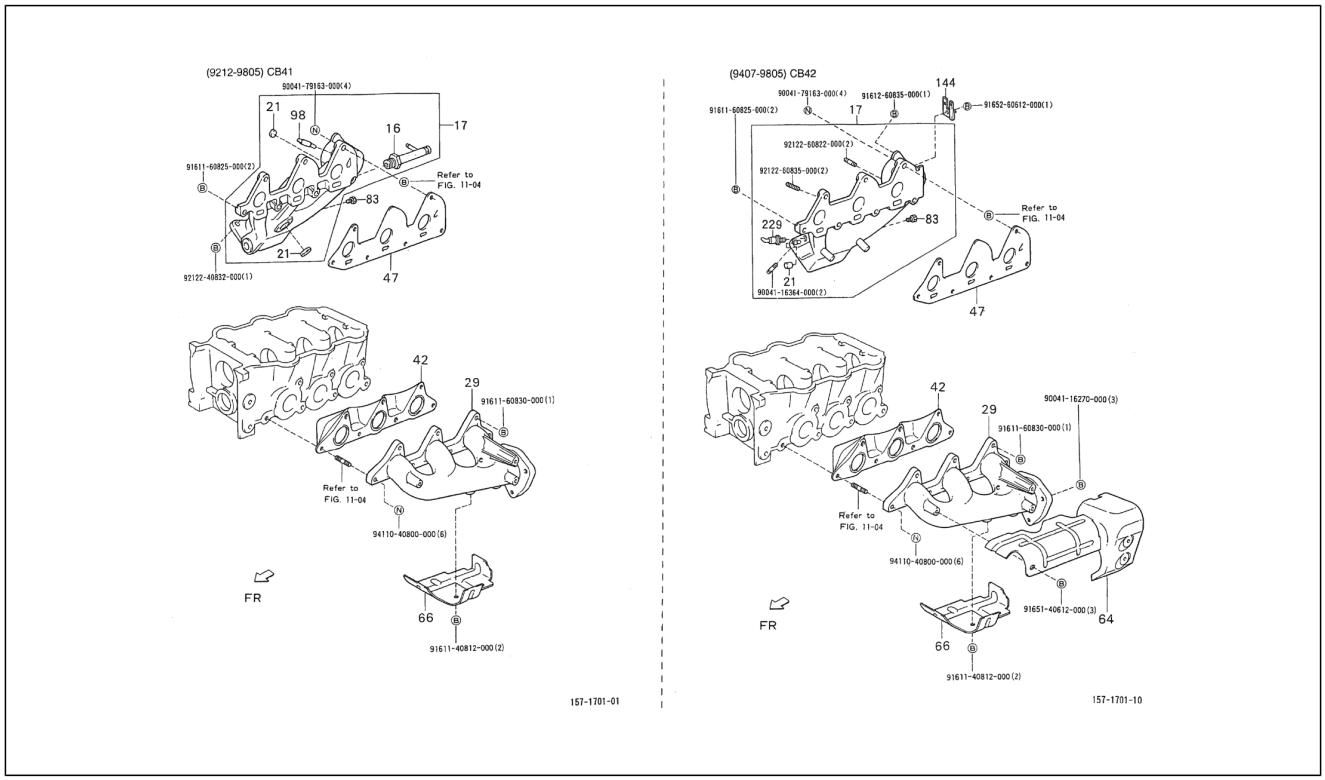

Pos.	Code	Beschreibung	Menge	Varianten
16	9004405179000	Anschluss	1	**Technische Spezifikation:**CB41-Motor (1000 cm3)/CB41-Engine (1000 cc)[CB41] 2-Radantrieb/2 Wheel drive[S85]
17	1710187760000	Ansaugkrümmer	1	**Technische Spezifikation:**CB42-Motor (1000 cm3)/CB42-Engine (1000 cc)[CB42] 2-Radantrieb/2 Wheel drive[S85]
17	1710187759000	Ansaugkrümmer	1	**Technische Spezifikation:**CB41-Motor (1000 cm3)/CB41-Engine (1000 cc)[CB41] 2-Radantrieb/2 Wheel drive[S85]
21	9641111400000	Deckel	1	**Technische Spezifikation:**CB41-Motor (1000 cm3)/CB41-Engine (1000 cc)[CB41] 2-Radantrieb/2 Wheel drive[S85]
21	9641112500000	Deckel	1	**Technische Spezifikation:**CB41-Motor (1000 cm3)/CB41-Engine (1000 cc)[CB41] 2-Radantrieb/2 Wheel drive[S85]
29	1714187747000	Auslaßkrümm	1	**Technische Spezifikation:**CB41-Motor (1000 cm3)/CB41-Engine (1000 cc)[CB41] 2-Radantrieb/2 Wheel drive[S85]
29	1714187749000	Auslaßkrümm	1	**Technische Spezifikation:**CB42-Motor (1000 cm3)/CB42-Engine (1000 cc)[CB42] 2-Radantrieb/2 Wheel drive[S85]
42	1717387719000	Dichtung	1	**Technische Spezifikation:**CB41, CB42[CB] 2-Radantrieb/2 Wheel drive[S85]
47	1717787708000	Dichtung	1	**Technische Spezifikation:**CB41, CB42[CB] 2-Radantrieb/2 Wheel drive[S85]
64	1789787Z01000	Deckel	1	**Technische Spezifikation:**CB42-Motor (1000 cm3)/CB42-Engine (1000 cc)[CB42] 2-Radantrieb/2 Wheel drive[S85]
66	1793287702000	Krümmer	1	**Technische Spezifikation:**CB41-Motor (1000 cm3)/CB41-Engine (1000 cc)[CB41] 2-Radantrieb/2 Wheel drive[S85]
66	1793287703000	Krümmer	1	**Technische Spezifikation:**CB42-Motor (1000 cm3)/CB42-Engine (1000 cc)[CB42] 2-Radantrieb/2 Wheel drive[S85]
83	9004345010000	Deckel	1	**Technische Spezifikation:**CB41, CB42[CB] 2-Radantrieb/2 Wheel drive[S85]
98	9004441090000	Leitung	1	**Technische Spezifikation:**CB41, CB42[CB] 2-Radantrieb/2 Wheel drive[S85]
144	9004462305000	Schelle	1	**Technische Spezifikation:**CB42-Motor (1000 cm3)/CB42-Engine (1000 cc)[CB42] 2-Radantrieb/2 Wheel drive[S85]
229	9004823006000	Filter	1	**Technische Spezifikation:**CB42-Motor (1000 cm3)/CB42-Engine (1000 cc)[CB42] 2-Radantrieb/2 Wheel drive[S85]

Einheit	Motor
Code	01.190
Beschreibung	Auslaßkrümm
Inspektion	1

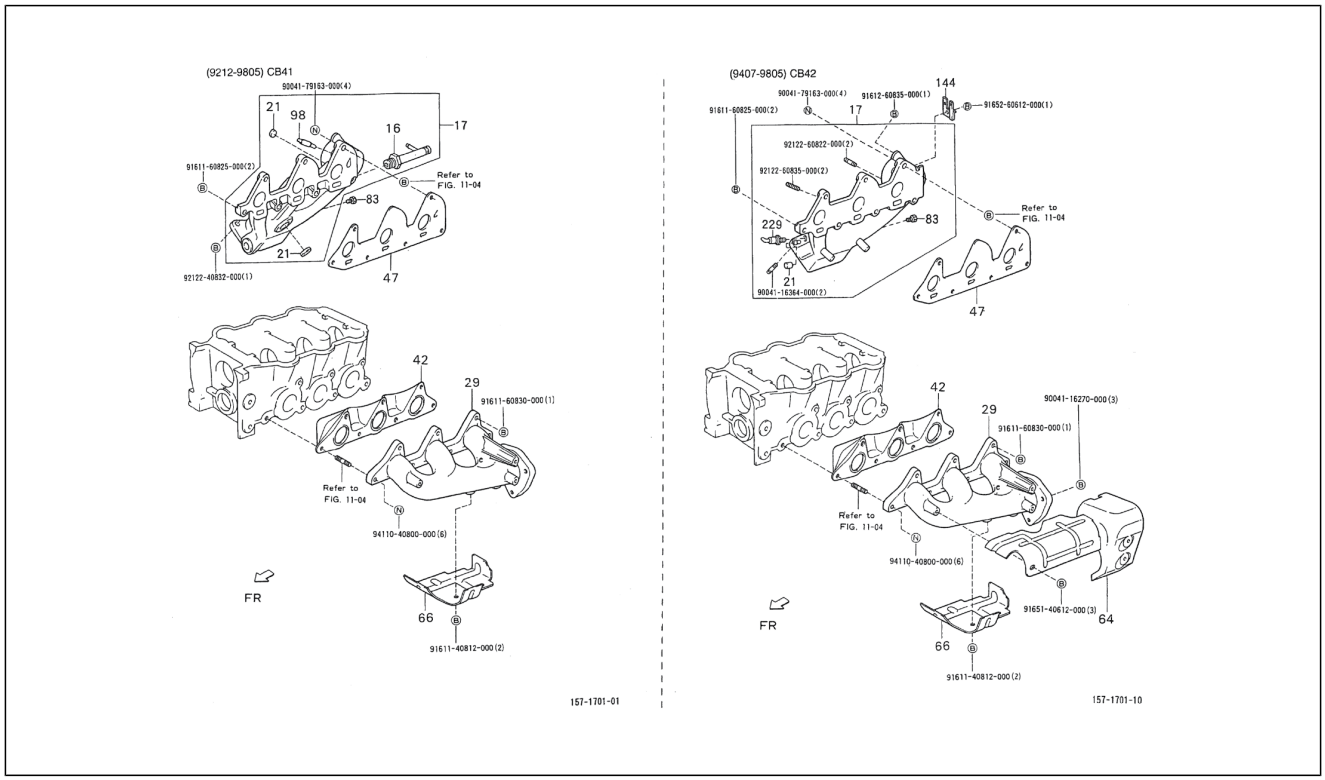

Pos.	Code	Beschreibung	Menge	Varianten
348	9004179163000	Mutter	4	
349	9161160825000	Schraubbolzen	2	
350	9212240832000	Schraubbolzen	1	
351	9161160830000	Schraubbolzen	1	
352	9411040800000	Mutter	6	
353	9161140812000	Schraubbolzen	2	
354	9161260835000	Schraubbolzen	1	
355	9165260612000	Schraubbolzen	1	
356	9212260822000	Stiftschraube	2	
357	9212260835000	Stiftschraube	2	
358	9004116364000	Schraubbolzen	2	
359	9004116270000	Schraubbolzen	3	
360	9165140612000	Schraubbolzen	3	

Einheit	Motor
Code	01.191
Beschreibung	Auslaßkrümm II
Inspektion	1

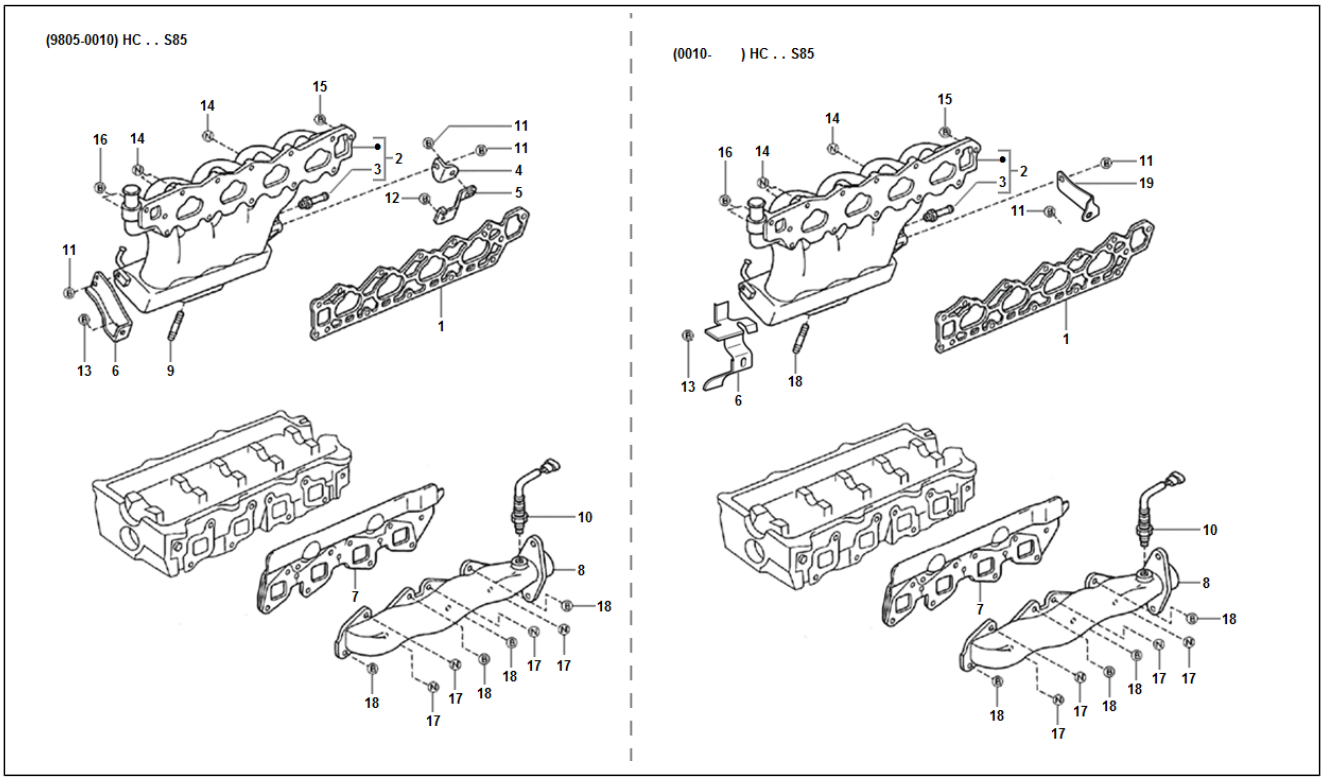

Pos.	Code	Beschreibung	Menge	Varianten
1	1717787708000	Dichtung	1	
1	1717787501000	Dichtung	1	
2	1710187132000	Ansaugkrümmer	1	
2	1710187759000	Ansaugkrümmer	1	
2	1710187133000	Ansaugkrümmer	1	
2	1710187760000	Ansaugkrümmer	1	
3	9004404054000	Anschluss L=14	1	
4	1713987101000	Halter	1	
5	1711887506000	-	1	
6	1712587108000	Halter	1	
6	1712587106000	Halter	1	
7	1717387501000	Dichtung	1	
7	1717387719000	Dichtung	1	
8	1714187502000	Auslaßkrümm	1	
8	1714187749000	Auslaßkrümm	1	
8	1714187747000	Auslaßkrümm	1	
9	9212260850000	[...]	2	
9	9004116364000	Schraubbolzen	2	
10	8946587112000	Sensor	1	
10	8946587706000	Sensor	1	
10	8946587504000	Sensor	1	
11	9151160816000	Schraubbolzen	3	
12	9151161020000	Schraubbolzen	1	
13	9151161016000	Schraubbolzen	1	
14	9004179163000	Mutter	3	
15	9161160825000	Schraubbolzen	7	
16	9161160845000	Schraubbolzen	2	
17	9004179064000	Mutter	4	

Einheit	Motor
Code	01.191
Beschreibung	Auslaßkrümm II
Inspektion	1

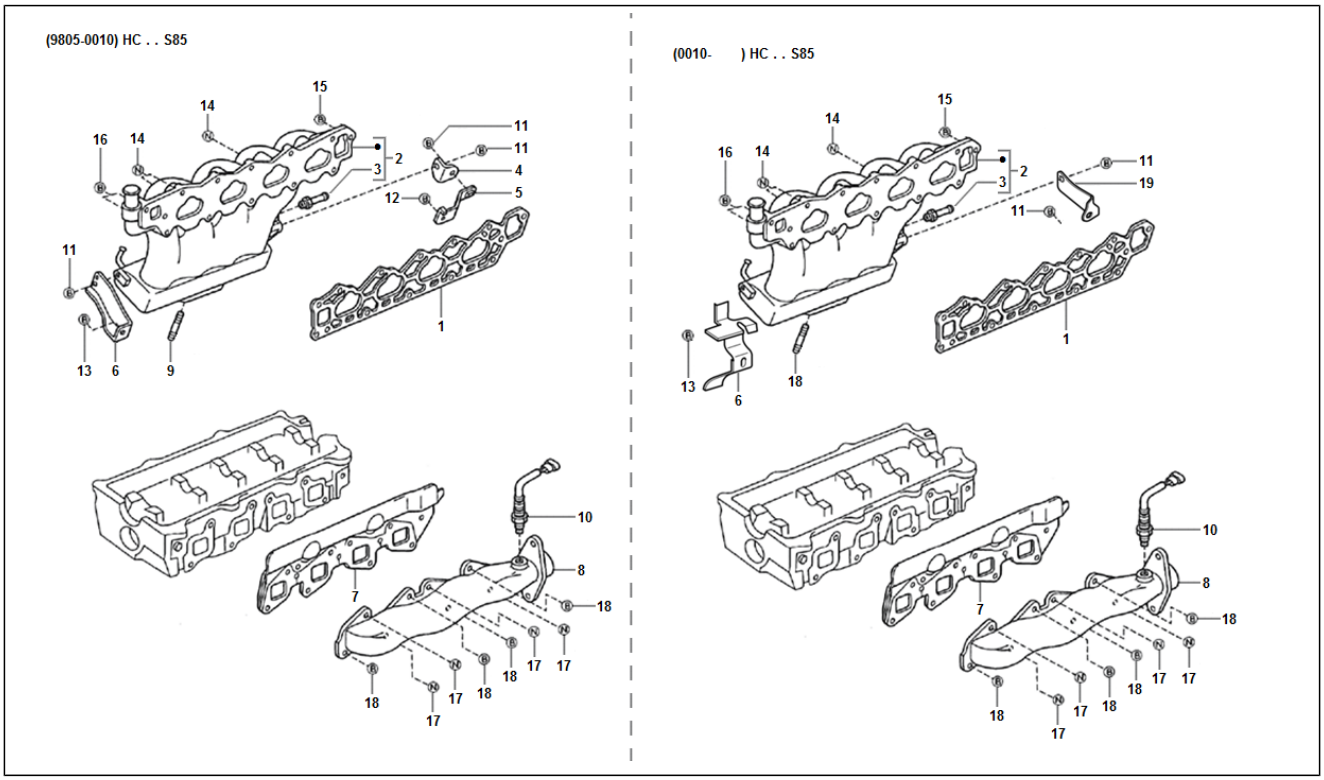

Pos.	Code	Beschreibung	Menge	Varianten
18	9004105257000	[...]	4	
19	1712687102000	Halter	1	

Einheit	Motor
Code	01.200
Beschreibung	Auspuff
Inspektion	1

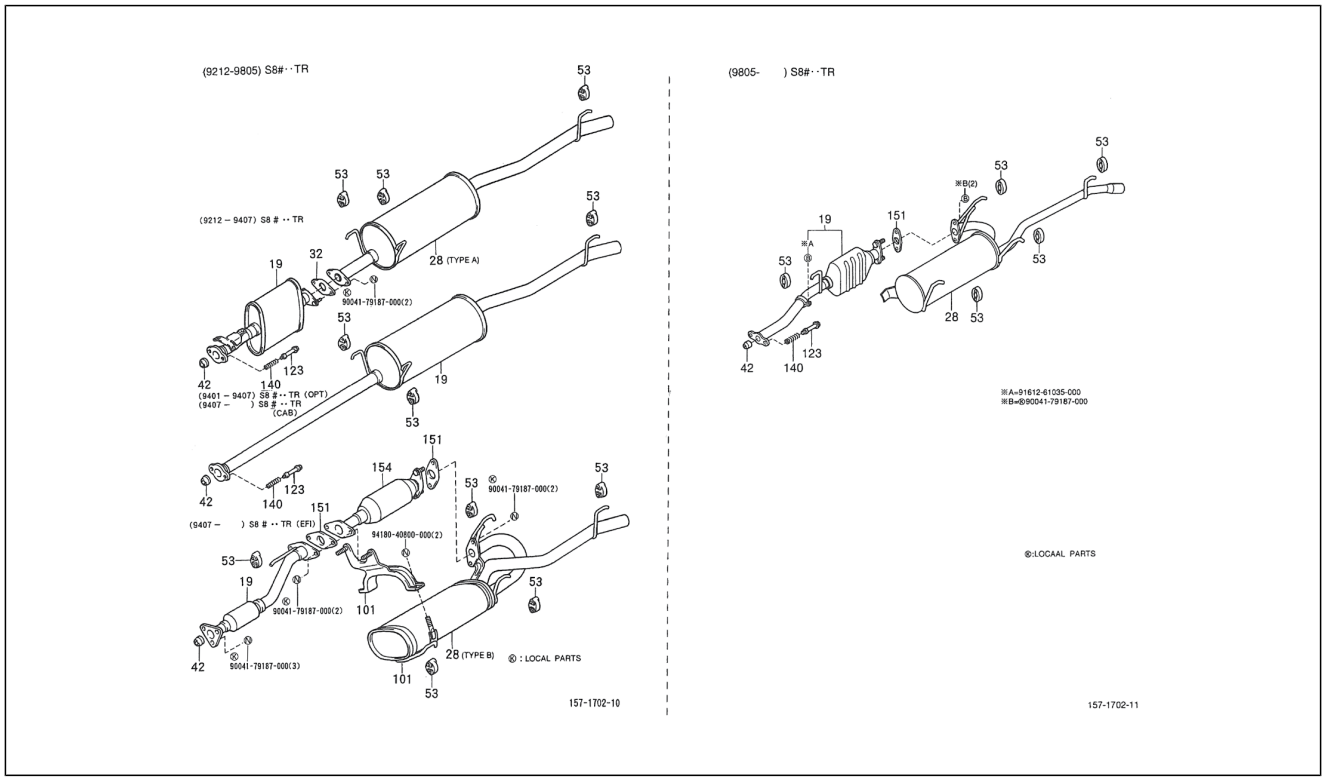

Pos.	Code	Beschreibung	Menge	Varianten
19	1742087Z01000	Auspuff	1	**Technische Spezifikation:**CB41-Motor (1000 cm3)/CB41-Engine (1000 cc)[CB41] 2-Radantrieb/2 Wheel drive[S85]
19	1741087Z09000	Auspuff	1	**Technische Spezifikation:**CB41-Motor (1000 cm3)/CB41-Engine (1000 cc)[CB41] 2-Radantrieb/2 Wheel drive[S85] Ladefläche/Truck type[TR] **Land:**Holland[NL]
19	1741087Z09000	Auspuff	1	**Technische Spezifikation:**Ladefläche mit kippbaren Ladebordwänden (S85LP-TRMP)[S85LP-TRMP] CB41-Motor (1000 cm3)/CB41-Engine (1000 cc)[CB41] 2-Radantrieb/2 Wheel drive[S85] Linkslenker/Left-hand drive[LHD] Ladefläche/Truck type[TR] Manuelles Getriebe/Manual transmission[MTM] Manuelles 5-Gang-Getriebe/5 Speed floor manual[5F] Öffnung an drei Seiten/3-Way openable[T3] Standardtyp/Standard type[STD] Vergaser/Carburetor[CAB] **Land:**Belgien[B]
19	1741087Z06000	Auspuff	1	**Technische Spezifikation:**CB41-Motor (1000 cm3)/CB41-Engine (1000 cc)[CB41] 2-Radantrieb/2 Wheel drive[S85] Ladefläche/Truck type[TR]
19	1742087Z02000	Auspuff	1	**Technische Spezifikation:**CB42-Motor (1000 cm3)/CB42-Engine (1000 cc)[CB42] 2-Radantrieb/2 Wheel drive[S85] Ladefläche/Truck type[TR]
19	1741087Z09000	Auspuff	1	**Technische Spezifikation:**Ladefläche mit kippbaren Ladebordwänden (S85RP-TRMP)[S85RP-TRMP] CB41-Motor (1000 cm3)/CB41-Engine (1000 cc)[CB41] 2-Radantrieb/2 Wheel drive[S85] Rechtslenker/Right-hand drive[RHD] Ladefläche/Truck type[TR] Manuelles Getriebe/Manual transmission[MTM] Manuelles 5-Gang-Getriebe/5 Speed floor manual[5F] Öffnung an drei Seiten/3-Way openable[T3] Standardtyp/Standard type[STD] Vergaser/Carburetor[CAB] **Land:**Großbritannien[U.K]
19	1742087Z02000	Auspuff	1	**Technische Spezifikation:**CB42-Motor (1000 cm3)/CB42-Engine (1000 cc)[CB42] 2-Radantrieb/2 Wheel drive[S85] Ladefläche/Truck type[TR]

Einheit	Motor
Code	01.200
Beschreibung	Auspuff
Inspektion	1

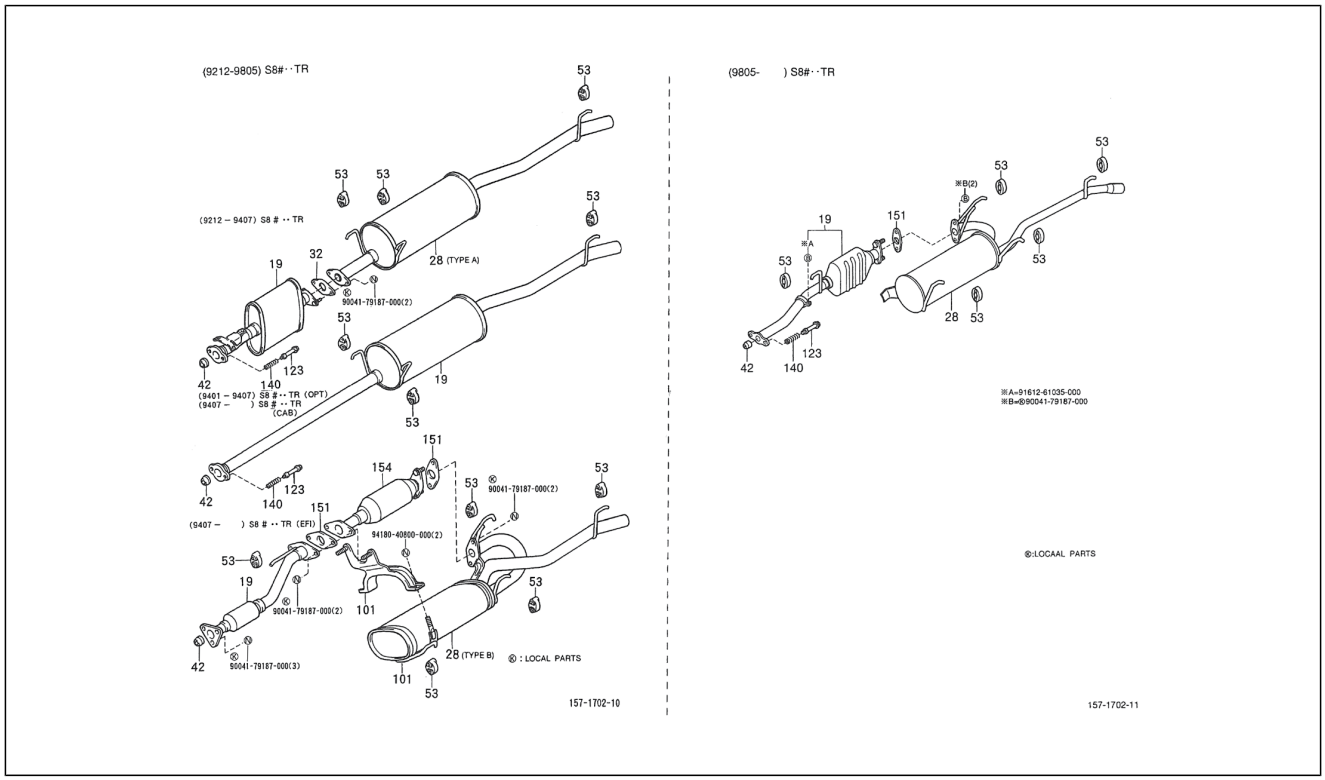

Pos.	Code	Beschreibung	Menge	Varianten
19	1741087Z09000	Auspuff	1	**Technische Spezifikation:**Ladefläche mit kippbaren Ladebordwänden (S85LP-TRMP)[S85LP-TRMP] CB41-Motor (1000 cm3)/CB41-Engine (1000 cc)[CB41] 2-Radantrieb/2 Wheel drive[S85] Linkslenker/Left-hand drive[LHD] Ladefläche/Truck type[TR] Manuelles Getriebe/Manual transmission[MTM] Manuelles 5-Gang-Getriebe/5 Speed floor manual[5F] Öffnung an drei Seiten/3-Way openable[T3] Standardtyp/Standard type[STD] Vergaser/Carburetor[CAB] **Land:**Italien[I]
19	1742087520000	Auspuff	1	**Technische Spezifikation:**2-Radantrieb/2 Wheel drive[S85] HCE-Motor (1300 cm3)/HCE-Engine (1300 cc)[HCE] Ladefläche/Truck type[TR]
19	1742087Z04000	Auspuff	1	**Technische Spezifikation:**CB41-Motor (1000 cm3)/CB41-Engine (1000 cc)[CB41] 2-Radantrieb/2 Wheel drive[S85] Linkslenker/Left-hand drive[LHD]
19	1742087Z04000	Auspuff	1	**Technische Spezifikation:**CB41-Motor (1000 cm3)/CB41-Engine (1000 cc)[CB41] 2-Radantrieb/2 Wheel drive[S85] Linkslenker/Left-hand drive[LHD]
19	1742087Z04000	Auspuff	1	**Technische Spezifikation:**CB41-Motor (1000 cm3)/CB41-Engine (1000 cc)[CB41] 2-Radantrieb/2 Wheel drive[S85] Linkslenker/Left-hand drive[LHD]
19	1742087Z04000	Auspuff	1	**Technische Spezifikation:**CB41-Motor (1000 cm3)/CB41-Engine (1000 cc)[CB41] 2-Radantrieb/2 Wheel drive[S85] Linkslenker/Left-hand drive[LHD]
28	263168	Schlauch anschlußteil	1	**Technische Spezifikation:**CB42-Motor (1000 cm3)/CB42-Engine (1000 cc)[CB42] 2-Radantrieb/2 Wheel drive[S85] Ladefläche/Truck type[TR]
28	1743087Z14000	Schlauch anschlußteil	1	**Technische Spezifikation:**HCE-Motor (1300 cm3)/HCE-Engine (1300 cc)[HCE] 2-Radantrieb/2 Wheel drive[S85] Ladefläche/Truck type[TR]
28	1743087Z05000	Schlauch anschlußteil	1	**Technische Spezifikation:**CB42-Motor (1000 cm3)/CB42-Engine (1000 cc)[CB42] 2-Radantrieb/2 Wheel drive[S85] Ladefläche/Truck type[TR]

Einheit	Motor
Code	01.200
Beschreibung	Auspuff
Inspektion	1

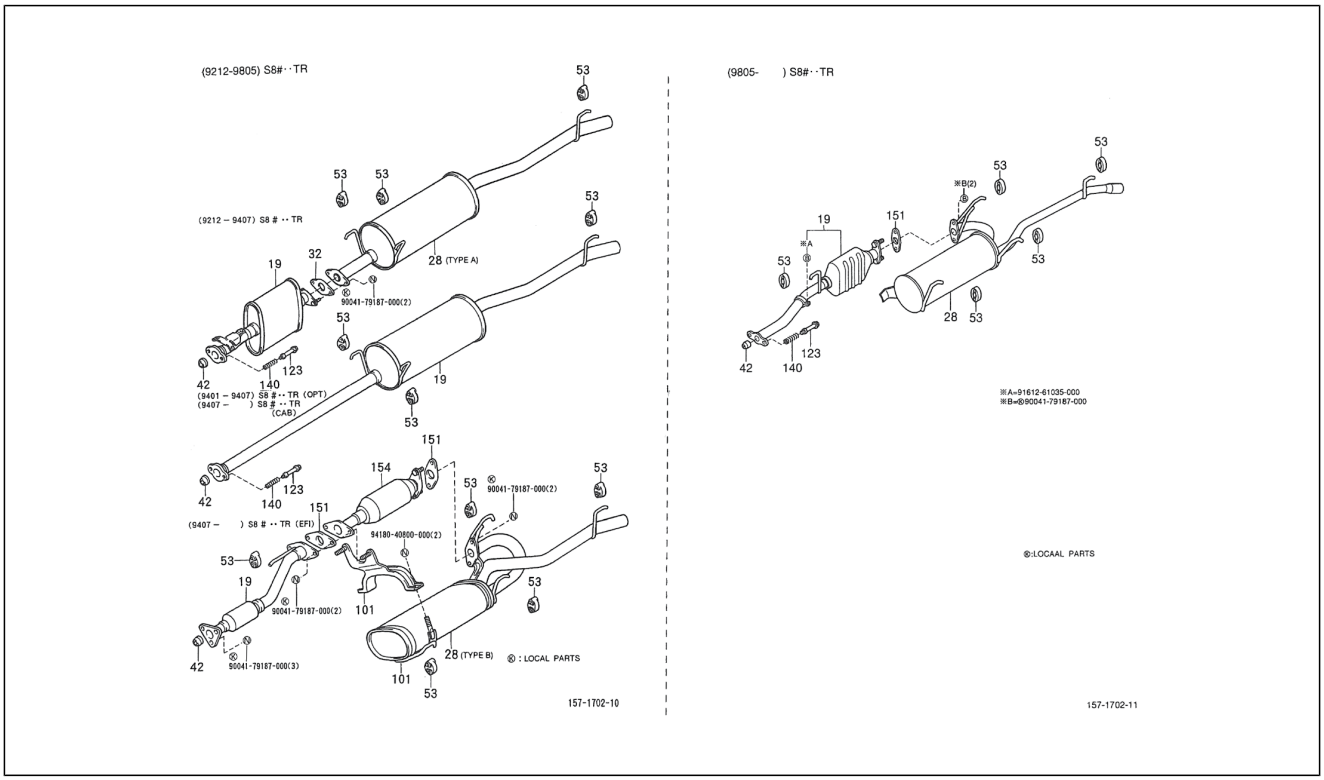

Pos.	Code	Beschreibung	Menge	Varianten
28	1743087Z03000	Schlauch anschlußteil	1	**Technische Spezifikation:**CB41-Motor (1000 cm3)/CB41-Engine (1000 cc)[CB41] 2-Radantrieb/2 Wheel drive[S85] Ladefläche/Truck type[TR]
28	1743087Z17000	Schlauch anschlußteil	1	**Technische Spezifikation:**HCE-Motor (1300 cm3)/HCE-Engine (1300 cc)[HCE] 2-Radantrieb/2 Wheel drive[S85] Ladefläche/Truck type[TR]
32	1745187511000	Dichtung Auspuffrohr	1	**Technische Spezifikation:**CB41-Motor (1000 cm3)/CB41-Engine (1000 cc)[CB41] 2-Radantrieb/2 Wheel drive[S85]
42	9004817015000	Dichtung	1	**Technische Spezifikation:**CB42-Motor (1000 cm3)/CB42-Engine (1000 cc)[CB42] 2-Radantrieb/2 Wheel drive[S85]
42	1745187507000	Dichtung	1	**Technische Spezifikation:**2-Radantrieb/2 Wheel drive[S85] CB41-Motor (1000 cm3)/CB41-Engine (1000 cc)[CB41]
42	1745187710000	Dichtung	1	**Technische Spezifikation:**HCE-Motor (1300 cm3)/HCE-Engine (1300 cc)[HCE] 2-Radantrieb/2 Wheel drive[S85]
53	1756787Z03000	Auspuffrohrhalter	5	**Technische Spezifikation:**CB42-Motor (1000 cm3)/CB42-Engine (1000 cc)[CB42] 2-Radantrieb/2 Wheel drive[S85]
53	1756787Z03000	Auspuffrohrhalter	1	**Technische Spezifikation:**Standardkastenwagen hohes Dach (S85LV-ZNDMKP)[S85LV-ZNDMKP] CB41-Motor (1000 cm3)/CB41-Engine (1000 cc)[CB41] CB41, CB42[CB] 2-Radantrieb/2 Wheel drive[S85] Linkslenker/Left-hand drive[LHD] Ladefläche/Truck type[TR] Manuelles Getriebe/Manual transmission[MTM] Manuelles 5-Gang-Getriebe/5 Speed floor manual[5F] Öffnung an drei Seiten/3-Way openable[T3] Hohes Dach/High-Roof[HIR] Standardtyp/Standard type[STD] Vergaser/Carburetor[CAB]
53	1756787Z02000	Halter	2	**Technische Spezifikation:**CB41-Motor (1000 cm3)/CB41-Engine (1000 cc)[CB41] 2-Radantrieb/2 Wheel drive[S85]
53	1756787Z03000	Auspuffrohrhalter	1	**Technische Spezifikation:**Geschlossener Kastenwagen hohes Dach (S85LV-ZBRMKP)[S85LV-ZBRMKP] CB41-Motor (1000 cm3)/CB41-Engine (1000 cc)[CB41] CB41, CB42[CB] 2-Radantrieb/2 Wheel drive[S85] Linkslenker/Left-hand drive[LHD] Ladefläche/Truck type[TR] Manuelles Getriebe/Manual transmission[MTM] Manuelles 5-Gang-Getriebe/5 Speed floor manual[5F] Öffnung an drei Seiten/3-Way

Einheit	Motor
Code	01.200
Beschreibung	Auspuff
Inspektion	1

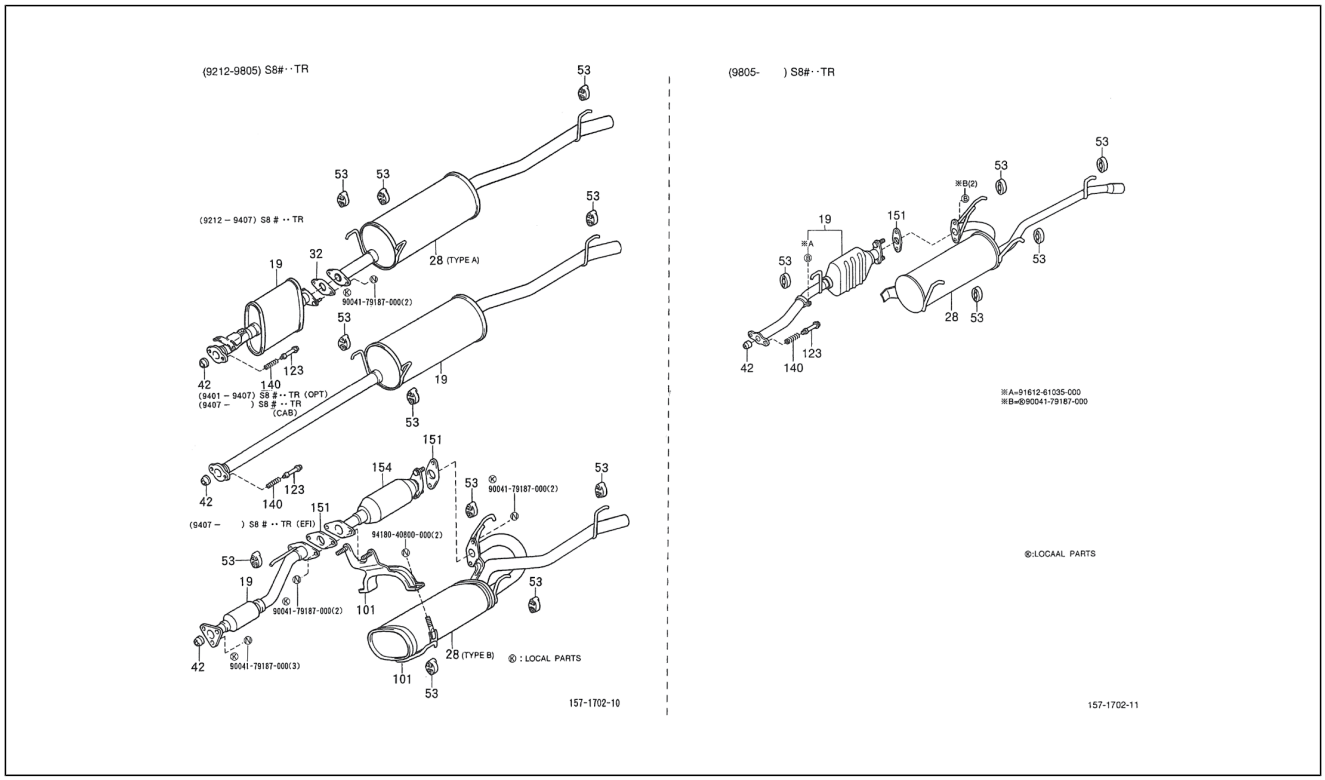

Pos.	Code	Beschreibung	Menge	Varianten
				openable[T3] Hohes Dach/High-Roof[HIR] Standardtyp/ Standard type[STD] Vergaser/Carburetor[CAB]
53	1756787Z03000	Auspuffrohrhalter	1	**Technische Spezifikation:**Geschlossener Kastenwagen hohes Dach (S85LV-ZBRMKP)[S85LV-ZBRMKP] CB41-Motor (1000 cm3)/CB41-Engine (1000 cc)[CB41] CB41, CB42[CB] 2-Radantrieb/2 Wheel drive[S85] Linkslenker/Left-hand drive[LHD] Ladefläche/Truck type[TR] Manuelles Getriebe/ Manual transmission[MTM] Manuelles 5-Gang-Getriebe/5 Speed floor manual[5F] Öffnung an drei Seiten/3-Way openable[T3] Kastenwagen/Van type[VAN] Geschlossener Kastenwagen/Van type[BLV] Hohes Dach/High-Roof[HIR] Standardtyp/Standard type[STD] Vergaser/Carburetor[CAB]
53	1756787Z03000	Auspuffrohrhalter	1	**Technische Spezifikation:**Standardkastenwagen hohes Dach (S85RV-ZNDMKP)[S85RV-ZNDMKP] CB41, CB42[CB] CB41-Motor (1000 cm3)/CB41-Engine (1000 cc)[CB41] 2-Radantrieb/2 Wheel drive[S85] Rechtslenker/Right-hand drive[RHD] Ladefläche/Truck type[TR] Manuelles Getriebe/ Manual transmission[MTM] Manuelles 5-Gang-Getriebe/5 Speed floor manual[5F] Öffnung an drei Seiten/3-Way openable[T3] Hohes Dach/High-Roof[HIR] Luxustyp/Deluxe type[DLX] Vergaser/Carburetor[CAB]
53	1756787Z03000	Auspuffrohrhalter	1	**Technische Spezifikation:**CB41, CB42[CB] Standardkastenwagen hohes Dach (S85RV-ZNDMKP) [S85RV-ZNDMKP] CB41-Motor (1000 cm3)/CB41-Engine (1000 cc)[CB41] 2-Radantrieb/2 Wheel drive[S85] Rechtslenker/Right-hand drive[RHD] Ladefläche/Truck type[TR] Manuelles Getriebe/Manual transmission[MTM] Manuelles 5-Gang-Getriebe/5 Speed floor manual[5F] Standardkastenwagen/Van type[STV] Hohes Dach/ High-Roof[HIR] Luxustyp/Deluxe type[DLX] Vergaser/ Carburetor[CAB]
53	1756787Z03000	Auspuffrohrhalter	1	**Technische Spezifikation:**Standardkastenwagen hohes Dach (S85LV-ZNDMKP)[S85LV-ZNDMKP] CB41, CB42[CB] CB41-Motor (1000 cm3)/CB41-Engine (1000 cc)[CB41] 2-Radantrieb/2 Wheel drive[S85] Linkslenker/Left-hand drive[LHD] Ladefläche/Truck type[TR] Manuelles Getriebe/

Einheit	Motor
Code	01.200
Beschreibung	Auspuff
Inspektion	1

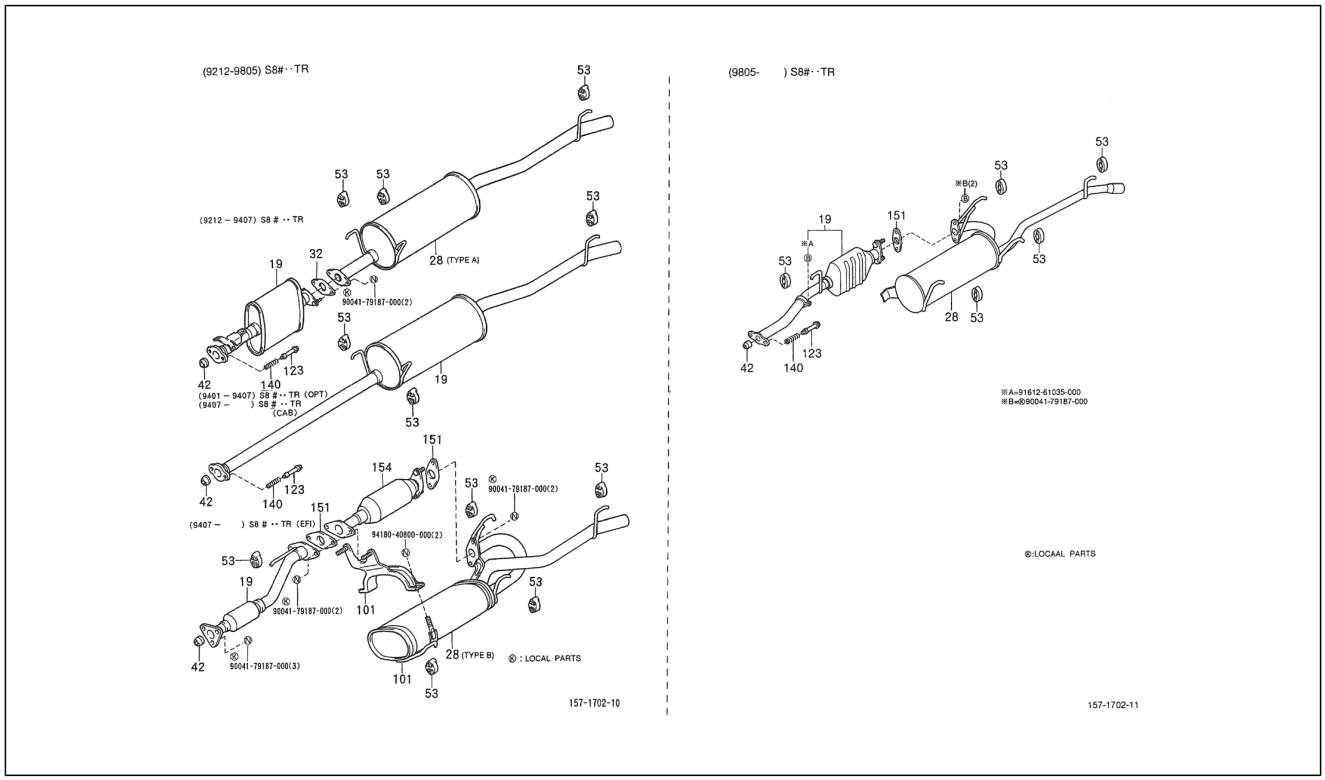

Pos.	Code	Beschreibung	Menge	Varianten
				Manual transmission[MTM] Manuelles 5-Gang-Getriebe/5 Speed floor manual[5F] Standardkastenwagen/Van type[STV] Standarddach/Standard-Roof[STR] Luxustyp/ Deluxe type[DLX] Vergaser/Carburetor[CAB]
101	1757287Z04000	Bügel Auspuffrohr	1	**Technische Spezifikation:**CB42-Motor (1000 cm3)/CB42-Engine (1000 cc)[CB42] 2-Radantrieb/2 Wheel drive[S85] Ladefläche/Truck type[TR]
101	1757887Z02000	Bügel unten	1	**Technische Spezifikation:**CB42-Motor (1000 cm3)/CB42-Engine (1000 cc)[CB42] 2-Radantrieb/2 Wheel drive[S85] Ladefläche/Truck type[TR]
101	1757287Z01000	Schelle	1	**Technische Spezifikation:**CB42-Motor (1000 cm3)/CB42-Engine (1000 cc)[CB42] 2-Radantrieb/2 Wheel drive[S85] Ladefläche/Truck type[TR]
101	1757887Z01000	Schelle	1	**Technische Spezifikation:**2-Radantrieb/2 Wheel drive[S85] CB42-Motor (1000 cm3)/CB42-Engine (1000 cc)[CB42] Ladefläche/Truck type[TR]
123	1756987502000	Schraubbolzen	1	**Technische Spezifikation:**CB41-Motor (1000 cm3)/CB41-Engine (1000 cc)[CB41] 2-Radantrieb/2 Wheel drive[S85]
123	1756987703000	Schraubbolzen	1	**Technische Spezifikation:**HCE-Motor (1300 cm3)/HCE-Engine (1300 cc)[HCE] 2-Radantrieb/2 Wheel drive[S85]
140	1715287Z01000	Feder	2	**Technische Spezifikation:**CB41-Motor (1000 cm3)/CB41-Engine (1000 cc)[CB41] 2-Radantrieb/2 Wheel drive[S85]
140	1715287702000	Feder	2	**Technische Spezifikation:**HCE-Motor (1300 cm3)/HCE-Engine (1300 cc)[HCE] 2-Radantrieb/2 Wheel drive[S85]
140	1715287501000	Feder	2	**Technische Spezifikation:**CB41-Motor (1000 cm3)/CB41-Engine (1000 cc)[CB41] 2-Radantrieb/2 Wheel drive[S85]
151	1745187511000	Dichtung Auspuffrohr	2	**Technische Spezifikation:**CB42-Motor (1000 cm3)/CB42-Engine (1000 cc)[CB42] HCE-Motor (1300 cm3)/HCE-Engine (1300 cc)[HCE] 2-Radantrieb/2 Wheel drive[S85]
154	1841087506000	Konvertor	1	**Technische Spezifikation:**CB42-Motor (1000 cm3)/CB42-Engine (1000 cc)[CB42] 2-Radantrieb/2 Wheel drive[S85] Ladefläche/Truck type[TR]

Einheit	Motor
Code	01.200
Beschreibung	Auspuff
Inspektion	1

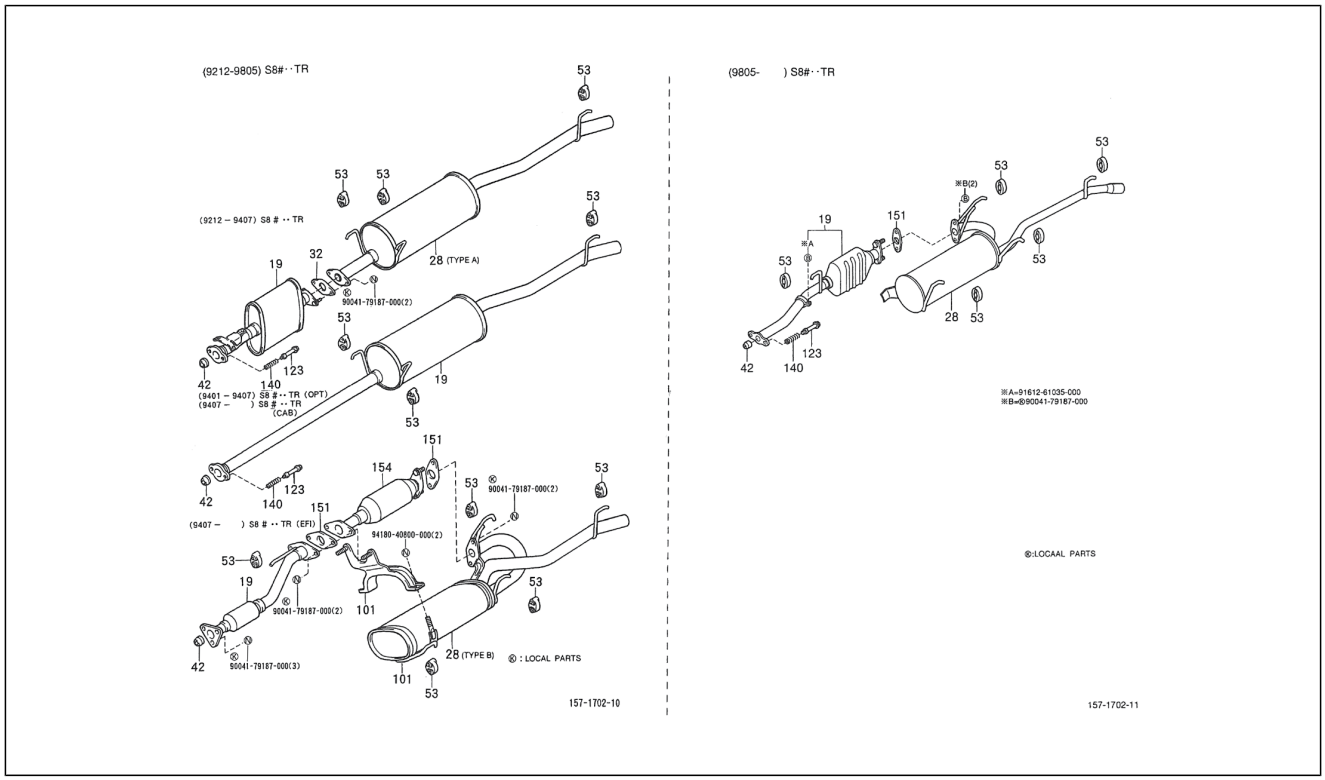

Pos.	Code	Beschreibung	Menge	Varianten
154	1841087Z02000	Konvertor	1	**Technische Spezifikation:**CB42-Motor (1000 cm3)/CB42-Engine (1000 cc)[CB42] 2-Radantrieb/2 Wheel drive[S85] Ladefläche/Truck type[TR]
154	1841087506000	Konvertor	1	**Technische Spezifikation:**CB42-Motor (1000 cm3)/CB42-Engine (1000 cc)[CB42] 2-Radantrieb/2 Wheel drive[S85] Ladefläche/Truck type[TR]
154	1841087506000	Konvertor	1	**Technische Spezifikation:**CB42-Motor (1000 cm3)/CB42-Engine (1000 cc)[CB42] 2-Radantrieb/2 Wheel drive[S85] Ladefläche/Truck type[TR] **Land:**Österreich[A]
155	9004179187000	Geflanschte Mutter	2	
156	9418040800000	Mutter	2	
157	9004179187000	Geflanschte Mutter	2	

Einheit	Motor
Code	01.201
Beschreibung	Auspuff
Inspektion	1

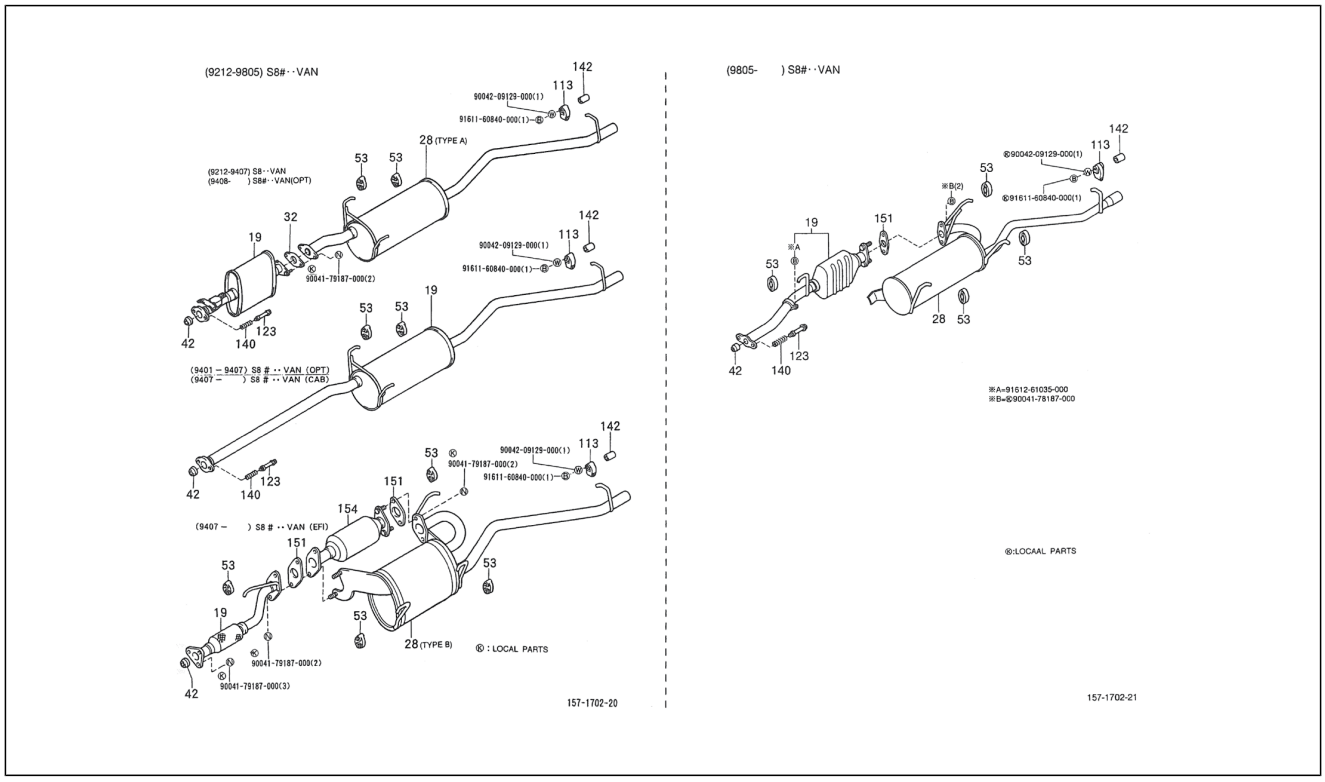

Pos.	Code	Beschreibung	Menge	Varianten
19	1741087Z07000	Auspuff	1	**Technische Spezifikation:**CB41-Motor (1000 cm3)/CB41-Engine (1000 cc)[CB41] 2-Radantrieb/2 Wheel drive[S85] Kastenwagen/Van type[VAN]
19	1742087Z03000	Auspuff	1	**Technische Spezifikation:**CB42-Motor (1000 cm3)/CB42-Engine (1000 cc)[CB42] 2-Radantrieb/2 Wheel drive[S85] Kastenwagen/Van type[VAN]
19	1742087Z04000	Auspuff	1	**Technische Spezifikation:**Geschlossener Kastenwagen hohes Dach (S85LV-ZBRMP)[S85LV-ZBRMP] CB41-Motor (1000 cm3)/CB41-Engine (1000 cc)[CB41] 2-Radantrieb/2 Wheel drive[S85] Linkslenker/Left-hand drive[LHD] Kastenwagen/Van type[VAN] Manuelles Getriebe/Manual transmission[MTM] Manuelles 5-Gang-Getriebe/5 Speed floor manual[5F] Geschlossener Kastenwagen/ Van type[BLV] Hohes Dach/High-Roof[HIR] Standardtyp/ Standard type[STD] Vergaser/Carburetor[CAB]
19	1741087Z10000	Auspuff	1	**Technische Spezifikation:**Standardkastenwagen hohes Dach (S85RV-ZNDMP)[S85RV-ZNDMP] CB41-Motor (1000 cm3)/CB41-Engine (1000 cc)[CB41] 2-Radantrieb/2 Wheel drive[S85] Rechtslenker/Right-hand drive[RHD] Kastenwagen/Van type[VAN] Manuelles Getriebe/Manual transmission[MTM] Manuelles 5-Gang-Getriebe/5 Speed floor manual[5F] Standardkastenwagen/Van type[STV] Hohes Dach/High-Roof[HIR] Luxustyp/Deluxe type[DLX] Vergaser/Carburetor[CAB]
19	1742087521000	Auspuff	1	**Technische Spezifikation:**HCE-Motor (1300 cm3)/HCE-Engine (1300 cc)[HCE] 2-Radantrieb/2 Wheel drive[S85] Kastenwagen/Van type[VAN]
19	1741087Z10000	Auspuff	1	**Technische Spezifikation:**CB41-Motor (1000 cm3)/CB41-Engine (1000 cc)[CB41] 2-Radantrieb/2 Wheel drive[S85] Kastenwagen/Van type[VAN] Linkslenker/Left-hand drive[LHD] **Land:**Belgien[B]
19	1741087Z10000	Auspuff	1	**Land:**Holland[NL] **Technische Spezifikation:**CB41-Motor (1000 cm3)/CB41-Engine (1000 cc)[CB41] 2-Radantrieb/2 Wheel drive[S85]

Einheit	Motor
Code	01.201
Beschreibung	Auspuff
Inspektion	1

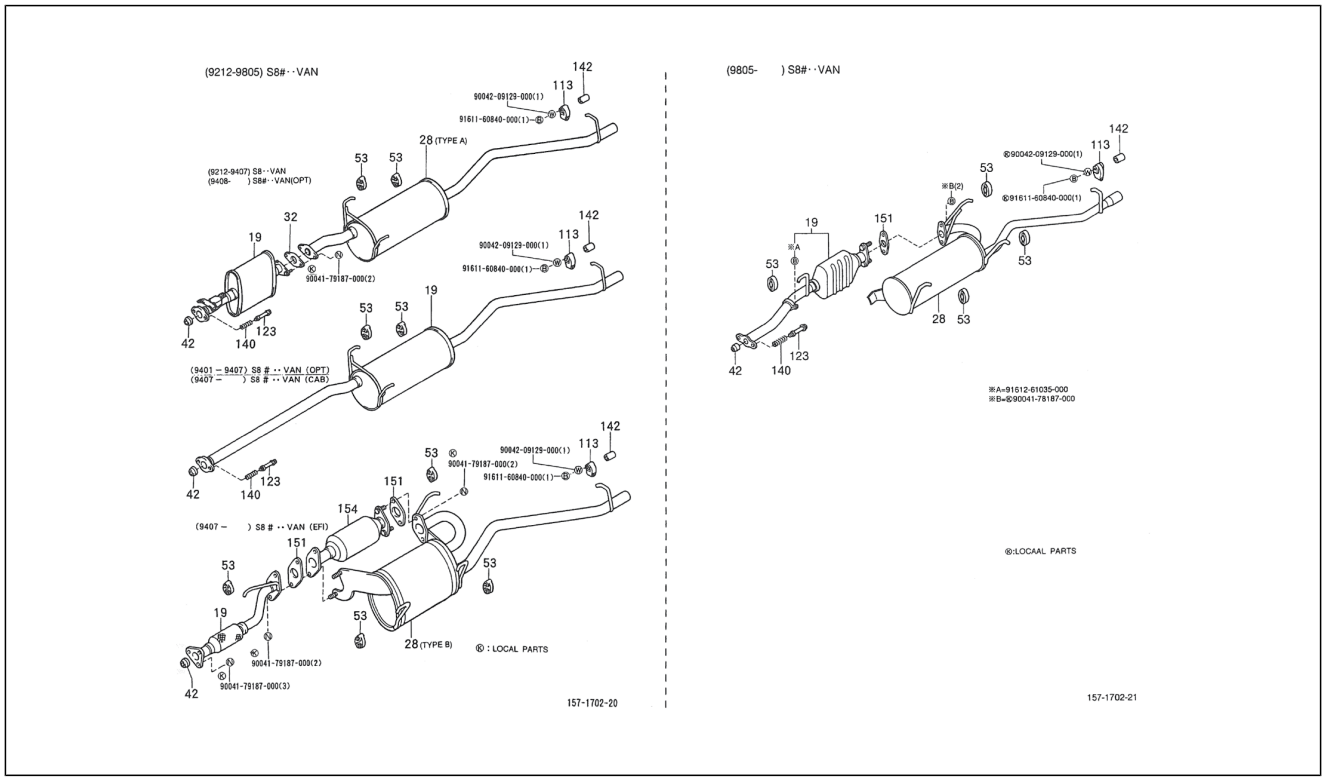

Pos.	Code	Beschreibung	Menge	Varianten
				Kastenwagen/Van type[VAN] Linkslenker/Left-hand drive[LHD]
19	1741087Z10000	Auspuff	1	**Technische Spezifikation:**Geschlossener Kastenwagen hohes Dach (S85RV-ZBRMP)[S85RV-ZBRMP] CB41-Motor (1000 cm3)/CB41-Engine (1000 cc)[CB41] 2-Radantrieb/2 Wheel drive[S85] Rechtslenker/Right-hand drive[RHD] Kastenwagen/Van type[VAN] Manuelles Getriebe/Manual transmission[MTM] Manuelles 5-Gang-Getriebe/5 Speed floor manual[5F] Geschlossener Kastenwagen/ Van type[BLV] Hohes Dach/High-Roof[HIR] Standardtyp/ Standard type[STD] Vergaser/Carburetor[CAB]
19	1742087Z04000	Auspuff	1	**Technische Spezifikation:**CB41-Motor (1000 cm3)/CB41-Engine (1000 cc)[CB41] Links[LH] Kastenwagen/Van type[VAN] 2-Radantrieb/2 Wheel drive[S85]
19	1741087Z10000	Auspuff	1	**Land:**Italien[I] **Technische Spezifikation:**CB41-Motor (1000 cm3)/CB41-Engine (1000 cc)[CB41] 2-Radantrieb/2 Wheel drive[S85] Kastenwagen/Van type[VAN] Linkslenker/Left-hand drive[LHD]
19	1742087Z04000	Auspuff	1	**Technische Spezifikation:**CB41-Motor (1000 cm3)/CB41-Engine (1000 cc)[CB41] 2-Radantrieb/2 Wheel drive[S85] Linkslenker/Left-hand drive[LHD]
19	1742087Z03000	Auspuff	1	**Technische Spezifikation:**CB42-Motor (1000 cm3)/CB42-Engine (1000 cc)[CB42] 2-Radantrieb/2 Wheel drive[S85] Kastenwagen/Van type[VAN]
19	1742087Z04000	Auspuff	1	**Technische Spezifikation:**CB41-Motor (1000 cm3)/CB41-Engine (1000 cc)[CB41] 2-Radantrieb/2 Wheel drive[S85] Linkslenker/Left-hand drive[LHD]
19	1742087Z04000	Auspuff	1	**Technische Spezifikation:**CB41-Motor (1000 cm3)/CB41-Engine (1000 cc)[CB41] 2-Radantrieb/2 Wheel drive[S85] Links[LH]
19	1742087Z04000	Auspuff	1	**Technische Spezifikation:**CB41-Motor (1000 cm3)/CB41-Engine (1000 cc)[CB41] 2-Radantrieb/2 Wheel drive[S85] Linkslenker/Left-hand drive[LHD]

Einheit	Motor
Code	01.201
Beschreibung	Auspuff
Inspektion	1

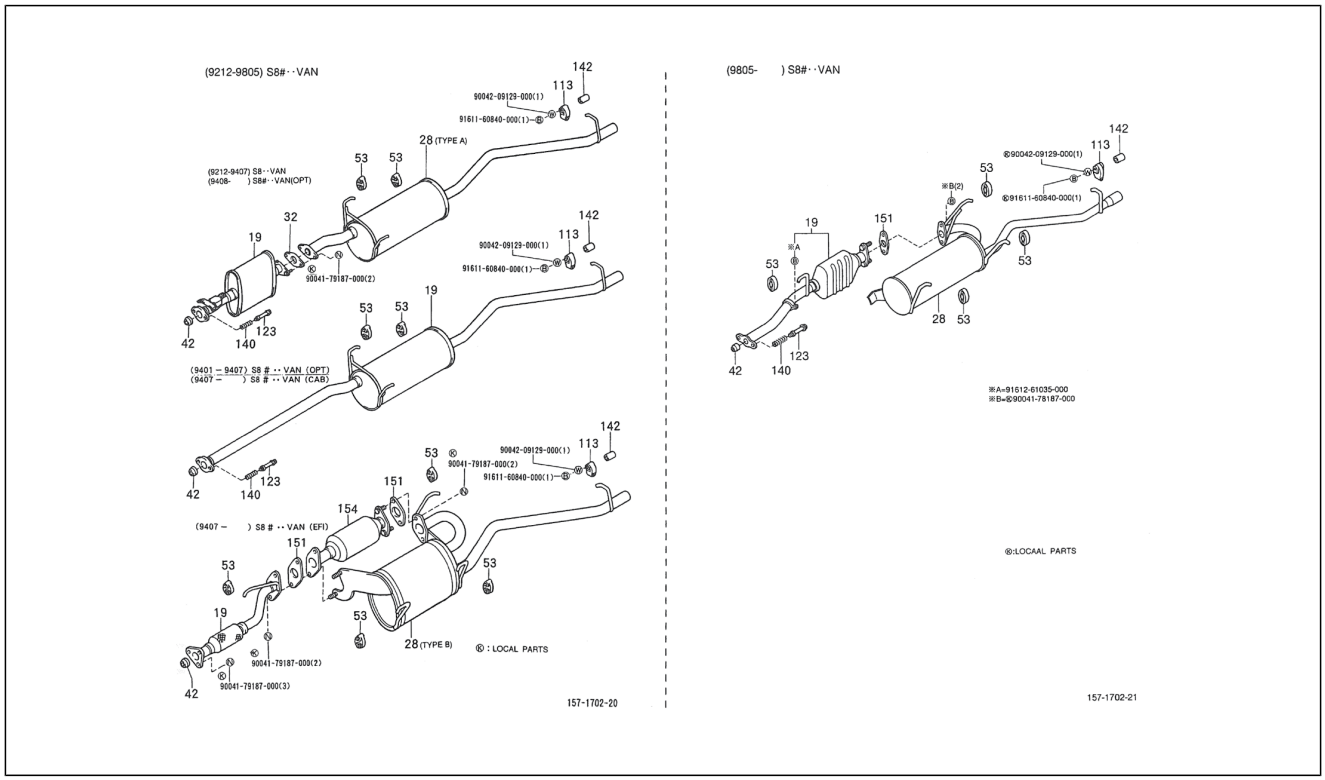

Pos.	Code	Beschreibung	Menge	Varianten
19	1742087Z01000	Auspuff	1	**Technische Spezifikation:**CB41-Motor (1000 cm3)/CB41-Engine (1000 cc)[CB41] 2-Radantrieb/2 Wheel drive[S85]
28	1743087Z15000	Auspuff	1	**Technische Spezifikation:**HCE-Motor (1300 cm3)/HCE-Engine (1300 cc)[HCE] 2-Radantrieb/2 Wheel drive[S85] Kastenwagen/Van type[VAN]
28	1743087Z06000	Auspuff	1	**Technische Spezifikation:**CB42-Motor (1000 cm3)/CB42-Engine (1000 cc)[CB42] 2-Radantrieb/2 Wheel drive[S85] Kastenwagen/Van type[VAN]
28	1743087Z08000	Auspuffrohr	1	**Technische Spezifikation:**Geschlossener Kastenwagen hohes Dach (S85LV-ZBRMP)[S85LV-ZBRMP]
28	1743087Z04000	Auspuff	1	**Technische Spezifikation:**CB41-Motor (1000 cm3)/CB41-Engine (1000 cc)[CB41] 2-Radantrieb/2 Wheel drive[S85] Kastenwagen/Van type[VAN]
32	1745187511000	Dichtung Auspuffrohr	1	**Technische Spezifikation:**Geschlossener Kastenwagen hohes Dach (S85LV-ZBRMP)[S85LV-ZBRMP]
42	9004817015000	Dichtung	1	**Technische Spezifikation:**CB42-Motor (1000 cm3)/CB42-Engine (1000 cc)[CB42] 2-Radantrieb/2 Wheel drive[S85]
42	1745187507000	Dichtung	1	**Technische Spezifikation:**2-Radantrieb/2 Wheel drive[S85] CB41-Motor (1000 cm3)/CB41-Engine (1000 cc)[CB41]
42	1745187710000	Dichtung	1	**Technische Spezifikation:**HCE-Motor (1300 cm3)/HCE-Engine (1300 cc)[HCE] 2-Radantrieb/2 Wheel drive[S85]
53	1756787Z02000	Halter	2	**Technische Spezifikation:**CB41-Motor (1000 cm3)/CB41-Engine (1000 cc)[CB41] 2-Radantrieb/2 Wheel drive[S85]
53	1756787Z03000	Auspuffrohrhalter	1	**Technische Spezifikation:**Geschlossener Kastenwagen hohes Dach (S85LV-ZBRMKP)[S85LV-ZBRMKP] CB41-Motor (1000 cm3)/CB41-Engine (1000 cc)[CB41] CB41, CB42[CB] 2-Radantrieb/2 Wheel drive[S85] Linkslenker/Left-hand drive[LHD] Ladefläche/Truck type[TR] Manuelles Getriebe/ Manual transmission[MTM] Manuelles 5-Gang-Getriebe/5 Speed floor manual[5F] Öffnung an drei Seiten/3-Way openable[T3] Kastenwagen/Van type[VAN] Geschlossener Kastenwagen/Van type[BLV] Hohes Dach/High-Roof[HIR] Standardtyp/Standard type[STD] Vergaser/Carburetor[CAB]

Einheit	Motor
Code	01.201
Beschreibung	Auspuff
Inspektion	1

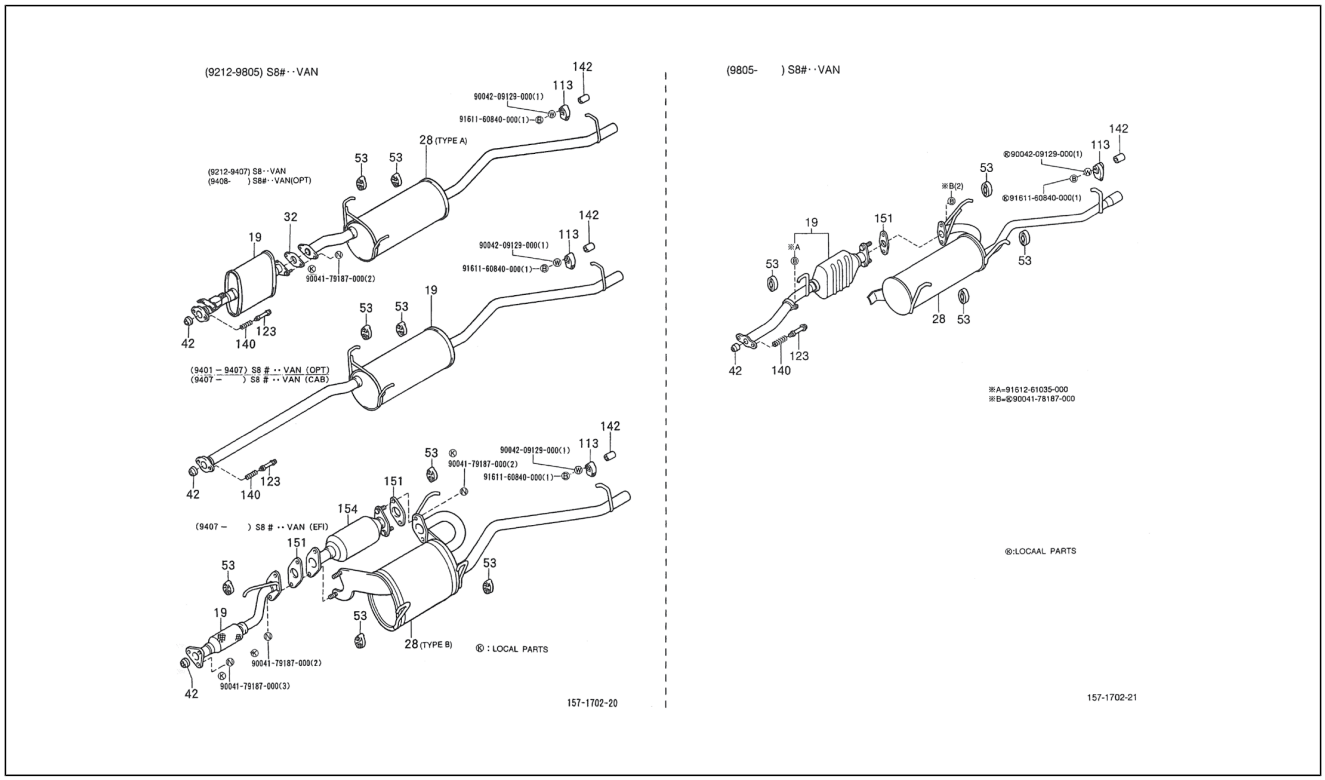

Pos.	Code	Beschreibung	Menge	Varianten
53	1756787Z03000	Auspuffrohrhalter	1	**Technische Spezifikation:**CB41, CB42[CB] 2-Radantrieb/2 Wheel drive[S85] Linkslenker/Left-hand drive[LHD] Ladefläche/Truck type[TR] Manuelles Getriebe/Manual transmission[MTM] Manuelles 5-Gang-Getriebe/5 Speed floor manual[5F] Öffnung an drei Seiten/3-Way openable[T3] Hohes Dach/High-Roof[HIR] Standardtyp/Standard type[STD] Vergaser/Carburetor[CAB] Geschlossener Kastenwagen hohes Dach (S85LV-ZBRMKP) [S85LV-ZBRMKP]
53	1756787Z03000	Auspuffrohrhalter	5	**Technische Spezifikation:**CB41, CB42[CB] 2-Radantrieb/2 Wheel drive[S85] Rechtslenker/Right-hand drive[RHD] Kastenwagen/Van type[VAN] Manuelles Getriebe/Manual transmission[MTM] Manuelles 5-Gang-Getriebe/5 Speed floor manual[5F] Standardkastenwagen hohes Dach (S85RV-ZNDMKP)[S85RV-ZNDMKP] Geschlossener Kastenwagen/Van type[BLV] Vergaser/Carburetor[CAB] Hohes Dach/High-Roof[HIR]
53	1756787Z03000	Auspuffrohrhalter	5	**Technische Spezifikation:**CB42-Motor (1000 cm3)/CB42-Engine (1000 cc)[CB42] 2-Radantrieb/2 Wheel drive[S85]
113	1755387Z01000	Auspuffisolation	1	**Technische Spezifikation:**CB41, CB42[CB] HCE-Motor (1300 cm3)/HCE-Engine (1300 cc)[HCE] 2-Radantrieb/2 Wheel drive[S85] Kastenwagen/Van type[VAN]
113	1755387Z01000	Auspuffisolation	1	**Technische Spezifikation:**CB41, CB42[CB] 2-Radantrieb/2 Wheel drive[S85] Kastenwagen/Van type[VAN]
123	1756987502000	Schraubbolzen	1	**Technische Spezifikation:**CB41-Motor (1000 cm3)/CB41-Engine (1000 cc)[CB41] 2-Radantrieb/2 Wheel drive[S85]
123	1756987703000	Schraubbolzen	1	**Technische Spezifikation:**HCE-Motor (1300 cm3)/HCE-Engine (1300 cc)[HCE] 2-Radantrieb/2 Wheel drive[S85]
140	1715287Z01000	Feder	2	**Technische Spezifikation:**CB41-Motor (1000 cm3)/CB41-Engine (1000 cc)[CB41] 2-Radantrieb/2 Wheel drive[S85]
140	1715287501000	Feder	2	**Technische Spezifikation:**CB41-Motor (1000 cm3)/CB41-Engine (1000 cc)[CB41] 2-Radantrieb/2 Wheel drive[S85]
140	1715287702000	Feder	2	**Technische Spezifikation:**HCE-Motor (1300 cm3)/HCE-Engine (1300 cc)[HCE] 2-Radantrieb/2 Wheel drive[S85]

Einheit	Motor
Code	01.201
Beschreibung	Auspuff
Inspektion	1

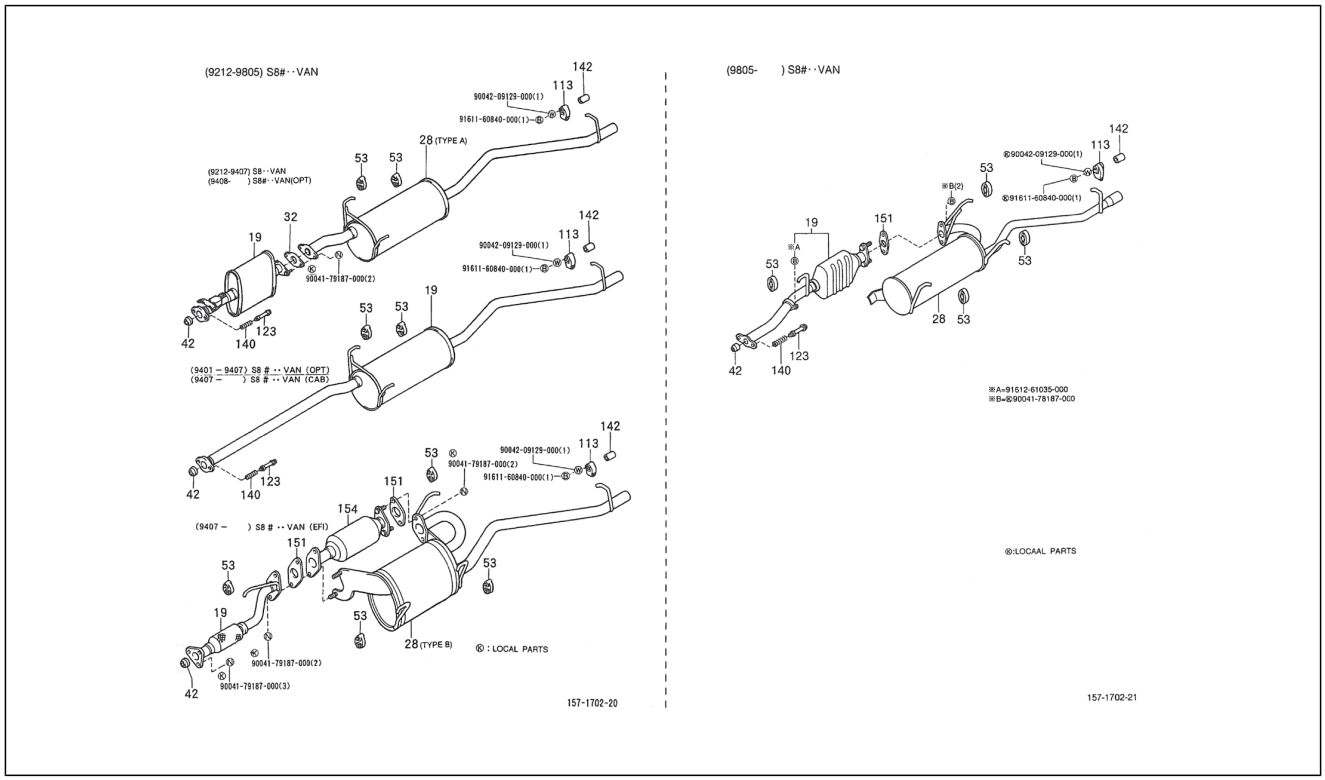

Pos.	Code	Beschreibung	Menge	Varianten
142	9004560227000	Distanzscheibe	1	**Technische Spezifikation:**CB41, CB42[CB] HCE-Motor (1300 cm3)/HCE-Engine (1300 cc)[HCE] 2-Radantrieb/2 Wheel drive[S85] Kastenwagen/Van type[VAN]
151	1745187511000	Dichtung Auspuffrohr	2	**Technische Spezifikation:**CB42-Motor (1000 cm3)/CB42-Engine (1000 cc)[CB42] HCE-Motor (1300 cm3)/HCE-Engine (1300 cc)[HCE] 2-Radantrieb/2 Wheel drive[S85]
154	1841087Z03000	Konvertor	1	**Technische Spezifikation:**CB42-Motor (1000 cm3)/CB42-Engine (1000 cc)[CB42] 2-Radantrieb/2 Wheel drive[S85] Kastenwagen/Van type[VAN]
154	1841087507000	Konvertor	1	**Technische Spezifikation:**CB42-Motor (1000 cm3)/CB42-Engine (1000 cc)[CB42] 2-Radantrieb/2 Wheel drive[S85] Linkslenker/Left-hand drive[LHD] Kastenwagen/Van type[VAN] **Land:**Österreich[A]
154	1841087507000	Konvertor	1	**Technische Spezifikation:**CB42-Motor (1000 cm3)/CB42-Engine (1000 cc)[CB42] 2-Radantrieb/2 Wheel drive[S85] Kastenwagen/Van type[VAN] Links[LH]
154	1841087507000	Konvertor	1	**Technische Spezifikation:**CB42-Motor (1000 cm3)/CB42-Engine (1000 cc)[CB42] 2-Radantrieb/2 Wheel drive[S85] Kastenwagen/Van type[VAN]
155	9004209129000	Schraubbolzen	1	
156	9161160840000	Schraubbolzen	1	
157	9004179187000	Geflanschte Mutter	2	
158	9004209129000	Schraubbolzen	1	
159	9161160840000	Schraubbolzen	1	
160	9161261035000	Schraubbolzen	1	
161	9004179187000	Geflanschte Mutter	3	

Einheit	Motor
Code	01.210
Beschreibung	Luftfilter
Inspektion	1

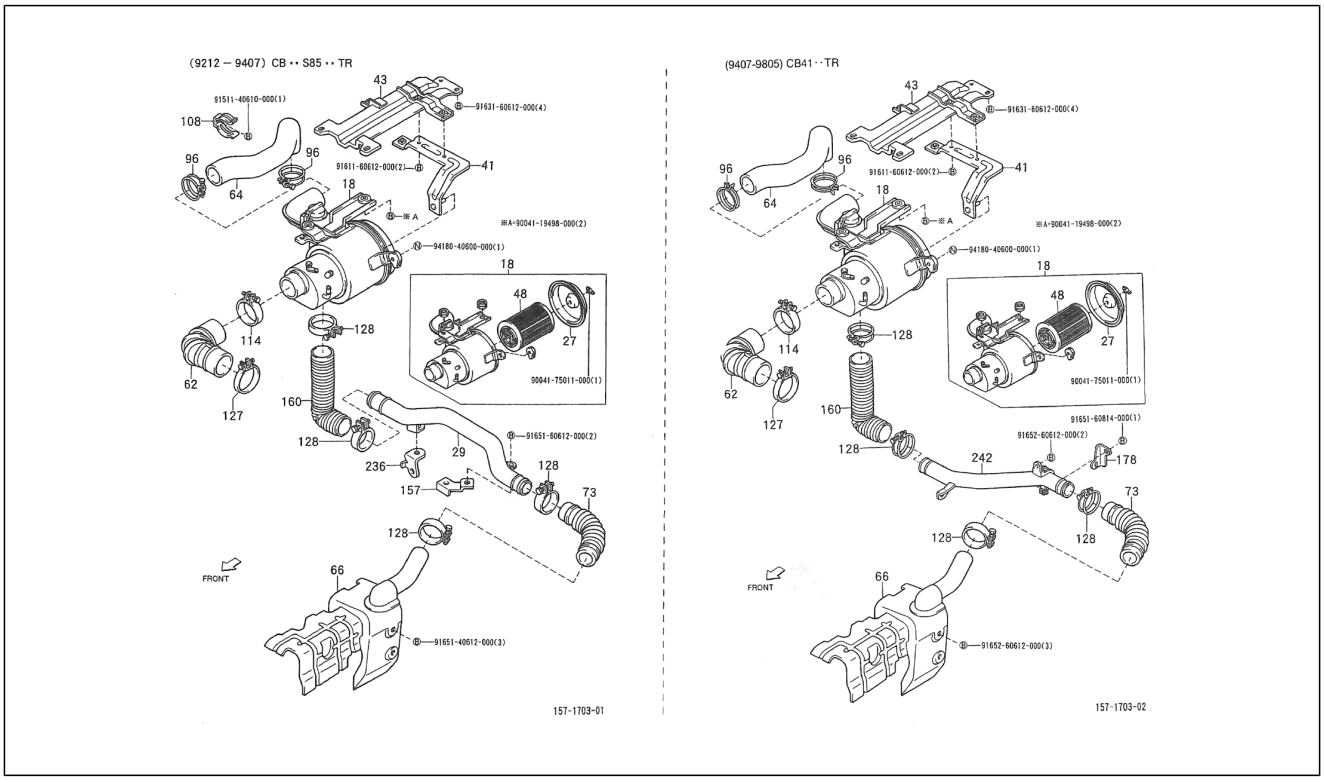

Pos.	Code	Beschreibung	Menge	Varianten
18	1770087Z03000	Luftfilter	1	**Technische Spezifikation:**CB41-Motor (1000 cm3)/CB41-Engine (1000 cc)[CB41] 2-Radantrieb/2 Wheel drive[S85] Ladefläche/Truck type[TR]
27	1770587Z03000	Deckel	1	**Technische Spezifikation:**CB41-Motor (1000 cm3)/CB41-Engine (1000 cc)[CB41] 2-Radantrieb/2 Wheel drive[S85] Ladefläche/Truck type[TR]
29	1712487Z02000	Ansaugleitung	1	**Technische Spezifikation:**CB41-Motor (1000 cm3)/CB41-Engine (1000 cc)[CB41] 2-Radantrieb/2 Wheel drive[S85] Ladefläche/Truck type[TR]
41	1776587Z01000	Halter	1	**Technische Spezifikation:**CB41, CB42[CB] 2-Radantrieb/2 Wheel drive[S85] Ladefläche/Truck type[TR]
43	1777187Z03000	Halter	1	**Technische Spezifikation:**CB41, CB42[CB] 2-Radantrieb/2 Wheel drive[S85] Ladefläche/Truck type[TR]
48	1780187Z01000	Luftfilter	1	**Technische Spezifikation:**CB41, CB42[CB] 2-Radantrieb/2 Wheel drive[S85] Ladefläche/Truck type[TR]
62	1788187Z03000	Leitung	1	**Technische Spezifikation:**CB41-Motor (1000 cm3)/CB41-Engine (1000 cc)[CB41] 2-Radantrieb/2 Wheel drive[S85] Ladefläche/Truck type[TR]
64	1788287Z03000	Leitung	1	**Technische Spezifikation:**CB41-Motor (1000 cm3)/CB41-Engine (1000 cc)[CB41] 2-Radantrieb/2 Wheel drive[S85] Ladefläche/Truck type[TR]
66	1789587Z02000	Krümmer	1	**Technische Spezifikation:**CB41-Motor (1000 cm3)/CB41-Engine (1000 cc)[CB41] 2-Radantrieb/2 Wheel drive[S85]
73	1734187524000	Leitung	1	**Technische Spezifikation:**CB41-Motor (1000 cm3)/CB41-Engine (1000 cc)[CB41] 2-Radantrieb/2 Wheel drive[S85]
73	1734187520000	Leitung	1	**Technische Spezifikation:**CB41-Motor (1000 cm3)/CB41-Engine (1000 cc)[CB41] 2-Radantrieb/2 Wheel drive[S85]
96	9004467372000	Schelle	2	**Technische Spezifikation:**CB41, CB42[CB] 2-Radantrieb/2 Wheel drive[S85]
96	9004467371000	Schelle	1	**Technische Spezifikation:**CB41-Motor (1000 cm3)/CB41-Engine (1000 cc)[CB41] 2-Radantrieb/2 Wheel drive[S85] Ladefläche/Truck type[TR]

Einheit	Motor
Code	01.210
Beschreibung	Luftfilter
Inspektion	1

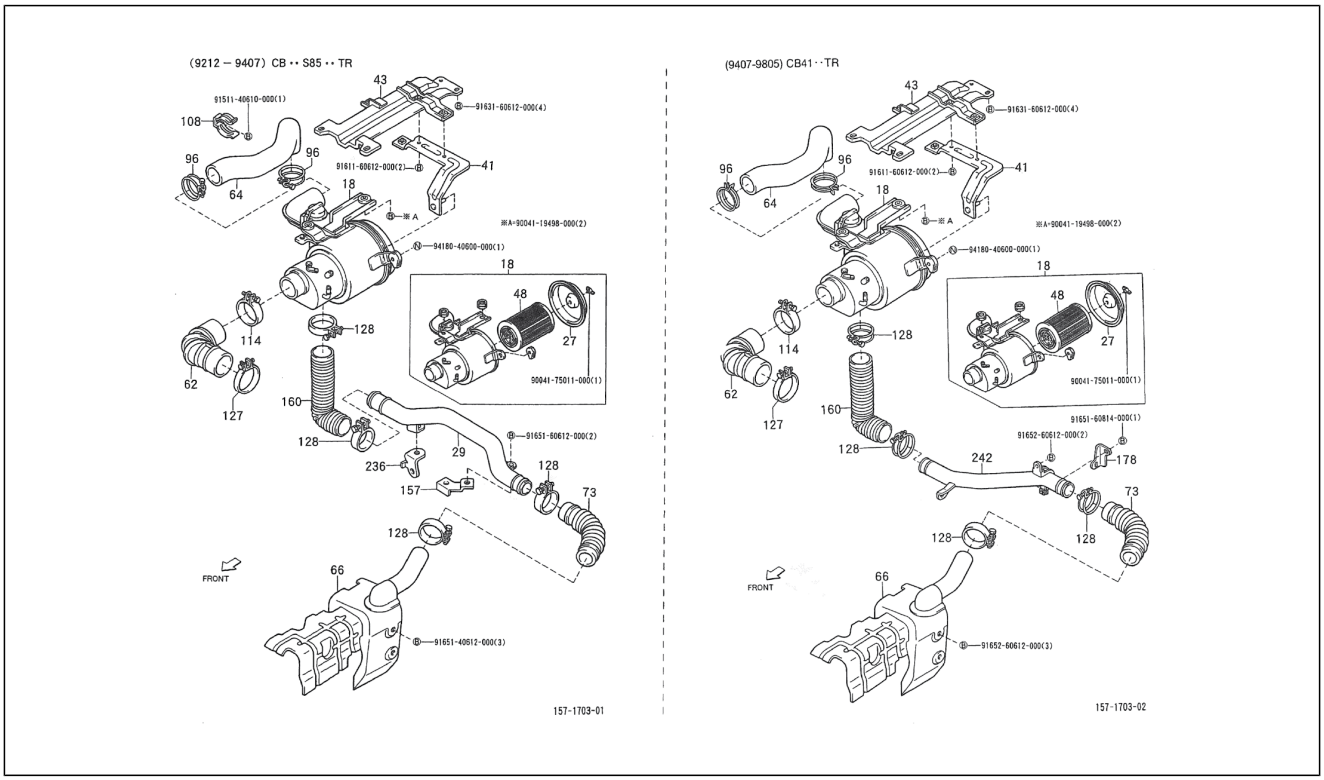

Pos.	Code	Beschreibung	Menge	Varianten
108	9004462289000	Schelle	1	**Technische Spezifikation:**CB41-Motor (1000 cm3)/CB41-Engine (1000 cc)[CB41] 2-Radantrieb/2 Wheel drive[S85] Ladefläche/Truck type[TR]
114	9004460114000	Schelle	2	**Technische Spezifikation:**CB41, CB42[CB] 2-Radantrieb/2 Wheel drive[S85]
114	9004460115000	Schelle	1	**Technische Spezifikation:**CB41-Motor (1000 cm3)/CB41-Engine (1000 cc)[CB41] 2-Radantrieb/2 Wheel drive[S85] Kastenwagen/Van type[VAN]
127	9004460114000	Schelle	2	**Technische Spezifikation:**CB41, CB42[CB] 2-Radantrieb/2 Wheel drive[S85]
128	9004460118000	Schelle	4	**Technische Spezifikation:**CB41-Motor (1000 cm3)/CB41-Engine (1000 cc)[CB41] 2-Radantrieb/2 Wheel drive[S85]
128	9611110380000	Schelle	4	**Technische Spezifikation:**CB41-Motor (1000 cm3)/CB41-Engine (1000 cc)[CB41] 2-Radantrieb/2 Wheel drive[S85]
157	1777287Z02000	Halter	1	**Technische Spezifikation:**CB41-Motor (1000 cm3)/CB41-Engine (1000 cc)[CB41] 2-Radantrieb/2 Wheel drive[S85]
160	1734287513000	Leitung	1	**Technische Spezifikation:**CB41-Motor (1000 cm3)/CB41-Engine (1000 cc)[CB41] 2-Radantrieb/2 Wheel drive[S85] Ladefläche/Truck type[TR]
160	1734287512000	Leitung	1	**Technische Spezifikation:**CB41-Motor (1000 cm3)/CB41-Engine (1000 cc)[CB41] 2-Radantrieb/2 Wheel drive[S85] Standardtyp/Standard type[STD] Linkslenker/Left-hand drive[LHD]
178	1775487Z01000	Halter	1	**Technische Spezifikation:**CB41-Motor (1000 cm3)/CB41-Engine (1000 cc)[CB41] 2-Radantrieb/2 Wheel drive[S85]
236	1777187Z04000	Halter	1	**Technische Spezifikation:**CB41-Motor (1000 cm3)/CB41-Engine (1000 cc)[CB41] 2-Radantrieb/2 Wheel drive[S85]
242	1788587Z01000	Luftleitung	1	**Technische Spezifikation:**CB41-Motor (1000 cm3)/CB41-Engine (1000 cc)[CB41] 2-Radantrieb/2 Wheel drive[S85] Ladefläche/Truck type[TR]
254	9163160612000	Schraubbolzen	4	
255	9151140610000	TE Schr. m. Flansch	1	
256	9161160612000	Schraubbolzen	2	

Einheit	Motor
Code	01.210
Beschreibung	Luftfilter
Inspektion	1

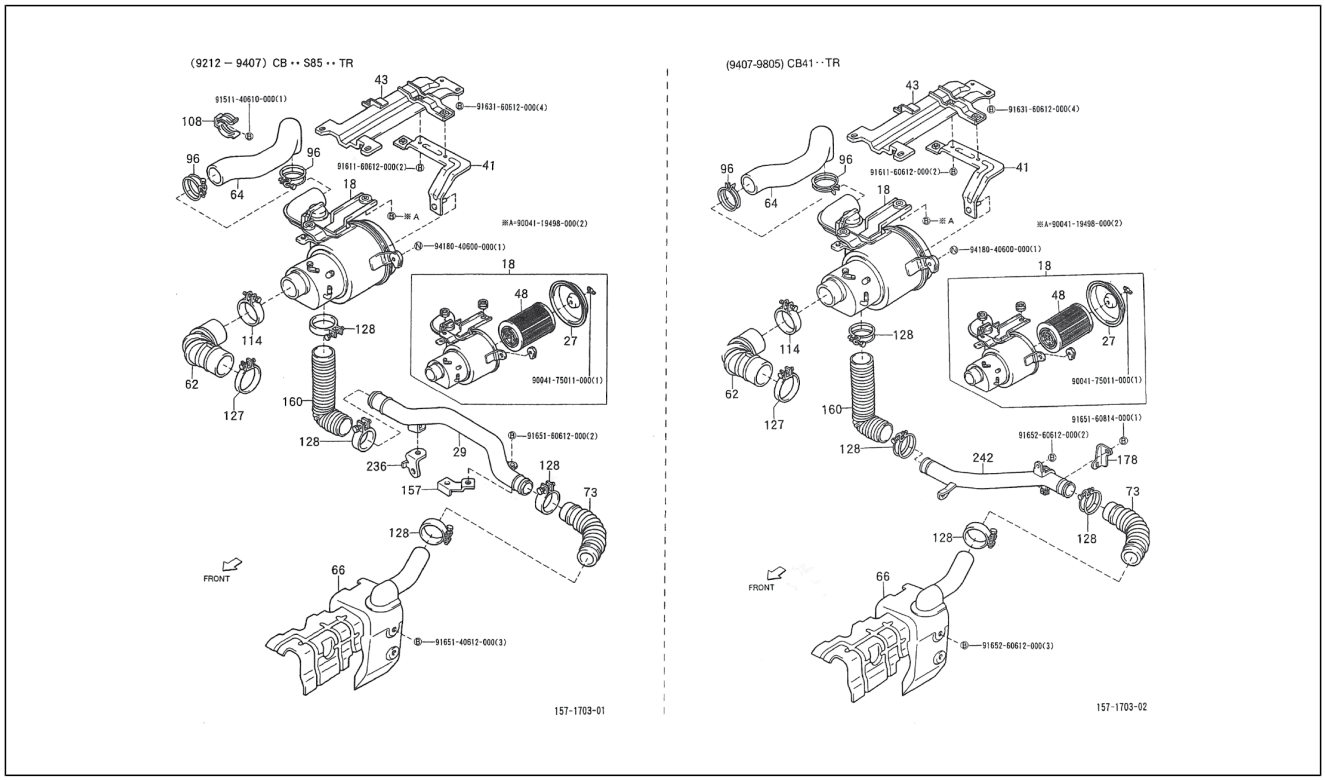

Pos.	Code	Beschreibung	Menge	Varianten
257	9004119498000	Schraubbolzen	2	
258	9418040600000	Mutter	1	
259	9004175011000	Mutter	1	
260	9165160612000	Befestigungsschraube kühlerträger	2	
261	9165140612000	Schraubbolzen	3	
262	9165160814000	Schraubbolzen	1	

Einheit	Motor
Code	01.211
Beschreibung	Luftfilter
Inspektion	1

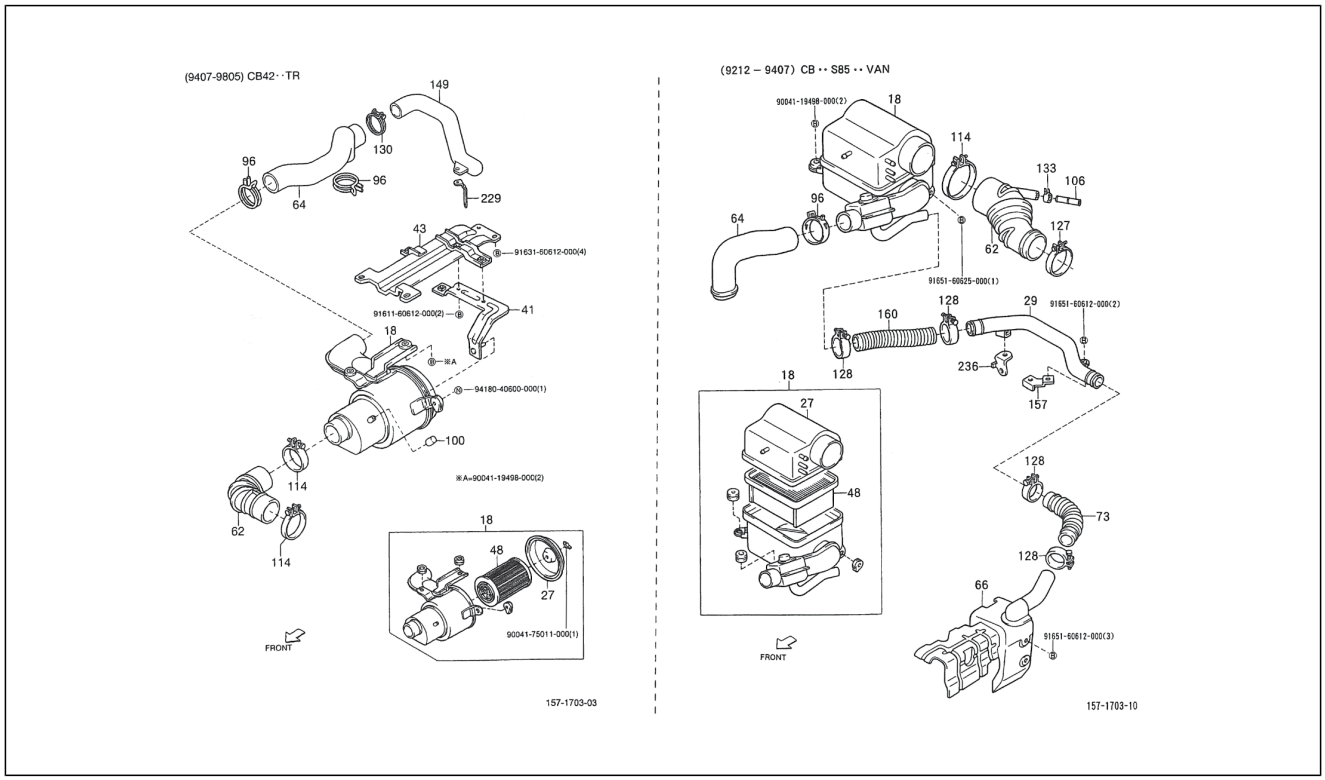

Pos.	Code	Beschreibung	Menge	Varianten
18	1770087Z05000	Filter	1	**Technische Spezifikation:**CB42-Motor (1000 cm3)/CB42-Engine (1000 cc)[CB42] 2-Radantrieb/2 Wheel drive[S85] Ladefläche/Truck type[TR]
18	1770087Z04000	Luftfilter	1	**Technische Spezifikation:**CB41-Motor (1000 cm3)/CB41-Engine (1000 cc)[CB41] 2-Radantrieb/2 Wheel drive[S85] Kastenwagen/Van type[VAN]
27	1770587Z04000	Deckel	1	**Technische Spezifikation:**CB41-Motor (1000 cm3)/CB41-Engine (1000 cc)[CB41] 2-Radantrieb/2 Wheel drive[S85] Kastenwagen/Van type[VAN]
27	1770587Z05000	Deckel	1	**Technische Spezifikation:**CB42-Motor (1000 cm3)/CB42-Engine (1000 cc)[CB42] 2-Radantrieb/2 Wheel drive[S85] Ladefläche/Truck type[TR]
29	1712487Z03000	Ansaugleitung	1	**Technische Spezifikation:**CB41-Motor (1000 cm3)/CB41-Engine (1000 cc)[CB41] 2-Radantrieb/2 Wheel drive[S85] Kastenwagen/Van type[VAN]
41	1776587Z01000	Halter	1	**Technische Spezifikation:**CB41, CB42[CB] 2-Radantrieb/2 Wheel drive[S85] Ladefläche/Truck type[TR]
43	1777187Z03000	Halter	1	**Technische Spezifikation:**CB41, CB42[CB] 2-Radantrieb/2 Wheel drive[S85] Ladefläche/Truck type[TR]
48	1780187Z01000	Luftfilter	1	**Technische Spezifikation:**CB41, CB42[CB] 2-Radantrieb/2 Wheel drive[S85] Ladefläche/Truck type[TR]
48	1780187Z02000	Luftfilter	1	**Technische Spezifikation:**CB41, CB42[CB] 2-Radantrieb/2 Wheel drive[S85] Kastenwagen/Van type[VAN]
62	1788187Z05000	Leitung	1	**Technische Spezifikation:**CB42-Motor (1000 cm3)/CB42-Engine (1000 cc)[CB42] 2-Radantrieb/2 Wheel drive[S85] Ladefläche/Truck type[TR]
62	1788187Z04000	Leitung	1	**Technische Spezifikation:**CB41-Motor (1000 cm3)/CB41-Engine (1000 cc)[CB41] 2-Radantrieb/2 Wheel drive[S85] Kastenwagen/Van type[VAN]
64	1788287Z05000	Leitung	1	**Technische Spezifikation:**CB42-Motor (1000 cm3)/CB42-Engine (1000 cc)[CB42] 2-Radantrieb/2 Wheel drive[S85] Ladefläche/Truck type[TR]

Einheit	Motor
Code	01.211
Beschreibung	Luftfilter
Inspektion	1

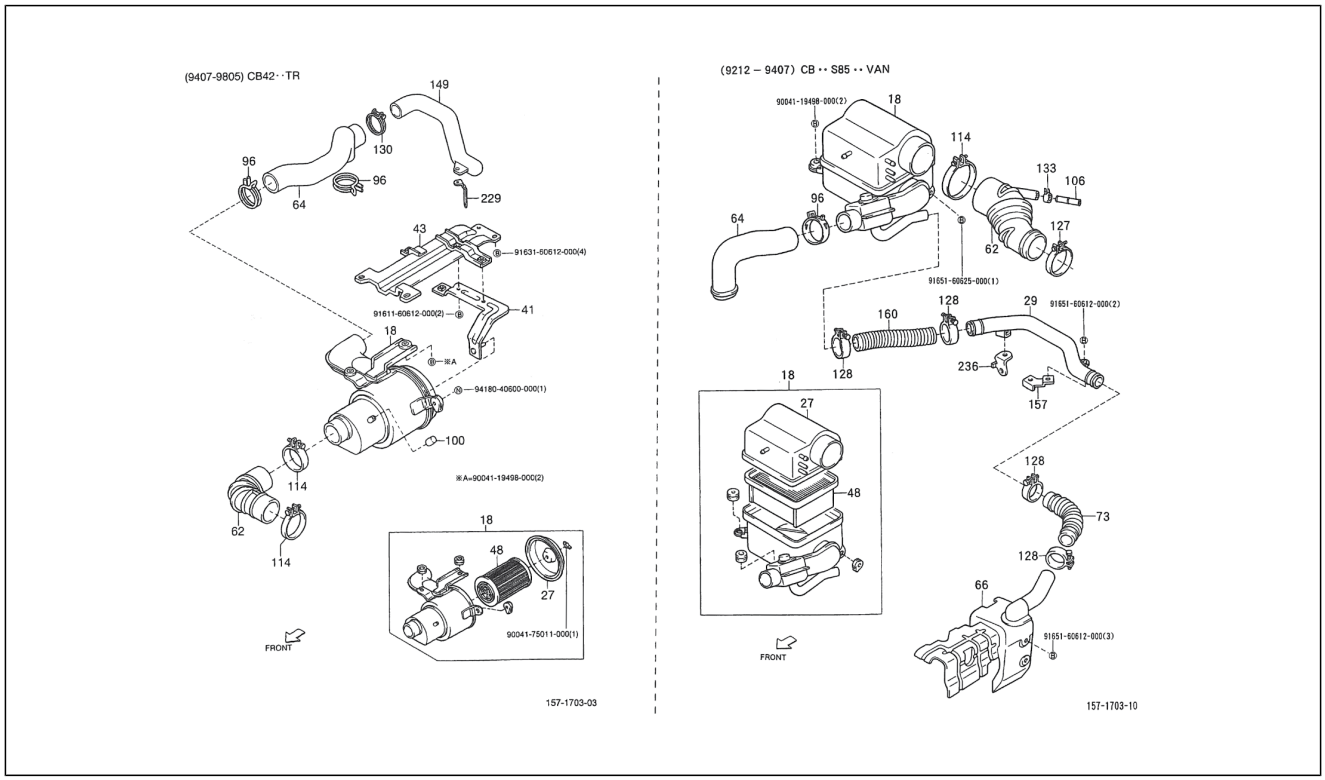

Pos.	Code	Beschreibung	Menge	Varianten
64	1788287Z04000	Leitung	1	**Technische Spezifikation:**CB41-Motor (1000 cm3)/CB41-Engine (1000 cc)[CB41] 2-Radantrieb/2 Wheel drive[S85] Kastenwagen/Van type[VAN]
66	1789587Z02000	Krümmer	1	**Technische Spezifikation:**CB41-Motor (1000 cm3)/CB41-Engine (1000 cc)[CB41] 2-Radantrieb/2 Wheel drive[S85]
73	1734187524000	Leitung	1	**Technische Spezifikation:**CB41-Motor (1000 cm3)/CB41-Engine (1000 cc)[CB41] 2-Radantrieb/2 Wheel drive[S85]
73	1734187520000	Leitung	1	**Technische Spezifikation:**CB41-Motor (1000 cm3)/CB41-Engine (1000 cc)[CB41] 2-Radantrieb/2 Wheel drive[S85]
96	9004467372000	Schelle	1	**Technische Spezifikation:**CB41-Motor (1000 cm3)/CB41-Engine (1000 cc)[CB41] 2-Radantrieb/2 Wheel drive[S85] Kastenwagen/Van type[VAN] Standardtyp/Standard type[STD] Linkslenker/Left-hand drive[LHD]
96	9004467372000	Schelle	2	**Technische Spezifikation:**CB41, CB42[CB] 2-Radantrieb/2 Wheel drive[S85]
100	9004339041000	Deckel	1	**Technische Spezifikation:**CB42-Motor (1000 cm3)/CB42-Engine (1000 cc)[CB42] 2-Radantrieb/2 Wheel drive[S85]
106	1222187Z01000	Leitung	1	**Technische Spezifikation:**CB41-Motor (1000 cm3)/CB41-Engine (1000 cc)[CB41] 2-Radantrieb/2 Wheel drive[S85] Kastenwagen/Van type[VAN]
114	9004460115000	Schelle	1	**Technische Spezifikation:**CB41-Motor (1000 cm3)/CB41-Engine (1000 cc)[CB41] 2-Radantrieb/2 Wheel drive[S85] Kastenwagen/Van type[VAN]
114	9004460114000	Schelle	2	**Technische Spezifikation:**CB41, CB42[CB] 2-Radantrieb/2 Wheel drive[S85]
127	9004460114000	Schelle	2	**Technische Spezifikation:**CB41, CB42[CB] 2-Radantrieb/2 Wheel drive[S85]
128	9611110380000	Schelle	4	**Technische Spezifikation:**CB41-Motor (1000 cm3)/CB41-Engine (1000 cc)[CB41] 2-Radantrieb/2 Wheel drive[S85]
128	9004460118000	Schelle	4	**Technische Spezifikation:**CB41-Motor (1000 cm3)/CB41-Engine (1000 cc)[CB41] 2-Radantrieb/2 Wheel drive[S85]
130	9004460119000	Schelle	1	**Technische Spezifikation:**CB42-Motor (1000 cm3)/CB42-Engine (1000 cc)[CB42] 2-Radantrieb/2 Wheel drive[S85]

Einheit	Motor
Code	01.211
Beschreibung	Luftfilter
Inspektion	1

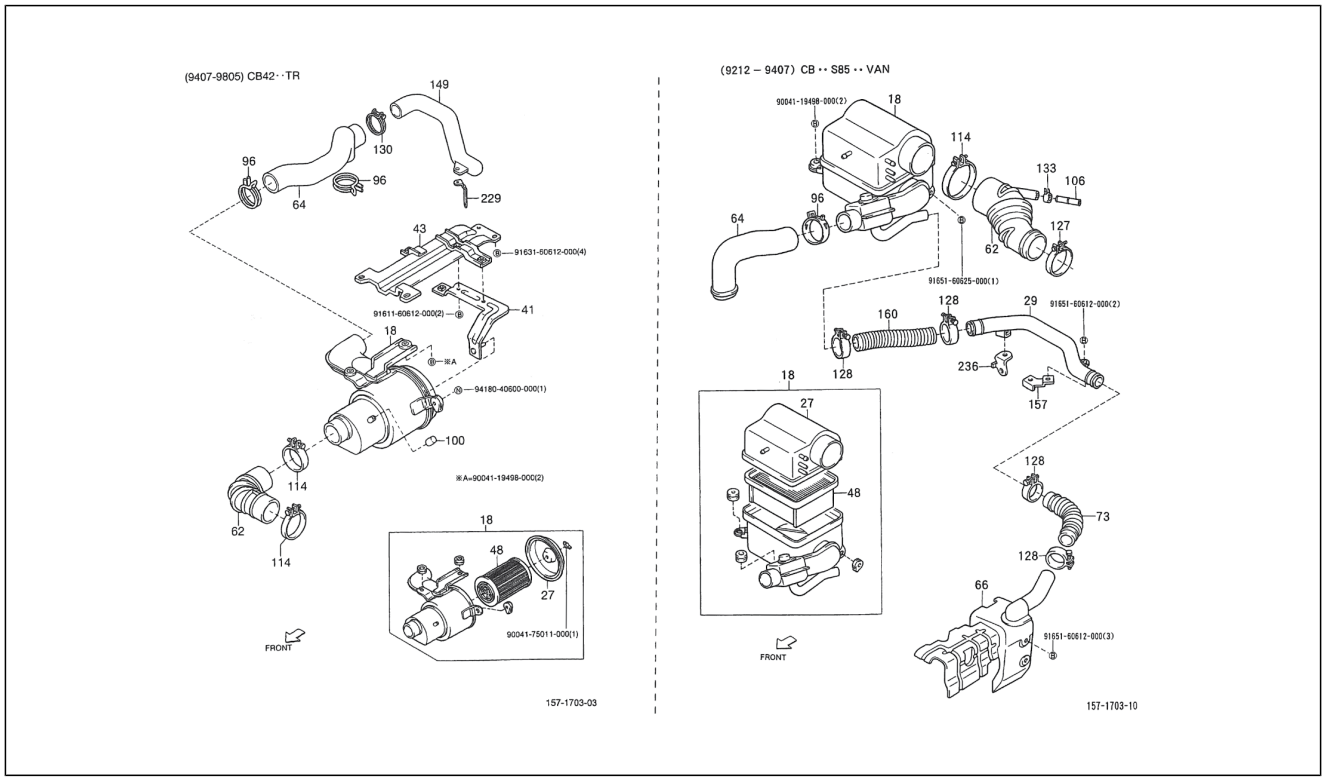

Pos.	Code	Beschreibung	Menge	Varianten
133	9004467126000	Schelle	1	**Technische Spezifikation:**CB41-Motor (1000 cm3)/CB41-Engine (1000 cc)[CB41] 2-Radantrieb/2 Wheel drive[S85] Kastenwagen/Van type[VAN]
149	1789387Z01000	Schlauch	1	**Technische Spezifikation:**CB42-Motor (1000 cm3)/CB42-Engine (1000 cc)[CB42] 2-Radantrieb/2 Wheel drive[S85] Ladefläche/Truck type[TR]
157	1777287Z02000	Halter	1	**Technische Spezifikation:**CB41-Motor (1000 cm3)/CB41-Engine (1000 cc)[CB41] 2-Radantrieb/2 Wheel drive[S85]
160	1734287512000	Leitung	1	**Technische Spezifikation:**CB41-Motor (1000 cm3)/CB41-Engine (1000 cc)[CB41] 2-Radantrieb/2 Wheel drive[S85] Standardtyp/Standard type[STD] Linkslenker/Left-hand drive[LHD]
160	1734287512000	Leitung	1	**Technische Spezifikation:**CB41-Motor (1000 cm3)/CB41-Engine (1000 cc)[CB41] 2-Radantrieb/2 Wheel drive[S85] Kastenwagen/Van type[VAN]
229	1789487Z02000	Bügel	1	**Technische Spezifikation:**CB42-Motor (1000 cm3)/CB42-Engine (1000 cc)[CB42] 2-Radantrieb/2 Wheel drive[S85] Ladefläche/Truck type[TR]
236	1777187Z04000	Halter	1	**Technische Spezifikation:**CB41-Motor (1000 cm3)/CB41-Engine (1000 cc)[CB41] 2-Radantrieb/2 Wheel drive[S85]
237	9163160612000	Schraubbolzen	4	
238	9418040600000	Mutter	1	
239	9004119498000	Schraubbolzen	2	
240	9004175011000	Mutter	1	
241	9165160625000	Schraubbolzen	1	
242	9165160612000	Befestigungsschraube kühlerträger	2	
242	1788587Z02000	Luftleitung	1	**Technische Spezifikation:**CB41-Motor (1000 cm3)/CB41-Engine (1000 cc)[CB41] 2-Radantrieb/2 Wheel drive[S85] Kastenwagen/Van type[VAN]

Einheit	Motor
Code	01.212
Beschreibung	Luftfilter
Inspektion	1

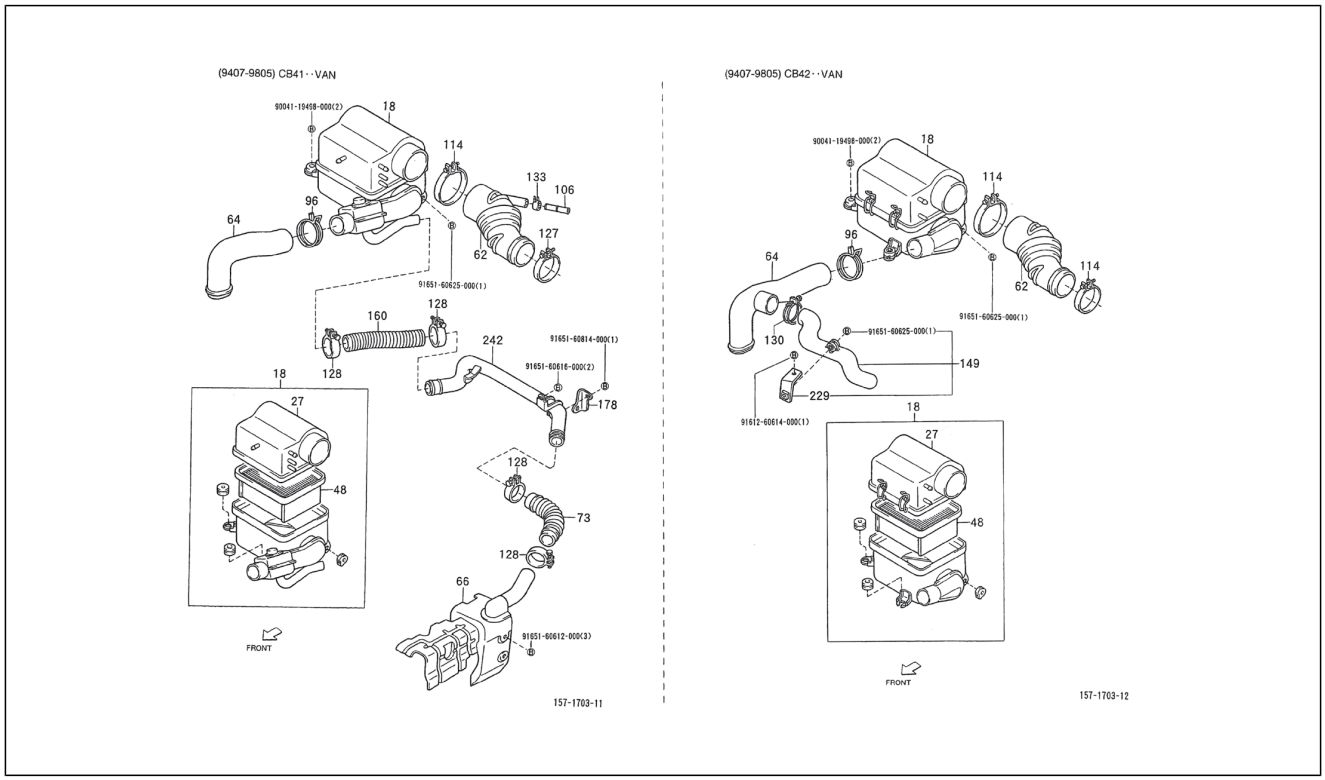

Pos.	Code	Beschreibung	Menge	Varianten
18	1770087Z04000	Luftfilter	1	**Technische Spezifikation:**CB41-Motor (1000 cm3)/CB41-Engine (1000 cc)[CB41] 2-Radantrieb/2 Wheel drive[S85] Kastenwagen/Van type[VAN]
18	1770087Z06000	Filter	1	**Technische Spezifikation:**CB42-Motor (1000 cm3)/CB42-Engine (1000 cc)[CB42] 2-Radantrieb/2 Wheel drive[S85] Kastenwagen/Van type[VAN]
27	1770587Z04000	Deckel	1	**Technische Spezifikation:**CB41-Motor (1000 cm3)/CB41-Engine (1000 cc)[CB41] 2-Radantrieb/2 Wheel drive[S85] Kastenwagen/Van type[VAN]
27	1770587Z06000	Deckel	1	**Technische Spezifikation:**CB42-Motor (1000 cm3)/CB42-Engine (1000 cc)[CB42] 2-Radantrieb/2 Wheel drive[S85] Kastenwagen/Van type[VAN]
48	1780187Z02000	Luftfilter	1	**Technische Spezifikation:**CB41, CB42[CB] 2-Radantrieb/2 Wheel drive[S85] Kastenwagen/Van type[VAN]
62	1788187Z06000	Leitung	1	**Technische Spezifikation:**CB42-Motor (1000 cm3)/CB42-Engine (1000 cc)[CB42] 2-Radantrieb/2 Wheel drive[S85] Kastenwagen/Van type[VAN]
62	1788187Z04000	Leitung	1	**Technische Spezifikation:**CB41-Motor (1000 cm3)/CB41-Engine (1000 cc)[CB41] 2-Radantrieb/2 Wheel drive[S85] Kastenwagen/Van type[VAN]
64	1788287Z04000	Leitung	1	**Technische Spezifikation:**CB41-Motor (1000 cm3)/CB41-Engine (1000 cc)[CB41] 2-Radantrieb/2 Wheel drive[S85] Kastenwagen/Van type[VAN]
64	1788287Z06000	Leitung	1	**Technische Spezifikation:**CB42-Motor (1000 cm3)/CB42-Engine (1000 cc)[CB42] 2-Radantrieb/2 Wheel drive[S85] Kastenwagen/Van type[VAN]
66	1789587Z02000	Krümmer	1	**Technische Spezifikation:**CB41-Motor (1000 cm3)/CB41-Engine (1000 cc)[CB41] 2-Radantrieb/2 Wheel drive[S85]
73	1734187524000	Leitung	1	**Technische Spezifikation:**CB41-Motor (1000 cm3)/CB41-Engine (1000 cc)[CB41] 2-Radantrieb/2 Wheel drive[S85]
73	1734187520000	Leitung	1	**Technische Spezifikation:**CB41-Motor (1000 cm3)/CB41-Engine (1000 cc)[CB41] 2-Radantrieb/2 Wheel drive[S85]

Einheit	Motor
Code	01.212
Beschreibung	Luftfilter
Inspektion	1

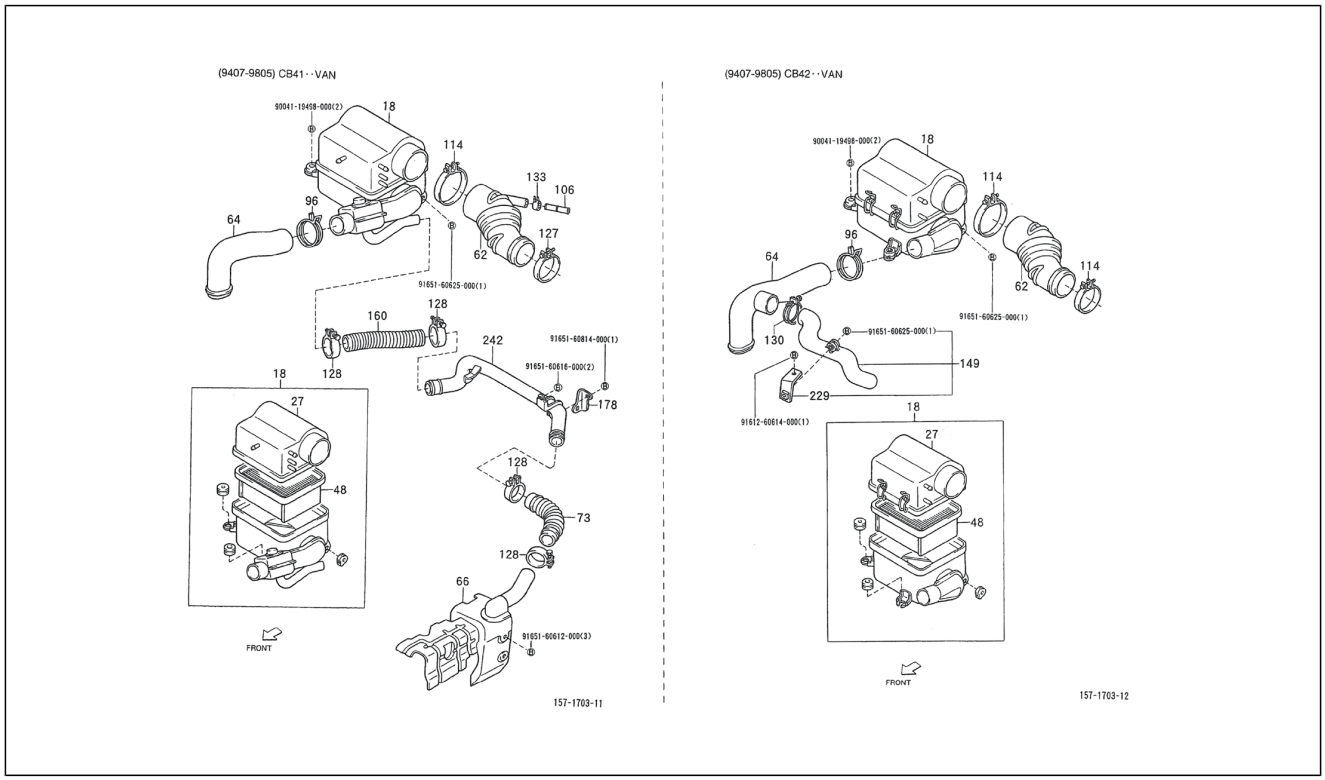

Pos.	Code	Beschreibung	Menge	Varianten
96	9004467372000	Schelle	2	**Technische Spezifikation:**CB41, CB42[CB] 2-Radantrieb/2 Wheel drive[S85]
96	9004467372000	Schelle	1	**Technische Spezifikation:**CB41-Motor (1000 cm3)/CB41-Engine (1000 cc)[CB41] 2-Radantrieb/2 Wheel drive[S85] Kastenwagen/Van type[VAN] Standardtyp/Standard type[STD] Linkslenker/Left-hand drive[LHD]
106	1222187Z01000	Leitung	1	**Technische Spezifikation:**CB41-Motor (1000 cm3)/CB41-Engine (1000 cc)[CB41] 2-Radantrieb/2 Wheel drive[S85] Kastenwagen/Van type[VAN]
114	9004460114000	Schelle	2	**Technische Spezifikation:**CB41, CB42[CB] 2-Radantrieb/2 Wheel drive[S85]
114	9004460115000	Schelle	1	**Technische Spezifikation:**CB41-Motor (1000 cm3)/CB41-Engine (1000 cc)[CB41] 2-Radantrieb/2 Wheel drive[S85] Kastenwagen/Van type[VAN]
127	9004460114000	Schelle	2	**Technische Spezifikation:**CB41, CB42[CB] 2-Radantrieb/2 Wheel drive[S85]
128	9004460118000	Schelle	4	**Technische Spezifikation:**CB41-Motor (1000 cm3)/CB41-Engine (1000 cc)[CB41] 2-Radantrieb/2 Wheel drive[S85]
128	9611110380000	Schelle	4	**Technische Spezifikation:**CB41-Motor (1000 cm3)/CB41-Engine (1000 cc)[CB41] 2-Radantrieb/2 Wheel drive[S85]
130	9004460119000	Schelle	1	**Technische Spezifikation:**CB42-Motor (1000 cm3)/CB42-Engine (1000 cc)[CB42] 2-Radantrieb/2 Wheel drive[S85]
133	9004467126000	Schelle	1	**Technische Spezifikation:**CB41-Motor (1000 cm3)/CB41-Engine (1000 cc)[CB41] 2-Radantrieb/2 Wheel drive[S85] Kastenwagen/Van type[VAN]
149	1780587Z02000	Schlauch	1	**Technische Spezifikation:**CB42-Motor (1000 cm3)/CB42-Engine (1000 cc)[CB42] 2-Radantrieb/2 Wheel drive[S85] Kastenwagen/Van type[VAN]
160	1734287512000	Leitung	1	**Technische Spezifikation:**CB41-Motor (1000 cm3)/CB41-Engine (1000 cc)[CB41] 2-Radantrieb/2 Wheel drive[S85] Kastenwagen/Van type[VAN]
160	1734287512000	Leitung	1	**Technische Spezifikation:**CB41-Motor (1000 cm3)/CB41-Engine (1000 cc)[CB41] 2-Radantrieb/2 Wheel drive[S85]

Einheit	Motor
Code	01.212
Beschreibung	Luftfilter
Inspektion	1

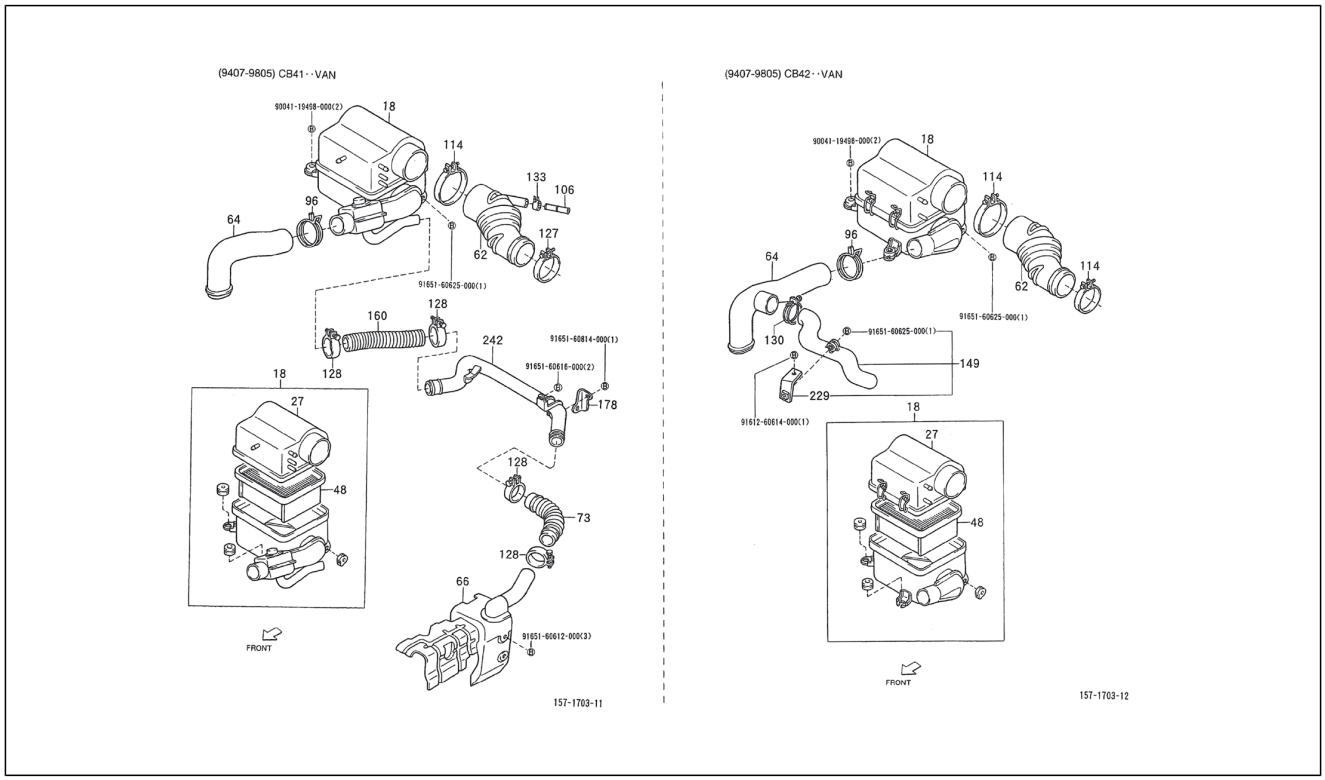

Pos.	Code	Beschreibung	Menge	Varianten
				Standardtyp/Standard type[STD] Linkslenker/Left-hand drive[LHD]
178	1775487Z01000	Halter	1	**Technische Spezifikation:**CB41-Motor (1000 cm3)/CB41-Engine (1000 cc)[CB41] 2-Radantrieb/2 Wheel drive[S85]
229	1789487Z03000	Bügel	1	**Technische Spezifikation:**CB42-Motor (1000 cm3)/CB42-Engine (1000 cc)[CB42] 2-Radantrieb/2 Wheel drive[S85] Kastenwagen/Van type[VAN]
230	9004119498000	Schraubbolzen	2	
231	9165160625000	Schraubbolzen	1	
232	9165160814000	Schraubbolzen	1	
233	9165160616000	Schraubbolzen	2	
234	9165160612000	Befestigungsschraube kühlerträger	3	
235	9004119498000	Schraubbolzen	2	
242	1788587Z02000	Luftleitung	1	**Technische Spezifikation:**CB41-Motor (1000 cm3)/CB41-Engine (1000 cc)[CB41] 2-Radantrieb/2 Wheel drive[S85] Kastenwagen/Van type[VAN]

Einheit	Motor
Code	01.213
Beschreibung	Luftfilter
Inspektion	1

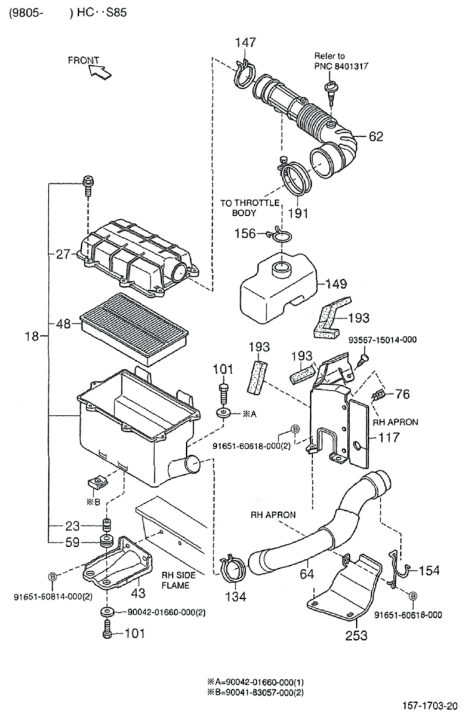

Pos.	Code	Beschreibung	Menge	Varianten
18	1770087Z11000	Luftfilter	1	**Technische Spezifikation:**HCE-Motor (1300 cm3)/HCE-Engine (1300 cc)[HCE] 2-Radantrieb/2 Wheel drive[S85]
18	1770087Z03000	Luftfilter	1	**Technische Spezifikation:**CB41-Motor (1000 cm3)/CB41-Engine (1000 cc)[CB41] 2-Radantrieb/2 Wheel drive[S85] Ladefläche/Truck type[TR]
18	1770087Z04000	Luftfilter	1	**Technische Spezifikation:**CB41-Motor (1000 cm3)/CB41-Engine (1000 cc)[CB41] 2-Radantrieb/2 Wheel drive[S85] Kastenwagen/Van type[VAN]
18	1770087Z06000	Filter	1	**Technische Spezifikation:**CB42-Motor (1000 cm3)/CB42-Engine (1000 cc)[CB42] 2-Radantrieb/2 Wheel drive[S85] Kastenwagen/Van type[VAN]
18	1770087Z05000	Filter	1	**Technische Spezifikation:**CB42-Motor (1000 cm3)/CB42-Engine (1000 cc)[CB42] 2-Radantrieb/2 Wheel drive[S85] Ladefläche/Truck type[TR]
23	9004560215000	Buchse	3	**Technische Spezifikation:**HCE-Motor (1300 cm3)/HCE-Engine (1300 cc)[HCE] 2-Radantrieb/2 Wheel drive[S85]
27	1770587Z12000	Reinigerdeckel	1	**Technische Spezifikation:**2-Radantrieb/2 Wheel drive[S85] HCE-Motor (1300 cm3)/HCE-Engine (1300 cc)[HCE]
27	1770587Z06000	Deckel	1	**Technische Spezifikation:**CB42-Motor (1000 cm3)/CB42-Engine (1000 cc)[CB42] 2-Radantrieb/2 Wheel drive[S85] Kastenwagen/Van type[VAN]
27	1770587Z04000	Deckel	1	**Technische Spezifikation:**CB41-Motor (1000 cm3)/CB41-Engine (1000 cc)[CB41] 2-Radantrieb/2 Wheel drive[S85] Kastenwagen/Van type[VAN]
27	1770587Z05000	Deckel	1	**Technische Spezifikation:**CB42-Motor (1000 cm3)/CB42-Engine (1000 cc)[CB42] 2-Radantrieb/2 Wheel drive[S85] Ladefläche/Truck type[TR]
27	1770587Z03000	Deckel	1	**Technische Spezifikation:**CB41-Motor (1000 cm3)/CB41-Engine (1000 cc)[CB41] 2-Radantrieb/2 Wheel drive[S85] Ladefläche/Truck type[TR]
43	1711987Z01000	Haltebügel	1	**Technische Spezifikation:**HCE-Motor (1300 cm3)/HCE-Engine (1300 cc)[HCE] 2-Radantrieb/2 Wheel drive[S85]

Einheit	Motor
Code	01.213
Beschreibung	Luftfilter
Inspektion	1

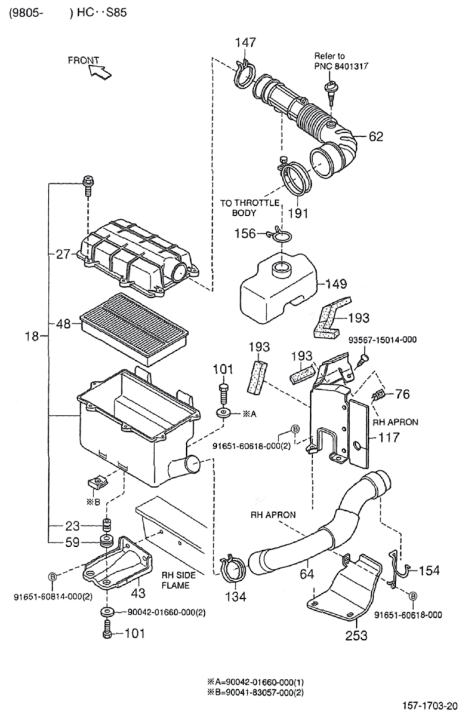

Pos.	Code	Beschreibung	Menge	Varianten
43	1777187Z03000	Halter	1	**Technische Spezifikation:**CB41, CB42[CB] 2-Radantrieb/2 Wheel drive[S85] Ladefläche/Truck type[TR]
48	1780187Z01000	Luftfilter	1	**Technische Spezifikation:**CB41, CB42[CB] 2-Radantrieb/2 Wheel drive[S85] Ladefläche/Truck type[TR]
48	1780187Z02000	Luftfilter	1	**Technische Spezifikation:**CB41, CB42[CB] 2-Radantrieb/2 Wheel drive[S85] Kastenwagen/Van type[VAN]
48	1780187Z08000	Filter	1	**Technische Spezifikation:**HCE-Motor (1300 cm3)/HCE-Engine (1300 cc)[HCE] 2-Radantrieb/2 Wheel drive[S85]
59	9004480596000	Kabelführung	3	**Technische Spezifikation:**HCE-Motor (1300 cm3)/HCE-Engine (1300 cc)[HCE] 2-Radantrieb/2 Wheel drive[S85]
62	1788187Z09000	Rohr	1	**Technische Spezifikation:**HCE-Motor (1300 cm3)/HCE-Engine (1300 cc)[HCE] 2-Radantrieb/2 Wheel drive[S85]
62	1788187Z04000	Leitung	1	**Technische Spezifikation:**CB41-Motor (1000 cm3)/CB41-Engine (1000 cc)[CB41] 2-Radantrieb/2 Wheel drive[S85] Kastenwagen/Van type[VAN]
62	1788187Z05000	Leitung	1	**Technische Spezifikation:**CB42-Motor (1000 cm3)/CB42-Engine (1000 cc)[CB42] 2-Radantrieb/2 Wheel drive[S85] Ladefläche/Truck type[TR]
62	1788187Z06000	Leitung	1	**Technische Spezifikation:**CB42-Motor (1000 cm3)/CB42-Engine (1000 cc)[CB42] 2-Radantrieb/2 Wheel drive[S85] Kastenwagen/Van type[VAN]
62	1788187Z03000	Leitung	1	**Technische Spezifikation:**CB41-Motor (1000 cm3)/CB41-Engine (1000 cc)[CB41] 2-Radantrieb/2 Wheel drive[S85] Ladefläche/Truck type[TR]
64	1788287Z06000	Leitung	1	**Technische Spezifikation:**CB42-Motor (1000 cm3)/CB42-Engine (1000 cc)[CB42] 2-Radantrieb/2 Wheel drive[S85] Kastenwagen/Van type[VAN]
64	1788287Z09000	Rohr	1	**Technische Spezifikation:**HCE-Motor (1300 cm3)/HCE-Engine (1300 cc)[HCE] 2-Radantrieb/2 Wheel drive[S85]
64	1788287Z04000	Leitung	1	**Technische Spezifikation:**CB41-Motor (1000 cm3)/CB41-Engine (1000 cc)[CB41] 2-Radantrieb/2 Wheel drive[S85] Kastenwagen/Van type[VAN]

Einheit	Motor
Code	01.213
Beschreibung	Luftfilter
Inspektion	1

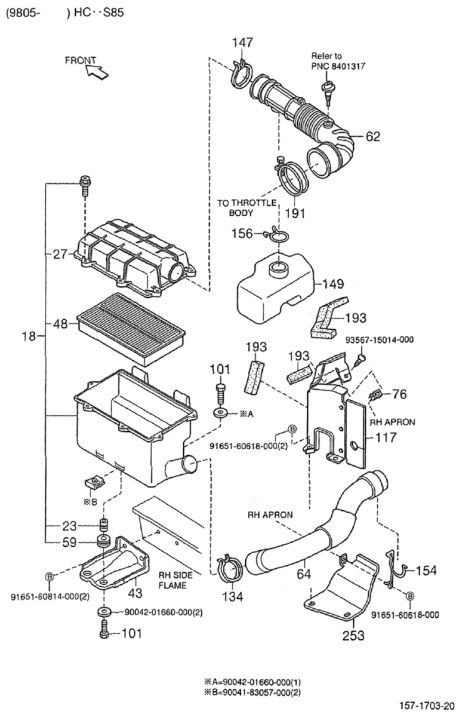

Pos.	Code	Beschreibung	Menge	Varianten
64	1788287Z03000	Leitung	1	**Technische Spezifikation:**CB41-Motor (1000 cm3)/CB41-Engine (1000 cc)[CB41] 2-Radantrieb/2 Wheel drive[S85] Ladefläche/Truck type[TR]
64	1788287Z05000	Leitung	1	**Technische Spezifikation:**CB42-Motor (1000 cm3)/CB42-Engine (1000 cc)[CB42] 2-Radantrieb/2 Wheel drive[S85] Ladefläche/Truck type[TR]
76	9004480409000	Puffer	1	**Technische Spezifikation:**HCE-Motor (1300 cm3)/HCE-Engine (1300 cc)[HCE] 2-Radantrieb/2 Wheel drive[S85]
101	9004109216000	Schraubbolzen	1	**Technische Spezifikation:**HCE-Motor (1300 cm3)/HCE-Engine (1300 cc)[HCE] 2-Radantrieb/2 Wheel drive[S85]
117	1770587Z16000	-	1	**Technische Spezifikation:**HCE-Motor (1300 cm3)/HCE-Engine (1300 cc)[HCE] 2-Radantrieb/2 Wheel drive[S85] Ladefläche/Truck type[TR]
117	1770587Z15000	-	1	**Technische Spezifikation:**HCE-Motor (1300 cm3)/HCE-Engine (1300 cc)[HCE] 2-Radantrieb/2 Wheel drive[S85] Kastenwagen/Van type[VAN]
134	9004460123000	Schelle	1	**Technische Spezifikation:**HCE-Motor (1300 cm3)/HCE-Engine (1300 cc)[HCE] 2-Radantrieb/2 Wheel drive[S85]
147	9004460124000	Schelle	1	**Technische Spezifikation:**HCE-Motor (1300 cm3)/HCE-Engine (1300 cc)[HCE] 2-Radantrieb/2 Wheel drive[S85]
149	1780587Z02000	Schlauch	1	**Technische Spezifikation:**CB42-Motor (1000 cm3)/CB42-Engine (1000 cc)[CB42] 2-Radantrieb/2 Wheel drive[S85] Kastenwagen/Van type[VAN]
154	9004462322000	Schelle	2	**Technische Spezifikation:**HCE-Motor (1300 cm3)/HCE-Engine (1300 cc)[HCE] 2-Radantrieb/2 Wheel drive[S85]
156	9004467436000	Schelle	1	**Technische Spezifikation:**HCE-Motor (1300 cm3)/HCE-Engine (1300 cc)[HCE] 2-Radantrieb/2 Wheel drive[S85]
191	9611110730000	Schelle	1	**Technische Spezifikation:**HCE-Motor (1300 cm3)/HCE-Engine (1300 cc)[HCE] 2-Radantrieb/2 Wheel drive[S85]
193	1787987Z03000	Dichtung	1	**Technische Spezifikation:**HCE-Motor (1300 cm3)/HCE-Engine (1300 cc)[HCE] 2-Radantrieb/2 Wheel drive[S85]
193	1787987Z05000	Dichtung	1	**Technische Spezifikation:**HCE-Motor (1300 cm3)/HCE-Engine (1300 cc)[HCE] 2-Radantrieb/2 Wheel drive[S85]

Einheit	Motor
Code	01.213
Beschreibung	Luftfilter
Inspektion	1

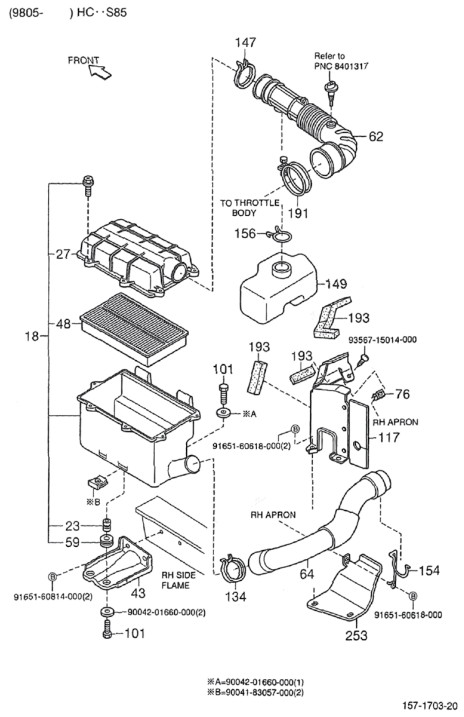

Pos.	Code	Beschreibung	Menge	Varianten
193	1787987Z04000	Dichtung	1	**Technische Spezifikation:**HCE-Motor (1300 cm3)/HCE-Engine (1300 cc)[HCE] 2-Radantrieb/2 Wheel drive[S85]
253	1778387Z06000	-	1	**Technische Spezifikation:**HCE-Motor (1300 cm3)/HCE-Engine (1300 cc)[HCE] Kastenwagen/Van type[VAN] 2-Radantrieb/2 Wheel drive[S85]
253	1778387Z07000	-	1	**Technische Spezifikation:**HCE-Motor (1300 cm3)/HCE-Engine (1300 cc)[HCE] 2-Radantrieb/2 Wheel drive[S85] Ladefläche/Truck type[TR]
254	9163160612000	Schraubbolzen	4	
254	9356715014000	Unterlegscheibe	1	
255	9165160618000	Schraubbolzen	2	
255	9151140610000	TE Schr. m. Flansch	1	
256	9161160612000	Schraubbolzen	2	
256	9165160618000	Schraubbolzen	1	
257	9004201660000	Schraube	2	
257	9004119498000	Schraubbolzen	2	
258	9004183057000	Schraubbolzen	2	
258	9418040600000	Mutter	1	
259	9165160814000	Schraubbolzen	2	
259	9004175011000	Mutter	1	

Einheit	Motor
Code	01.220
Beschreibung	Unterdruckleitung
Inspektion	1

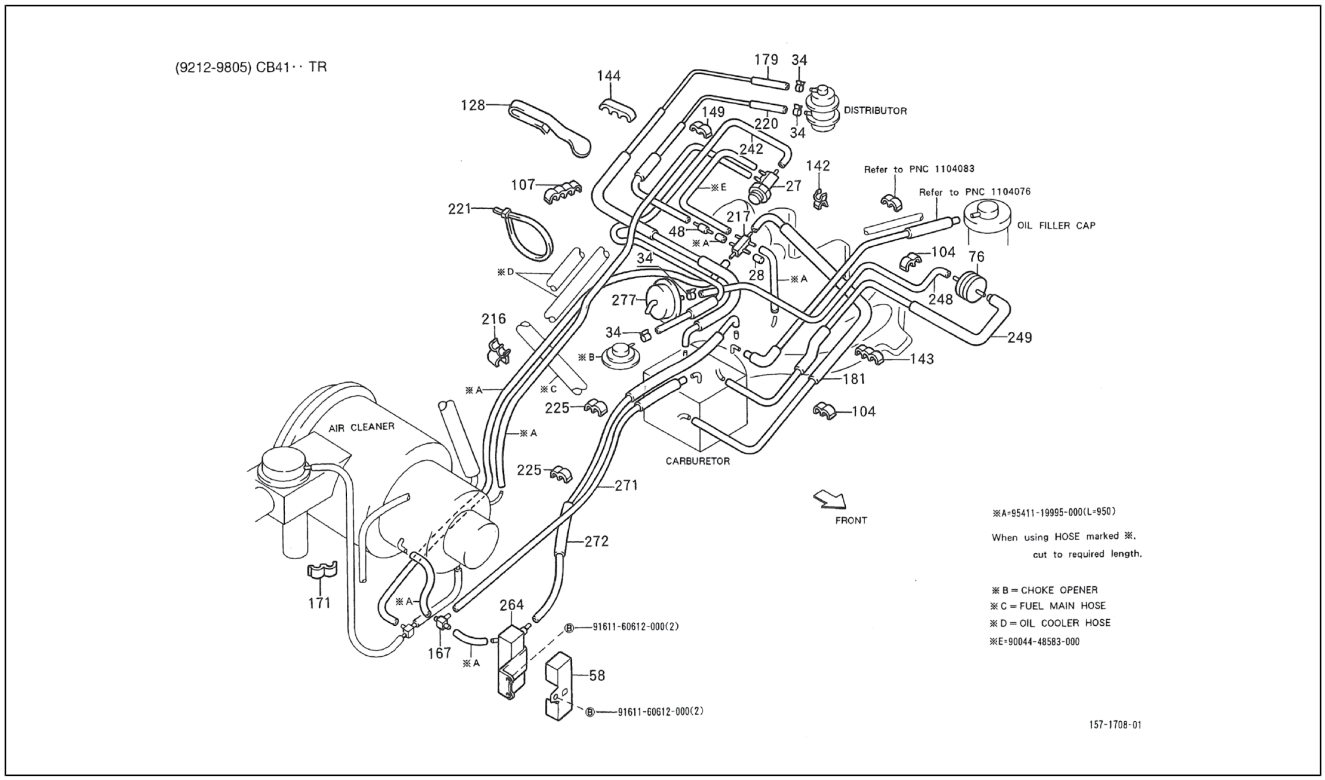

Pos.	Code	Beschreibung	Menge	Varianten
27	9004829032000	Ventil	1	**Technische Spezifikation:**CB41-Motor (1000 cm3)/CB41-Engine (1000 cc)[CB41] 2-Radantrieb/2 Wheel drive[S85]
28	9004339029000	Deckel	1	**Technische Spezifikation:**CB41-Motor (1000 cm3)/CB41-Engine (1000 cc)[CB41] 2-Radantrieb/2 Wheel drive[S85]
34	9004467122000	Schelle	2	**Technische Spezifikation:**CB41-Motor (1000 cm3)/CB41-Engine (1000 cc)[CB41] 2-Radantrieb/2 Wheel drive[S85]
48	9004824005000	Filter	1	**Technische Spezifikation:**CB41-Motor (1000 cm3)/CB41-Engine (1000 cc)[CB41] 2-Radantrieb/2 Wheel drive[S85]
58	2112987Z02000	Deckel	1	**Technische Spezifikation:**CB41-Motor (1000 cm3)/CB41-Engine (1000 cc)[CB41] 2-Radantrieb/2 Wheel drive[S85] Ladefläche/Truck type[TR]
76	9004821014000	Ventil	1	**Technische Spezifikation:**CB41-Motor (1000 cm3)/CB41-Engine (1000 cc)[CB41] 2-Radantrieb/2 Wheel drive[S85]
104	9004464108000	Schelle	2	**Technische Spezifikation:**CB41-Motor (1000 cm3)/CB41-Engine (1000 cc)[CB41] 2-Radantrieb/2 Wheel drive[S85]
107	9004464107000	Schelle	1	**Technische Spezifikation:**CB41-Motor (1000 cm3)/CB41-Engine (1000 cc)[CB41] 2-Radantrieb/2 Wheel drive[S85]
128	9004462292000	Schelle	1	**Technische Spezifikation:**CB41-Motor (1000 cm3)/CB41-Engine (1000 cc)[CB41] 2-Radantrieb/2 Wheel drive[S85]
142	9004464083000	Schelle	1	**Technische Spezifikation:**CB41-Motor (1000 cm3)/CB41-Engine (1000 cc)[CB41] 2-Radantrieb/2 Wheel drive[S85]
143	9004464110000	Schelle	1	**Technische Spezifikation:**CB41-Motor (1000 cm3)/CB41-Engine (1000 cc)[CB41] 2-Radantrieb/2 Wheel drive[S85] Ladefläche/Truck type[TR]
144	9004464050000	Schelle	1	**Technische Spezifikation:**CB41-Motor (1000 cm3)/CB41-Engine (1000 cc)[CB41] 2-Radantrieb/2 Wheel drive[S85]
149	9004464108000	Schelle	1	**Technische Spezifikation:**HCE-Motor (1300 cm3)/HCE-Engine (1300 cc)[HCE] 2-Radantrieb/2 Wheel drive[S85]
167	9004413053000	Anschluss	1	**Technische Spezifikation:**CB41-Motor (1000 cm3)/CB41-Engine (1000 cc)[CB41] 2-Radantrieb/2 Wheel drive[S85]
171	9004464002000	Schelle	1	**Technische Spezifikation:**CB41-Motor (1000 cm3)/CB41-Engine (1000 cc)[CB41] 2-Radantrieb/2 Wheel drive[S85] Ladefläche/Truck type[TR]

Einheit	Motor
Code	01.220
Beschreibung	Unterdruckleitung
Inspektion	1

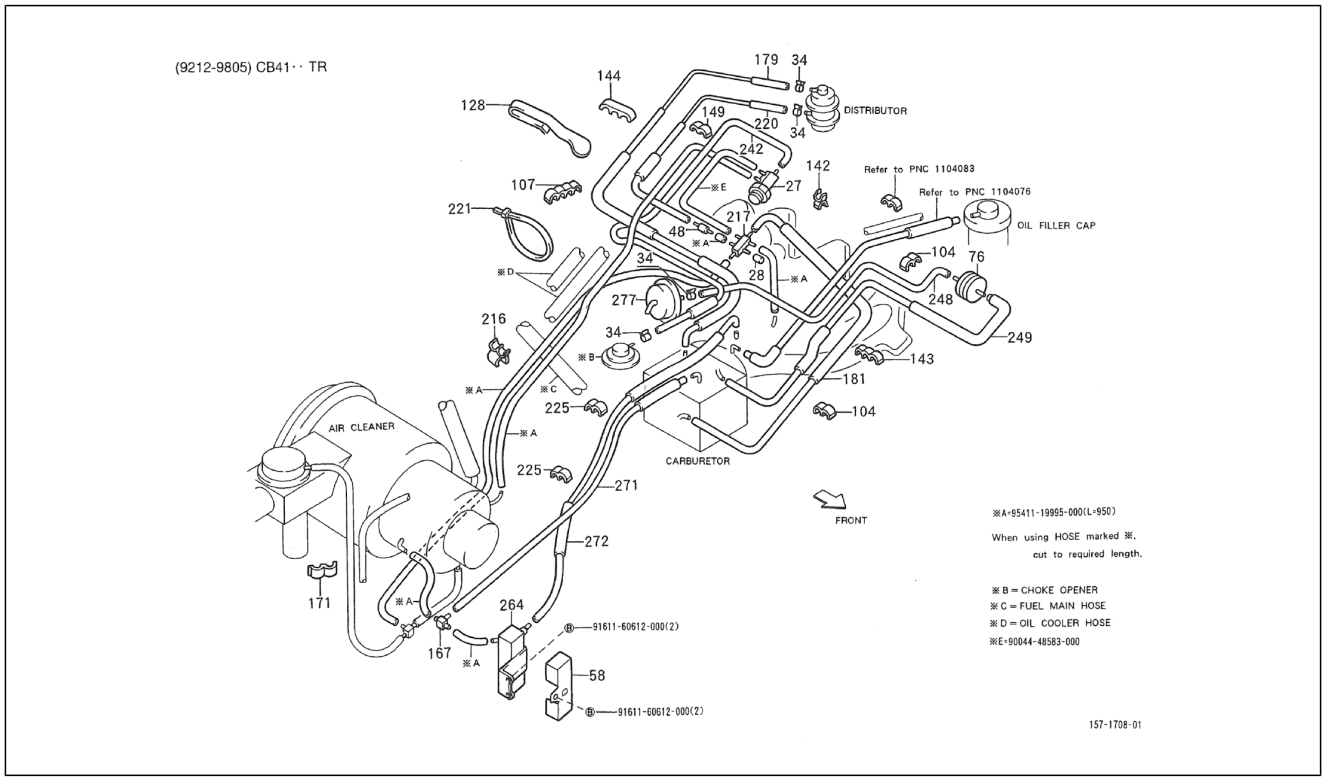

Pos.	Code	Beschreibung	Menge	Varianten
179	9004447041000	Leitung	1	**Technische Spezifikation:**CB41-Motor (1000 cm3)/CB41-Engine (1000 cc)[CB41] 2-Radantrieb/2 Wheel drive[S85]
181	9004448543000	Leitung	1	**Technische Spezifikation:**2-Radantrieb/2 Wheel drive[S85] CB41-Motor (1000 cm3)/CB41-Engine (1000 cc)[CB41]
216	9004464556000	Schelle	1	**Technische Spezifikation:**CB41-Motor (1000 cm3)/CB41-Engine (1000 cc)[CB41] 2-Radantrieb/2 Wheel drive[S85] Ladefläche/Truck type[TR]
217	9004416001000	Anschluss	1	**Technische Spezifikation:**CB41-Motor (1000 cm3)/CB41-Engine (1000 cc)[CB41] 2-Radantrieb/2 Wheel drive[S85]
220	9004447040000	Leitung	1	**Technische Spezifikation:**CB41-Motor (1000 cm3)/CB41-Engine (1000 cc)[CB41] 2-Radantrieb/2 Wheel drive[S85]
221	9004464484000	Schelle	1	**Technische Spezifikation:**CB41-Motor (1000 cm3)/CB41-Engine (1000 cc)[CB41] 2-Radantrieb/2 Wheel drive[S85]
225	9004464108000	Schelle	2	**Technische Spezifikation:**CB41-Motor (1000 cm3)/CB41-Engine (1000 cc)[CB41] 2-Radantrieb/2 Wheel drive[S85] Ladefläche/Truck type[TR]
248	9004448545000	Leitung	1	**Technische Spezifikation:**CB41-Motor (1000 cm3)/CB41-Engine (1000 cc)[CB41] 2-Radantrieb/2 Wheel drive[S85] Ladefläche/Truck type[TR]
249	9004448546000	Leitung	1	**Technische Spezifikation:**CB41-Motor (1000 cm3)/CB41-Engine (1000 cc)[CB41] 2-Radantrieb/2 Wheel drive[S85] Ladefläche/Truck type[TR]
264	2106187503000	-	1	**Technische Spezifikation:**CB41-Motor (1000 cm3)/CB41-Engine (1000 cc)[CB41] 2-Radantrieb/2 Wheel drive[S85] Ladefläche/Truck type[TR]
271	9004448537000	Leitung	1	**Technische Spezifikation:**CB41-Motor (1000 cm3)/CB41-Engine (1000 cc)[CB41] 2-Radantrieb/2 Wheel drive[S85] Ladefläche/Truck type[TR]
272	9004448538000	Leitung	1	**Technische Spezifikation:**CB41-Motor (1000 cm3)/CB41-Engine (1000 cc)[CB41] 2-Radantrieb/2 Wheel drive[S85] Ladefläche/Truck type[TR]
277	2167987717000	Vorrichtung	1	**Technische Spezifikation:**CB41-Motor (1000 cm3)/CB41-Engine (1000 cc)[CB41] 2-Radantrieb/2 Wheel drive[S85]

Einheit	Motor
Code	01.220
Beschreibung	Unterdruckleitung
Inspektion	1

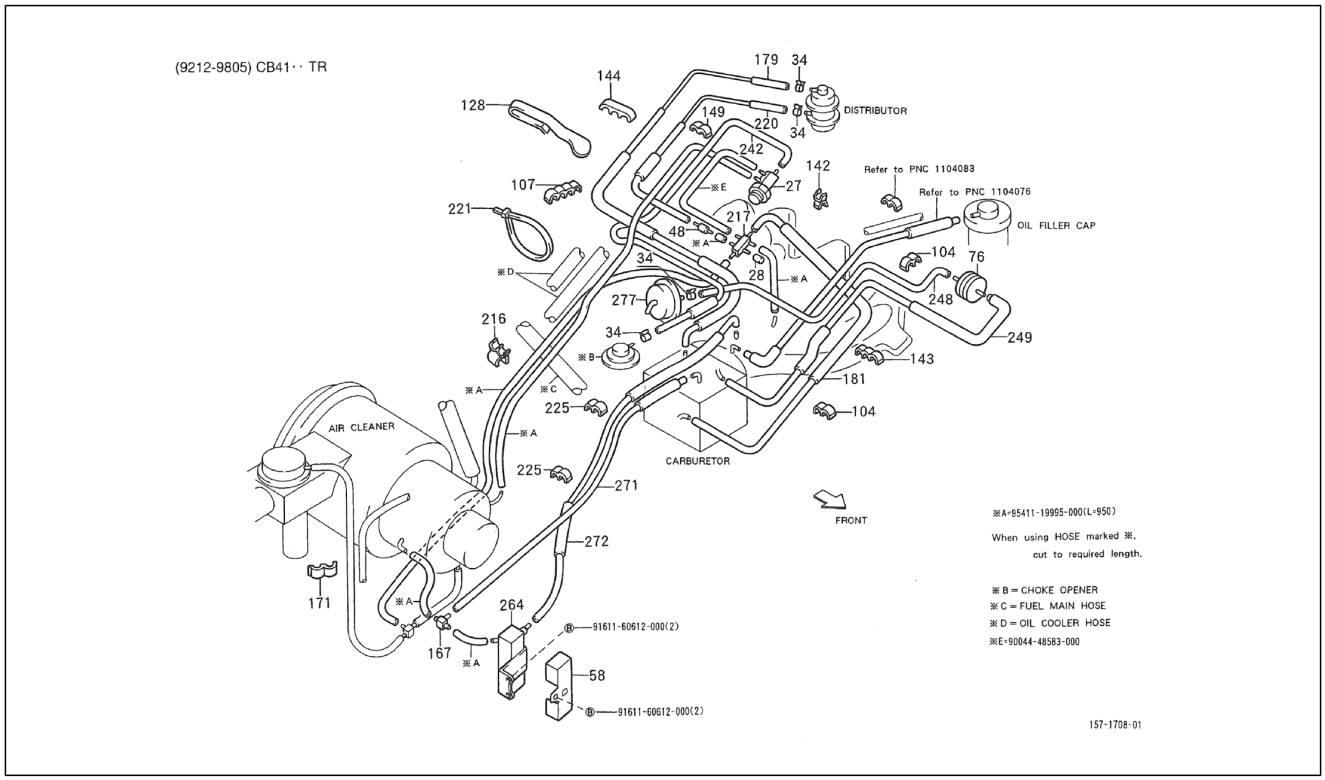

Pos.	Code	Beschreibung	Menge	Varianten
278	9541119995000	Leitung	0	
279	9004448583000	Leitung	0	
280	9161160612000	Schraubbolzen	2	

Einheit	Motor
Code	01.221
Beschreibung	Unterdruckleitung
Inspektion	1

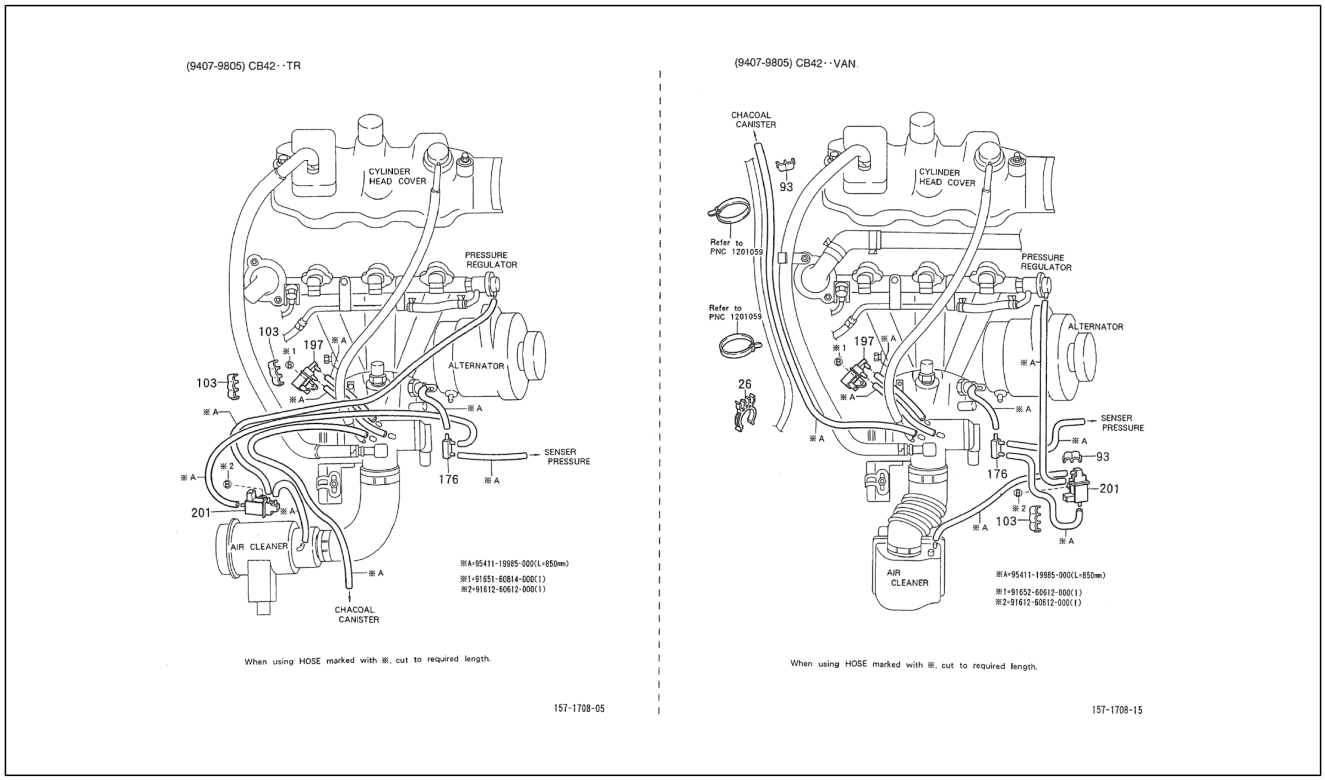

Pos.	Code	Beschreibung	Menge	Varianten
26	9004464194000	Schelle	2	**Technische Spezifikation:**CB42-Motor (1000 cm3)/CB42-Engine (1000 cc)[CB42] 2-Radantrieb/2 Wheel drive[S85] Kastenwagen/Van type[VAN]
93	9004464108000	Schelle	1	**Technische Spezifikation:**CB42-Motor (1000 cm3)/CB42-Engine (1000 cc)[CB42] 2-Radantrieb/2 Wheel drive[S85]
103	9004464601000	Schelle	2	**Technische Spezifikation:**CB42-Motor (1000 cm3)/CB42-Engine (1000 cc)[CB42] 2-Radantrieb/2 Wheel drive[S85]
176	9004413034000	Anschluss	1	**Technische Spezifikation:**CB42-Motor (1000 cm3)/CB42-Engine (1000 cc)[CB42] 2-Radantrieb/2 Wheel drive[S85]
197	1765087716000	Ventil	1	**Technische Spezifikation:**CB42-Motor (1000 cm3)/CB42-Engine (1000 cc)[CB42] 2-Radantrieb/2 Wheel drive[S85]
201	1765087711000	Ventil	1	**Technische Spezifikation:**CB42-Motor (1000 cm3)/CB42-Engine (1000 cc)[CB42] 2-Radantrieb/2 Wheel drive[S85]
202	9165160814000	Schraubbolzen	1	
203	9161260612000	Schraubbolzen	1	

Einheit	Motor
Code	01.222
Beschreibung	Unterdruckleitung
Inspektion	1

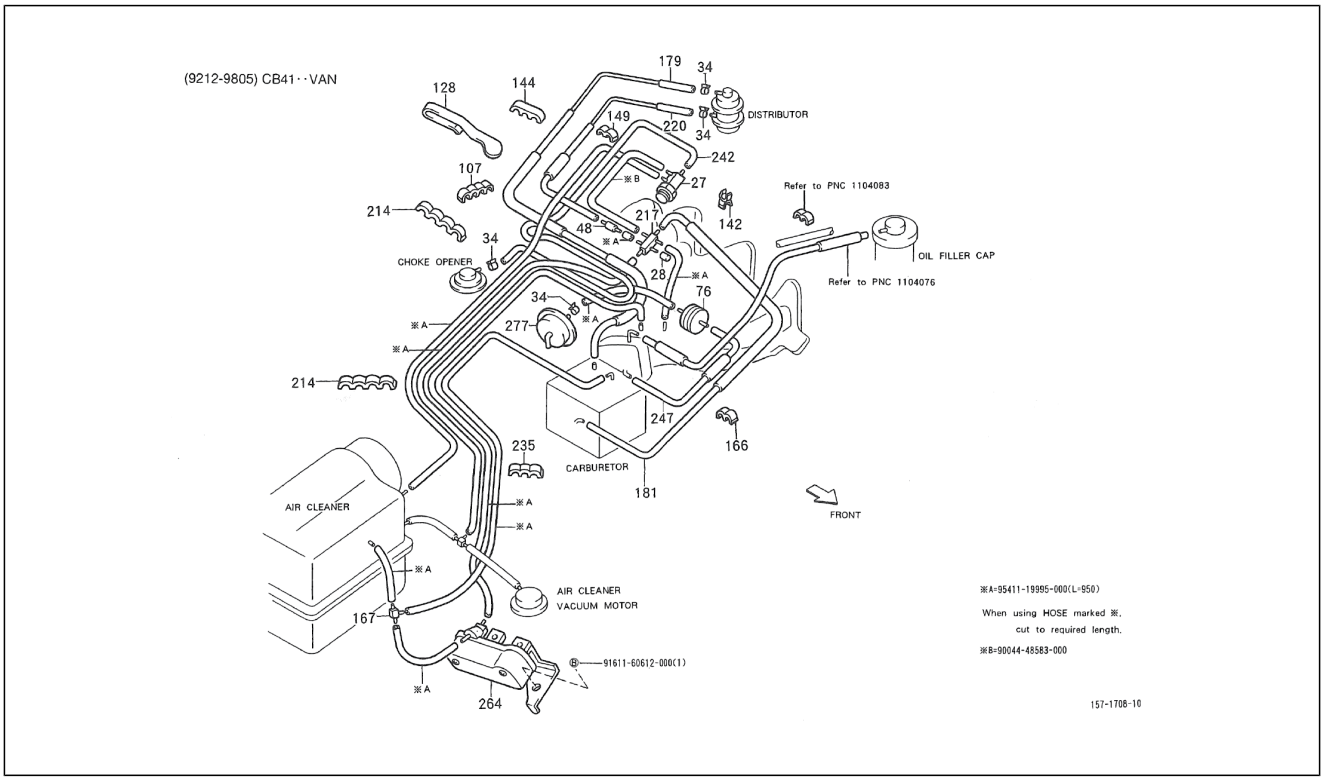

Pos.	Code	Beschreibung	Menge	Varianten
27	9004829032000	Ventil	1	**Technische Spezifikation:**CB41-Motor (1000 cm3)/CB41-Engine (1000 cc)[CB41] 2-Radantrieb/2 Wheel drive[S85]
28	9004339029000	Deckel	1	**Technische Spezifikation:**CB41-Motor (1000 cm3)/CB41-Engine (1000 cc)[CB41] 2-Radantrieb/2 Wheel drive[S85]
34	9004467122000	Schelle	2	**Technische Spezifikation:**CB41-Motor (1000 cm3)/CB41-Engine (1000 cc)[CB41] 2-Radantrieb/2 Wheel drive[S85]
48	9004824005000	Filter	1	**Technische Spezifikation:**CB41-Motor (1000 cm3)/CB41-Engine (1000 cc)[CB41] 2-Radantrieb/2 Wheel drive[S85]
76	9004821014000	Ventil	1	**Technische Spezifikation:**CB41-Motor (1000 cm3)/CB41-Engine (1000 cc)[CB41] 2-Radantrieb/2 Wheel drive[S85]
107	9004464107000	Schelle	1	**Technische Spezifikation:**CB41-Motor (1000 cm3)/CB41-Engine (1000 cc)[CB41] 2-Radantrieb/2 Wheel drive[S85]
128	9004462292000	Schelle	1	**Technische Spezifikation:**CB41-Motor (1000 cm3)/CB41-Engine (1000 cc)[CB41] 2-Radantrieb/2 Wheel drive[S85]
142	9004464083000	Schelle	1	**Technische Spezifikation:**CB41-Motor (1000 cm3)/CB41-Engine (1000 cc)[CB41] 2-Radantrieb/2 Wheel drive[S85]
144	9004464050000	Schelle	1	**Technische Spezifikation:**CB41-Motor (1000 cm3)/CB41-Engine (1000 cc)[CB41] 2-Radantrieb/2 Wheel drive[S85]
149	9004464108000	Schelle	1	**Technische Spezifikation:**HCE-Motor (1300 cm3)/HCE-Engine (1300 cc)[HCE] 2-Radantrieb/2 Wheel drive[S85]
166	9004464108000	Schelle	2	**Technische Spezifikation:**CB41-Motor (1000 cm3)/CB41-Engine (1000 cc)[CB41] 2-Radantrieb/2 Wheel drive[S85]
167	9004413053000	Anschluss	1	**Technische Spezifikation:**CB41-Motor (1000 cm3)/CB41-Engine (1000 cc)[CB41] 2-Radantrieb/2 Wheel drive[S85]
179	9004447041000	Leitung	1	**Technische Spezifikation:**CB41-Motor (1000 cm3)/CB41-Engine (1000 cc)[CB41] 2-Radantrieb/2 Wheel drive[S85]
181	9004448543000	Leitung	1	**Technische Spezifikation:**2-Radantrieb/2 Wheel drive[S85] CB41-Motor (1000 cm3)/CB41-Engine (1000 cc)[CB41]
214	9004464107000	Schelle	2	**Technische Spezifikation:**CB41-Motor (1000 cm3)/CB41-Engine (1000 cc)[CB41] 2-Radantrieb/2 Wheel drive[S85] Kastenwagen/Van type[VAN]

Einheit	Motor
Code	01.222
Beschreibung	Unterdruckleitung
Inspektion	1

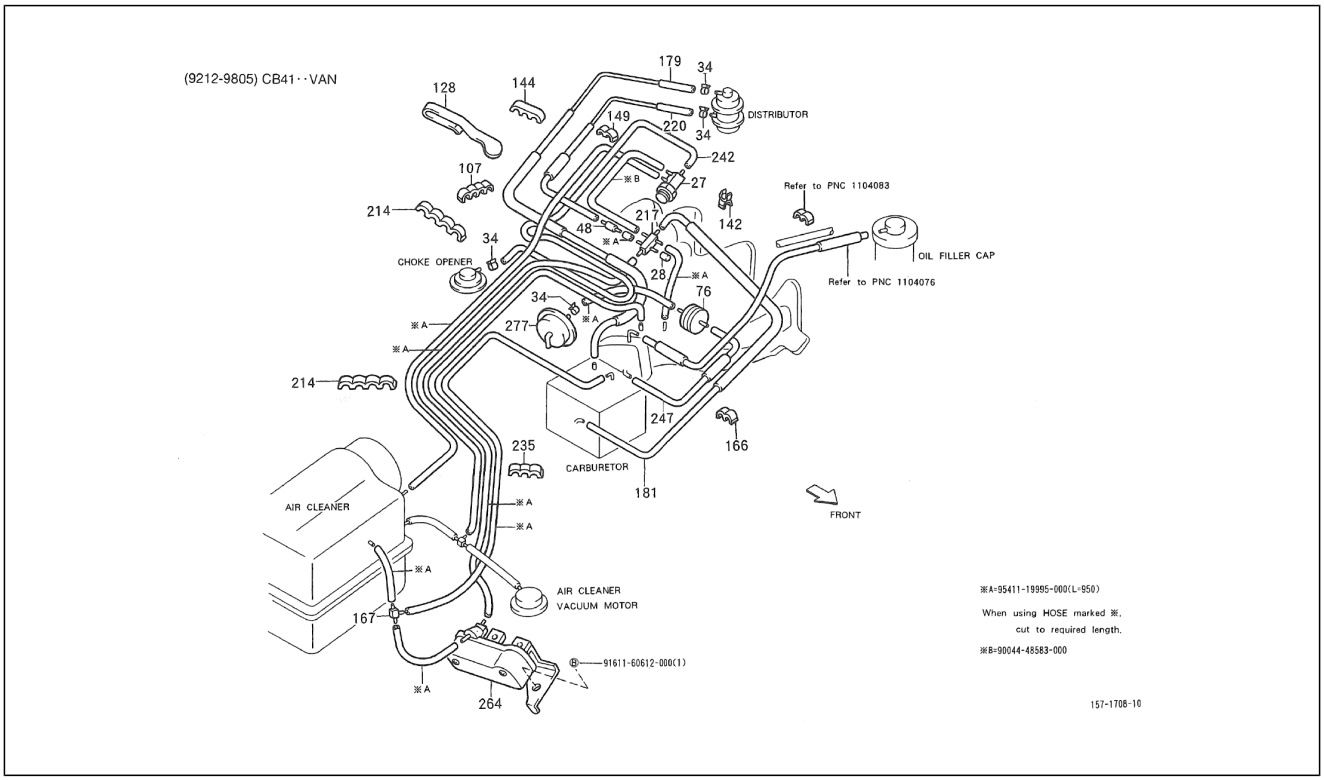

Pos.	Code	Beschreibung	Menge	Varianten
217	9004416001000	Anschluss	1	**Technische Spezifikation:**CB41-Motor (1000 cm3)/CB41-Engine (1000 cc)[CB41] 2-Radantrieb/2 Wheel drive[S85]
220	9004447040000	Leitung	1	**Technische Spezifikation:**CB41-Motor (1000 cm3)/CB41-Engine (1000 cc)[CB41] 2-Radantrieb/2 Wheel drive[S85]
235	9004464110000	Schelle	1	**Technische Spezifikation:**CB41-Motor (1000 cm3)/CB41-Engine (1000 cc)[CB41] 2-Radantrieb/2 Wheel drive[S85] Kastenwagen/Van type[VAN]
242	9004448542000	Leitung	1	**Technische Spezifikation:**CB41-Motor (1000 cm3)/CB41-Engine (1000 cc)[CB41] 2-Radantrieb/2 Wheel drive[S85]
247	9004448547000	Leitung	1	**Technische Spezifikation:**CB41-Motor (1000 cm3)/CB41-Engine (1000 cc)[CB41] 2-Radantrieb/2 Wheel drive[S85] Kastenwagen/Van type[VAN]
264	2106187504000	-	1	**Technische Spezifikation:**CB41-Motor (1000 cm3)/CB41-Engine (1000 cc)[CB41] 2-Radantrieb/2 Wheel drive[S85] Kastenwagen/Van type[VAN]
277	2167987717000	Vorrichtung	1	**Technische Spezifikation:**CB41-Motor (1000 cm3)/CB41-Engine (1000 cc)[CB41] 2-Radantrieb/2 Wheel drive[S85]
278	9161160612000	Schraubbolzen	1	
279	9004448583000	Leitung	1	
280	9541119995000	Leitung	1	

Einheit	Motor
Code	01.223
Beschreibung	Unterdruckleitung
Inspektion	1

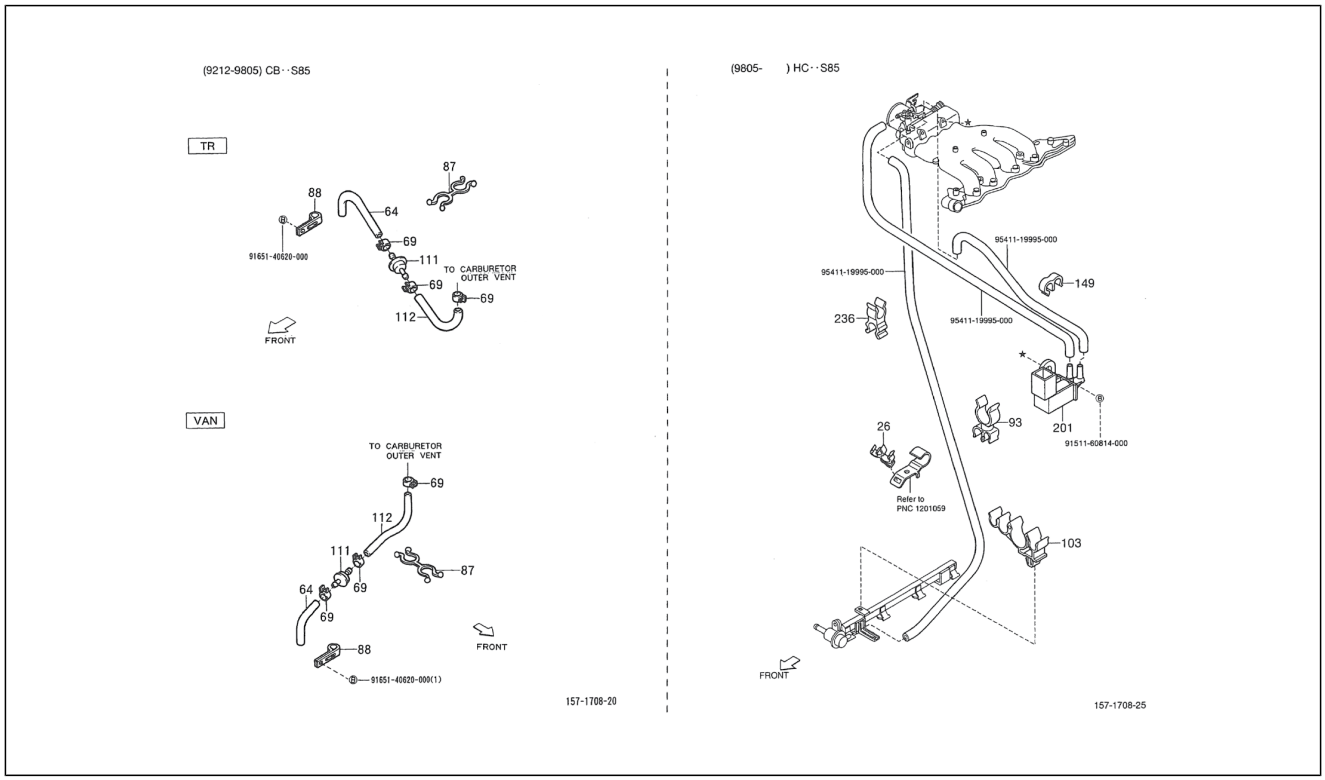

Pos.	Code	Beschreibung	Menge	Varianten
26	9004464194000	Schelle	2	**Technische Spezifikation:**CB42-Motor (1000 cm3)/CB42-Engine (1000 cc)[CB42] 2-Radantrieb/2 Wheel drive[S85] Kastenwagen/Van type[VAN]
64	9004445963000	Leitung	1	**Technische Spezifikation:**CB41-Motor (1000 cm3)/CB41-Engine (1000 cc)[CB41] 2-Radantrieb/2 Wheel drive[S85] Ladefläche/Truck type[TR]
64	9004448529000	Leitung	1	**Technische Spezifikation:**CB41-Motor (1000 cm3)/CB41-Engine (1000 cc)[CB41] 2-Radantrieb/2 Wheel drive[S85] Kastenwagen/Van type[VAN]
64	9004444002000	Leitung	1	**Technische Spezifikation:**CB41-Motor (1000 cm3)/CB41-Engine (1000 cc)[CB41] 2-Radantrieb/2 Wheel drive[S85] Ladefläche/Truck type[TR]
69	9613241300000	Schelle	3	**Technische Spezifikation:**CB41-Motor (1000 cm3)/CB41-Engine (1000 cc)[CB41] 2-Radantrieb/2 Wheel drive[S85]
87	9004464183000	Schelle	1	**Technische Spezifikation:**CB41-Motor (1000 cm3)/CB41-Engine (1000 cc)[CB41] 2-Radantrieb/2 Wheel drive[S85]
88	9004462157000	Schelle	1	**Technische Spezifikation:**CB41-Motor (1000 cm3)/CB41-Engine (1000 cc)[CB41] 2-Radantrieb/2 Wheel drive[S85] Kastenwagen/Van type[VAN]
88	9004461407000	Schelle	1	**Technische Spezifikation:**CB41-Motor (1000 cm3)/CB41-Engine (1000 cc)[CB41] 2-Radantrieb/2 Wheel drive[S85] Kastenwagen/Van type[VAN]
93	9004464108000	Schelle	1	**Technische Spezifikation:**CB42-Motor (1000 cm3)/CB42-Engine (1000 cc)[CB42] 2-Radantrieb/2 Wheel drive[S85]
103	9004464601000	Schelle	2	**Technische Spezifikation:**CB42-Motor (1000 cm3)/CB42-Engine (1000 cc)[CB42] 2-Radantrieb/2 Wheel drive[S85]
111	2138187702000	Thermostat	1	**Technische Spezifikation:**CB41-Motor (1000 cm3)/CB41-Engine (1000 cc)[CB41] 2-Radantrieb/2 Wheel drive[S85]
112	2382987501000	Leitung	1	**Technische Spezifikation:**CB41-Motor (1000 cm3)/CB41-Engine (1000 cc)[CB41] 2-Radantrieb/2 Wheel drive[S85] Ladefläche/Truck type[TR]

Einheit	Motor
Code	01.223
Beschreibung	Unterdruckleitung
Inspektion	1

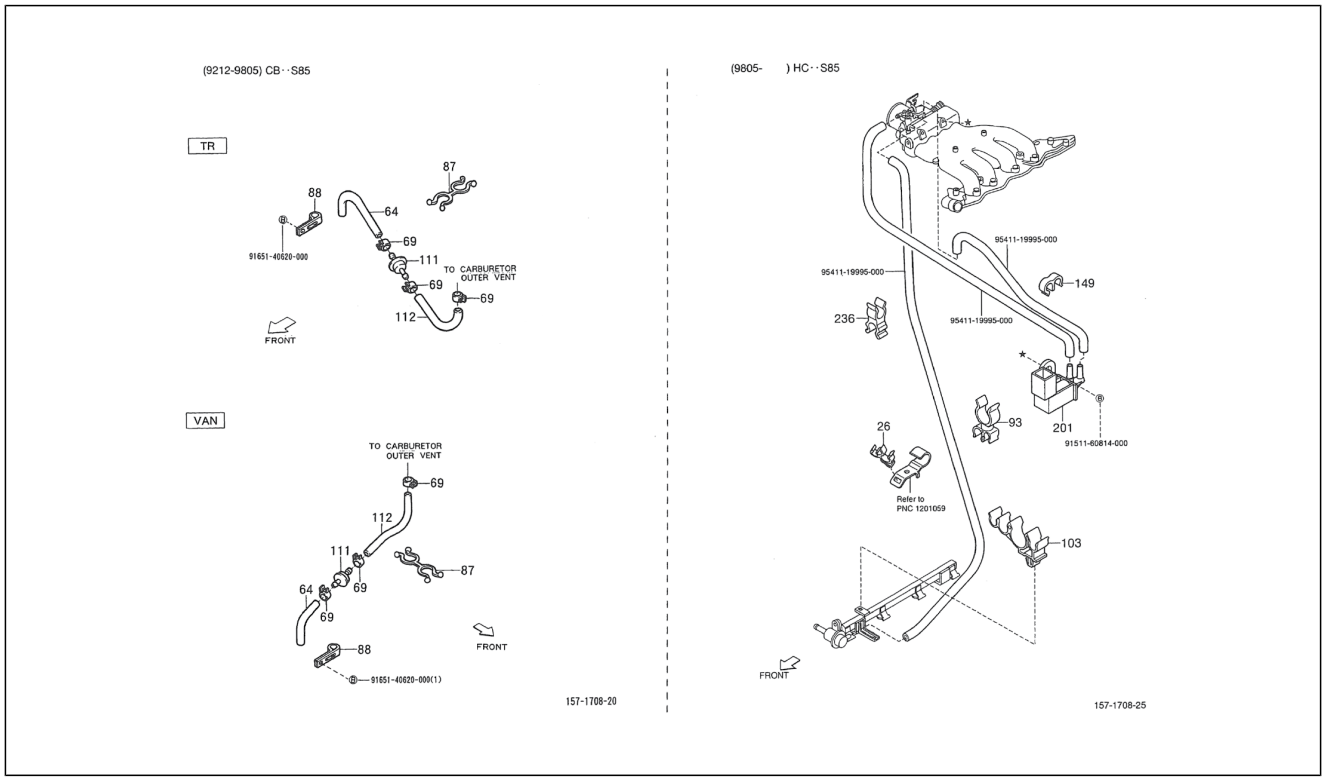

Pos.	Code	Beschreibung	Menge	Varianten
112	2382987504000	Leitung	1	**Technische Spezifikation:**CB41-Motor (1000 cm3)/CB41-Engine (1000 cc)[CB41] 2-Radantrieb/2 Wheel drive[S85] Kastenwagen/Van type[VAN]
149	9004464108000	Schelle	1	**Technische Spezifikation:**CB41-Motor (1000 cm3)/CB41-Engine (1000 cc)[CB41] 2-Radantrieb/2 Wheel drive[S85] HCE-Motor (1300 cm3)/HCE-Engine (1300 cc)[HCE]
149	9004464108000	Schelle	1	**Technische Spezifikation:**HCE-Motor (1300 cm3)/HCE-Engine (1300 cc)[HCE] 2-Radantrieb/2 Wheel drive[S85]
201	1765087711000	Ventil	1	**Technische Spezifikation:**CB42-Motor (1000 cm3)/CB42-Engine (1000 cc)[CB42] 2-Radantrieb/2 Wheel drive[S85]
201	1765087519000	Ventil	1	**Technische Spezifikation:**HCE-Motor (1300 cm3)/HCE-Engine (1300 cc)[HCE] 2-Radantrieb/2 Wheel drive[S85]
236	9004464644000	Schelle	1	**Technische Spezifikation:**HCE-Motor (1300 cm3)/HCE-Engine (1300 cc)[HCE] 2-Radantrieb/2 Wheel drive[S85]
237	9541119995000	Leitung	1	
238	9151160814000	Schraubbolzen	1	

Einheit	Motor
Code	01.224
Beschreibung	Unterdruckleitung
Inspektion	1

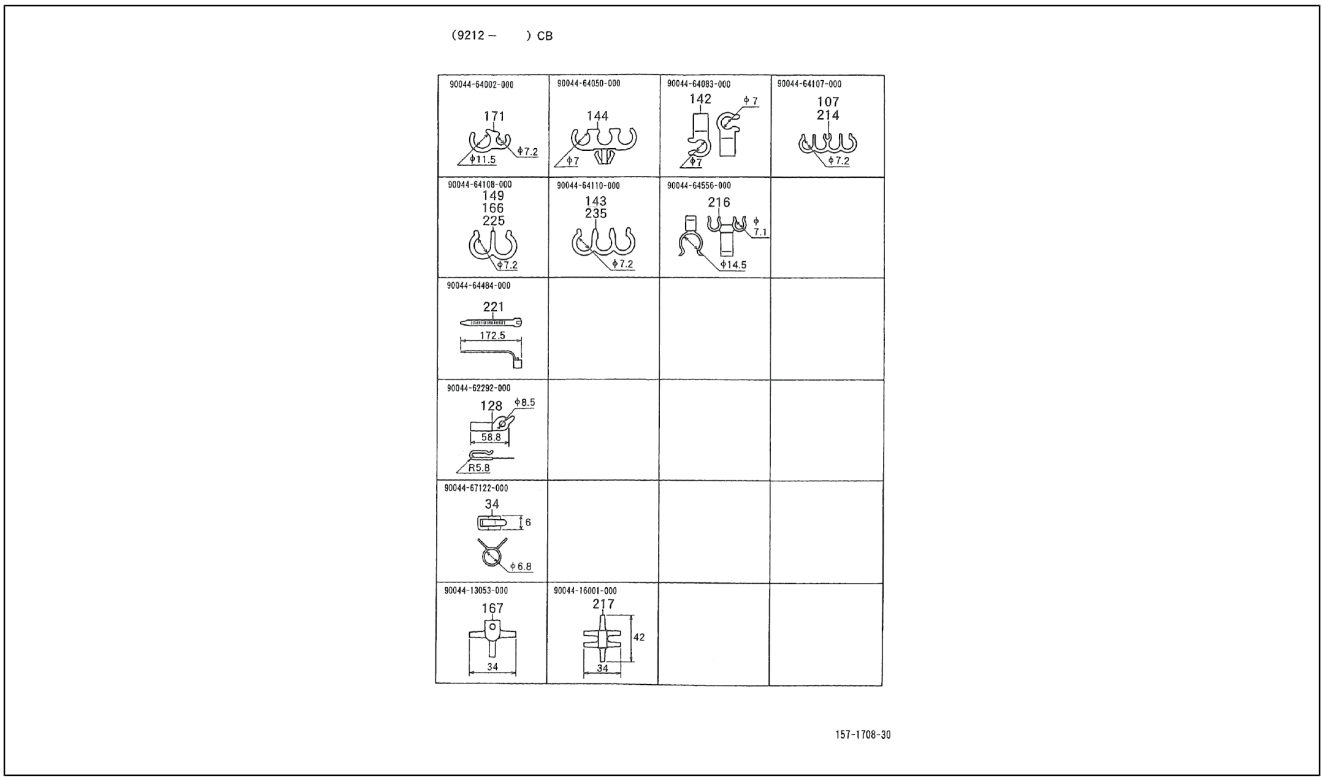

Pos.	Code	Beschreibung	Menge	Varianten
34	9004467122000	Schelle	2	**Technische Spezifikation:**CB41-Motor (1000 cm3)/CB41-Engine (1000 cc)[CB41] 2-Radantrieb/2 Wheel drive[S85]
107	9004464107000	Schelle	1	**Technische Spezifikation:**CB41-Motor (1000 cm3)/CB41-Engine (1000 cc)[CB41] 2-Radantrieb/2 Wheel drive[S85]
128	9004462292000	Schelle	1	**Technische Spezifikation:**CB41-Motor (1000 cm3)/CB41-Engine (1000 cc)[CB41] 2-Radantrieb/2 Wheel drive[S85]
142	9004464083000	Schelle	1	**Technische Spezifikation:**CB41-Motor (1000 cm3)/CB41-Engine (1000 cc)[CB41] 2-Radantrieb/2 Wheel drive[S85]
143	9004464110000	Schelle	1	**Technische Spezifikation:**CB41-Motor (1000 cm3)/CB41-Engine (1000 cc)[CB41] 2-Radantrieb/2 Wheel drive[S85] Ladefläche/Truck type[TR]
144	9004464050000	Schelle	1	**Technische Spezifikation:**CB41-Motor (1000 cm3)/CB41-Engine (1000 cc)[CB41] 2-Radantrieb/2 Wheel drive[S85]
149	9004464108000	Schelle	1	**Technische Spezifikation:**HCE-Motor (1300 cm3)/HCE-Engine (1300 cc)[HCE] 2-Radantrieb/2 Wheel drive[S85]
166	9004464108000	Schelle	2	**Technische Spezifikation:**CB41-Motor (1000 cm3)/CB41-Engine (1000 cc)[CB41] 2-Radantrieb/2 Wheel drive[S85]
167	9004413053000	Anschluss	1	**Technische Spezifikation:**CB41-Motor (1000 cm3)/CB41-Engine (1000 cc)[CB41] 2-Radantrieb/2 Wheel drive[S85]
171	9004464002000	Schelle	1	**Technische Spezifikation:**CB41-Motor (1000 cm3)/CB41-Engine (1000 cc)[CB41] 2-Radantrieb/2 Wheel drive[S85] Ladefläche/Truck type[TR]
214	9004464107000	Schelle	2	**Technische Spezifikation:**CB41-Motor (1000 cm3)/CB41-Engine (1000 cc)[CB41] 2-Radantrieb/2 Wheel drive[S85] Kastenwagen/Van type[VAN]
216	9004464556000	Schelle	1	**Technische Spezifikation:**CB41-Motor (1000 cm3)/CB41-Engine (1000 cc)[CB41] 2-Radantrieb/2 Wheel drive[S85] Kastenwagen/Van type[VAN]
217	9004416001000	Anschluss	1	**Technische Spezifikation:**CB41-Motor (1000 cm3)/CB41-Engine (1000 cc)[CB41] 2-Radantrieb/2 Wheel drive[S85]
221	9004464484000	Schelle	1	**Technische Spezifikation:**CB41-Motor (1000 cm3)/CB41-Engine (1000 cc)[CB41] 2-Radantrieb/2 Wheel drive[S85]

Einheit	Motor
Code	01.224
Beschreibung	Unterdruckleitung
Inspektion	1

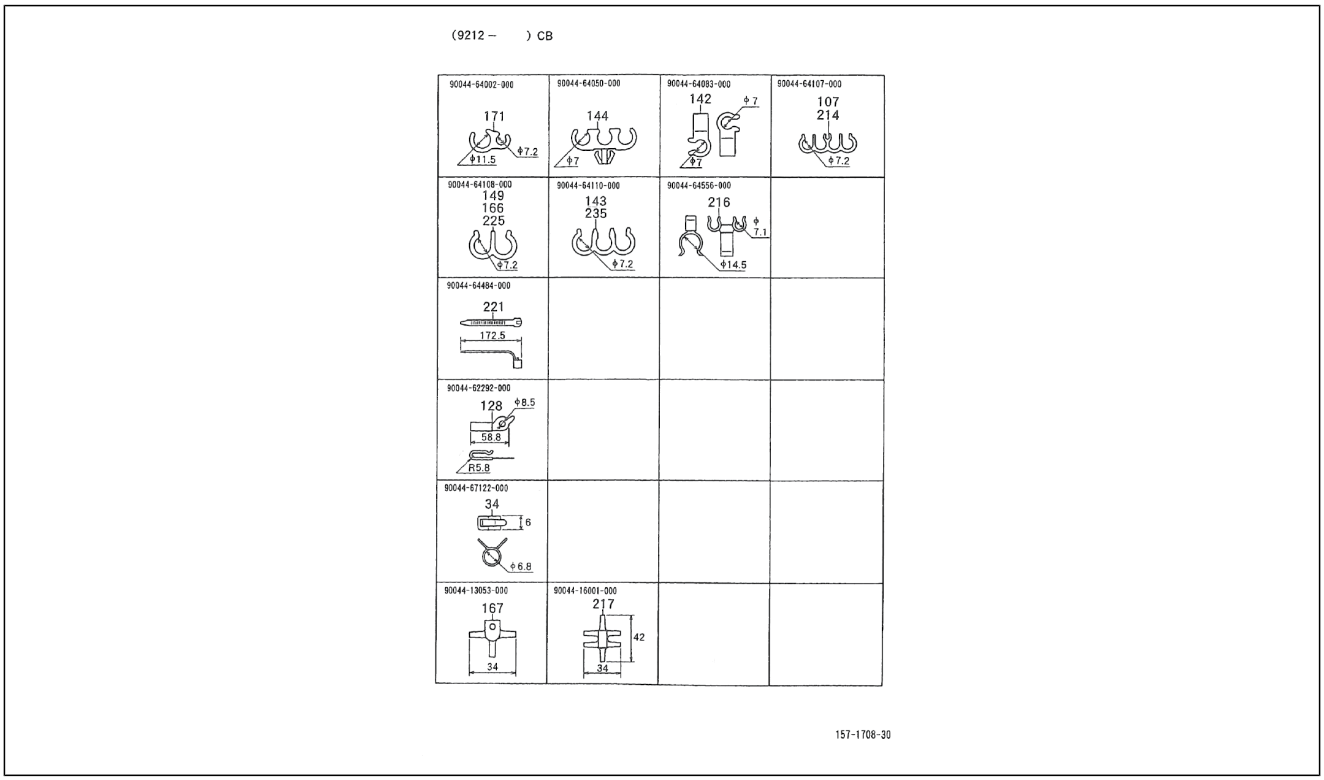

Pos.	Code	Beschreibung	Menge	Varianten
225	9004464108000	Schelle	2	**Technische Spezifikation:**CB41-Motor (1000 cm3)/CB41-Engine (1000 cc)[CB41] 2-Radantrieb/2 Wheel drive[S85] Ladefläche/Truck type[TR]
235	9004464110000	Schelle	1	**Technische Spezifikation:**CB41-Motor (1000 cm3)/CB41-Engine (1000 cc)[CB41] 2-Radantrieb/2 Wheel drive[S85] Kastenwagen/Van type[VAN]
236	9004464002000	Schelle	1	
237	9004464050000	Schelle	1	
238	9004464083000	Schelle	1	
239	9004464107000	Schelle	1	
240	9004464108000	Schelle	1	
241	9004464110000	Schelle	1	
242	9004464556000	Schelle	1	
242	9004448542000	Leitung	1	**Technische Spezifikation:**CB41-Motor (1000 cm3)/CB41-Engine (1000 cc)[CB41] 2-Radantrieb/2 Wheel drive[S85]
243	9004464484000	Schelle	1	
244	9004462292000	Schelle	1	
245	9004467122000	Schelle	1	
246	9004413053000	Anschluss	1	
247	9004448547000	Leitung	1	**Technische Spezifikation:**CB41-Motor (1000 cm3)/CB41-Engine (1000 cc)[CB41] 2-Radantrieb/2 Wheel drive[S85] Kastenwagen/Van type[VAN]
247	9004416001000	Anschluss	1	

Einheit	Motor
Code	01.230
Beschreibung	Zündspule - Zündkerze
Inspektion	1

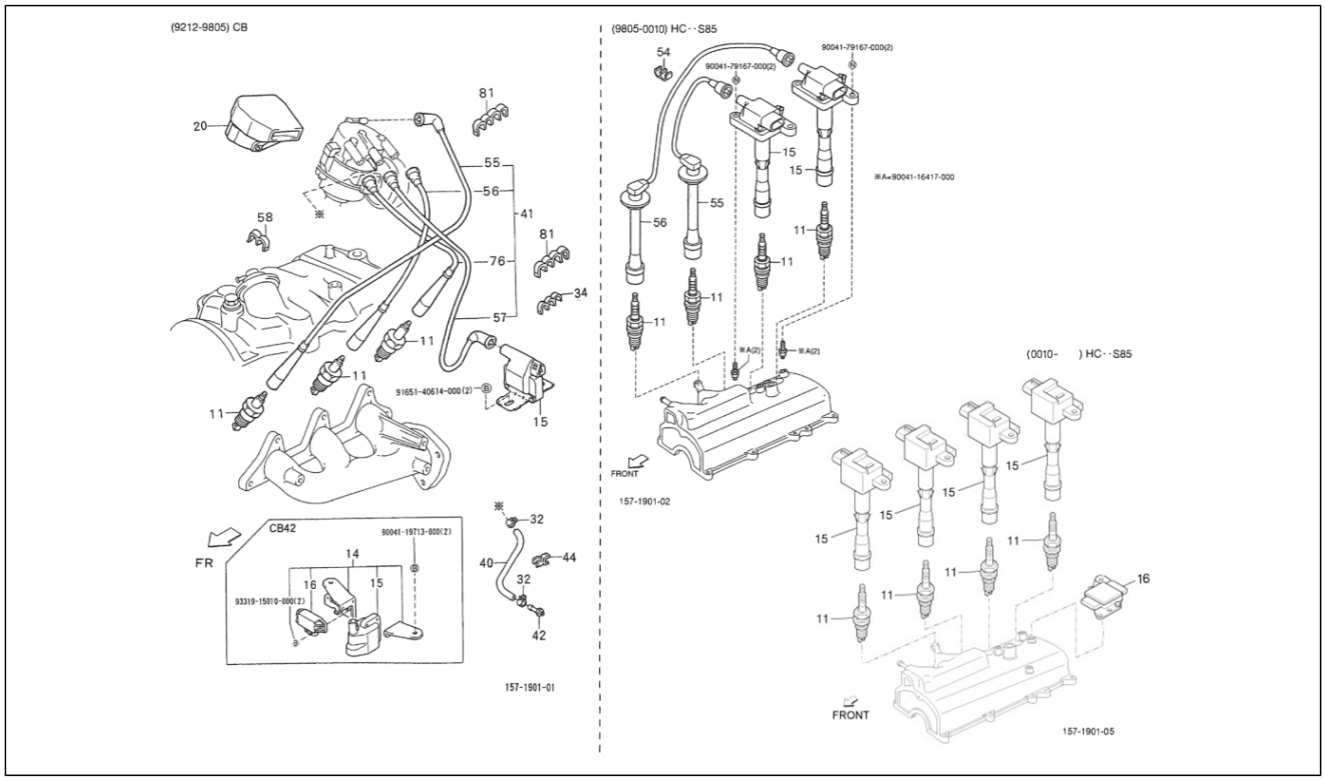

Pos.	Code	Beschreibung	Menge	Varianten
11	9004851054000	Zündkerze	3	**Technische Spezifikation:**CB41, CB42[CB] 2-Radantrieb/2 Wheel drive[S85]
11	9004851137000	Zündkerze	4	**Technische Spezifikation:**HCE-Motor (1300 cm3)/HCE-Engine (1300 cc)[HCE] 2-Radantrieb/2 Wheel drive[S85]
11	9004851135000	Zündkerze	3	**Technische Spezifikation:**CB41, CB42[CB] 2-Radantrieb/2 Wheel drive[S85]
11	9004851136000	Zündkerze	4	**Technische Spezifikation:**HCE-Motor (1300 cm3)/HCE-Engine (1300 cc)[HCE] 2-Radantrieb/2 Wheel drive[S85]
14	1907087501000	Zündspule	1	**Technische Spezifikation:**CB42-Motor (1000 cm3)/CB42-Engine (1000 cc)[CB42] 2-Radantrieb/2 Wheel drive[S85]
15	9004852104000	Zündspule	1	**Technische Spezifikation:**CB42-Motor (1000 cm3)/CB42-Engine (1000 cc)[CB42] 2-Radantrieb/2 Wheel drive[S85]
15	1950087101000	Zündspule	2	**Technische Spezifikation:**HCE-Motor (1300 cm3)/HCE-Engine (1300 cc)[HCE] 2-Radantrieb/2 Wheel drive[S85]
15	1950087102000	Zündspule	4	**Technische Spezifikation:**HCE-Motor (1300 cm3)/HCE-Engine (1300 cc)[HCE] 2-Radantrieb/2 Wheel drive[S85]
15	9004852084000	Zündspule	1	**Technische Spezifikation:**CB41-Motor (1000 cm3)/CB41-Engine (1000 cc)[CB41] 2-Radantrieb/2 Wheel drive[S85]
16	1920087101000	Zündgruppe	1	**Technische Spezifikation:**HCE-Motor (1300 cm3)/HCE-Engine (1300 cc)[HCE] 2-Radantrieb/2 Wheel drive[S85]
16	1920087702000	Zündgruppe	1	**Technische Spezifikation:**CB42-Motor (1000 cm3)/CB42-Engine (1000 cc)[CB42] 2-Radantrieb/2 Wheel drive[S85]
20	1911487503000	Deckel	1	**Technische Spezifikation:**CB41-Motor (1000 cm3)/CB41-Engine (1000 cc)[CB41] 2-Radantrieb/2 Wheel drive[S85] Ladefläche/Truck type[TR]
32	9004467195000	Klammer	2	**Technische Spezifikation:**CB41-Motor (1000 cm3)/CB41-Engine (1000 cc)[CB41] 2-Radantrieb/2 Wheel drive[S85]
34	9004464601000	Schelle	1	**Technische Spezifikation:**CB41, CB42[CB] 2-Radantrieb/2 Wheel drive[S85]
40	9004448528000	Leitung	1	**Technische Spezifikation:**CB41-Motor (1000 cm3)/CB41-Engine (1000 cc)[CB41] 2-Radantrieb/2 Wheel drive[S85] Ladefläche/Truck type[TR]

Einheit	Motor
Code	01.230
Beschreibung	Zündspule - Zündkerze
Inspektion	1

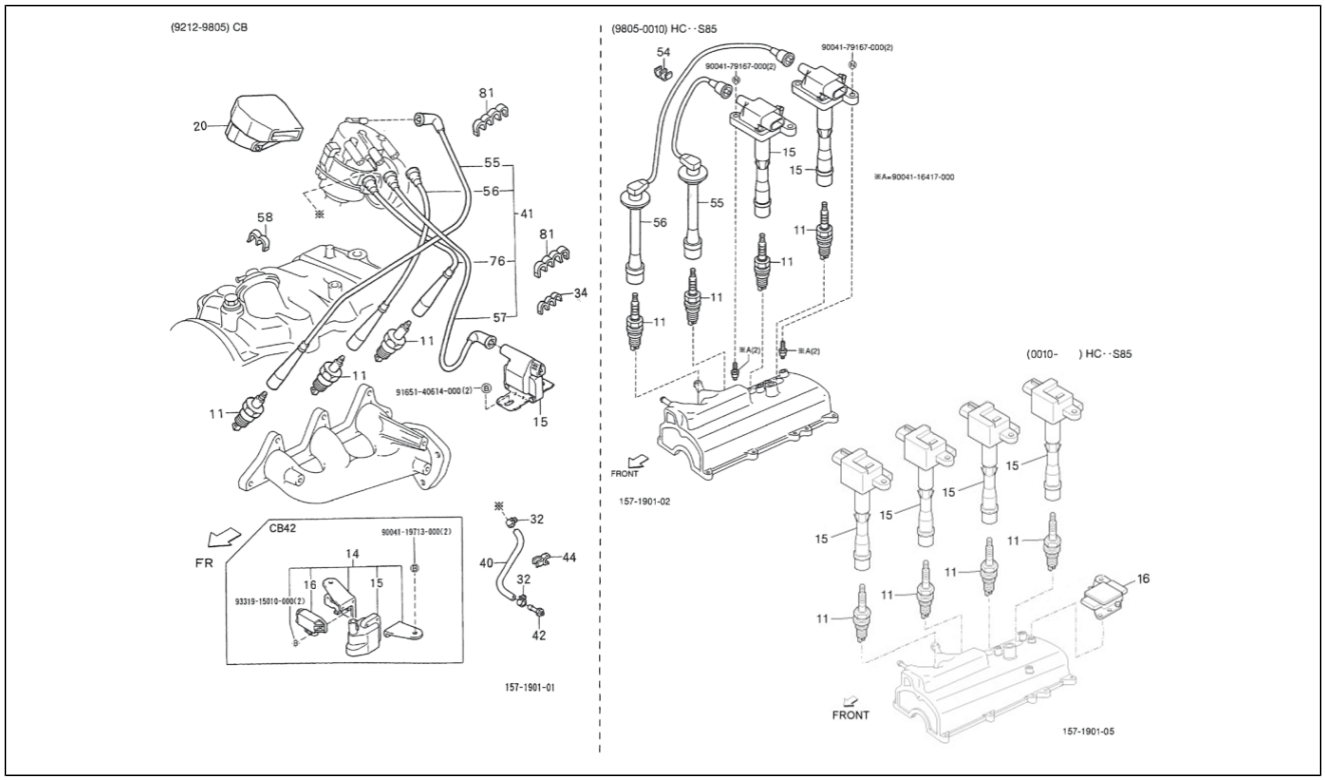

Pos.	Code	Beschreibung	Menge	Varianten
40	9004448527000	Leitung	1	**Technische Spezifikation:**CB41-Motor (1000 cm3)/CB41-Engine (1000 cc)[CB41] 2-Radantrieb/2 Wheel drive[S85] Ladefläche/Truck type[TR]
41	1990187D88000	Kabelbaum	1	**Technische Spezifikation:**CB42-Motor (1000 cm3)/CB42-Engine (1000 cc)[CB42] 2-Radantrieb/2 Wheel drive[S85] Kastenwagen/Van type[VAN]
41	1990187788000	Kabelbaum	1	**Technische Spezifikation:**CB41-Motor (1000 cm3)/CB41-Engine (1000 cc)[CB41] 2-Radantrieb/2 Wheel drive[S85] Kastenwagen/Van type[VAN]
41	1990187787000	Kabelbaum	1	**Technische Spezifikation:**CB41-Motor (1000 cm3)/CB41-Engine (1000 cc)[CB41] 2-Radantrieb/2 Wheel drive[S85] Ladefläche/Truck type[TR]
41	1990187790000	Kabelgruppe	1	**Technische Spezifikation:**CB42-Motor (1000 cm3)/CB42-Engine (1000 cc)[CB42] 2-Radantrieb/2 Wheel drive[S85] Ladefläche/Truck type[TR]
42	9004412045000	Anschluss	1	**Technische Spezifikation:**CB41-Motor (1000 cm3)/CB41-Engine (1000 cc)[CB41] 2-Radantrieb/2 Wheel drive[S85]
44	9004464552000	Schelle	1	**Technische Spezifikation:**CB41-Motor (1000 cm3)/CB41-Engine (1000 cc)[CB41] 2-Radantrieb/2 Wheel drive[S85]
54	9004464350000	Schelle	1	**Technische Spezifikation:**HCE-Motor (1300 cm3)/HCE-Engine (1300 cc)[HCE] 2-Radantrieb/2 Wheel drive[S85]
55	9004858211000	Zündspulekabelbaum	1	**Technische Spezifikation:**CB41-Motor (1000 cm3)/CB41-Engine (1000 cc)[CB41] 2-Radantrieb/2 Wheel drive[S85]
55	9004858289000	Zündspulekabelbaum	1	**Technische Spezifikation:**HCE-Motor (1300 cm3)/HCE-Engine (1300 cc)[HCE] 2-Radantrieb/2 Wheel drive[S85]
56	9004858212000	Zündspulekabelbaum	1	**Technische Spezifikation:**CB41-Motor (1000 cm3)/CB41-Engine (1000 cc)[CB41] 2-Radantrieb/2 Wheel drive[S85]
56	9004858290000	Zündspulekabelbaum	1	**Technische Spezifikation:**HCE-Motor (1300 cm3)/HCE-Engine (1300 cc)[HCE] 2-Radantrieb/2 Wheel drive[S85]
57	9004856130000	Zuendkabel	1	**Technische Spezifikation:**CB42-Motor (1000 cm3)/CB42-Engine (1000 cc)[CB42] 2-Radantrieb/2 Wheel drive[S85] Kastenwagen/Van type[VAN]

Einheit	Motor
Code	01.230
Beschreibung	Zündspule - Zündkerze
Inspektion	1

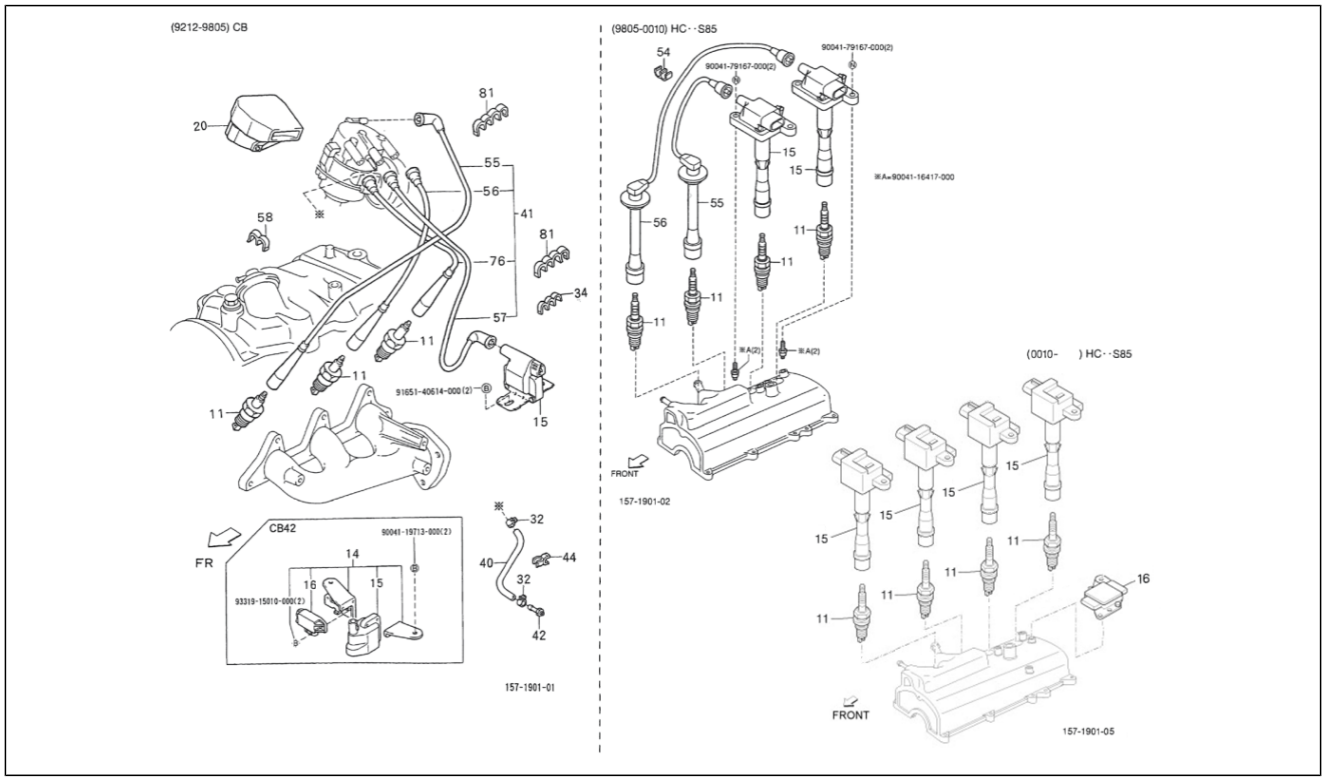

Pos.	Code	Beschreibung	Menge	Varianten
57	9004856121000	Zuendkabel	1	**Technische Spezifikation:**CB41-Motor (1000 cm3)/CB41-Engine (1000 cc)[CB41] 2-Radantrieb/2 Wheel drive[S85] Kastenwagen/Van type[VAN]
57	9004856122000	Zuendkabel	1	**Technische Spezifikation:**CB41-Motor (1000 cm3)/CB41-Engine (1000 cc)[CB41] 2-Radantrieb/2 Wheel drive[S85] Ladefläche/Truck type[TR]
57	9004856129000	Zuendkabel	1	**Technische Spezifikation:**CB42-Motor (1000 cm3)/CB42-Engine (1000 cc)[CB42] 2-Radantrieb/2 Wheel drive[S85] Ladefläche/Truck type[TR]
58	9004464108000	Schelle	1	**Technische Spezifikation:**CB41-Motor (1000 cm3)/CB41-Engine (1000 cc)[CB41] 2-Radantrieb/2 Wheel drive[S85] Kastenwagen/Van type[VAN]
76	9004858213000	Zuendkabel	1	**Technische Spezifikation:**CB41-Motor (1000 cm3)/CB41-Engine (1000 cc)[CB41] 2-Radantrieb/2 Wheel drive[S85]
81	9004464602000	Schelle	2	**Technische Spezifikation:**CB41-Motor (1000 cm3)/CB41-Engine (1000 cc)[CB41] 2-Radantrieb/2 Wheel drive[S85]
82	9165140614000	Schraubbolzen	2	
83	9004119713000	Schraube + Scheibe	2	
84	9331915010000	Schraube	2	
85	9004179167000	Mutter	4	
86	9004116417000	Schraubbolzen	2	

Einheit	Motor
Code	01.240
Beschreibung	Zündverteiler
Inspektion	1

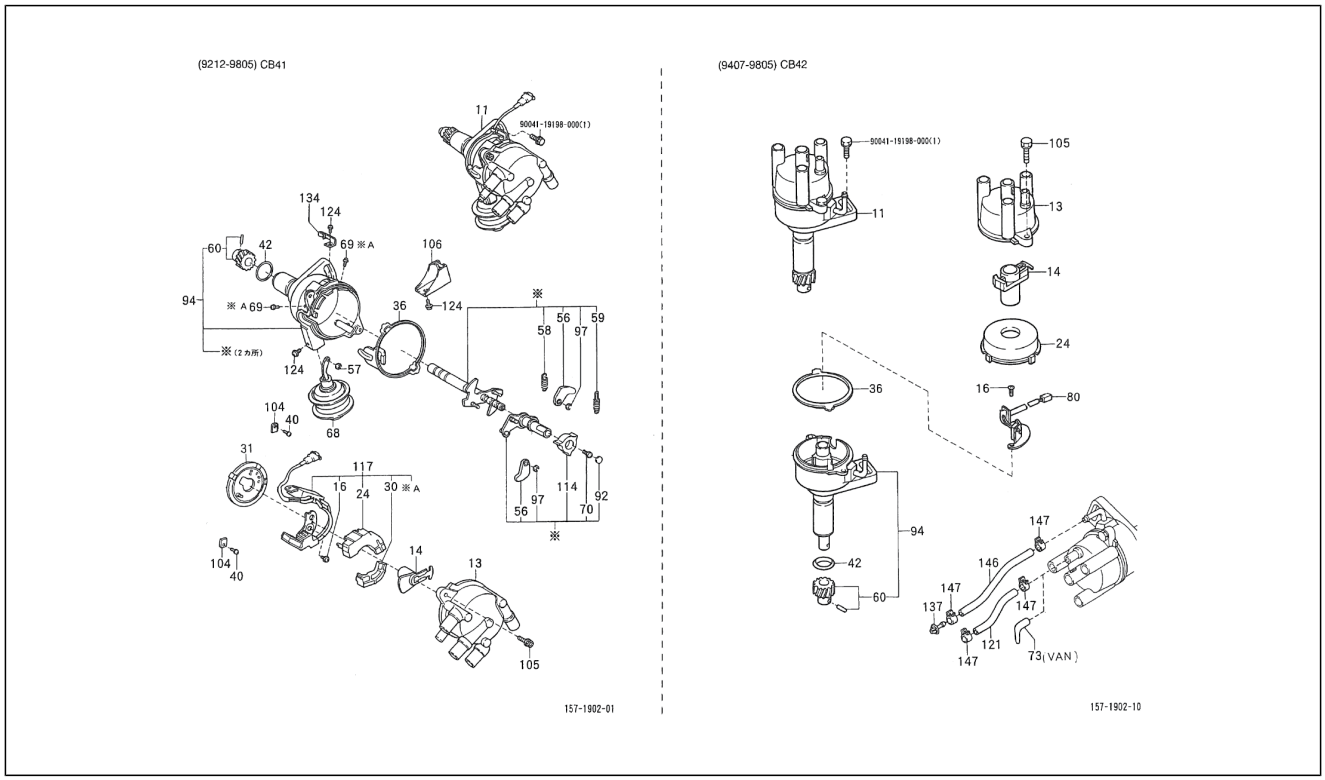

Pos.	Code	Beschreibung	Menge	Varianten
11	1910087745000	Zündverteiler	1	**Technische Spezifikation:**CB42-Motor (1000 cm3)/CB42-Engine (1000 cc)[CB42] 2-Radantrieb/2 Wheel drive[S85]
11	1906087703000	Zündverteiler	1	**Technische Spezifikation:**CB41-Motor (1000 cm3)/CB41-Engine (1000 cc)[CB41] 2-Radantrieb/2 Wheel drive[S85]
13	1910187711000	Deckel	1	**Technische Spezifikation:**CB42-Motor (1000 cm3)/CB42-Engine (1000 cc)[CB42] 2-Radantrieb/2 Wheel drive[S85]
13	1910187503000	Deckel	1	**Technische Spezifikation:**CB41-Motor (1000 cm3)/CB41-Engine (1000 cc)[CB41] 2-Radantrieb/2 Wheel drive[S85]
14	1910287708000	Rotor	1	**Technische Spezifikation:**CB42-Motor (1000 cm3)/CB42-Engine (1000 cc)[CB42] 2-Radantrieb/2 Wheel drive[S85]
14	1910287704000	Rotor	1	**Technische Spezifikation:**CB41-Motor (1000 cm3)/CB41-Engine (1000 cc)[CB41] 2-Radantrieb/2 Wheel drive[S85]
16	1919187206000	Schraube	1	**Technische Spezifikation:**CB42-Motor (1000 cm3)/CB42-Engine (1000 cc)[CB42] 2-Radantrieb/2 Wheel drive[S85]
16	1919187201000	Schraube	1	**Technische Spezifikation:**CB41-Motor (1000 cm3)/CB41-Engine (1000 cc)[CB41] 2-Radantrieb/2 Wheel drive[S85]
24	1911487503000	Deckel	1	**Technische Spezifikation:**CB41-Motor (1000 cm3)/CB41-Engine (1000 cc)[CB41] 2-Radantrieb/2 Wheel drive[S85] Ladefläche/Truck type[TR]
24	1912187211000	Deckel	1	**Technische Spezifikation:**CB42-Motor (1000 cm3)/CB42-Engine (1000 cc)[CB42] 2-Radantrieb/2 Wheel drive[S85]
30	1912187702000	Deckel	1	**Technische Spezifikation:**CB41-Motor (1000 cm3)/CB41-Engine (1000 cc)[CB41] 2-Radantrieb/2 Wheel drive[S85]
31	1912287703000	Platte	1	**Technische Spezifikation:**CB41-Motor (1000 cm3)/CB41-Engine (1000 cc)[CB41] 2-Radantrieb/2 Wheel drive[S85]
36	1912787204000	Dichtung	1	**Technische Spezifikation:**CB41-Motor (1000 cm3)/CB41-Engine (1000 cc)[CB41] 2-Radantrieb/2 Wheel drive[S85]
40	1919187104000	Schraube	2	**Technische Spezifikation:**CB41-Motor (1000 cm3)/CB41-Engine (1000 cc)[CB41] 2-Radantrieb/2 Wheel drive[S85]
42	1919487202000	O-Ring	1	**Technische Spezifikation:**CB41, CB42[CB] 2-Radantrieb/2 Wheel drive[S85]

Einheit	Motor
Code	01.240
Beschreibung	Zündverteiler
Inspektion	1

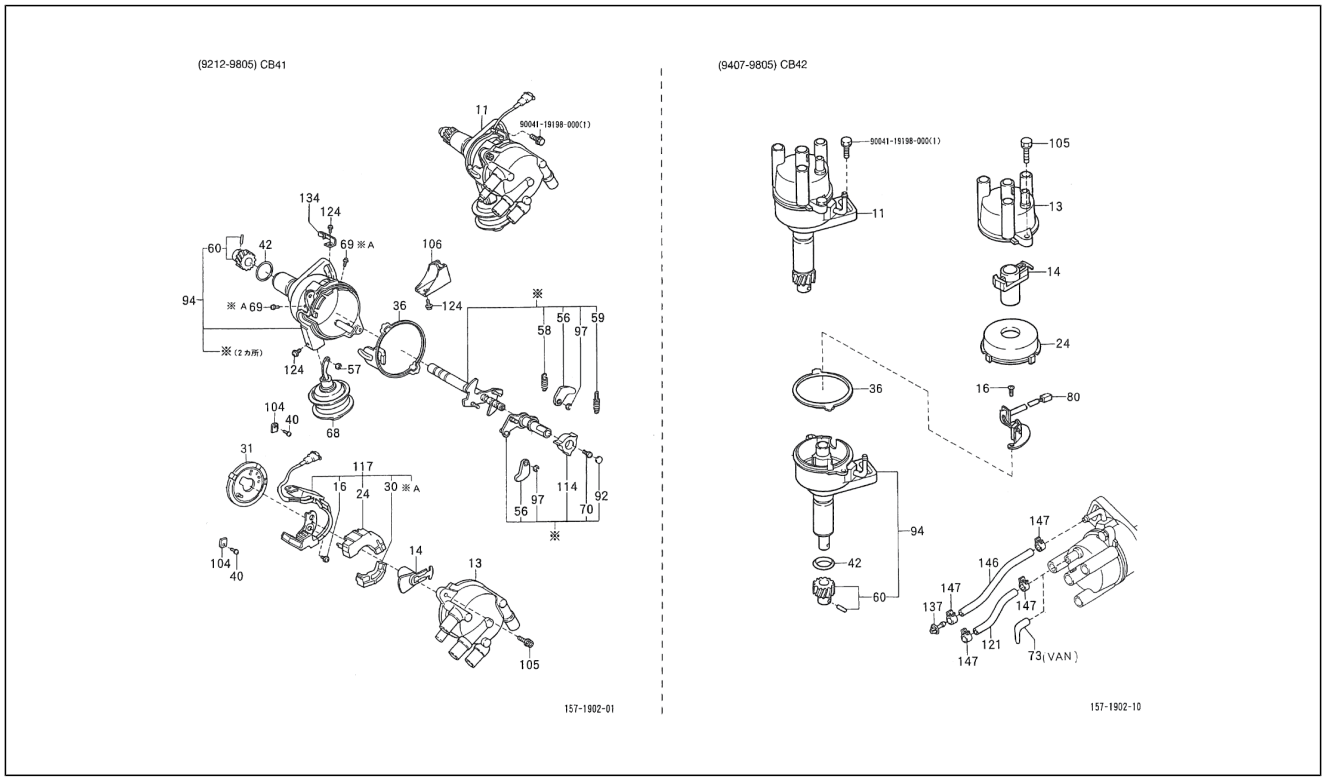

Pos.	Code	Beschreibung	Menge	Varianten
56	1915287502000	Gegengewicht	2	**Technische Spezifikation:**CB41-Motor (1000 cm3)/CB41-Engine (1000 cc)[CB41] 2-Radantrieb/2 Wheel drive[S85]
57	1919287202000	Unterlegscheibe	2	**Technische Spezifikation:**CB41-Motor (1000 cm3)/CB41-Engine (1000 cc)[CB41] 2-Radantrieb/2 Wheel drive[S85]
58	1915387502000	Feder	1	**Technische Spezifikation:**CB41-Motor (1000 cm3)/CB41-Engine (1000 cc)[CB41] 2-Radantrieb/2 Wheel drive[S85]
59	1915487502000	Feder	1	**Technische Spezifikation:**CB41-Motor (1000 cm3)/CB41-Engine (1000 cc)[CB41] 2-Radantrieb/2 Wheel drive[S85]
60	1919587501000	Zahnrad	1	**Technische Spezifikation:**CB41, CB42[CB] 2-Radantrieb/2 Wheel drive[S85]
68	1922087503000	-	1	**Technische Spezifikation:**CB41-Motor (1000 cm3)/CB41-Engine (1000 cc)[CB41] 2-Radantrieb/2 Wheel drive[S85]
69	1919187105000	Schraube	2	**Technische Spezifikation:**CB41-Motor (1000 cm3)/CB41-Engine (1000 cc)[CB41] 2-Radantrieb/2 Wheel drive[S85]
70	1919187201000	Schraube	2	**Technische Spezifikation:**CB41-Motor (1000 cm3)/CB41-Engine (1000 cc)[CB41] 2-Radantrieb/2 Wheel drive[S85]
80	1925087703000	Pick-up	1	**Technische Spezifikation:**CB42-Motor (1000 cm3)/CB42-Engine (1000 cc)[CB42] 2-Radantrieb/2 Wheel drive[S85]
92	1916987202000	Deckel	1	**Technische Spezifikation:**CB41-Motor (1000 cm3)/CB41-Engine (1000 cc)[CB41] 2-Radantrieb/2 Wheel drive[S85]
94	1923587502000	Gehäuse	1	**Technische Spezifikation:**CB41-Motor (1000 cm3)/CB41-Engine (1000 cc)[CB41] 2-Radantrieb/2 Wheel drive[S85]
97	1919287201000	Unterlegscheibe	2	**Technische Spezifikation:**CB41-Motor (1000 cm3)/CB41-Engine (1000 cc)[CB41] 2-Radantrieb/2 Wheel drive[S85]
104	1919687201000	Unterlegscheibe	2	**Technische Spezifikation:**CB41-Motor (1000 cm3)/CB41-Engine (1000 cc)[CB41] 2-Radantrieb/2 Wheel drive[S85]
105	1923287204000	Schraubbolzen	2	**Technische Spezifikation:**CB41, CB42[CB] 2-Radantrieb/2 Wheel drive[S85]
106	1912187502000	Deckel	1	**Technische Spezifikation:**CB41-Motor (1000 cm3)/CB41-Engine (1000 cc)[CB41] 2-Radantrieb/2 Wheel drive[S85]
114	1918187501000	Rotor	1	**Technische Spezifikation:**CB41-Motor (1000 cm3)/CB41-Engine (1000 cc)[CB41] 2-Radantrieb/2 Wheel drive[S85]

Einheit	Motor
Code	01.240
Beschreibung	Zündverteiler
Inspektion	1

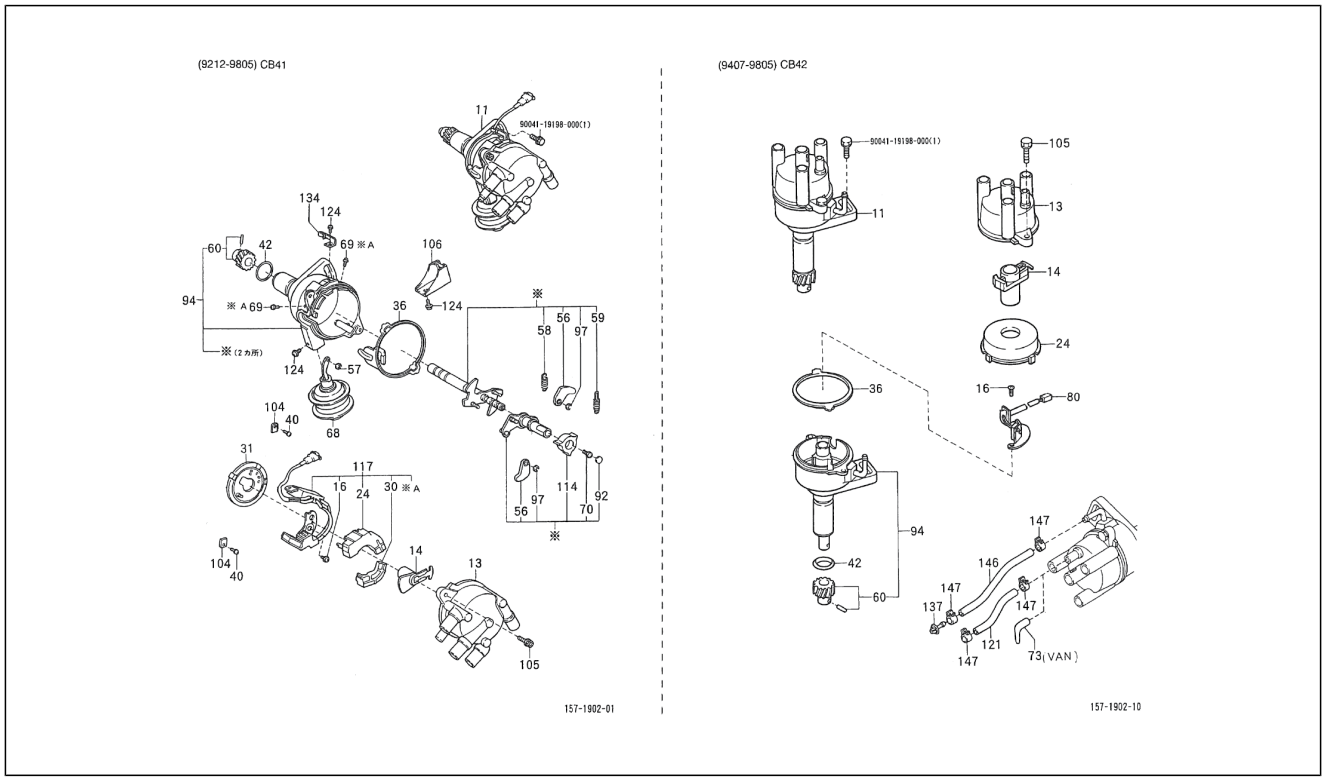

Pos.	Code	Beschreibung	Menge	Varianten
117	1920587501000	-	1	**Technische Spezifikation:**CB41-Motor (1000 cm3)/CB41-Engine (1000 cc)[CB41] 2-Radantrieb/2 Wheel drive[S85]
121	9004444003000	Leitung	1	**Technische Spezifikation:**CB42-Motor (1000 cm3)/CB42-Engine (1000 cc)[CB42] 2-Radantrieb/2 Wheel drive[S85] Ladefläche/Truck type[TR]
124	1919187106000	Schraube	4	**Technische Spezifikation:**CB41-Motor (1000 cm3)/CB41-Engine (1000 cc)[CB41] 2-Radantrieb/2 Wheel drive[S85]
134	1924287204000	Schelle	1	**Technische Spezifikation:**CB41-Motor (1000 cm3)/CB41-Engine (1000 cc)[CB41] 2-Radantrieb/2 Wheel drive[S85]
137	9004412045000	Anschluss	1	**Technische Spezifikation:**CB42-Motor (1000 cm3)/CB42-Engine (1000 cc)[CB42] 2-Radantrieb/2 Wheel drive[S85]
146	9004444005000	Leitung	1	**Technische Spezifikation:**CB42-Motor (1000 cm3)/CB42-Engine (1000 cc)[CB42] 2-Radantrieb/2 Wheel drive[S85] Kastenwagen/Van type[VAN]
146	9004444004000	Leitung	1	**Technische Spezifikation:**CB42-Motor (1000 cm3)/CB42-Engine (1000 cc)[CB42] 2-Radantrieb/2 Wheel drive[S85] Ladefläche/Truck type[TR]
147	9004467195000	Klammer	1	**Technische Spezifikation:**CB42-Motor (1000 cm3)/CB42-Engine (1000 cc)[CB42] 2-Radantrieb/2 Wheel drive[S85]
148	9004119198000	Schraubbolzen	1	

Einheit	Motor
Code	01.241
Beschreibung	Zündverteiler
Inspektion	1

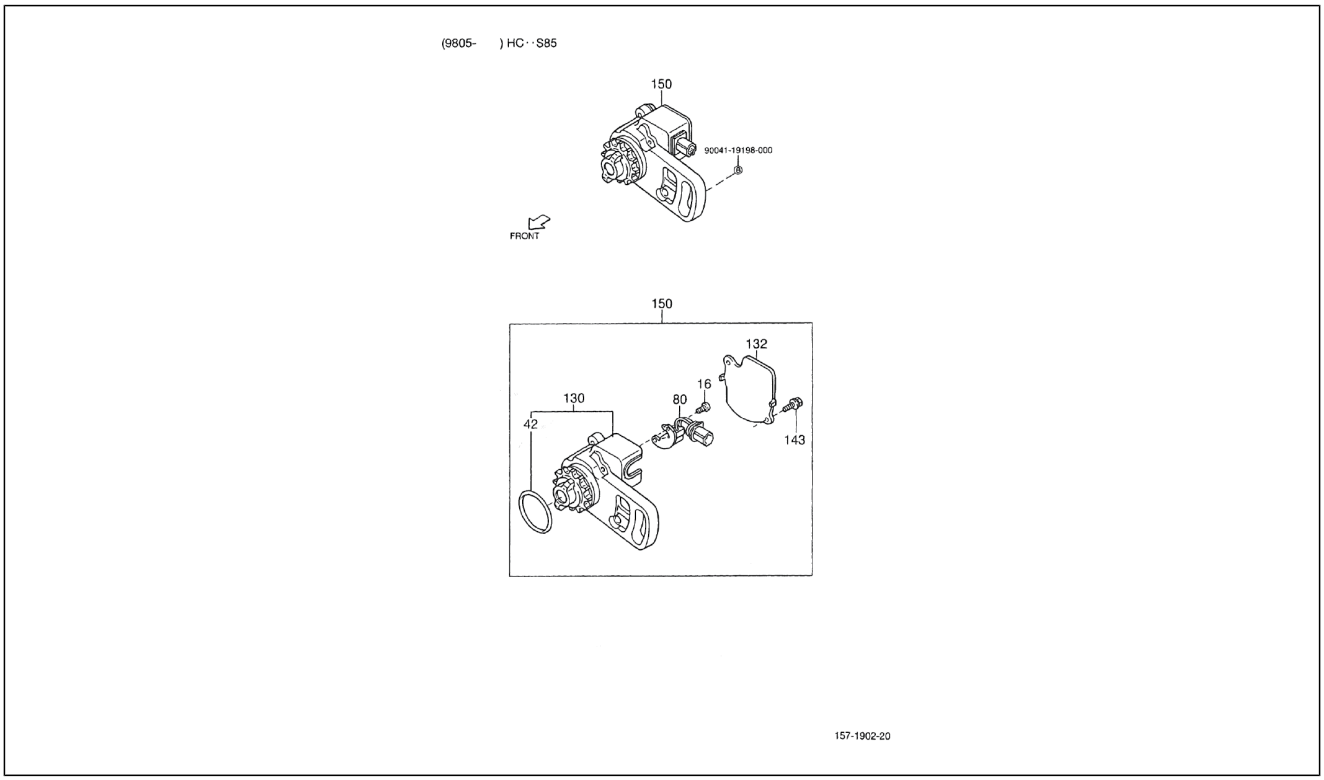

Pos.	Code	Beschreibung	Menge	Varianten
16	1919187701000	Schraube	1	**Technische Spezifikation:**HCE-Motor (1300 cm3)/HCE-Engine (1300 cc)[HCE] 2-Radantrieb/2 Wheel drive[S85]
42	1919487102000	O-Ring	1	**Technische Spezifikation:**HCE-Motor (1300 cm3)/HCE-Engine (1300 cc)[HCE] 2-Radantrieb/2 Wheel drive[S85]
80	1925087101000	Pick-up	1	**Technische Spezifikation:**HCE-Motor (1300 cm3)/HCE-Engine (1300 cc)[HCE] 2-Radantrieb/2 Wheel drive[S85]
130	1923587120000	-	1	**Technische Spezifikation:**HCE-Motor (1300 cm3)/HCE-Engine (1300 cc)[HCE] 2-Radantrieb/2 Wheel drive[S85]
132	1912187216000	Staubschutzdeckel	1	**Technische Spezifikation:**HCE-Motor (1300 cm3)/HCE-Engine (1300 cc)[HCE] 2-Radantrieb/2 Wheel drive[S85]
143	1923287205000	Schraubbolzen mit Unterlegscheibe	1	**Technische Spezifikation:**HCE-Motor (1300 cm3)/HCE-Engine (1300 cc)[HCE] 2-Radantrieb/2 Wheel drive[S85]
150	1930087101000	Sensor	1	**Technische Spezifikation:**HCE-Motor (1300 cm3)/HCE-Engine (1300 cc)[HCE] 2-Radantrieb/2 Wheel drive[S85]
151	9004119198000	Schraubbolzen	1	

Einheit	Motor
Code	01.250
Beschreibung	Drehstromgenerator
Inspektion	1

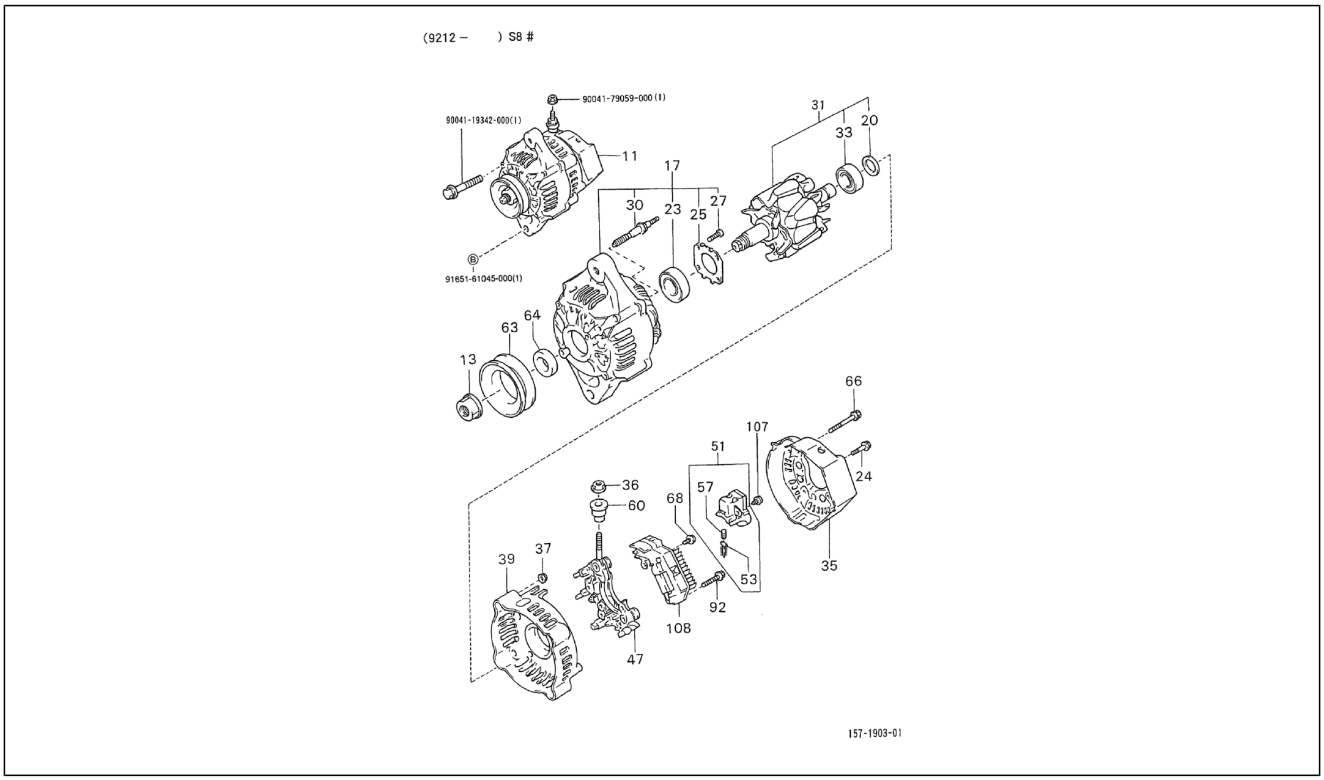

Pos.	Code	Beschreibung	Menge	Varianten
11	2706087512000	Drehstromgenerator	1	**Technische Spezifikation:**HCE-Motor (1300 cm3)/HCE-Engine (1300 cc)[HCE] 2-Radantrieb/2 Wheel drive[S85]
11	2706087510000	Drehstromgenerator	1	**Technische Spezifikation:**CB42-Motor (1000 cm3)/CB42-Engine (1000 cc)[CB42] 2-Radantrieb/2 Wheel drive[S85]
11	2706087501000	Drehstromgenerator	1	**Technische Spezifikation:**CB41-Motor (1000 cm3)/CB41-Engine (1000 cc)[CB41] 2-Radantrieb/2 Wheel drive[S85]
13	2731487502000	Mutter	1	**Technische Spezifikation:**CB41, CB42[CB] HCE-Motor (1300 cm3)/HCE-Engine (1300 cc)[HCE] 2-Radantrieb/2 Wheel drive[S85]
17	2731087508000	-	1	**Technische Spezifikation:**CB42-Motor (1000 cm3)/CB42-Engine (1000 cc)[CB42] 2-Radantrieb/2 Wheel drive[S85]
17	2731087502000	-	1	**Technische Spezifikation:**CB41-Motor (1000 cm3)/CB41-Engine (1000 cc)[CB41] 2-Radantrieb/2 Wheel drive[S85]
17	2731087510000	-	1	**Technische Spezifikation:**HCE-Motor (1300 cm3)/HCE-Engine (1300 cc)[HCE] 2-Radantrieb/2 Wheel drive[S85]
20	2744387501000	Deckel	1	**Technische Spezifikation:**CB41, CB42[CB] HCE-Motor (1300 cm3)/HCE-Engine (1300 cc)[HCE] 2-Radantrieb/2 Wheel drive[S85]
23	2779187503000	Lager	1	**Technische Spezifikation:**CB41-Motor (1000 cm3)/CB41-Engine (1000 cc)[CB41] 2-Radantrieb/2 Wheel drive[S85]
23	2779187702000	Lager	1	**Technische Spezifikation:**2-Radantrieb/2 Wheel drive[S85] CB42-Motor (1000 cm3)/CB42-Engine (1000 cc)[CB42] HCE-Motor (1300 cm3)/HCE-Engine (1300 cc)[HCE]
24	2779587501000	Schraubbolzen	3	**Technische Spezifikation:**CB41, CB42[CB] HCE-Motor (1300 cm3)/HCE-Engine (1300 cc)[HCE] 2-Radantrieb/2 Wheel drive[S85]
25	2731287705000	Platte	1	**Technische Spezifikation:**CB41, CB42[CB] HCE-Motor (1300 cm3)/HCE-Engine (1300 cc)[HCE] 2-Radantrieb/2 Wheel drive[S85]
27	2779287501000	Schraube	4	**Technische Spezifikation:**CB41, CB42[CB] HCE-Motor (1300 cm3)/HCE-Engine (1300 cc)[HCE] 2-Radantrieb/2 Wheel drive[S85]

Einheit	Motor
Code	01.250
Beschreibung	Drehstromgenerator
Inspektion	1

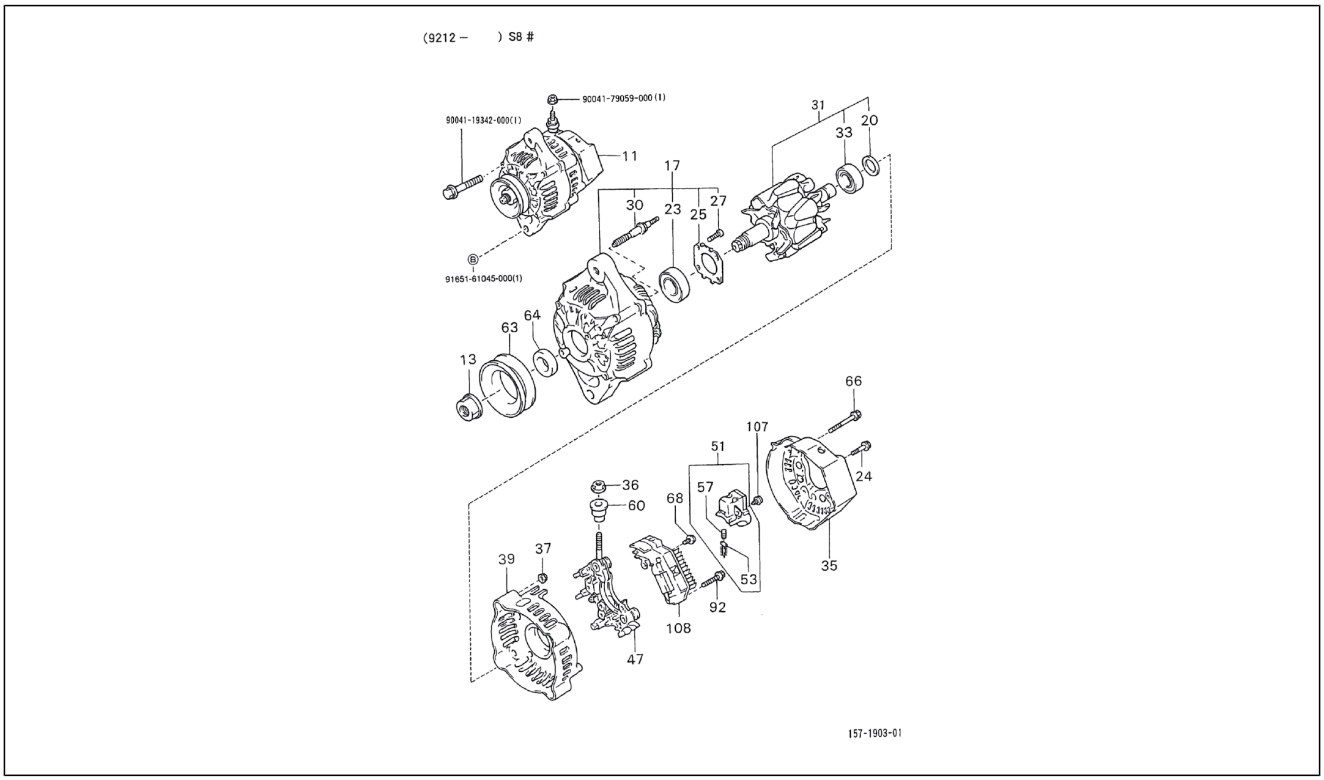

Pos.	Code	Beschreibung	Menge	Varianten
30	2779387501000	Schraubbolzen	2	**Technische Spezifikation:**CB41, CB42[CB] HCE-Motor (1300 cm3)/HCE-Engine (1300 cc)[HCE] 2-Radantrieb/2 Wheel drive[S85]
31	2733087713000	Rotor	1	**Technische Spezifikation:**CB42-Motor (1000 cm3)/CB42-Engine (1000 cc)[CB42] HCE-Motor (1300 cm3)/HCE-Engine (1300 cc)[HCE] 2-Radantrieb/2 Wheel drive[S85]
31	2733087206000	Rotor	1	**Technische Spezifikation:**CB41-Motor (1000 cm3)/CB41-Engine (1000 cc)[CB41] 2-Radantrieb/2 Wheel drive[S85]
33	2779187701000	Lager	1	**Technische Spezifikation:**CB42-Motor (1000 cm3)/CB42-Engine (1000 cc)[CB42] HCE-Motor (1300 cm3)/HCE-Engine (1300 cc)[HCE] 2-Radantrieb/2 Wheel drive[S85]
33	2779187502000	Lager	1	**Technische Spezifikation:**CB41-Motor (1000 cm3)/CB41-Engine (1000 cc)[CB41] 2-Radantrieb/2 Wheel drive[S85]
35	2703987703000	Deckel	1	**Technische Spezifikation:**CB42-Motor (1000 cm3)/CB42-Engine (1000 cc)[CB42] HCE-Motor (1300 cm3)/HCE-Engine (1300 cc)[HCE] 2-Radantrieb/2 Wheel drive[S85]
35	2703987201000	Deckel	1	**Technische Spezifikation:**CB41-Motor (1000 cm3)/CB41-Engine (1000 cc)[CB41] 2-Radantrieb/2 Wheel drive[S85]
36	2238387703000	Mutter	1	**Technische Spezifikation:**CB41, CB42[CB] HCE-Motor (1300 cm3)/HCE-Engine (1300 cc)[HCE] 2-Radantrieb/2 Wheel drive[S85]
37	2731487703000	Mutter	2	**Technische Spezifikation:**CB41, CB42[CB] HCE-Motor (1300 cm3)/HCE-Engine (1300 cc)[HCE] 2-Radantrieb/2 Wheel drive[S85]
39	2735987706000	Deckel	1	**Technische Spezifikation:**CB42-Motor (1000 cm3)/CB42-Engine (1000 cc)[CB42] 2-Radantrieb/2 Wheel drive[S85]
39	2735987708000	-	1	**Technische Spezifikation:**HCE-Motor (1300 cm3)/HCE-Engine (1300 cc)[HCE] 2-Radantrieb/2 Wheel drive[S85]
39	2735987207000	Deckel	1	**Technische Spezifikation:**CB41-Motor (1000 cm3)/CB41-Engine (1000 cc)[CB41] 2-Radantrieb/2 Wheel drive[S85]
47	2735787704000	Fixierplatte	1	**Technische Spezifikation:**CB42-Motor (1000 cm3)/CB42-Engine (1000 cc)[CB42] HCE-Motor (1300 cm3)/HCE-Engine (1300 cc)[HCE] 2-Radantrieb/2 Wheel drive[S85]

Einheit	Motor
Code	01.250
Beschreibung	Drehstromgenerator
Inspektion	1

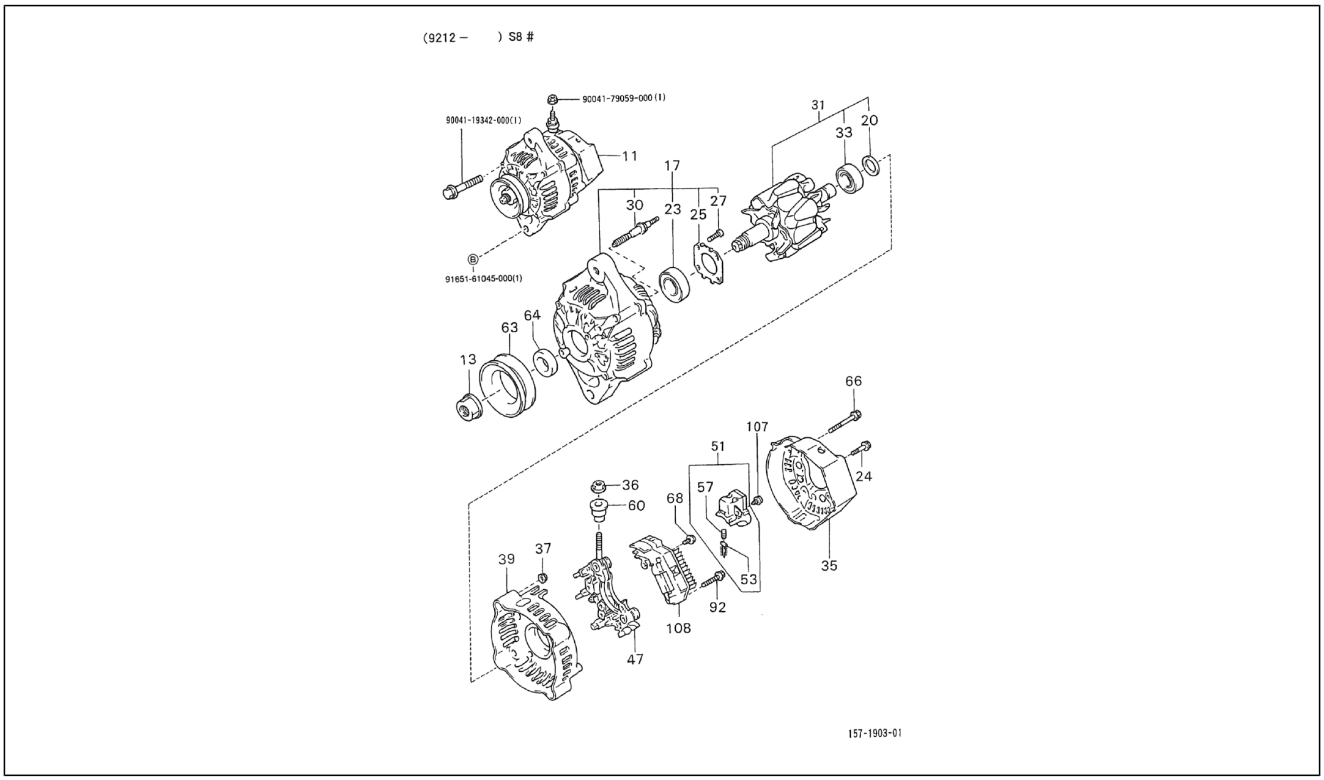

Pos.	Code	Beschreibung	Menge	Varianten
47	2735787206000	-	1	**Technische Spezifikation:**CB41-Motor (1000 cm3)/CB41-Engine (1000 cc)[CB41] 2-Radantrieb/2 Wheel drive[S85]
51	2737087503000	-	1	**Technische Spezifikation:**CB41, CB42[CB] HCE-Motor (1300 cm3)/HCE-Engine (1300 cc)[HCE] 2-Radantrieb/2 Wheel drive[S85]
53	2737187501000	Bürste	2	**Technische Spezifikation:**CB41, CB42[CB] HCE-Motor (1300 cm3)/HCE-Engine (1300 cc)[HCE] 2-Radantrieb/2 Wheel drive[S85]
57	2737287501000	Feder	2	**Technische Spezifikation:**CB41, CB42[CB] HCE-Motor (1300 cm3)/HCE-Engine (1300 cc)[HCE] 2-Radantrieb/2 Wheel drive[S85]
60	2738787204000	-	1	**Technische Spezifikation:**CB41, CB42[CB] HCE-Motor (1300 cm3)/HCE-Engine (1300 cc)[HCE] 2-Radantrieb/2 Wheel drive[S85]
63	2741187704000	Riemenscheibe	1	**Technische Spezifikation:**CB41, CB42[CB] 2-Radantrieb/2 Wheel drive[S85]
63	2741187506000	-	1	**Technische Spezifikation:**HCE-Motor (1300 cm3)/HCE-Engine (1300 cc)[HCE] 2-Radantrieb/2 Wheel drive[S85]
64	2741287209000	Bundring	1	**Technische Spezifikation:**CB41, CB42[CB] HCE-Motor (1300 cm3)/HCE-Engine (1300 cc)[HCE] 2-Radantrieb/2 Wheel drive[S85]
66	2779587701000	Schraubbolzen	2	**Technische Spezifikation:**CB41, CB42[CB] HCE-Motor (1300 cm3)/HCE-Engine (1300 cc)[HCE] 2-Radantrieb/2 Wheel drive[S85]
68	2779487502000	Schraube	1	**Technische Spezifikation:**CB41, CB42[CB] HCE-Motor (1300 cm3)/HCE-Engine (1300 cc)[HCE] 2-Radantrieb/2 Wheel drive[S85]
92	2779487501000	Schraube	6	**Technische Spezifikation:**CB41, CB42[CB] HCE-Motor (1300 cm3)/HCE-Engine (1300 cc)[HCE] 2-Radantrieb/2 Wheel drive[S85]
107	9331914025000	Schraube	2	**Technische Spezifikation:**CB41, CB42[CB] HCE[HC] 2-Radantrieb/2 Wheel drive[S85]

Einheit	Motor
Code	01.250
Beschreibung	Drehstromgenerator
Inspektion	1

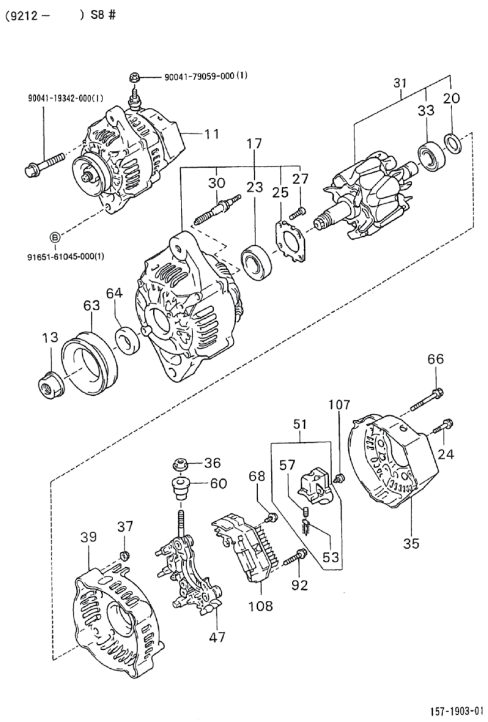

Pos.	Code	Beschreibung	Menge	Varianten
108	2770087207000	Regler	1	**Technische Spezifikation:**CB41, CB42[CB] HCE-Motor (1300 cm3)/HCE-Engine (1300 cc)[HCE] 2-Radantrieb/2 Wheel drive[S85]
109	9004179059000	Mutter	1	
110	9004119342000	Schraubbolzen	1	
111	9165161045000	Schraubbolzen	1	

Einheit	Motor
Code	01.260
Beschreibung	Anlassermotor
Inspektion	1

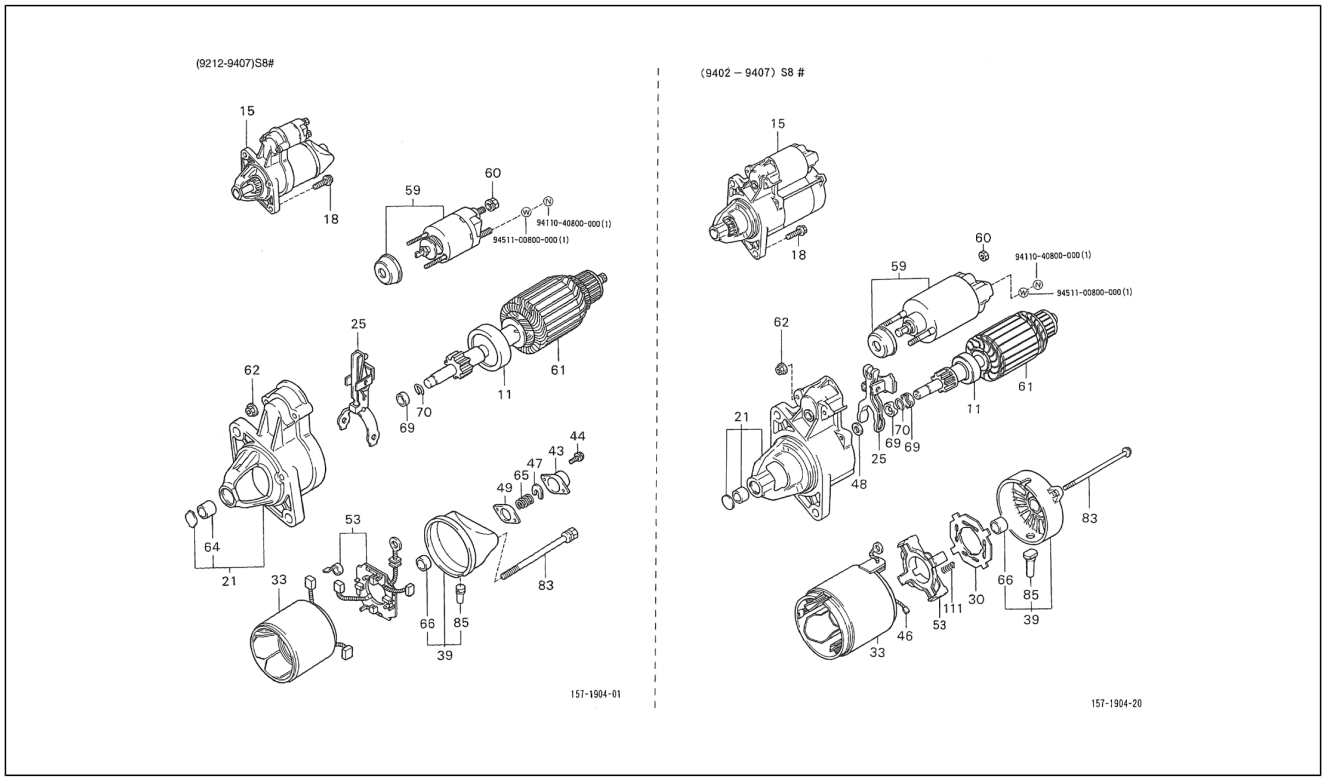

Pos.	Code	Beschreibung	Menge	Varianten
11	2801187505000	Kupplung	1	**Technische Spezifikation:**CB41-Motor (1000 cm3)/CB41-Engine (1000 cc)[CB41] 2-Radantrieb/2 Wheel drive[S85]
11	2801187706000	Kupplung	1	**Technische Spezifikation:**CB41-Motor (1000 cm3)/ CB41-Engine (1000 cc)[CB41] Rechtslenker/Right-hand drive[RHD]
11	2801187706000	Kupplung	1	**Technische Spezifikation:**CB41-Motor (1000 cm3)/CB41-Engine (1000 cc)[CB41] 2-Radantrieb/2 Wheel drive[S85]
15	2810087517000	Startermotor	1	**Technische Spezifikation:**CB41-Motor (1000 cm3)/CB41-Engine (1000 cc)[CB41] 2-Radantrieb/2 Wheel drive[S85]
15	2810087517000	Startermotor	1	**Technische Spezifikation:**CB41-Motor (1000 cm3)/CB41-Engine (1000 cc)[CB41] 2-Radantrieb/2 Wheel drive[S85]
15	2810087526000	Anlassermotor	1	**Technische Spezifikation:**CB41-Motor (1000 cm3)/CB41-Engine (1000 cc)[CB41] 2-Radantrieb/2 Wheel drive[S85]
18	9161140830000	Schraubbolzen mit Unterlegscheibe	2	**Technische Spezifikation:**CB41, CB42[CB] 2-Radantrieb/2 Wheel drive[S85]
21	2811087511000	-	1	**Technische Spezifikation:**2-Radantrieb/2 Wheel drive[S85] CB42-Motor (1000 cm3)/CB42-Engine (1000 cc)[CB42]
21	2811087505000	-	1	**Technische Spezifikation:**CB41-Motor (1000 cm3)/CB41-Engine (1000 cc)[CB41] 2-Radantrieb/2 Wheel drive[S85]
21	2811087505000	-	1	**Technische Spezifikation:**CB41-Motor (1000 cm3)/CB41-Engine (1000 cc)[CB41] 2-Radantrieb/2 Wheel drive[S85]
25	2811387503000	Hebel	1	**Technische Spezifikation:**CB41-Motor (1000 cm3)/CB41-Engine (1000 cc)[CB41] 2-Radantrieb/2 Wheel drive[S85]
25	2811387202000	Hebel	1	**Technische Spezifikation:**CB41-Motor (1000 cm3)/CB41-Engine (1000 cc)[CB41] 2-Radantrieb/2 Wheel drive[S85]
25	2811387202000	Hebel	1	**Technische Spezifikation:**CB41-Motor (1000 cm3)/CB41-Engine (1000 cc)[CB41] 2-Radantrieb/2 Wheel drive[S85]
30	2814187501000	-	1	**Technische Spezifikation:**CB41-Motor (1000 cm3)/CB41-Engine (1000 cc)[CB41] 2-Radantrieb/2 Wheel drive[S85]
33	2812087704000	Stator	1	**Technische Spezifikation:**CB41-Motor (1000 cm3)/CB41-Engine (1000 cc)[CB41] 2-Radantrieb/2 Wheel drive[S85]

Einheit	Motor
Code	01.260
Beschreibung	Anlassermotor
Inspektion	1

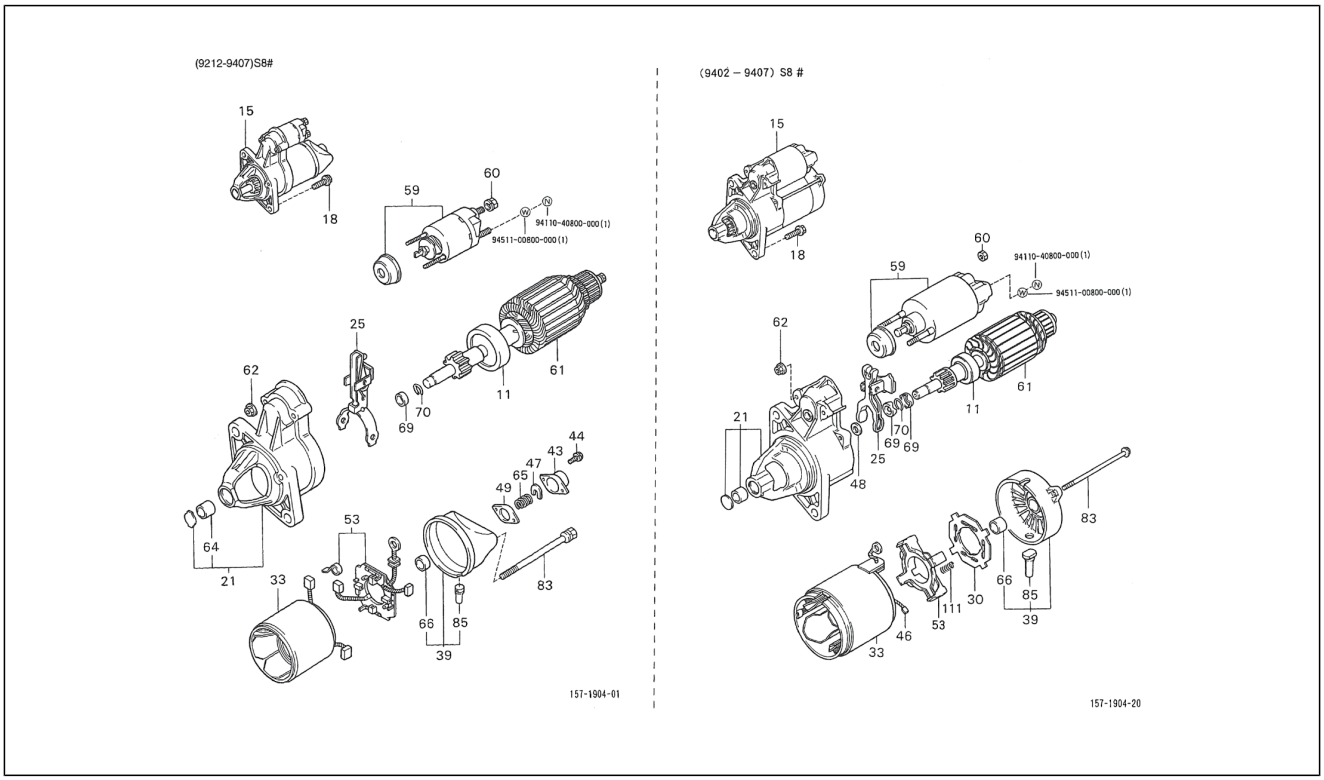

Pos.	Code	Beschreibung	Menge	Varianten
33	2812087506000	Stator	1	**Technische Spezifikation:**CB41-Motor (1000 cm3)/CB41-Engine (1000 cc)[CB41] 2-Radantrieb/2 Wheel drive[S85]
33	2812087704000	Stator	1	**Technische Spezifikation:**CB41-Motor (1000 cm3)/CB41-Engine (1000 cc)[CB41] 2-Radantrieb/2 Wheel drive[S85]
39	2813037010000	Abdeckung bürsteneinheit	1	**Technische Spezifikation:**CB41-Motor (1000 cm3)/CB41-Engine (1000 cc)[CB41] 2-Radantrieb/2 Wheel drive[S85]
39	2813087507000	Deckel	1	**Technische Spezifikation:**CB41-Motor (1000 cm3)/CB41-Engine (1000 cc)[CB41] 2-Radantrieb/2 Wheel drive[S85]
39	2813037010000	Abdeckung bürsteneinheit	1	**Technische Spezifikation:**CB41-Motor (1000 cm3)/CB41-Engine (1000 cc)[CB41] 2-Radantrieb/2 Wheel drive[S85]
43	2813287201000	Abdeckung bürsteneinheit	1	**Technische Spezifikation:**CB41-Motor (1000 cm3)/CB41-Engine (1000 cc)[CB41] 2-Radantrieb/2 Wheel drive[S85]
43	2813287201000	Abdeckung bürsteneinheit	1	**Technische Spezifikation:**CB41-Motor (1000 cm3)/CB41-Engine (1000 cc)[CB41] 2-Radantrieb/2 Wheel drive[S85]
44	9009900926000	Schraube	2	**Technische Spezifikation:**CB41-Motor (1000 cm3)/CB41-Engine (1000 cc)[CB41] 2-Radantrieb/2 Wheel drive[S85]
44	9009900926000	Schraube	2	**Technische Spezifikation:**CB41-Motor (1000 cm3)/CB41-Engine (1000 cc)[CB41] 2-Radantrieb/2 Wheel drive[S85]
46	2814287504000	-	4	**Technische Spezifikation:**CB41-Motor (1000 cm3)/CB41-Engine (1000 cc)[CB41] 2-Radantrieb/2 Wheel drive[S85]
47	2813615010000	Platte	1	**Technische Spezifikation:**CB41-Motor (1000 cm3)/CB41-Engine (1000 cc)[CB41] 2-Radantrieb/2 Wheel drive[S85]
47	2813615010000	Platte	1	**Technische Spezifikation:**CB41-Motor (1000 cm3)/CB41-Engine (1000 cc)[CB41] 2-Radantrieb/2 Wheel drive[S85]
48	2827587501000	Unterlegscheibe	1	**Technische Spezifikation:**CB41-Motor (1000 cm3)/CB41-Engine (1000 cc)[CB41] 2-Radantrieb/2 Wheel drive[S85]
49	2813815010000	Dichtung	1	**Technische Spezifikation:**CB41-Motor (1000 cm3)/CB41-Engine (1000 cc)[CB41] 2-Radantrieb/2 Wheel drive[S85]
49	2813815010000	Dichtung	1	**Technische Spezifikation:**CB41-Motor (1000 cm3)/CB41-Engine (1000 cc)[CB41] 2-Radantrieb/2 Wheel drive[S85]
53	2814087702000	Kohlenhalterung	1	**Technische Spezifikation:**CB41-Motor (1000 cm3)/CB41-Engine (1000 cc)[CB41] 2-Radantrieb/2 Wheel drive[S85]

Einheit	Motor
Code	01.260
Beschreibung	Anlassermotor
Inspektion	1

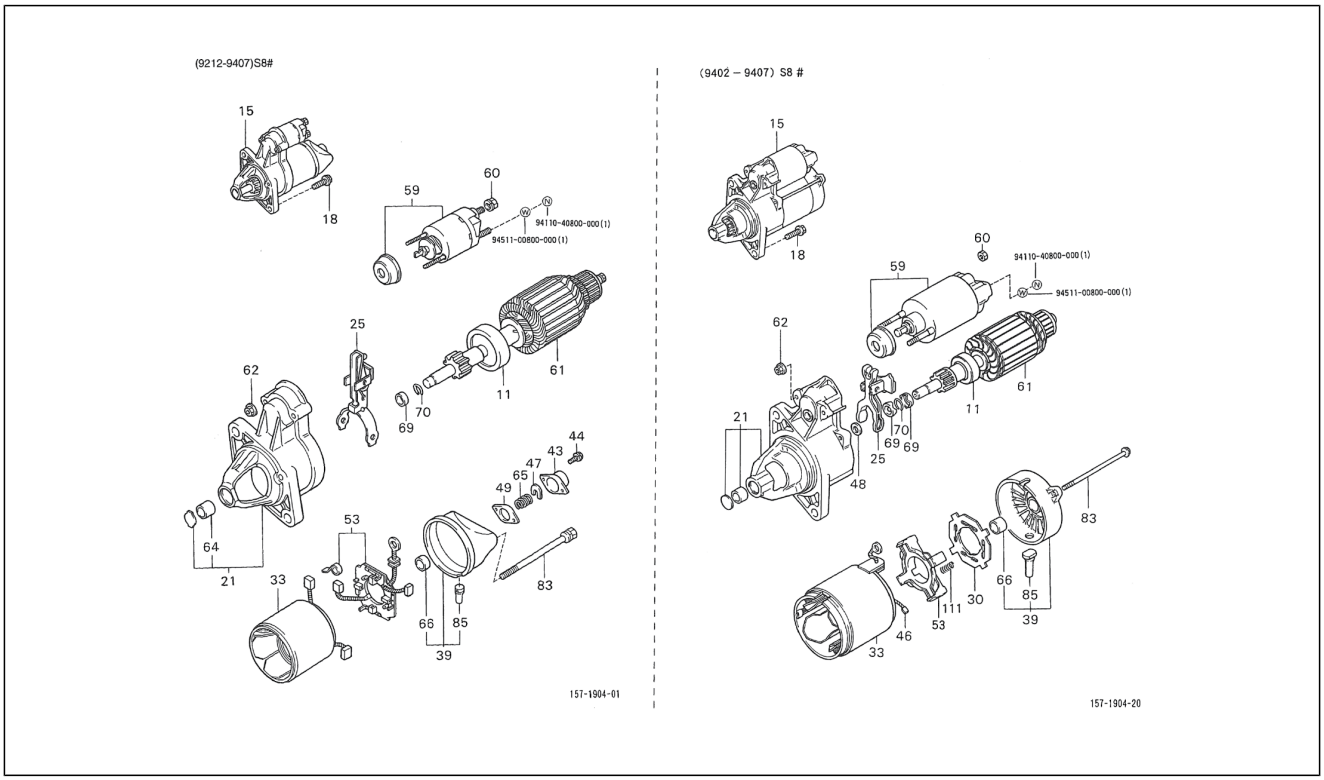

Pos.	Code	Beschreibung	Menge	Varianten
53	2814087702000	Kohlenhalterung	1	**Technische Spezifikation:**CB41-Motor (1000 cm3)/CB41-Engine (1000 cc)[CB41] 2-Radantrieb/2 Wheel drive[S85]
53	2814987501000	Kohlenhalterung	1	**Technische Spezifikation:**CB41-Motor (1000 cm3)/CB41-Engine (1000 cc)[CB41] 2-Radantrieb/2 Wheel drive[S85]
59	2815087704000	Schalter	1	**Technische Spezifikation:**CB41-Motor (1000 cm3)/CB41-Engine (1000 cc)[CB41] 2-Radantrieb/2 Wheel drive[S85]
59	2815087704000	Schalter	1	**Technische Spezifikation:**CB41-Motor (1000 cm3)/CB41-Engine (1000 cc)[CB41] 2-Radantrieb/2 Wheel drive[S85]
59	2815087512000	-	1	**Technische Spezifikation:**CB41-Motor (1000 cm3)/CB41-Engine (1000 cc)[CB41] 2-Radantrieb/2 Wheel drive[S85]
60	9009905178000	Mutter	1	**Technische Spezifikation:**CB41-Motor (1000 cm3)/CB41-Engine (1000 cc)[CB41] 2-Radantrieb/2 Wheel drive[S85]
60	9009905178000	Mutter	1	**Technische Spezifikation:**CB41-Motor (1000 cm3)/CB41-Engine (1000 cc)[CB41] 2-Radantrieb/2 Wheel drive[S85]
61	2816087204000	Anker anlassermotor	1	**Technische Spezifikation:**CB41-Motor (1000 cm3)/CB41-Engine (1000 cc)[CB41] 2-Radantrieb/2 Wheel drive[S85]
61	2816087503000	Anker	1	**Technische Spezifikation:**CB41-Motor (1000 cm3)/CB41-Engine (1000 cc)[CB41] 2-Radantrieb/2 Wheel drive[S85]
61	2816087204000	Anker anlassermotor	1	**Technische Spezifikation:**CB41-Motor (1000 cm3)/CB41-Engine (1000 cc)[CB41] 2-Radantrieb/2 Wheel drive[S85]
62	9009912405000	Mutter	2	**Technische Spezifikation:**CB41-Motor (1000 cm3)/CB41-Engine (1000 cc)[CB41] 2-Radantrieb/2 Wheel drive[S85]
62	2827387501000	Mutter	2	**Technische Spezifikation:**CB41-Motor (1000 cm3)/CB41-Engine (1000 cc)[CB41] 2-Radantrieb/2 Wheel drive[S85]
62	9009912405000	Mutter	2	**Technische Spezifikation:**CB41-Motor (1000 cm3)/CB41-Engine (1000 cc)[CB41] 2-Radantrieb/2 Wheel drive[S85]
64	2811151011000	Buchse	1	**Technische Spezifikation:**CB41-Motor (1000 cm3)/CB41-Engine (1000 cc)[CB41] 2-Radantrieb/2 Wheel drive[S85]
64	2811151011000	Buchse	1	**Technische Spezifikation:**CB41-Motor (1000 cm3)/CB41-Engine (1000 cc)[CB41] 2-Radantrieb/2 Wheel drive[S85]
65	2816215010000	Feder	1	**Technische Spezifikation:**CB41-Motor (1000 cm3)/CB41-Engine (1000 cc)[CB41] 2-Radantrieb/2 Wheel drive[S85]

Einheit	Motor
Code	01.260
Beschreibung	Anlassermotor
Inspektion	1

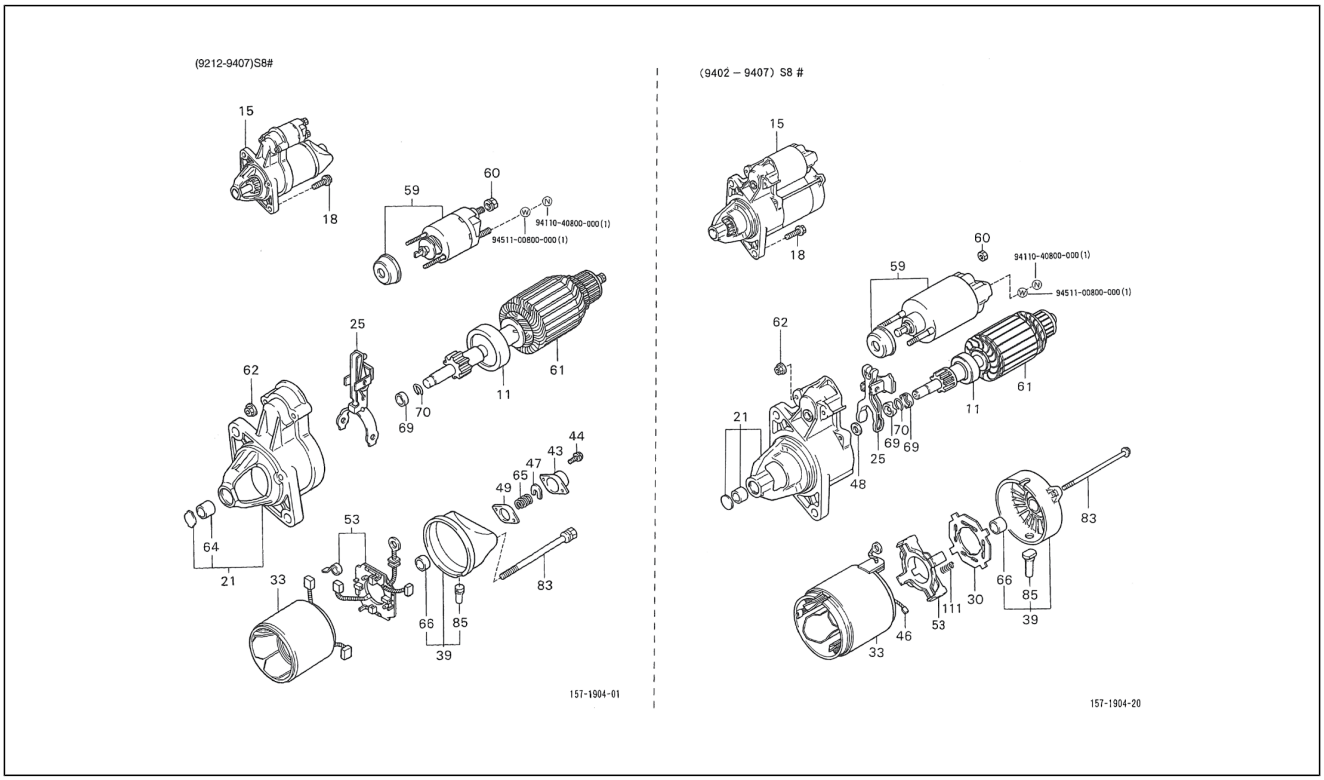

Pos.	Code	Beschreibung	Menge	Varianten
66	9009910134000	Lager	1	**Technische Spezifikation:**CB41-Motor (1000 cm3)/CB41-Engine (1000 cc)[CB41] 2-Radantrieb/2 Wheel drive[S85]
66	9009910134000	Lager	1	**Technische Spezifikation:**CB41-Motor (1000 cm3)/CB41-Engine (1000 cc)[CB41] 2-Radantrieb/2 Wheel drive[S85]
66	2827187502000	Lager	1	**Technische Spezifikation:**CB41-Motor (1000 cm3)/CB41-Engine (1000 cc)[CB41] 2-Radantrieb/2 Wheel drive[S85]
69	2816387702000	Mutter	1	**Technische Spezifikation:**CB41-Motor (1000 cm3)/CB41-Engine (1000 cc)[CB41] 2-Radantrieb/2 Wheel drive[S85]
69	2816387702000	Mutter	1	**Technische Spezifikation:**CB41-Motor (1000 cm3)/CB41-Engine (1000 cc)[CB41] 2-Radantrieb/2 Wheel drive[S85]
69	2816387501000	Mutter	1	**Technische Spezifikation:**CB41-Motor (1000 cm3)/CB41-Engine (1000 cc)[CB41] 2-Radantrieb/2 Wheel drive[S85]
70	9009907047000	Sprengring	1	**Technische Spezifikation:**CB41-Motor (1000 cm3)/CB41-Engine (1000 cc)[CB41] 2-Radantrieb/2 Wheel drive[S85]
70	2827487501000	Sprengring	1	**Technische Spezifikation:**CB41-Motor (1000 cm3)/CB41-Engine (1000 cc)[CB41] 2-Radantrieb/2 Wheel drive[S85]
70	9009907047000	Sprengring	1	**Technische Spezifikation:**CB41-Motor (1000 cm3)/CB41-Engine (1000 cc)[CB41] 2-Radantrieb/2 Wheel drive[S85]
83	2827287501000	Schraubbolzen	2	**Technische Spezifikation:**CB41-Motor (1000 cm3)/CB41-Engine (1000 cc)[CB41] 2-Radantrieb/2 Wheel drive[S85]
83	9009904921000	Schraubbolzen	2	**Technische Spezifikation:**CB41-Motor (1000 cm3)/CB41-Engine (1000 cc)[CB41] 2-Radantrieb/2 Wheel drive[S85]
83	9009904921000	Schraubbolzen	2	**Technische Spezifikation:**CB41-Motor (1000 cm3)/CB41-Engine (1000 cc)[CB41] 2-Radantrieb/2 Wheel drive[S85]
85	2819977090000	Schutz	1	**Technische Spezifikation:**CB41-Motor (1000 cm3)/CB41-Engine (1000 cc)[CB41] 2-Radantrieb/2 Wheel drive[S85]
85	2819987503000	Schutz	1	**Technische Spezifikation:**CB41-Motor (1000 cm3)/CB41-Engine (1000 cc)[CB41] 2-Radantrieb/2 Wheel drive[S85]
85	2819977090000	Schutz	1	**Technische Spezifikation:**CB41-Motor (1000 cm3)/CB41-Engine (1000 cc)[CB41] 2-Radantrieb/2 Wheel drive[S85]
111	2814310020000	Feder	4	**Technische Spezifikation:**CB41-Motor (1000 cm3)/CB41-Engine (1000 cc)[CB41] 2-Radantrieb/2 Wheel drive[S85]

Einheit	Motor
Code	01.260
Beschreibung	Anlassermotor
Inspektion	1

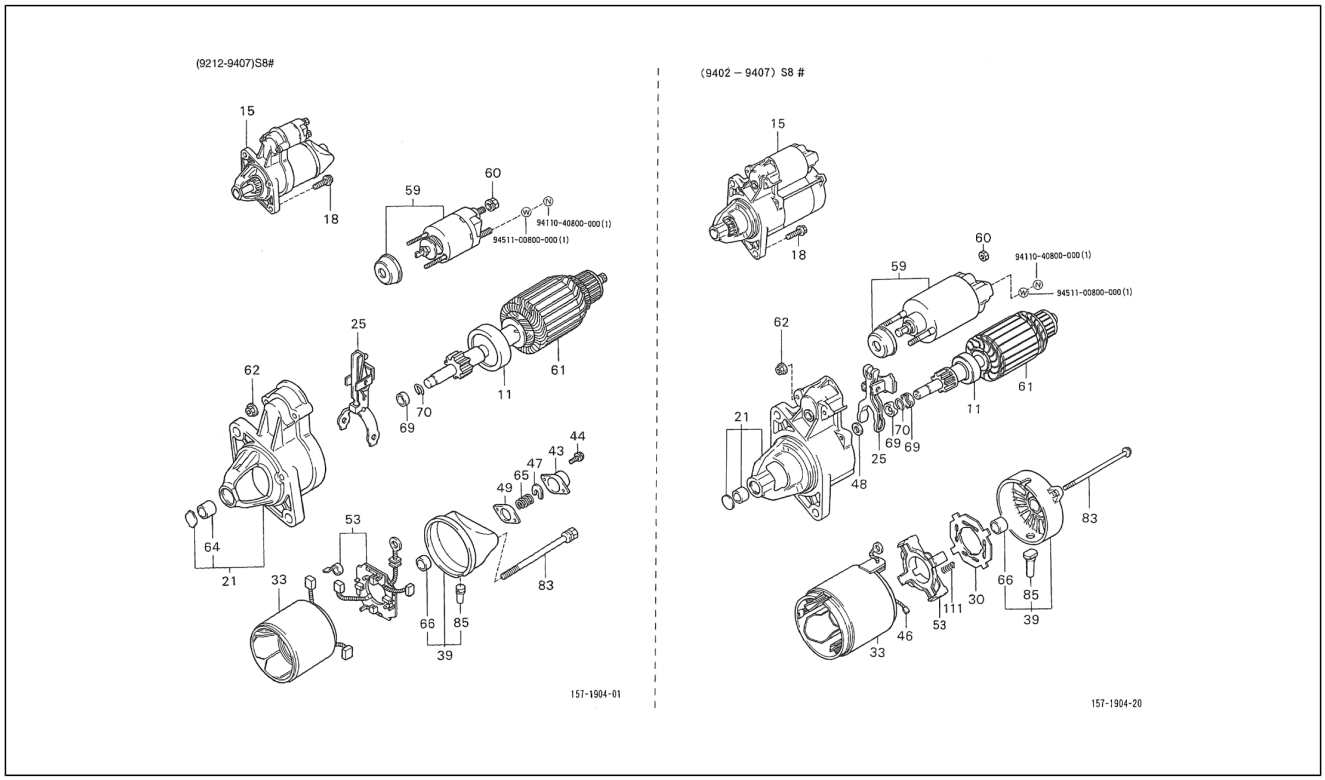

Pos.	Code	Beschreibung	Menge	Varianten
112	9411040800000	Mutter	1	
113	9451100800000	Unterlegscheibe	1	

Einheit	Motor
Code	01.261
Beschreibung	Anlassermotor
Inspektion	1

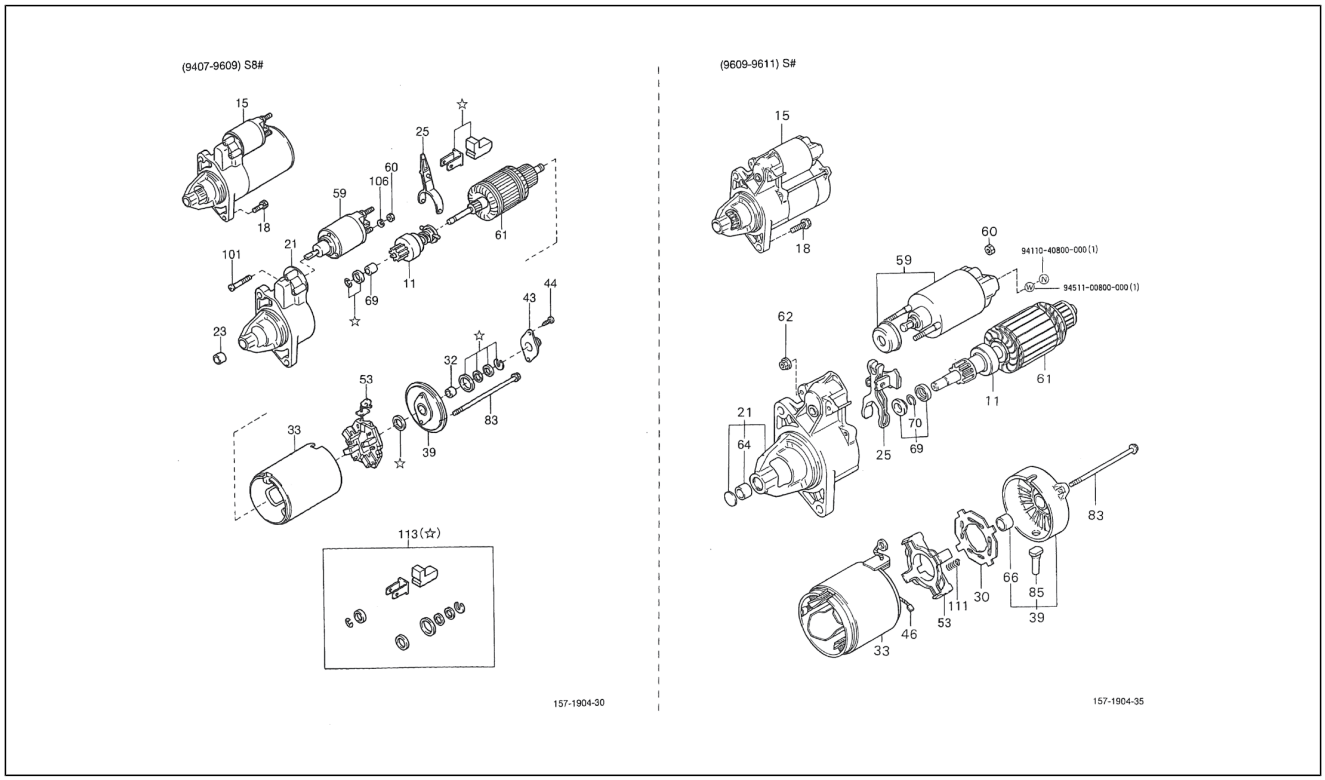

Pos.	Code	Beschreibung	Menge	Varianten
11	2801187505000	Kupplung	1	**Technische Spezifikation:**CB41, CB42[CB] 2-Radantrieb/2 Wheel drive[S85]
11	2801187Z02000	Kupplung	1	**Technische Spezifikation:**CB41, CB42[CB] 2-Radantrieb/2 Wheel drive[S85]
15	2810087517000	Startermotor	1	**Technische Spezifikation:**CB41-Motor (1000 cm3)/CB41-Engine (1000 cc)[CB41] 2-Radantrieb/2 Wheel drive[S85]
15	2810087Z02000	Startermotor	1	**Technische Spezifikation:**CB41, CB42[CB] 2-Radantrieb/2 Wheel drive[S85]
15	2810087548000	Startermotor	1	**Technische Spezifikation:**CB41, CB42[CB] 2-Radantrieb/2 Wheel drive[S85]
15	2810087Z02000	Startermotor	1	**Technische Spezifikation:**CB41, CB42[CB] 2-Radantrieb/2 Wheel drive[S85]
18	9161140830000	Schraubbolzen mit Unterlegscheibe	2	**Technische Spezifikation:**CB41, CB42[CB] 2-Radantrieb/2 Wheel drive[S85]
21	2811087530000	Gehäuse anlassermotor	1	**Technische Spezifikation:**HCE-Motor (1300 cm3)/HCE-Engine (1300 cc)[HCE] 2-Radantrieb/2 Wheel drive[S85]
21	2811087Z02000	-	1	**Technische Spezifikation:**CB41, CB42[CB] 2-Radantrieb/2 Wheel drive[S85]
21	2811087526000	Gehäuse anlassermotor	1	**Technische Spezifikation:**2-Radantrieb/2 Wheel drive[S85] CB41, CB42[CB]
23	2811187Z01000	Buchse	1	**Technische Spezifikation:**CB41, CB42[CB] 2-Radantrieb/2 Wheel drive[S85]
23	2811187Z01000	Buchse	1	**Technische Spezifikation:**CB41, CB42[CB] 2-Radantrieb/2 Wheel drive[S85]
25	2811387503000	Hebel	1	**Technische Spezifikation:**CB41, CB42[CB] 2-Radantrieb/2 Wheel drive[S85]
25	2811387Z02000	Hebel	1	**Technische Spezifikation:**CB41, CB42[CB] 2-Radantrieb/2 Wheel drive[S85]
30	2814187501000	-	1	**Technische Spezifikation:**CB41, CB42[CB] 2-Radantrieb/2 Wheel drive[S85]
32	2811987Z01000	Buchse	1	**Technische Spezifikation:**CB41, CB42[CB] 2-Radantrieb/2 Wheel drive[S85]

Einheit	Motor
Code	01.261
Beschreibung	Anlassermotor
Inspektion	1

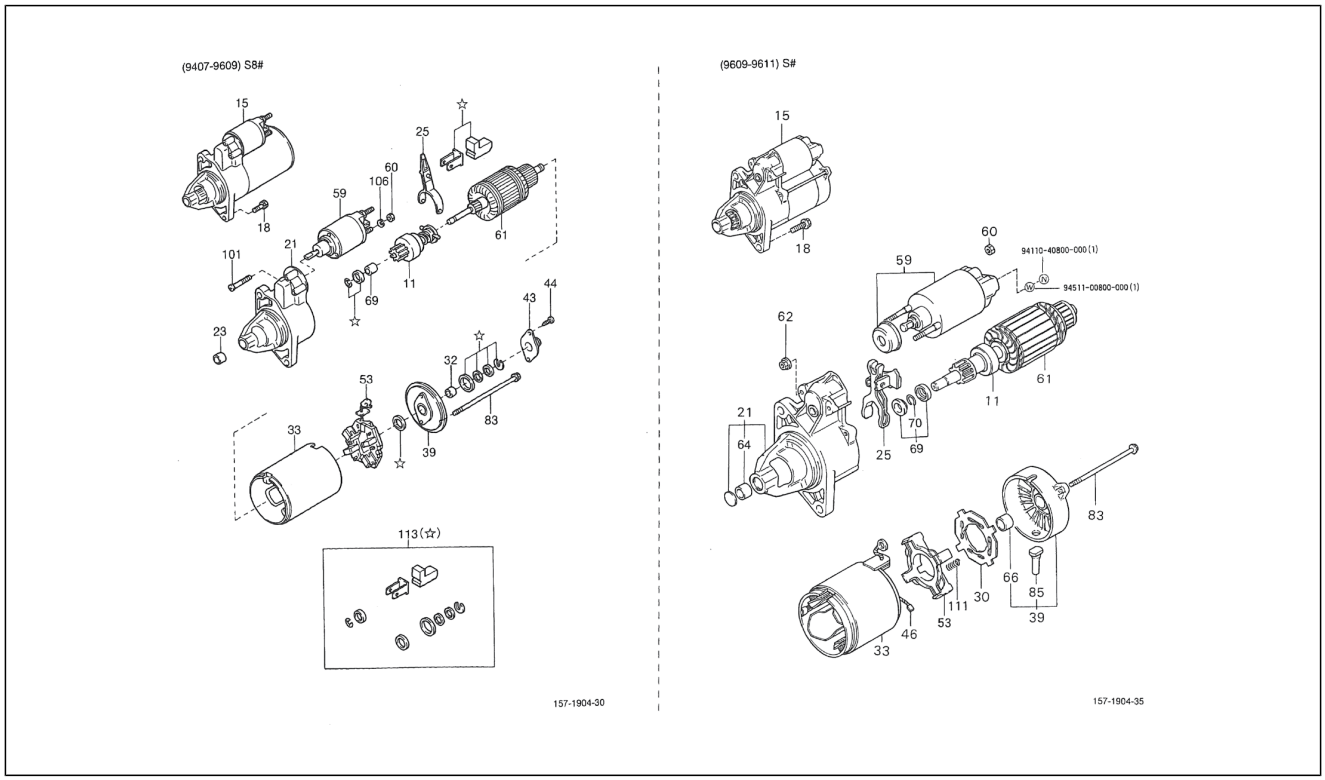

Pos.	Code	Beschreibung	Menge	Varianten
32	2811987Z01000	Buchse	1	**Technische Spezifikation:**CB41, CB42[CB] 2-Radantrieb/2 Wheel drive[S85]
33	2812087Z02000	Stator	1	**Technische Spezifikation:**CB41, CB42[CB] 2-Radantrieb/2 Wheel drive[S85]
39	2813087515000	Abdeckung bürsteneinheit	1	**Technische Spezifikation:**CB41, CB42[CB] 2-Radantrieb/2 Wheel drive[S85]
39	2813087Z02000	Deckel	1	**Technische Spezifikation:**CB41, CB42[CB] 2-Radantrieb/2 Wheel drive[S85]
43	2813287Z01000	Deckel	1	**Technische Spezifikation:**CB41, CB42[CB] 2-Radantrieb/2 Wheel drive[S85]
44	2827687Z02000	Schraube	2	**Technische Spezifikation:**CB41, CB42[CB] 2-Radantrieb/2 Wheel drive[S85]
46	2814287504000	-	4	**Technische Spezifikation:**CB41, CB42[CB] 2-Radantrieb/2 Wheel drive[S85]
53	2814987Z02000	Kohlenhalterung	1	**Technische Spezifikation:**CB41, CB42[CB] 2-Radantrieb/2 Wheel drive[S85]
53	2814987501000	Kohlenhalterung	1	**Technische Spezifikation:**CB41, CB42[CB] 2-Radantrieb/2 Wheel drive[S85]
59	2815087512000	-	1	**Technische Spezifikation:**CB41, CB42[CB] 2-Radantrieb/2 Wheel drive[S85]
59	2815087Z02000	-	0	**Technische Spezifikation:**CB41, CB42[CB] 2-Radantrieb/2 Wheel drive[S85]
60	2827387502000	Mutter	1	**Technische Spezifikation:**CB41-Motor (1000 cm3)/CB41-Engine (1000 cc)[CB41] 2-Radantrieb/2 Wheel drive[S85]
60	2827387502000	Mutter	1	**Technische Spezifikation:**CB41, CB42[CB] 2-Radantrieb/2 Wheel drive[S85]
60	2827387Z03000	Mutter	1	**Technische Spezifikation:**CB41, CB42[CB] 2-Radantrieb/2 Wheel drive[S85]
61	2816087503000	Anker	1	**Technische Spezifikation:**CB41, CB42[CB] 2-Radantrieb/2 Wheel drive[S85]
61	2816087Z02000	Anker	1	**Technische Spezifikation:**CB41, CB42[CB] 2-Radantrieb/2 Wheel drive[S85]

Einheit	Motor
Code	01.261
Beschreibung	Anlassermotor
Inspektion	1

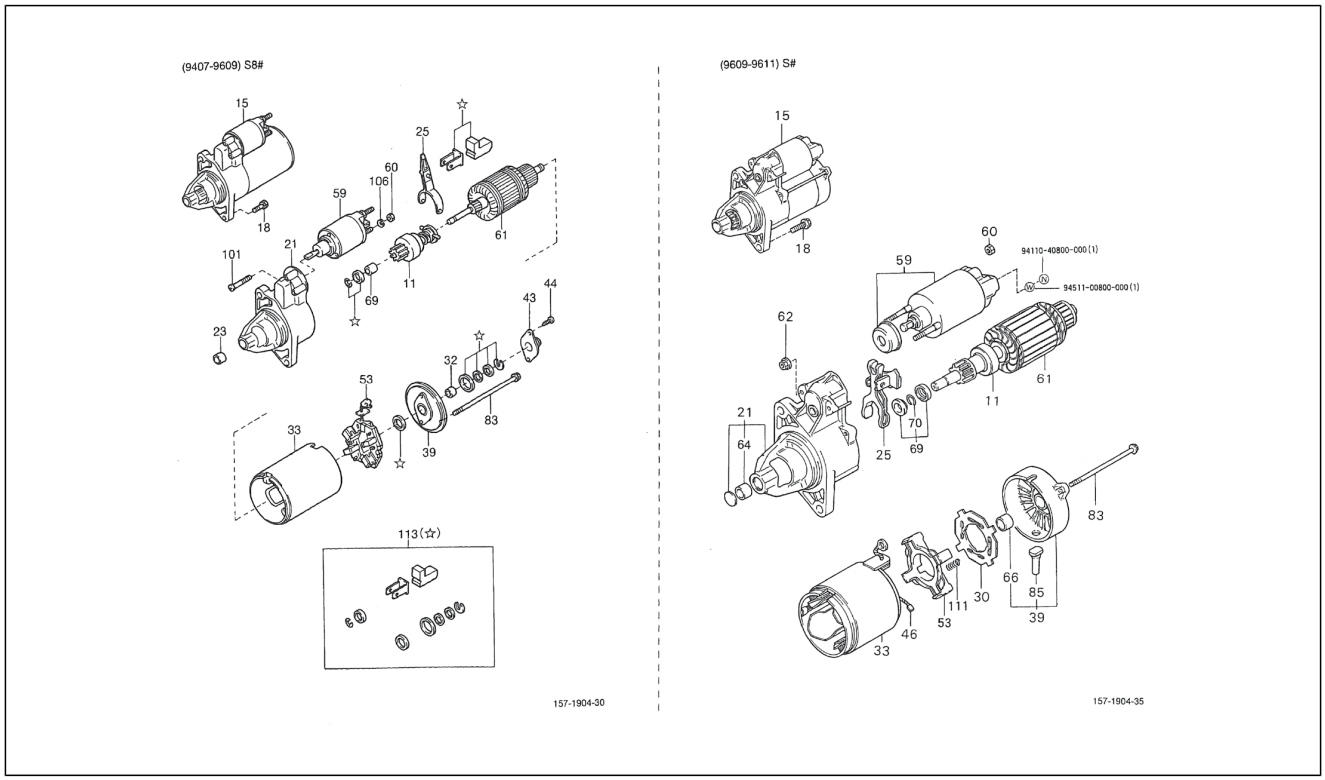

Pos.	Code	Beschreibung	Menge	Varianten
62	2827387501000	Mutter	2	**Technische Spezifikation:**CB41, CB42[CB] 2-Radantrieb/2 Wheel drive[S85]
69	2816387Z02000	Mutter	1	**Technische Spezifikation:**CB41, CB42[CB] 2-Radantrieb/2 Wheel drive[S85]
69	2814287505000	Mutter	1	**Technische Spezifikation:**CB41, CB42[CB] 2-Radantrieb/2 Wheel drive[S85]
70	2827487501000	Sprengring	1	**Technische Spezifikation:**CB41, CB42[CB] 2-Radantrieb/2 Wheel drive[S85]
83	2827287501000	Schraubbolzen	2	**Technische Spezifikation:**CB41, CB42[CB] 2-Radantrieb/2 Wheel drive[S85]
83	2827287Z02000	Schraubbolzen	2	**Technische Spezifikation:**CB41, CB42[CB] 2-Radantrieb/2 Wheel drive[S85]
101	2815587Z01000	Schraube	3	**Technische Spezifikation:**CB41, CB42[CB] 2-Radantrieb/2 Wheel drive[S85]
106	2827587Z02000	Unterlegscheibe	1	**Technische Spezifikation:**CB41, CB42[CB] 2-Radantrieb/2 Wheel drive[S85]
111	2814310020000	Feder	4	**Technische Spezifikation:**CB41, CB42[CB] 2-Radantrieb/2 Wheel drive[S85]
112	9411040800000	Mutter	1	
113	2822687Z01000	-	1	**Technische Spezifikation:**CB41, CB42[CB] 2-Radantrieb/2 Wheel drive[S85]
113	9451100800000	Unterlegscheibe	1	
114	9451100800000	Unterlegscheibe	1	

Einheit	Motor
Code	01.262
Beschreibung	Anlassermotor
Inspektion	1

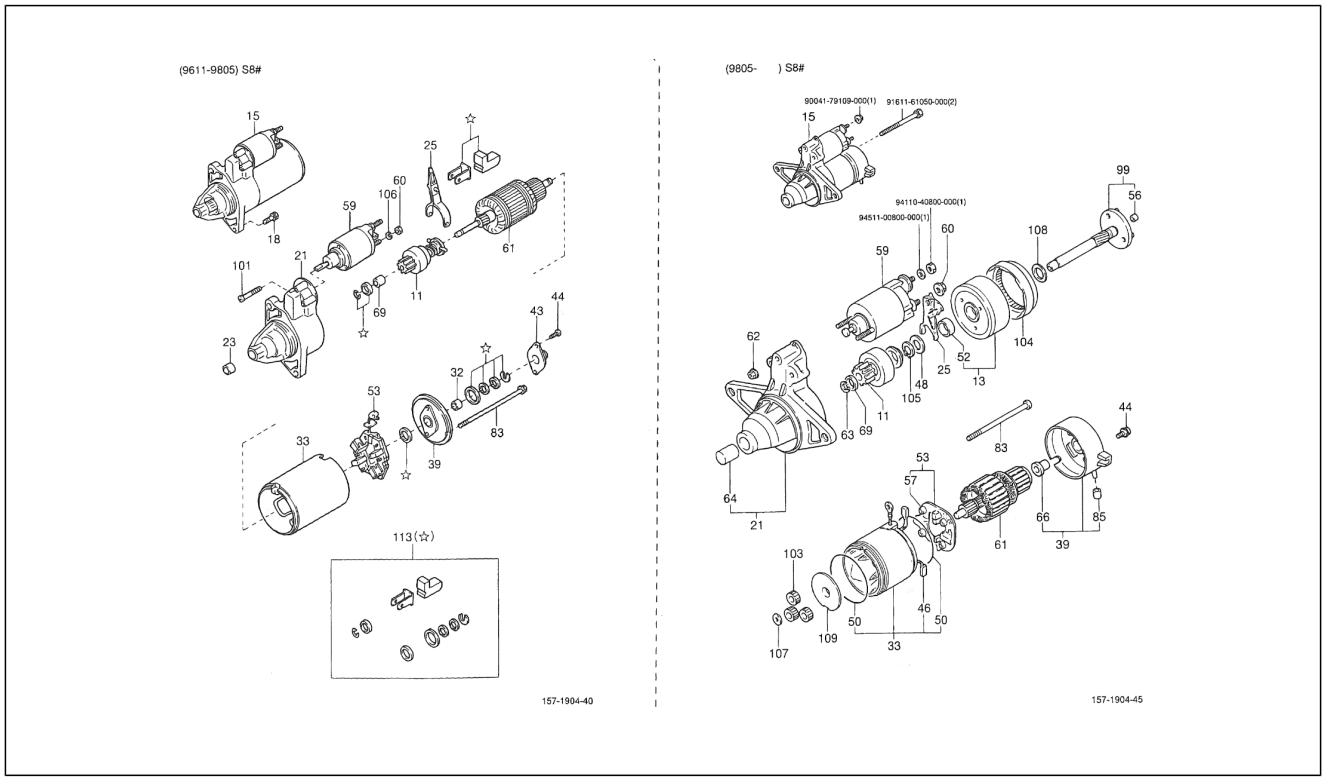

Pos.	Code	Beschreibung	Menge	Varianten
11	2801187101000	-	1	**Technische Spezifikation:**HCE-Motor (1300 cm3)/HCE-Engine (1300 cc)[HCE] 2-Radantrieb/2 Wheel drive[S85]
13	2812687201000	Lager	1	**Technische Spezifikation:**HCE-Motor (1300 cm3)/HCE-Engine (1300 cc)[HCE] 2-Radantrieb/2 Wheel drive[S85]
15	2810087517000	Startermotor	1	**Technische Spezifikation:**CB41-Motor (1000 cm3)/CB41-Engine (1000 cc)[CB41] 2-Radantrieb/2 Wheel drive[S85]
15	2810087551000	Anlassermotor	1	**Technische Spezifikation:**HCE-Motor (1300 cm3)/HCE-Engine (1300 cc)[HCE] 2-Radantrieb/2 Wheel drive[S85]
15	2810087Z11000	Startermotor	1	**Technische Spezifikation:**CB41, CB42[CB] 2-Radantrieb/2 Wheel drive[S85]
15	2810087Z02000	Startermotor	1	**Technische Spezifikation:**CB41, CB42[CB] 2-Radantrieb/2 Wheel drive[S85]
18	9161140830000	Schraubbolzen mit Unterlegscheibe	2	**Technische Spezifikation:**CB41, CB42[CB] 2-Radantrieb/2 Wheel drive[S85]
21	2811087530000	Gehäuse anlassermotor	1	**Technische Spezifikation:**HCE-Motor (1300 cm3)/HCE-Engine (1300 cc)[HCE] 2-Radantrieb/2 Wheel drive[S85]
21	2811087Z02000	-	1	**Technische Spezifikation:**2-Radantrieb/2 Wheel drive[S85] CB41, CB42[CB]
23	2811187Z01000	Buchse	1	**Technische Spezifikation:**CB41, CB42[CB] 2-Radantrieb/2 Wheel drive[S85]
25	2811387204000	Hebel	1	**Technische Spezifikation:**HCE-Motor (1300 cm3)/HCE-Engine (1300 cc)[HCE] 2-Radantrieb/2 Wheel drive[S85]
25	2811387Z02000	Hebel	1	**Technische Spezifikation:**CB41, CB42[CB] 2-Radantrieb/2 Wheel drive[S85]
32	2811987Z01000	Buchse	1	**Technische Spezifikation:**CB41, CB42[CB] 2-Radantrieb/2 Wheel drive[S85]
33	2812087Z02000	Stator	1	**Technische Spezifikation:**CB41, CB42[CB] 2-Radantrieb/2 Wheel drive[S85]
33	2812087211000	Stator anlassermotor	1	**Technische Spezifikation:**HCE-Motor (1300 cm3)/HCE-Engine (1300 cc)[HCE] 2-Radantrieb/2 Wheel drive[S85]
39	2813087Z02000	Deckel	1	**Technische Spezifikation:**CB41, CB42[CB] 2-Radantrieb/2 Wheel drive[S85]

Einheit	Motor
Code	01.262
Beschreibung	Anlassermotor
Inspektion	1

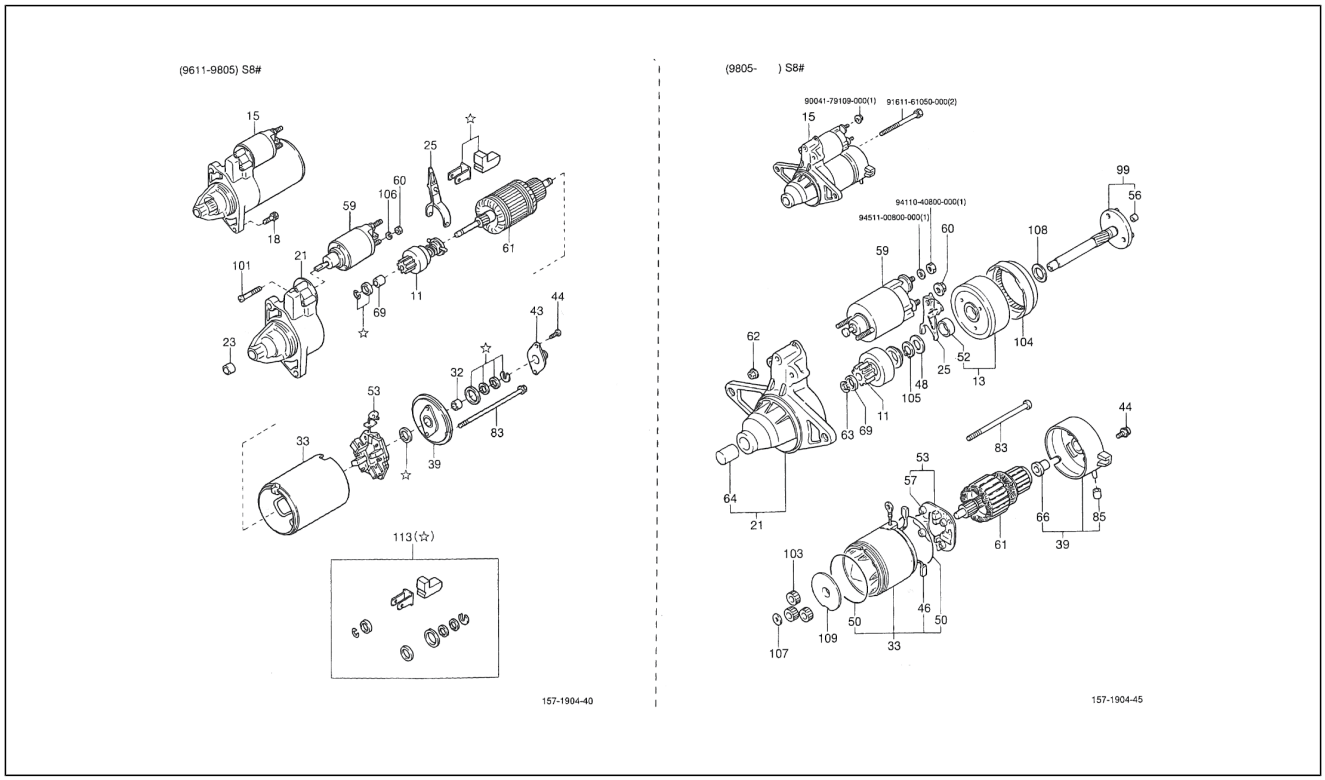

Pos.	Code	Beschreibung	Menge	Varianten
39	2813087503000	Abdeckung bürsteneinheit	1	**Technische Spezifikation:**HCE-Motor (1300 cm3)/HCE-Engine (1300 cc)[HCE] 2-Radantrieb/2 Wheel drive[S85]
43	2813287Z01000	Deckel	1	**Technische Spezifikation:**CB41, CB42[CB] 2-Radantrieb/2 Wheel drive[S85]
44	2817687701000	Schraube	2	**Technische Spezifikation:**HCE-Motor (1300 cm3)/HCE-Engine (1300 cc)[HCE] 2-Radantrieb/2 Wheel drive[S85]
44	2827687Z02000	Schraube	2	**Technische Spezifikation:**CB41, CB42[CB] 2-Radantrieb/2 Wheel drive[S85]
46	2814287204000	-	2	**Technische Spezifikation:**CB41, CB42[CB] 2-Radantrieb/2 Wheel drive[S85]
48	2827587203000	Unterlegscheibe	1	**Technische Spezifikation:**HCE-Motor (1300 cm3)/HCE-Engine (1300 cc)[HCE] 2-Radantrieb/2 Wheel drive[S85]
50	2828487201000	Ring	1	**Technische Spezifikation:**HCE-Motor (1300 cm3)/HCE-Engine (1300 cc)[HCE] 2-Radantrieb/2 Wheel drive[S85]
52	2825287202000	Lager	1	**Technische Spezifikation:**HCE-Motor (1300 cm3)/HCE-Engine (1300 cc)[HCE] 2-Radantrieb/2 Wheel drive[S85]
53	2814087202000	-	1	**Technische Spezifikation:**HCE-Motor (1300 cm3)/HCE-Engine (1300 cc)[HCE] 2-Radantrieb/2 Wheel drive[S85]
53	2814987Z02000	Kohlenhalterung	1	**Technische Spezifikation:**CB41, CB42[CB] 2-Radantrieb/2 Wheel drive[S85]
56	2825287201000	Lager	1	**Technische Spezifikation:**HCE-Motor (1300 cm3)/HCE-Engine (1300 cc)[HCE] 2-Radantrieb/2 Wheel drive[S85]
57	2814387202000	Schaltereinheit	4	**Technische Spezifikation:**HCE-Motor (1300 cm3)/HCE-Engine (1300 cc)[HCE] 2-Radantrieb/2 Wheel drive[S85]
59	2815087Z02000	-	1	**Technische Spezifikation:**CB41, CB42[CB] 2-Radantrieb/2 Wheel drive[S85]
59	2815087208000	Schaltereinheit	1	**Technische Spezifikation:**HCE-Motor (1300 cm3)/HCE-Engine (1300 cc)[HCE] 2-Radantrieb/2 Wheel drive[S85]
60	2827387502000	Mutter	1	**Technische Spezifikation:**HCE-Motor (1300 cm3)/HCE-Engine (1300 cc)[HCE] 2-Radantrieb/2 Wheel drive[S85]
60	2827387Z03000	Mutter	1	**Technische Spezifikation:**CB41, CB42[CB] 2-Radantrieb/2 Wheel drive[S85]

Einheit	Motor
Code	01.262
Beschreibung	Anlassermotor
Inspektion	1

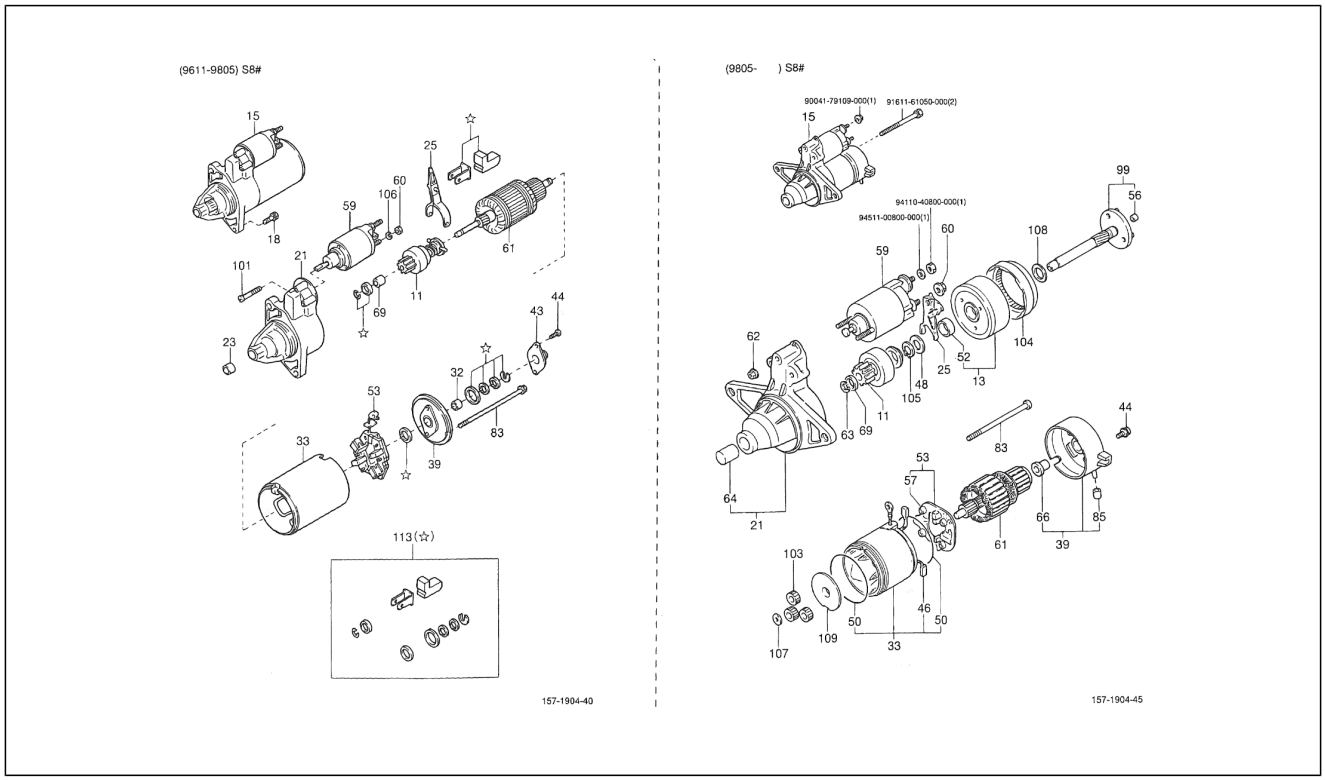

Pos.	Code	Beschreibung	Menge	Varianten
61	2816087Z02000	Anker	1	**Technische Spezifikation:**CB41, CB42[CB] 2-Radantrieb/2 Wheel drive[S85]
62	2827387501000	Mutter	2	**Technische Spezifikation:**HCE-Motor (1300 cm3)/HCE-Engine (1300 cc)[HCE] 2-Radantrieb/2 Wheel drive[S85]
63	2827487503000	Sprengring	1	**Technische Spezifikation:**HCE-Motor (1300 cm3)/HCE-Engine (1300 cc)[HCE] 2-Radantrieb/2 Wheel drive[S85]
64	2825287203000	Lager	1	**Technische Spezifikation:**HCE-Motor (1300 cm3)/HCE-Engine (1300 cc)[HCE] 2-Radantrieb/2 Wheel drive[S85]
66	2825387201000	Lager	1	**Technische Spezifikation:**HCE-Motor (1300 cm3)/HCE-Engine (1300 cc)[HCE] 2-Radantrieb/2 Wheel drive[S85]
69	2816387Z02000	Mutter	1	**Technische Spezifikation:**CB41, CB42[CB] 2-Radantrieb/2 Wheel drive[S85]
69	2816387702000	Mutter	1	**Technische Spezifikation:**HCE-Motor (1300 cm3)/HCE-Engine (1300 cc)[HCE] 2-Radantrieb/2 Wheel drive[S85]
83	2827287Z02000	Schraubbolzen	2	**Technische Spezifikation:**CB41, CB42[CB] 2-Radantrieb/2 Wheel drive[S85]
83	2827287801000	Schraubbolzen	2	**Technische Spezifikation:**HCE-Motor (1300 cm3)/HCE-Engine (1300 cc)[HCE] 2-Radantrieb/2 Wheel drive[S85]
85	2819987202000	Staubschutz	1	**Technische Spezifikation:**HCE-Motor (1300 cm3)/HCE-Engine (1300 cc)[HCE] 2-Radantrieb/2 Wheel drive[S85]
99	2820987201000	-	1	**Technische Spezifikation:**HCE-Motor (1300 cm3)/HCE-Engine (1300 cc)[HCE] 2-Radantrieb/2 Wheel drive[S85]
101	2815587Z01000	Schraube	3	**Technische Spezifikation:**CB41, CB42[CB] 2-Radantrieb/2 Wheel drive[S85]
103	2818587201000	Planetenrad	3	**Technische Spezifikation:**HCE-Motor (1300 cm3)/HCE-Engine (1300 cc)[HCE] 2-Radantrieb/2 Wheel drive[S85]
104	2818487201000	-	1	**Technische Spezifikation:**HCE-Motor (1300 cm3)/HCE-Engine (1300 cc)[HCE] 2-Radantrieb/2 Wheel drive[S85]
105	2827487201000	Sprengring	1	**Technische Spezifikation:**HCE-Motor (1300 cm3)/HCE-Engine (1300 cc)[HCE] 2-Radantrieb/2 Wheel drive[S85]
106	2827587Z02000	Unterlegscheibe	1	**Technische Spezifikation:**CB41, CB42[CB] 2-Radantrieb/2 Wheel drive[S85]

Einheit	Motor
Code	01.262
Beschreibung	Anlassermotor
Inspektion	1

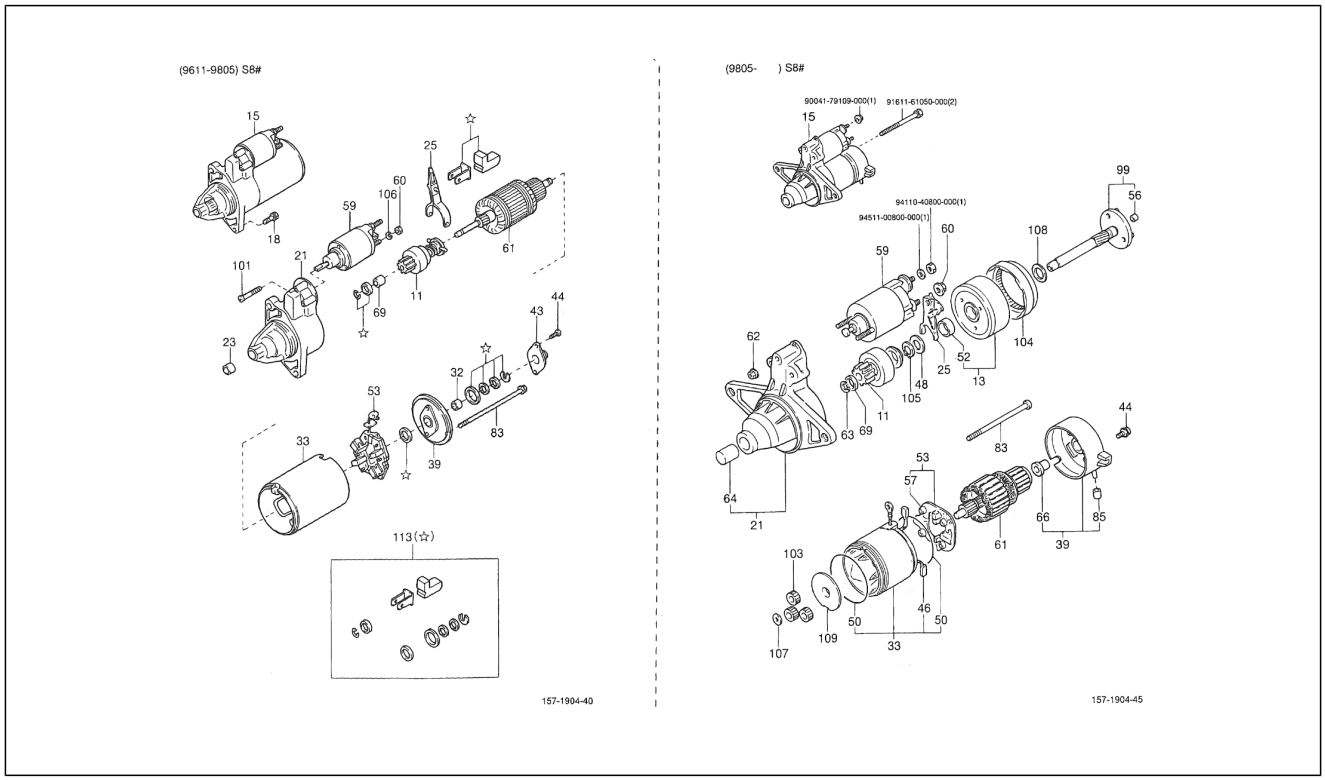

Pos.	Code	Beschreibung	Menge	Varianten
107	2827587201000	Unterlegscheibe	1	**Technische Spezifikation:**2-Radantrieb/2 Wheel drive[S85] HCE-Motor (1300 cm3)/HCE-Engine (1300 cc)[HCE]
108	2827587202000	Unterlegscheibe	1	**Technische Spezifikation:**HCE-Motor (1300 cm3)/HCE-Engine (1300 cc)[HCE] 2-Radantrieb/2 Wheel drive[S85]
109	2811887201000	Platte	1	**Technische Spezifikation:**2-Radantrieb/2 Wheel drive[S85] HCE-Motor (1300 cm3)/HCE-Engine (1300 cc)[HCE]
113	2822687Z01000	-	1	**Technische Spezifikation:**CB41, CB42[CB] 2-Radantrieb/2 Wheel drive[S85]
113	9451100800000	Unterlegscheibe	1	
114	9004179109000	Mutter	1	
115	9161161050000	Schraubbolzen	1	
116	9411040800000	Mutter	1	
117	9451100800000	Unterlegscheibe	1	

Einheit	Einspeisung
Code	02.010
Beschreibung	Tubazione carburante
Inspektion	1

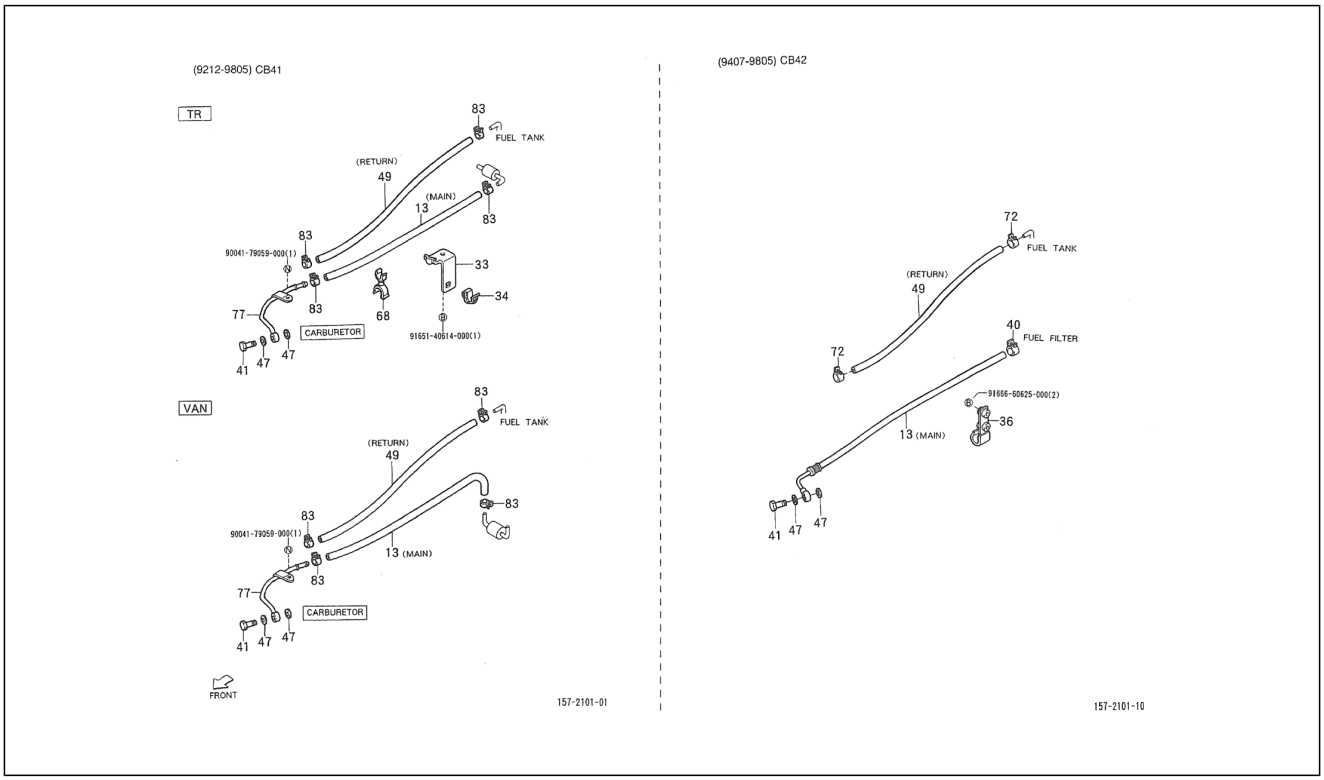

Pos.	Code	Beschreibung	Menge	Varianten
13	2380187526000	Benzinleitung	1	**Technische Spezifikation:**CB42-Motor (1000 cm3)/CB42-Engine (1000 cc)[CB42] 2-Radantrieb/2 Wheel drive[S85]
13	9004864316000	Benzinleitung	1	**Technische Spezifikation:**CB41-Motor (1000 cm3)/CB41-Engine (1000 cc)[CB41] 2-Radantrieb/2 Wheel drive[S85] Kastenwagen/Van type[VAN]
13	9004864254000	Benzinleitung	1	**Technische Spezifikation:**CB41-Motor (1000 cm3)/CB41-Engine (1000 cc)[CB41] 2-Radantrieb/2 Wheel drive[S85] Kastenwagen/Van type[VAN]
13	9004864315000	Benzinleitung	1	**Technische Spezifikation:**CB41-Motor (1000 cm3)/CB41-Engine (1000 cc)[CB41] 2-Radantrieb/2 Wheel drive[S85] Ladefläche/Truck type[TR]
13	2380187525000	Benzinleitung	1	**Technische Spezifikation:**2-Radantrieb/2 Wheel drive[S85] CB42-Motor (1000 cm3)/CB42-Engine (1000 cc)[CB42]
13	9004864253000	Benzinleitung	1	**Technische Spezifikation:**CB41-Motor (1000 cm3)/CB41-Engine (1000 cc)[CB41] 2-Radantrieb/2 Wheel drive[S85] Ladefläche/Truck type[TR]
33	9004462287000	Schelle	1	**Technische Spezifikation:**CB41-Motor (1000 cm3)/CB41-Engine (1000 cc)[CB41] 2-Radantrieb/2 Wheel drive[S85] Ladefläche/Truck type[TR]
34	9004464553000	Schelle	1	**Technische Spezifikation:**CB41-Motor (1000 cm3)/CB41-Engine (1000 cc)[CB41] 2-Radantrieb/2 Wheel drive[S85] Ladefläche/Truck type[TR]
36	9004461625000	Schelle	1	**Technische Spezifikation:**CB42-Motor (1000 cm3)/CB42-Engine (1000 cc)[CB42] 2-Radantrieb/2 Wheel drive[S85] Ladefläche/Truck type[TR]
40	9004467190000	Schelle 13,1	4	**Technische Spezifikation:**HCE-Motor (1300 cm3)/HCE-Engine (1300 cc)[HCE] 2-Radantrieb/2 Wheel drive[S85]
40	9004467190000	Schelle 13,1	1	**Technische Spezifikation:**CB42-Motor (1000 cm3)/CB42-Engine (1000 cc)[CB42] 2-Radantrieb/2 Wheel drive[S85]
41	9004401067000	Lochschraube M12x32	1	**Technische Spezifikation:**CB42-Motor (1000 cm3)/CB42-Engine (1000 cc)[CB42] 2-Radantrieb/2 Wheel drive[S85]
41	9004401076000	Lochschraube M10x31	1	**Technische Spezifikation:**CB41-Motor (1000 cm3)/CB41-Engine (1000 cc)[CB41] 2-Radantrieb/2 Wheel drive[S85]

Einheit	Einspeisung
Code	02.010
Beschreibung	Tubazione carburante
Inspektion	1

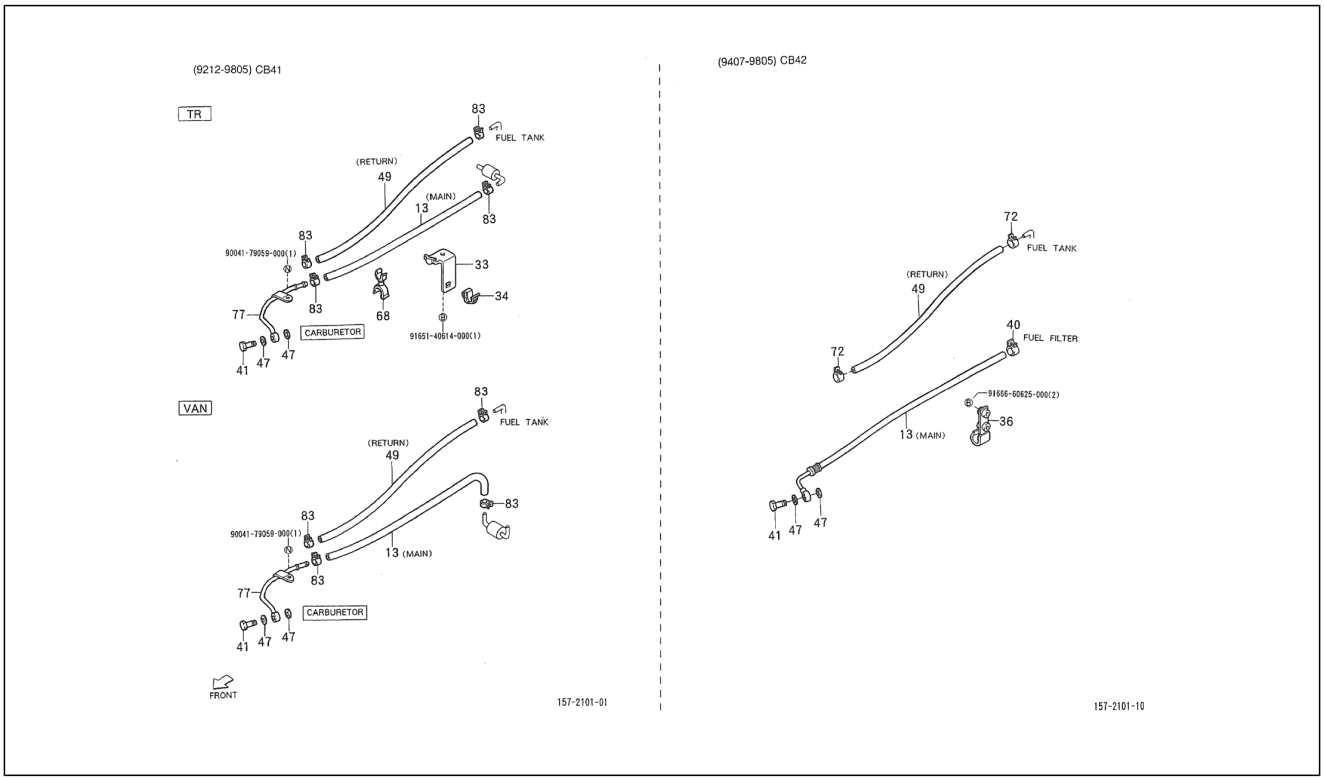

Pos.	Code	Beschreibung	Menge	Varianten
47	9004430245000	Dichtung	2	**Technische Spezifikation:**CB42-Motor (1000 cm3)/CB42-Engine (1000 cc)[CB42] 2-Radantrieb/2 Wheel drive[S85]
47	9004430026000	Dichtung	2	**Technische Spezifikation:**CB41-Motor (1000 cm3)/CB41-Engine (1000 cc)[CB41] 2-Radantrieb/2 Wheel drive[S85]
49	9004864323000	Benzinleitung	1	**Technische Spezifikation:**CB42-Motor (1000 cm3)/CB42-Engine (1000 cc)[CB42] 2-Radantrieb/2 Wheel drive[S85] Ladefläche/Truck type[TR]
49	2327187505000	Benzinleitung	2	**Technische Spezifikation:**HCE-Motor (1300 cm3)/HCE-Engine (1300 cc)[HCE] 2-Radantrieb/2 Wheel drive[S85] Kastenwagen/Van type[VAN]
49	9004864324000	Benzinleitung	1	**Technische Spezifikation:**CB42-Motor (1000 cm3)/CB42-Engine (1000 cc)[CB42] 2-Radantrieb/2 Wheel drive[S85] Kastenwagen/Van type[VAN]
49	9004864255000	Benzinleitung	1	**Technische Spezifikation:**CB41-Motor (1000 cm3)/CB41-Engine (1000 cc)[CB41] 2-Radantrieb/2 Wheel drive[S85] Kastenwagen/Van type[VAN]
49	9004864252000	Benzinleitung	1	**Technische Spezifikation:**CB41-Motor (1000 cm3)/CB41-Engine (1000 cc)[CB41] 2-Radantrieb/2 Wheel drive[S85] Ladefläche/Truck type[TR]
49	9004864314000	Benzinleitung	1	**Technische Spezifikation:**CB41-Motor (1000 cm3)/CB41-Engine (1000 cc)[CB41] 2-Radantrieb/2 Wheel drive[S85] Ladefläche/Truck type[TR]
68	9004464566000	Schelle	1	**Technische Spezifikation:**CB41-Motor (1000 cm3)/CB41-Engine (1000 cc)[CB41] 2-Radantrieb/2 Wheel drive[S85] Ladefläche/Truck type[TR]
68	9004464520000	Schelle	1	**Technische Spezifikation:**CB41-Motor (1000 cm3)/CB41-Engine (1000 cc)[CB41] 2-Radantrieb/2 Wheel drive[S85] Ladefläche/Truck type[TR]
72	9613541100000	Schelle	1	**Technische Spezifikation:**CB42-Motor (1000 cm3)/CB42-Engine (1000 cc)[CB42] 2-Radantrieb/2 Wheel drive[S85]
77	9004405225000	Anschluss	1	**Technische Spezifikation:**CB41-Motor (1000 cm3)/CB41-Engine (1000 cc)[CB41] 2-Radantrieb/2 Wheel drive[S85]

Einheit	Einspeisung
Code	02.010
Beschreibung	Tubazione carburante
Inspektion	1

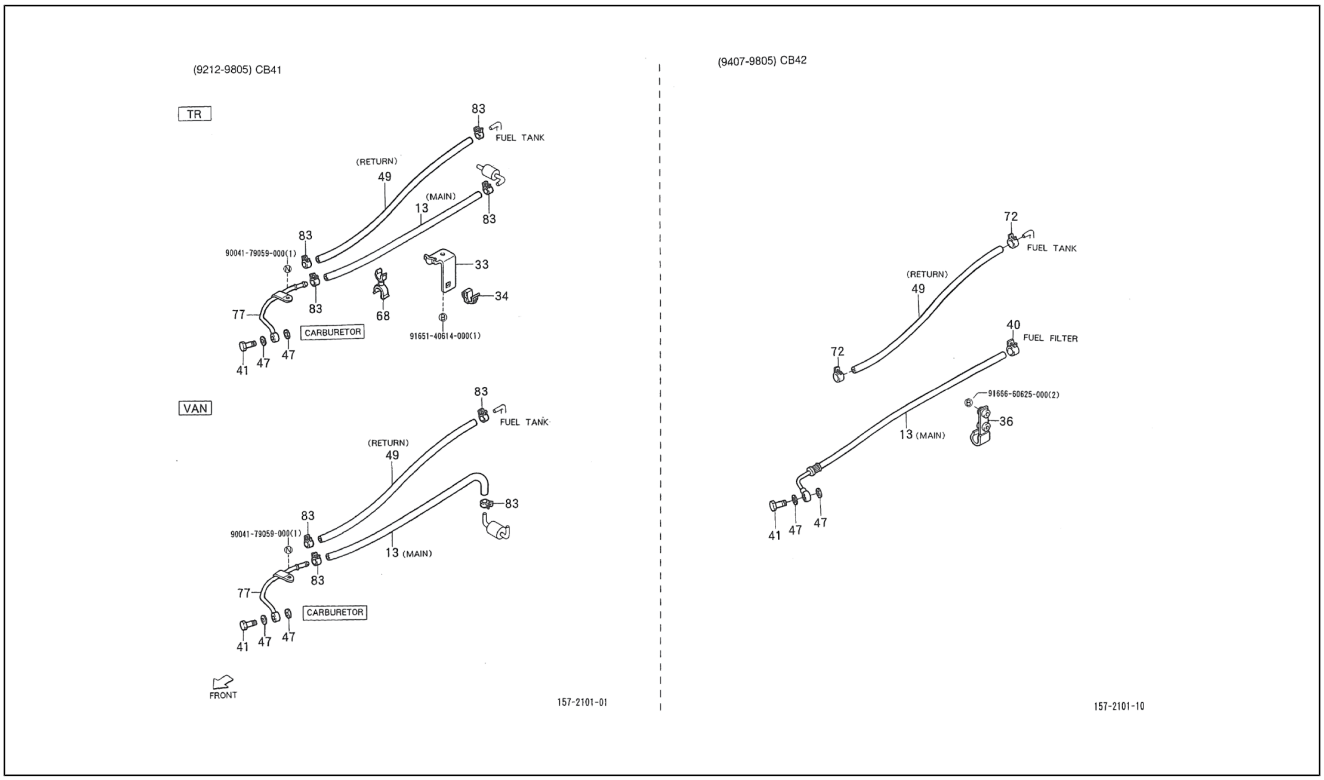

Pos.	Code	Beschreibung	Menge	Varianten
83	9613541100000	Schelle	4	**Technische Spezifikation:**CB41-Motor (1000 cm3)/CB41-Engine (1000 cc)[CB41] 2-Radantrieb/2 Wheel drive[S85]
84	9004179059000	Mutter	1	
85	9165140614000	Schraubbolzen	1	
86	9004179059000	Mutter	1	
87	9166660625000	Schraubbolzen	2	

Einheit	Einspeisung
Code	02.011
Beschreibung	Fuel Pipe
Inspektion	1

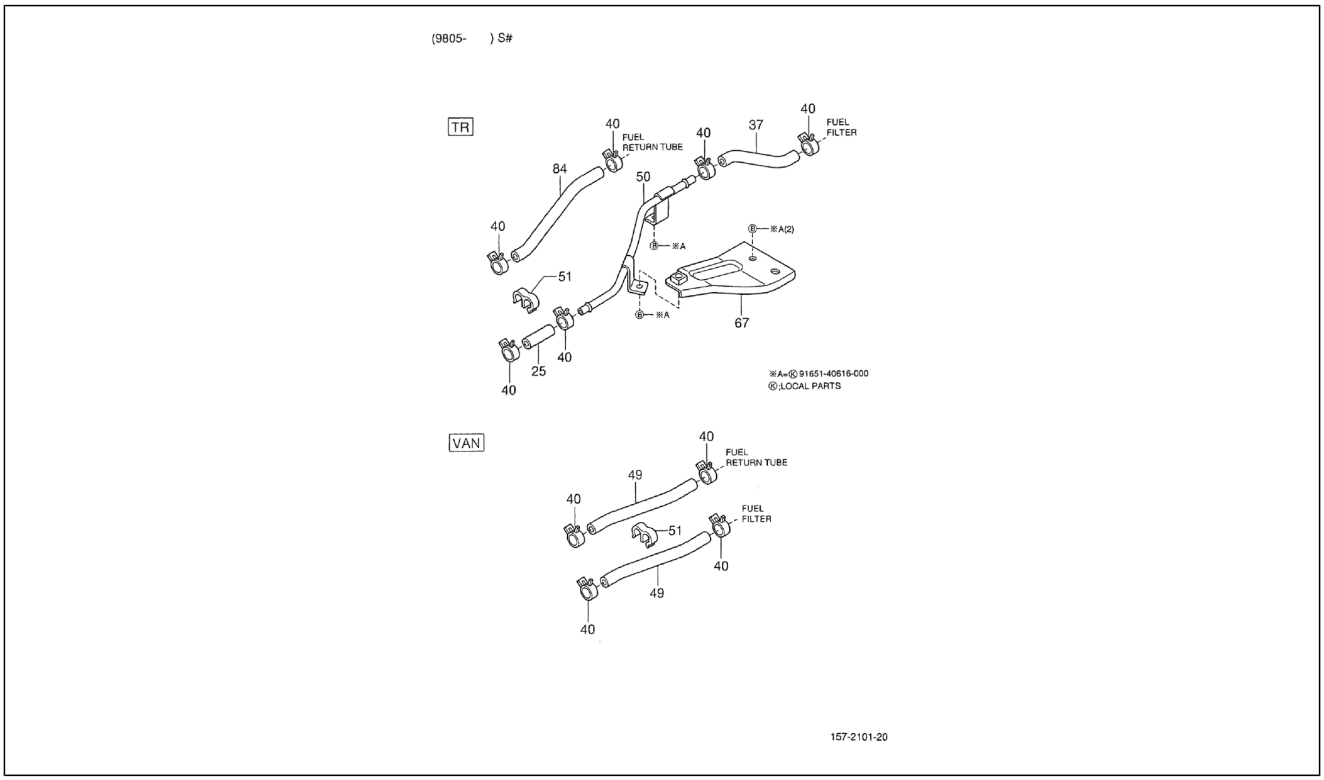

Pos.	Code	Beschreibung	Menge	Varianten
25	2327387502000	Benzinleitung	1	**Technische Spezifikation:**HCE-Motor (1300 cm3)/HCE-Engine (1300 cc)[HCE] 2-Radantrieb/2 Wheel drive[S85] Ladefläche/Truck type[TR]
37	9004864346000	Benzinleitung	1	**Technische Spezifikation:**HCE-Motor (1300 cm3)/HCE-Engine (1300 cc)[HCE] 2-Radantrieb/2 Wheel drive[S85] Ladefläche/Truck type[TR]
40	9004467190000	Schelle 13,1	4	**Technische Spezifikation:**HCE-Motor (1300 cm3)/HCE-Engine (1300 cc)[HCE] 2-Radantrieb/2 Wheel drive[S85]
40	9004467190000	Schelle 13,1	1	**Technische Spezifikation:**CB42-Motor (1000 cm3)/CB42-Engine (1000 cc)[CB42] 2-Radantrieb/2 Wheel drive[S85]
49	2327187505000	Benzinleitung	2	**Technische Spezifikation:**HCE-Motor (1300 cm3)/HCE-Engine (1300 cc)[HCE] 2-Radantrieb/2 Wheel drive[S85] Kastenwagen/Van type[VAN]
51	9004464333000	Schelle	1	**Technische Spezifikation:**HCE-Motor (1300 cm3)/HCE-Engine (1300 cc)[HCE] 2-Radantrieb/2 Wheel drive[S85]
67	7728187Z02000	Bügel	1	**Technische Spezifikation:**2-Radantrieb/2 Wheel drive[S85] Ladefläche mit kippbaren Ladebordwänden (S85RP-TRMEP)[S85RP-TRMEP] Linkslenker/Left-hand drive[LHD] CB41-Motor (1000 cm3)/CB41-Engine (1000 cc)[CB41] Ladefläche/Truck type[TR] Manuelles Getriebe/Manual transmission[MTM] Manuelles 5-Gang-Getriebe/5 Speed floor manual[5F] Öffnung an drei Seiten/3-Way openable[T3] Standardtyp/Standard type[STD]
67	7728187Z02000	Bügel	1	**Technische Spezifikation:**Ladefläche mit kippbaren Ladebordwänden (S85RP-TRMEP)[S85RP-TRMEP] HCE-Motor (1300 cm3)/HCE-Engine (1300 cc)[HCE] Rechtslenker/Right-hand drive[RHD] Ladefläche/Truck type[TR] Manuelles Getriebe/Manual transmission[MTM] Manuelles 5-Gang-Getriebe/5 Speed floor manual[5F] Öffnung an drei Seiten/3-Way openable[T3] Standardtyp/Standard type[STD]
67	7728187Z02000	Bügel	1	**Technische Spezifikation:**HCE-Motor (1300 cm3)/HCE-Engine (1300 cc)[HCE] 2-Radantrieb/2 Wheel drive[S85] Ladefläche/Truck type[TR]

Einheit	Einspeisung
Code	02.011
Beschreibung	Fuel Pipe
Inspektion	1

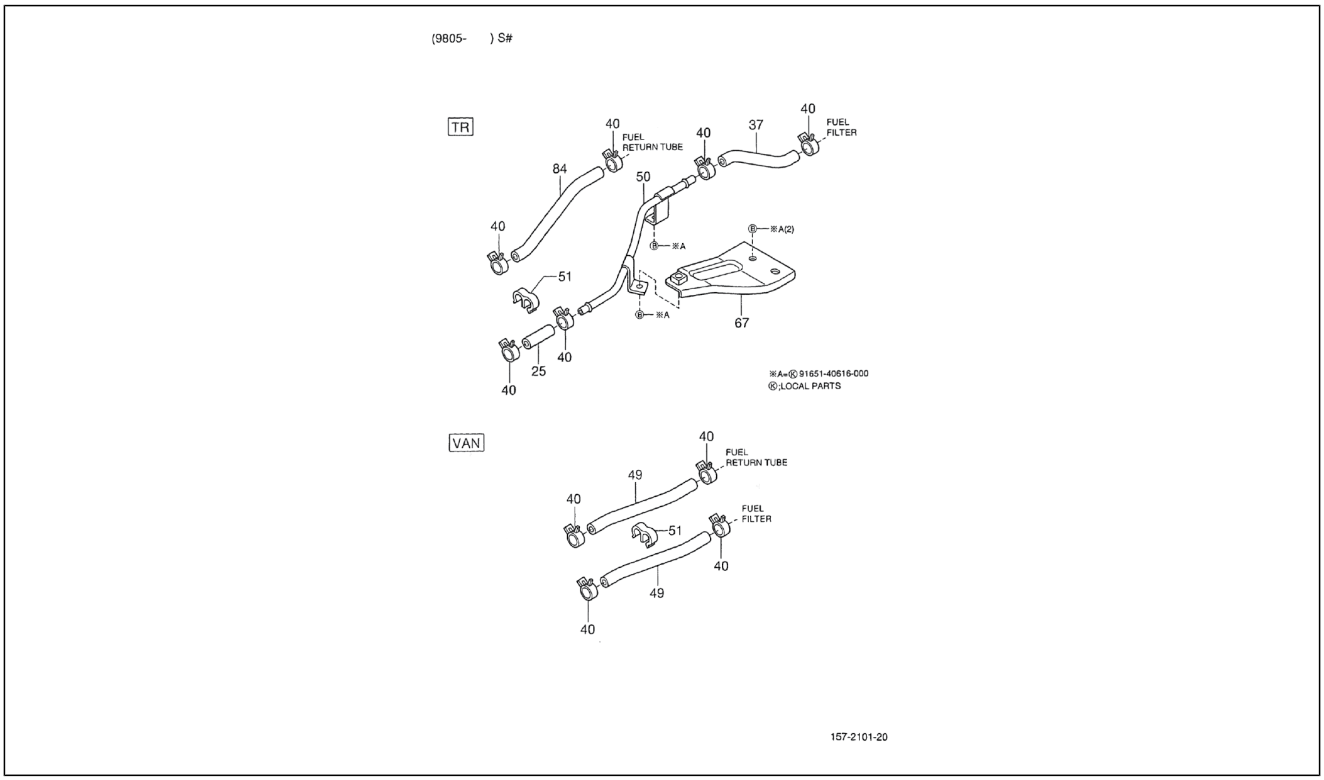

Pos.	Code	Beschreibung	Menge	Varianten
69	9165140616000	Schraubbolzen	2	
84	2327487501000	Benzinleitung	1	**Technische Spezifikation:**HCE-Motor (1300 cm3)/HCE-Engine (1300 cc)[HCE] 2-Radantrieb/2 Wheel drive[S85] Ladefläche/Truck type[TR]

Einheit	Einspeisung
Code	02.020
Beschreibung	Vergasereinheit
Inspektion	1

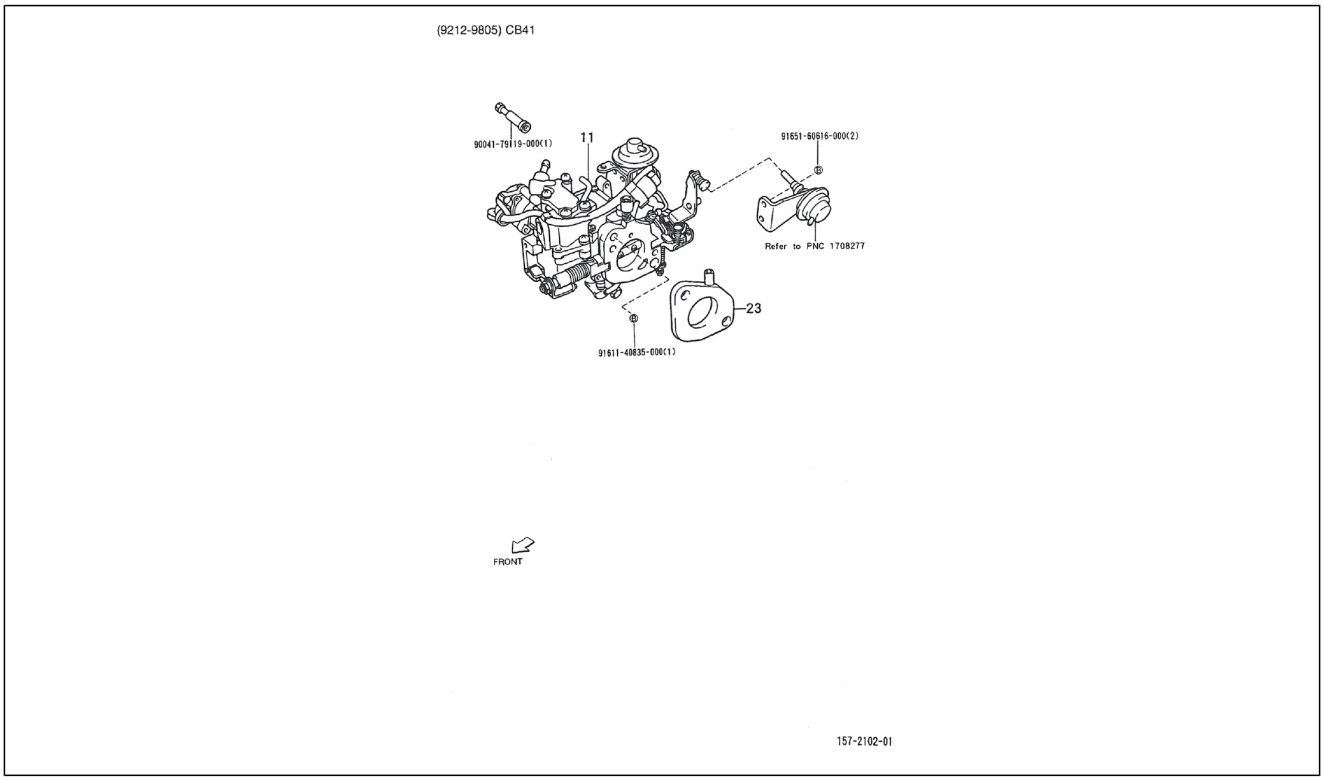

Pos.	Code	Beschreibung	Menge	Varianten
11	2110087N02000	Vergaser	1	**Technische Spezifikation:**CB41-Motor (1000 cm3)/CB41-Engine (1000 cc)[CB41] 2-Radantrieb/2 Wheel drive[S85]
23	2191287728000	Elastische Halterung	1	**Technische Spezifikation:**CB41-Motor (1000 cm3)/CB41-Engine (1000 cc)[CB41] 2-Radantrieb/2 Wheel drive[S85] Standardtyp/Standard type[STD] Linkslenker/Left-hand drive[LHD]
23	2191287732000	Elastische Halterung	1	**Technische Spezifikation:**CB41-Motor (1000 cm3)/CB41-Engine (1000 cc)[CB41] 2-Radantrieb/2 Wheel drive[S85]
24	9161140835000	Schraubbolzen	1	
25	9165160616000	Schraubbolzen	2	
26	9004179119000	Mutter	1	

Einheit	Einspeisung
Code	02.030
Beschreibung	Vergaser
Inspektion	1

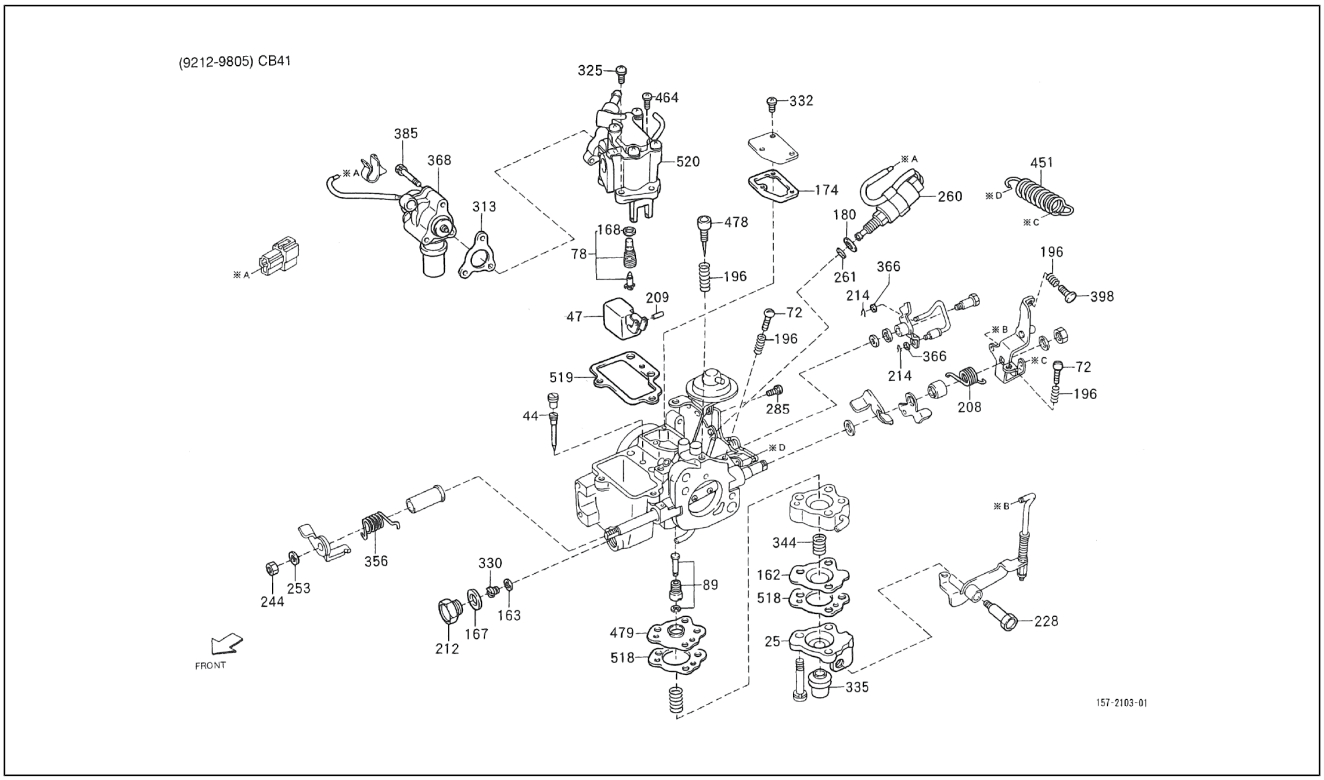

Pos.	Code	Beschreibung	Menge	Varianten
25	2110787202000	Deckel	1	**Technische Spezifikation:**CB41-Motor (1000 cm3)/CB41-Engine (1000 cc)[CB41] 2-Radantrieb/2 Wheel drive[S85]
44	2120587508000	Leerlaufstrahl	1	**Technische Spezifikation:**CB41-Motor (1000 cm3)/CB41-Engine (1000 cc)[CB41] 2-Radantrieb/2 Wheel drive[S85]
47	2120987703000	Schwimmer	1	**Technische Spezifikation:**CB41-Motor (1000 cm3)/CB41-Engine (1000 cc)[CB41] 2-Radantrieb/2 Wheel drive[S85]
72	2127387504000	Schraube	1	**Technische Spezifikation:**CB41-Motor (1000 cm3)/CB41-Engine (1000 cc)[CB41] 2-Radantrieb/2 Wheel drive[S85]
78	2130187102000	Nadel	1	**Technische Spezifikation:**CB41-Motor (1000 cm3)/CB41-Engine (1000 cc)[CB41] 2-Radantrieb/2 Wheel drive[S85]
89	2130487705000	Ventil	1	**Technische Spezifikation:**CB41-Motor (1000 cm3)/CB41-Engine (1000 cc)[CB41] 2-Radantrieb/2 Wheel drive[S85]
162	2166787501000	Membran	1	**Technische Spezifikation:**CB41-Motor (1000 cm3)/CB41-Engine (1000 cc)[CB41] 2-Radantrieb/2 Wheel drive[S85]
163	2161187201000	Dichtung	1	**Technische Spezifikation:**CB41-Motor (1000 cm3)/CB41-Engine (1000 cc)[CB41] 2-Radantrieb/2 Wheel drive[S85]
167	2161787203000	Dichtung	1	**Technische Spezifikation:**CB41-Motor (1000 cm3)/CB41-Engine (1000 cc)[CB41] 2-Radantrieb/2 Wheel drive[S85]
168	2161887205000	Dichtung	1	**Technische Spezifikation:**CB41-Motor (1000 cm3)/CB41-Engine (1000 cc)[CB41] 2-Radantrieb/2 Wheel drive[S85]
174	2164187703000	Dichtung	1	**Technische Spezifikation:**CB41-Motor (1000 cm3)/CB41-Engine (1000 cc)[CB41] 2-Radantrieb/2 Wheel drive[S85]
180	2164987502000	Dichtung	1	**Technische Spezifikation:**CB41-Motor (1000 cm3)/CB41-Engine (1000 cc)[CB41] 2-Radantrieb/2 Wheel drive[S85]
196	2172387205000	Feder	2	**Technische Spezifikation:**CB41-Motor (1000 cm3)/CB41-Engine (1000 cc)[CB41] 2-Radantrieb/2 Wheel drive[S85]
208	2175687707000	Feder	1	**Technische Spezifikation:**CB41-Motor (1000 cm3)/CB41-Engine (1000 cc)[CB41] 2-Radantrieb/2 Wheel drive[S85]
209	2176387206000	Bolzen	1	**Technische Spezifikation:**CB41-Motor (1000 cm3)/CB41-Engine (1000 cc)[CB41] 2-Radantrieb/2 Wheel drive[S85]
212	2178187701000	Deckel	1	**Technische Spezifikation:**CB41-Motor (1000 cm3)/CB41-Engine (1000 cc)[CB41] 2-Radantrieb/2 Wheel drive[S85]

Einheit	Einspeisung
Code	02.030
Beschreibung	Vergaser
Inspektion	1

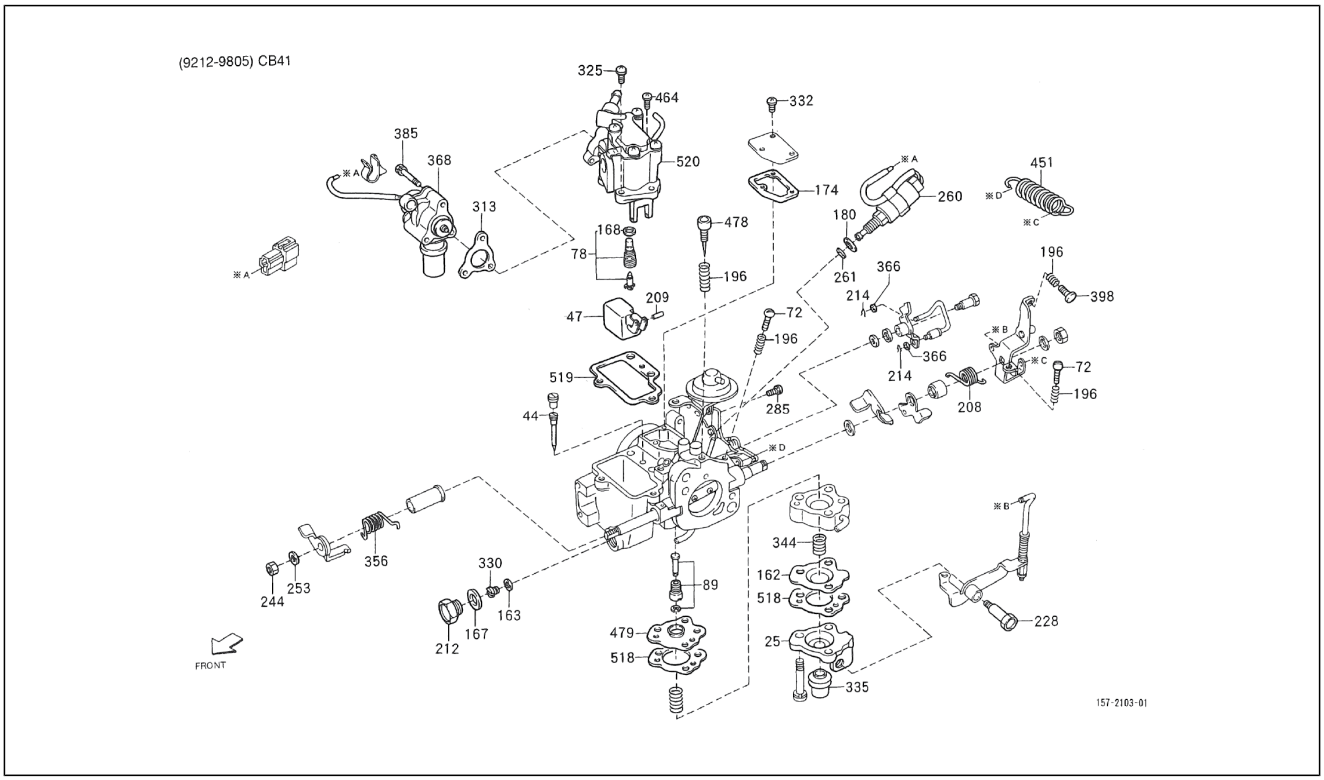

Pos.	Code	Beschreibung	Menge	Varianten
214	2179187202000	Sprengring	4	**Technische Spezifikation:**CB41-Motor (1000 cm3)/CB41-Engine (1000 cc)[CB41] 2-Radantrieb/2 Wheel drive[S85]
228	2182687502000	Schraube	1	**Technische Spezifikation:**CB41-Motor (1000 cm3)/CB41-Engine (1000 cc)[CB41] 2-Radantrieb/2 Wheel drive[S85]
244	2185287204000	Mutter	1	**Technische Spezifikation:**CB41-Motor (1000 cm3)/CB41-Engine (1000 cc)[CB41] 2-Radantrieb/2 Wheel drive[S85]
253	2188187202000	Unterlegscheibe	1	**Technische Spezifikation:**CB41-Motor (1000 cm3)/CB41-Engine (1000 cc)[CB41] 2-Radantrieb/2 Wheel drive[S85]
260	2106287722000	Ventil	1	**Technische Spezifikation:**CB41-Motor (1000 cm3)/CB41-Engine (1000 cc)[CB41] 2-Radantrieb/2 Wheel drive[S85]
260	2106287719000	Ventil	1	**Technische Spezifikation:**CB41-Motor (1000 cm3)/CB41-Engine (1000 cc)[CB41] 2-Radantrieb/2 Wheel drive[S85]
261	2165587201000	Gasket ring	1	**Technische Spezifikation:**CB41-Motor (1000 cm3)/CB41-Engine (1000 cc)[CB41] 2-Radantrieb/2 Wheel drive[S85]
285	2182187211000	Schraube	1	**Technische Spezifikation:**CB41-Motor (1000 cm3)/CB41-Engine (1000 cc)[CB41] 2-Radantrieb/2 Wheel drive[S85]
313	2164187502000	Dichtung	1	**Technische Spezifikation:**CB41-Motor (1000 cm3)/CB41-Engine (1000 cc)[CB41] 2-Radantrieb/2 Wheel drive[S85]
325	2182187214000	Schraube	2	**Technische Spezifikation:**CB41-Motor (1000 cm3)/CB41-Engine (1000 cc)[CB41] 2-Radantrieb/2 Wheel drive[S85]
330	2125187707000	Maximaldüse	1	**Technische Spezifikation:**CB41-Motor (1000 cm3)/CB41-Engine (1000 cc)[CB41] 2-Radantrieb/2 Wheel drive[S85]
332	2182187213000	Schraube	3	**Technische Spezifikation:**CB41-Motor (1000 cm3)/CB41-Engine (1000 cc)[CB41] 2-Radantrieb/2 Wheel drive[S85]
335	2169887501000	Staubschutz	1	**Technische Spezifikation:**CB41-Motor (1000 cm3)/CB41-Engine (1000 cc)[CB41] 2-Radantrieb/2 Wheel drive[S85]
344	2173587501000	Feder	1	**Technische Spezifikation:**CB41-Motor (1000 cm3)/CB41-Engine (1000 cc)[CB41] 2-Radantrieb/2 Wheel drive[S85]
356	2175687207000	Feder	1	**Technische Spezifikation:**CB41-Motor (1000 cm3)/CB41-Engine (1000 cc)[CB41] 2-Radantrieb/2 Wheel drive[S85]
366	9461110300000	Unterlegscheibe	1	**Technische Spezifikation:**CB41-Motor (1000 cm3)/CB41-Engine (1000 cc)[CB41] 2-Radantrieb/2 Wheel drive[S85]

Einheit	Einspeisung
Code	02.030
Beschreibung	Vergaser
Inspektion	1

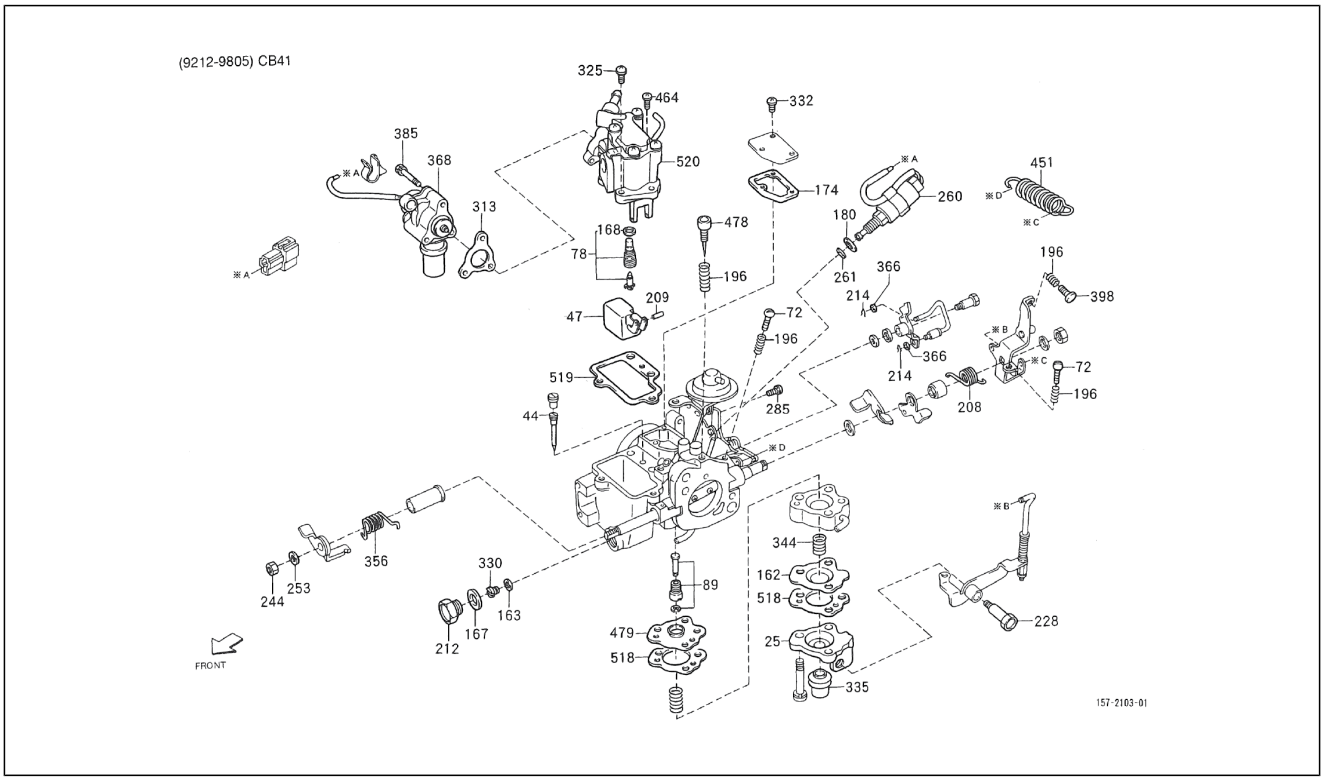

Pos.	Code	Beschreibung	Menge	Varianten
368	2134787706000	Ventil	1	**Technische Spezifikation:**CB41-Motor (1000 cm3)/CB41-Engine (1000 cc)[CB41] 2-Radantrieb/2 Wheel drive[S85]
385	2182187215000	Schraube	3	**Technische Spezifikation:**CB41-Motor (1000 cm3)/CB41-Engine (1000 cc)[CB41] 2-Radantrieb/2 Wheel drive[S85]
398	2127387207000	Schraube	1	**Technische Spezifikation:**CB41-Motor (1000 cm3)/CB41-Engine (1000 cc)[CB41] 2-Radantrieb/2 Wheel drive[S85]
451	2186487502000	Feder	1	**Technische Spezifikation:**CB41-Motor (1000 cm3)/CB41-Engine (1000 cc)[CB41] 2-Radantrieb/2 Wheel drive[S85]
464	2182187703000	Schraube	1	**Technische Spezifikation:**CB41-Motor (1000 cm3)/CB41-Engine (1000 cc)[CB41] 2-Radantrieb/2 Wheel drive[S85]
478	2127187725000	Schraube	1	**Technische Spezifikation:**CB41-Motor (1000 cm3)/CB41-Engine (1000 cc)[CB41] 2-Radantrieb/2 Wheel drive[S85]
479	2166787502000	Membran	1	**Technische Spezifikation:**CB41-Motor (1000 cm3)/CB41-Engine (1000 cc)[CB41] 2-Radantrieb/2 Wheel drive[S85]
518	2164987703000	Dichtung	2	**Technische Spezifikation:**CB41-Motor (1000 cm3)/CB41-Engine (1000 cc)[CB41] 2-Radantrieb/2 Wheel drive[S85]
519	2164487701000	Dichtung	1	**Technische Spezifikation:**CB41-Motor (1000 cm3)/CB41-Engine (1000 cc)[CB41] 2-Radantrieb/2 Wheel drive[S85]
520	2110887701000	Schwimmergehäuse	1	**Technische Spezifikation:**CB41-Motor (1000 cm3)/CB41-Engine (1000 cc)[CB41] 2-Radantrieb/2 Wheel drive[S85]

Einheit	Einspeisung
Code	02.040
Beschreibung	Fuel Injection
Inspektion	1

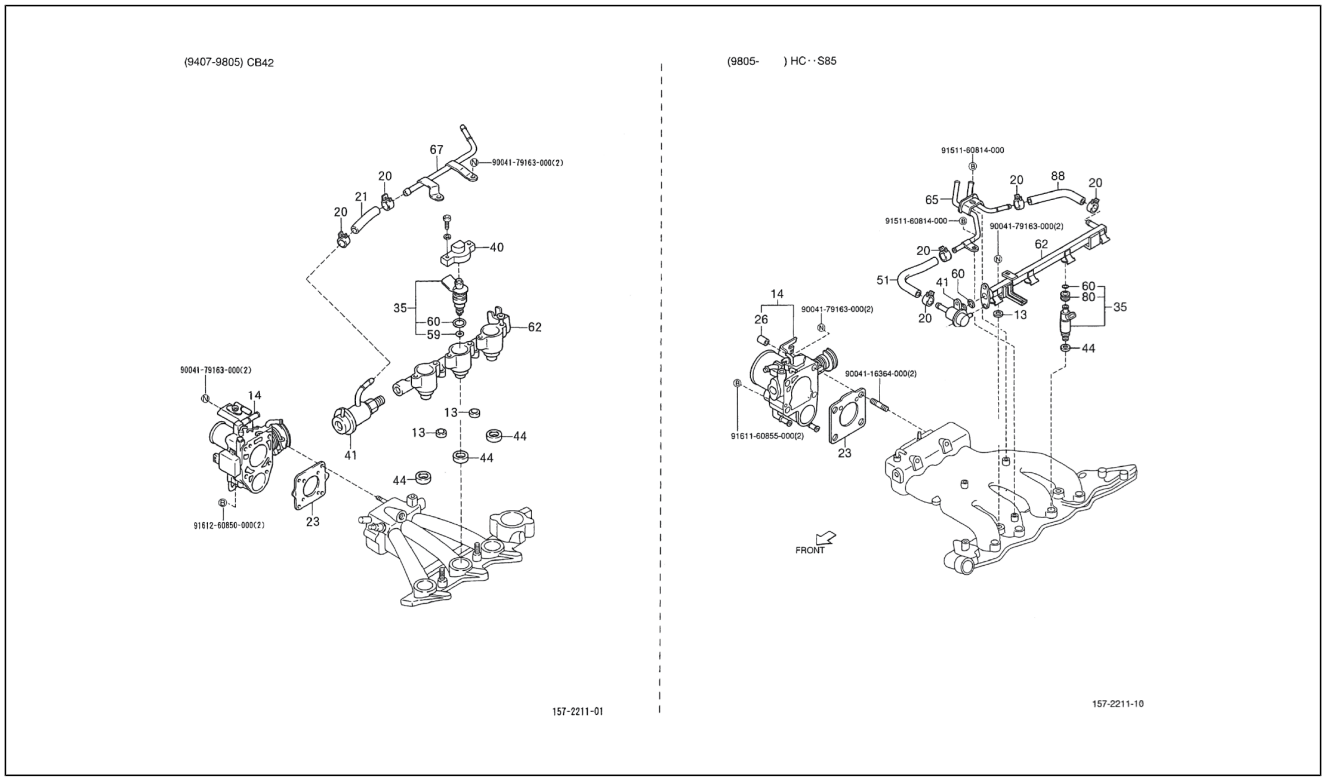

Pos.	Code	Beschreibung	Menge	Varianten
13	2384587702000	- 18x8x5	1	**Technische Spezifikation:**CB42-Motor (1000 cm3)/CB42-Engine (1000 cc)[CB42] 2-Radantrieb/2 Wheel drive[S85]
13	2384587702000	- 18x8x5	1	**Technische Spezifikation:**HCE-Motor (1300 cm3)/HCE-Engine (1300 cc)[HCE] 2-Radantrieb/2 Wheel drive[S85]
14	2221087148000	Drosselklappe	1	**Technische Spezifikation:**HCE-Motor (1300 cm3)/HCE-Engine (1300 cc)[HCE] 2-Radantrieb/2 Wheel drive[S85]
14	2221087709000	Drosselklappe	1	**Technische Spezifikation:**CB42-Motor (1000 cm3)/CB42-Engine (1000 cc)[CB42] 2-Radantrieb/2 Wheel drive[S85]
20	9613541100000	Schelle	1	**Technische Spezifikation:**CB42-Motor (1000 cm3)/CB42-Engine (1000 cc)[CB42] 2-Radantrieb/2 Wheel drive[S85]
20	9004467190000	Schelle 13,1	4	**Technische Spezifikation:**HCE-Motor (1300 cm3)/HCE-Engine (1300 cc)[HCE] 2-Radantrieb/2 Wheel drive[S85]
21	9004864326000	Benzinleitung	1	**Technische Spezifikation:**CB42-Motor (1000 cm3)/CB42-Engine (1000 cc)[CB42] 2-Radantrieb/2 Wheel drive[S85]
23	2227187105000	Dichtung	1	**Technische Spezifikation:**HCE-Motor (1300 cm3)/HCE-Engine (1300 cc)[HCE] 2-Radantrieb/2 Wheel drive[S85]
23	2227187702000	Dichtung	1	**Technische Spezifikation:**CB42-Motor (1000 cm3)/CB42-Engine (1000 cc)[CB42] 2-Radantrieb/2 Wheel drive[S85]
26	9004339029000	Deckel	1	
35	2325087108000	-	4	**Technische Spezifikation:**HCE-Motor (1300 cm3)/HCE-Engine (1300 cc)[HCE] 2-Radantrieb/2 Wheel drive[S85]
35	2325087705000	-	3	**Technische Spezifikation:**CB42-Motor (1000 cm3)/CB42-Engine (1000 cc)[CB42] 2-Radantrieb/2 Wheel drive[S85]
40	2326187201000	Deckel	3	**Technische Spezifikation:**CB42-Motor (1000 cm3)/CB42-Engine (1000 cc)[CB42] 2-Radantrieb/2 Wheel drive[S85]
41	2328087706000	-	1	**Technische Spezifikation:**CB42-Motor (1000 cm3)/CB42-Engine (1000 cc)[CB42] 2-Radantrieb/2 Wheel drive[S85]
41	2328087111000	-	1	**Technische Spezifikation:**HCE-Motor (1300 cm3)/HCE-Engine (1300 cc)[HCE] 2-Radantrieb/2 Wheel drive[S85]
44	2329187202000	-	3	**Technische Spezifikation:**CB42-Motor (1000 cm3)/CB42-Engine (1000 cc)[CB42]

Einheit	Einspeisung
Code	02.040
Beschreibung	Fuel Injection
Inspektion	1

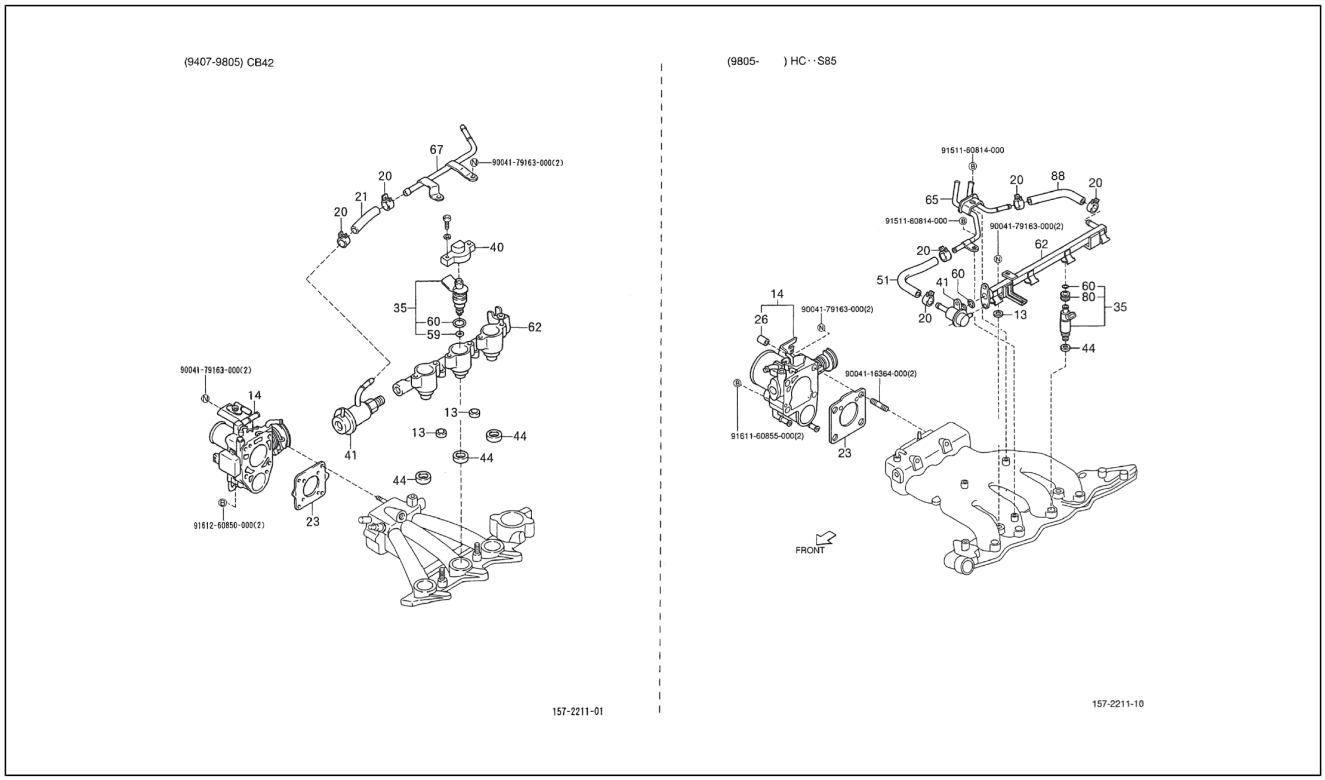

Pos.	Code	Beschreibung	Menge	Varianten
44	2329187701000	- 16x9,2x5.5	4	**Technische Spezifikation:**HCE-Motor (1300 cm3)/HCE-Engine (1300 cc)[HCE] 2-Radantrieb/2 Wheel drive[S85]
44	2329187201000	-	3	**Technische Spezifikation:**CB42-Motor (1000 cm3)/CB42-Engine (1000 cc)[CB42] 2-Radantrieb/2 Wheel drive[S85]
51	2327187103000	O-Ring	1	**Technische Spezifikation:**HCE-Motor (1300 cm3)/HCE-Engine (1300 cc)[HCE] 2-Radantrieb/2 Wheel drive[S85]
51	2327187104000	Benzinleitung	1	**Technische Spezifikation:**HCE-Motor (1300 cm3)/HCE-Engine (1300 cc)[HCE] 2-Radantrieb/2 Wheel drive[S85]
59	9004301178000	O-Ring	1	**Technische Spezifikation:**CB42-Motor (1000 cm3)/CB42-Engine (1000 cc)[CB42] 2-Radantrieb/2 Wheel drive[S85]
60	9004301177000	O-Ring	1	**Technische Spezifikation:**CB42-Motor (1000 cm3)/CB42-Engine (1000 cc)[CB42] 2-Radantrieb/2 Wheel drive[S85]
60	9004301136000	O-Ring 7,8x1,9	1	**Technische Spezifikation:**HCE-Motor (1300 cm3)/HCE-Engine (1300 cc)[HCE] 2-Radantrieb/2 Wheel drive[S85]
60	9004301136000	O-Ring 7,8x1,9	1	**Technische Spezifikation:**HCE-Motor (1300 cm3)/HCE-Engine (1300 cc)[HCE] 2-Radantrieb/2 Wheel drive[S85]
60	9004301136000	O-Ring 7,8x1,9	4	**Technische Spezifikation:**CB42-Motor (1000 cm3)/CB42-Engine (1000 cc)[CB42] 2-Radantrieb/2 Wheel drive[S85]
62	2381487703000	Benzinleitung	1	**Technische Spezifikation:**CB42-Motor (1000 cm3)/CB42-Engine (1000 cc)[CB42] 2-Radantrieb/2 Wheel drive[S85]
62	2381487110000	Benzinleitung	1	**Technische Spezifikation:**2-Radantrieb/2 Wheel drive[S85] HCE-Motor (1300 cm3)/HCE-Engine (1300 cc)[HCE]
65	2380187105000	Benzinleitung	1	**Technische Spezifikation:**HCE-Motor (1300 cm3)/HCE-Engine (1300 cc)[HCE] 2-Radantrieb/2 Wheel drive[S85]
67	2380387701000	Leitung	1	**Technische Spezifikation:**CB42-Motor (1000 cm3)/CB42-Engine (1000 cc)[CB42] 2-Radantrieb/2 Wheel drive[S85]
80	9004480391000	Kabelführung 15X10	4	**Technische Spezifikation:**HCE-Motor (1300 cm3)/HCE-Engine (1300 cc)[HCE] 2-Radantrieb/2 Wheel drive[S85]
88	2327187104000	Benzinleitung	1	**Technische Spezifikation:**HCE-Motor (1300 cm3)/HCE-Engine (1300 cc)[HCE] 2-Radantrieb/2 Wheel drive[S85]
89	9004179163000	Mutter	2	
90	9161260850000	Schraubbolzen	2	

Einheit	Einspeisung
Code	02.040
Beschreibung	Fuel Injection
Inspektion	1

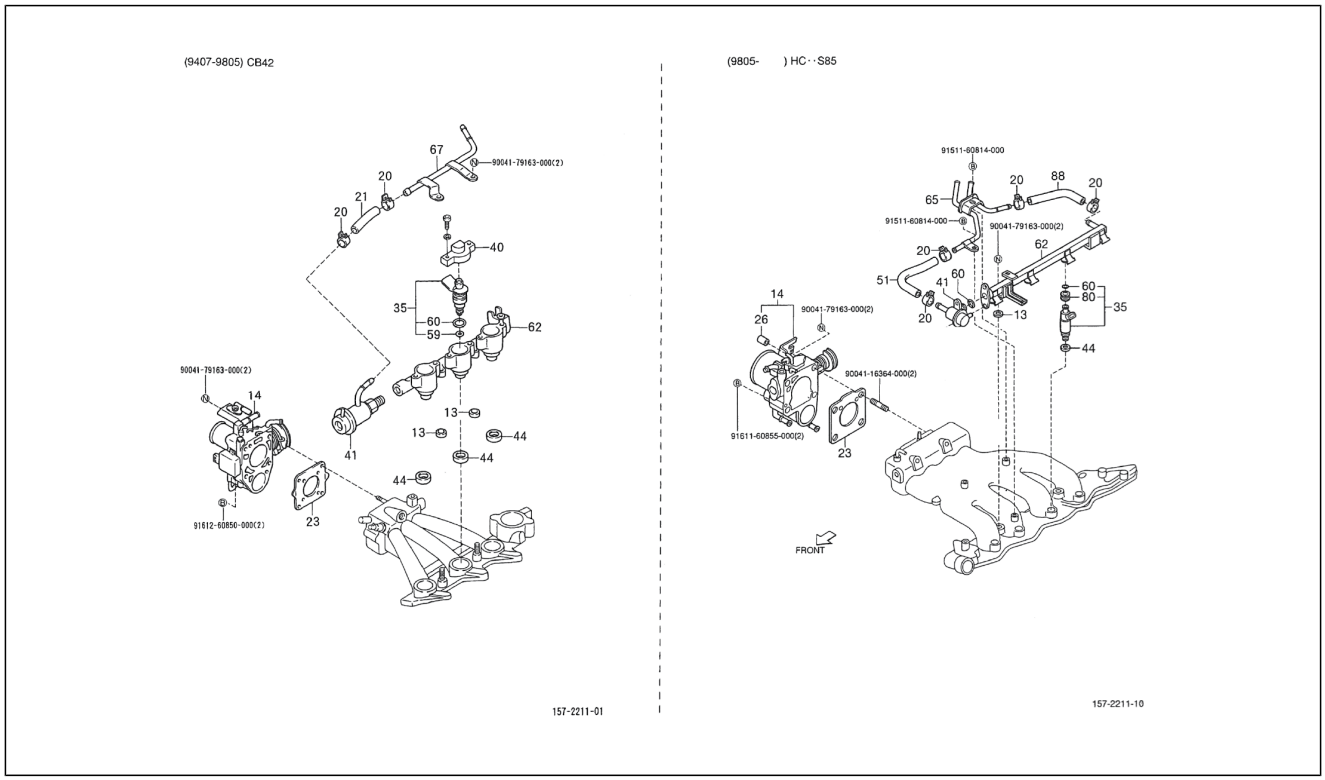

Pos.	Code	Beschreibung	Menge	Varianten
91	9151160814000	Schraubbolzen	1	
92	9004179163000	Mutter	2	
94	9004116364000	Schraubbolzen	2	
95	9161160855000	Mutter	2	

Einheit	Einspeisung
Code	02.050
Beschreibung	Kraftstoffpumpe
Inspektion	1

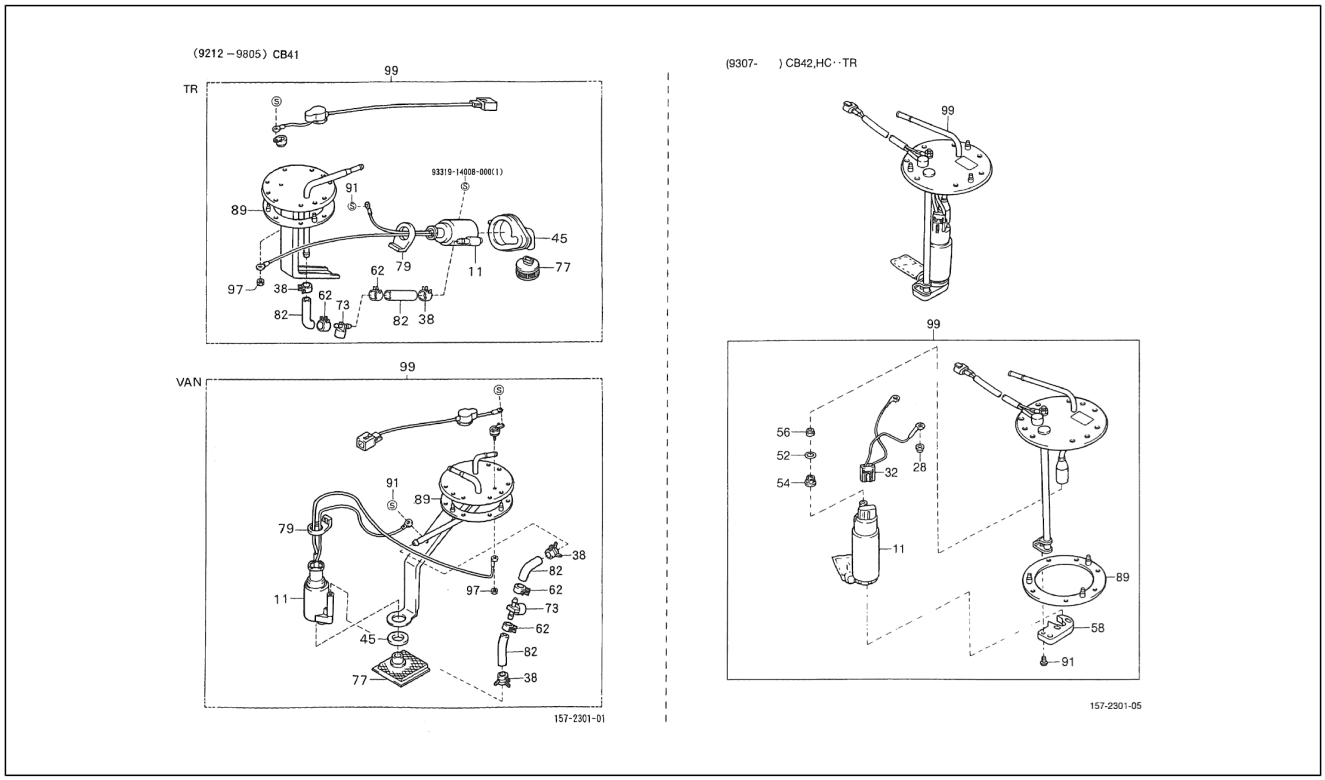

Pos.	Code	Beschreibung	Menge	Varianten
11	2310087509000	Kraftstoffpumpe	1	**Technische Spezifikation:**CB41-Motor (1000 cm3)/CB41-Engine (1000 cc)[CB41] 2-Radantrieb/2 Wheel drive[S85] Ladefläche/Truck type[TR]
11	2322087502000	Kraftstoffpumpe	1	**Technische Spezifikation:**CB42-Motor (1000 cm3)/CB42-Engine (1000 cc)[CB42] HCE-Motor (1300 cm3)/HCE-Engine (1300 cc)[HCE] 2-Radantrieb/2 Wheel drive[S85] Ladefläche/Truck type[TR]
11	2310087227000	Kraftstoffpumpe	1	**Technische Spezifikation:**CB41-Motor (1000 cm3)/CB41-Engine (1000 cc)[CB41] 2-Radantrieb/2 Wheel drive[S85]
28	2362887701000	Mutter	1	**Technische Spezifikation:**CB42-Motor (1000 cm3)/CB42-Engine (1000 cc)[CB42] HCE-Motor (1300 cm3)/HCE-Engine (1300 cc)[HCE] 2-Radantrieb/2 Wheel drive[S85] Ladefläche/Truck type[TR]
32	2325187506000	Kabel	1	**Technische Spezifikation:**CB42-Motor (1000 cm3)/CB42-Engine (1000 cc)[CB42] HCE-Motor (1300 cm3)/HCE-Engine (1300 cc)[HCE] 2-Radantrieb/2 Wheel drive[S85] Ladefläche/Truck type[TR]
38	2322987202000	Schelle	2	**Technische Spezifikation:**CB41-Motor (1000 cm3)/CB41-Engine (1000 cc)[CB41] 2-Radantrieb/2 Wheel drive[S85]
45	2324987203000	Deckel	1	**Technische Spezifikation:**CB41-Motor (1000 cm3)/CB41-Engine (1000 cc)[CB41] 2-Radantrieb/2 Wheel drive[S85] Kastenwagen/Van type[VAN]
45	2324987202000	Deckel	1	**Technische Spezifikation:**CB41-Motor (1000 cm3)/CB41-Engine (1000 cc)[CB41] 2-Radantrieb/2 Wheel drive[S85] Ladefläche/Truck type[TR]
52	2353287101000	Dichtring	1	**Technische Spezifikation:**CB42-Motor (1000 cm3)/CB42-Engine (1000 cc)[CB42] HCE-Motor (1300 cm3)/HCE-Engine (1300 cc)[HCE] 2-Radantrieb/2 Wheel drive[S85] Ladefläche/Truck type[TR]
54	2332187201000	Distanzscheibe	1	**Technische Spezifikation:**CB42-Motor (1000 cm3)/CB42-Engine (1000 cc)[CB42] HCE-Motor (1300 cm3)/HCE-Engine (1300 cc)[HCE] 2-Radantrieb/2 Wheel drive[S85] Ladefläche/Truck type[TR]

Einheit	Einspeisung
Code	02.050
Beschreibung	Kraftstoffpumpe
Inspektion	1

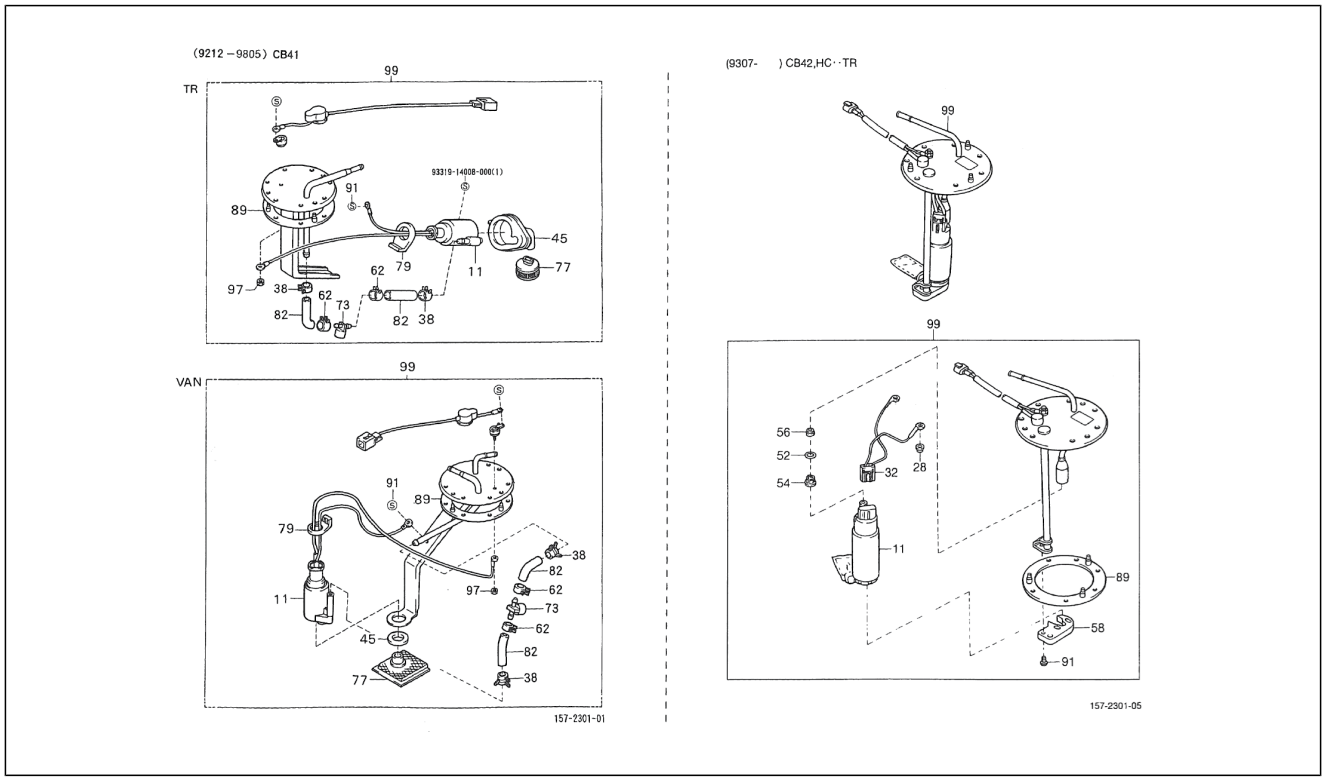

Pos.	Code	Beschreibung	Menge	Varianten
56	2167287101000	Deckel	1	**Technische Spezifikation:**CB42-Motor (1000 cm3)/CB42-Engine (1000 cc)[CB42] HCE-Motor (1300 cm3)/HCE-Engine (1300 cc)[HCE] 2-Radantrieb/2 Wheel drive[S85] Ladefläche/Truck type[TR]
58	2358887201000	Halter	1	**Technische Spezifikation:**CB42-Motor (1000 cm3)/CB42-Engine (1000 cc)[CB42] HCE-Motor (1300 cm3)/HCE-Engine (1300 cc)[HCE] 2-Radantrieb/2 Wheel drive[S85] Ladefläche/Truck type[TR]
62	2321987201000	Schelle	2	**Technische Spezifikation:**CB41-Motor (1000 cm3)/CB41-Engine (1000 cc)[CB41] 2-Radantrieb/2 Wheel drive[S85]
73	2321587202000	Ventil	1	**Technische Spezifikation:**CB41-Motor (1000 cm3)/CB41-Engine (1000 cc)[CB41] 2-Radantrieb/2 Wheel drive[S85]
77	7702387202000	Filter	1	**Technische Spezifikation:**CB41-Motor (1000 cm3)/CB41-Engine (1000 cc)[CB41] 2-Radantrieb/2 Wheel drive[S85] Ladefläche/Truck type[TR]
77	7702387203000	Filter	1	**Technische Spezifikation:**CB41-Motor (1000 cm3)/CB41-Engine (1000 cc)[CB41] 2-Radantrieb/2 Wheel drive[S85] Kastenwagen/Van type[VAN]
79	2321887201000	Puffer	1	**Technische Spezifikation:**CB41, CB42[CB] HCE-Motor (1300 cm3)/HCE-Engine (1300 cc)[HCE] 2-Radantrieb/2 Wheel drive[S85]
79	2321887501000	Puffer	1	**Technische Spezifikation:**CB41, CB42[CB] 2-Radantrieb/2 Wheel drive[S85]
82	2323987201000	Leitung	2	**Technische Spezifikation:**CB41, CB42[CB] 2-Radantrieb/2 Wheel drive[S85] Kastenwagen/Van type[VAN] Vergaser/Carburetor[CAB]
89	7716987501000	Dichtung	1	**Technische Spezifikation:**CB41, CB42[CB] HCE-Motor (1300 cm3)/HCE-Engine (1300 cc)[HCE] 2-Radantrieb/2 Wheel drive[S85]
91	2312387101000	Schraube	1	**Technische Spezifikation:**CB42-Motor (1000 cm3)/CB42-Engine (1000 cc)[CB42] HCE-Motor (1300 cm3)/HCE-Engine (1300 cc)[HCE] 2-Radantrieb/2 Wheel drive[S85] Ladefläche/Truck type[TR]

Einheit	Einspeisung
Code	02.050
Beschreibung	Kraftstoffpumpe
Inspektion	1

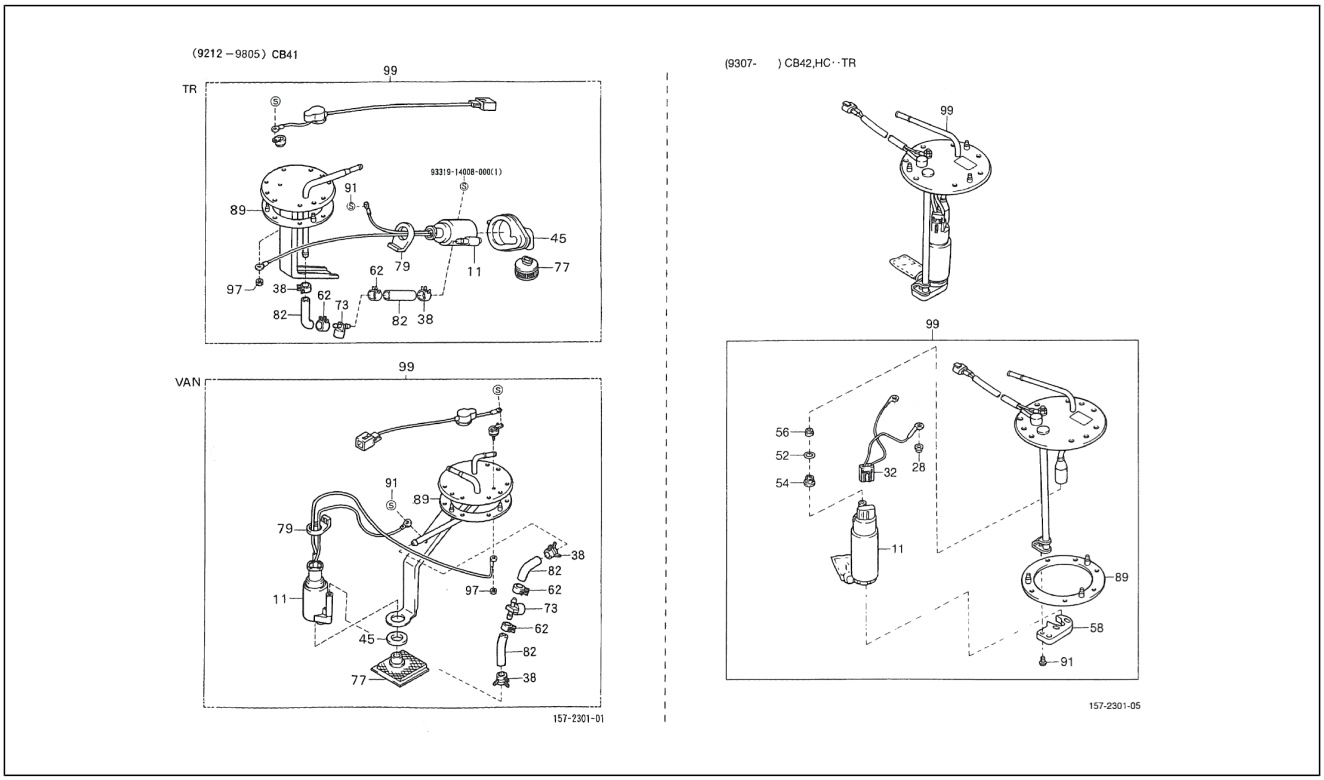

Pos.	Code	Beschreibung	Menge	Varianten
91	8846687701000	Schraube	1	**Technische Spezifikation:**CB41-Motor (1000 cm3)/CB41-Engine (1000 cc)[CB41] 2-Radantrieb/2 Wheel drive[S85]
97	2354387702000	Mutter	1	**Technische Spezifikation:**CB41, CB42[CB] HCE-Motor (1300 cm3)/HCE-Engine (1300 cc)[HCE] 2-Radantrieb/2 Wheel drive[S85]
99	2321087516000	Pumpe	1	**Technische Spezifikation:**CB41-Motor (1000 cm3)/CB41-Engine (1000 cc)[CB41] 2-Radantrieb/2 Wheel drive[S85] Ladefläche/Truck type[TR]
99	2321087517000	Kraftstoffpumpe	1	**Technische Spezifikation:**CB41-Motor (1000 cm3)/CB41-Engine (1000 cc)[CB41] 2-Radantrieb/2 Wheel drive[S85] Kastenwagen/Van type[VAN]
99	2321087507000	Kraftstoffpumpe	1	**Technische Spezifikation:**CB42-Motor (1000 cm3)/CB42-Engine (1000 cc)[CB42] 2-Radantrieb/2 Wheel drive[S85] Kastenwagen/Van type[VAN]
99	2321087510000	Kraftstoffpumpe	1	**Technische Spezifikation:**CB41-Motor (1000 cm3)/CB41-Engine (1000 cc)[CB41] 2-Radantrieb/2 Wheel drive[S85] Kastenwagen/Van type[VAN]
99	2321087509000	Kraftstoffpumpe	1	**Technische Spezifikation:**CB41-Motor (1000 cm3)/CB41-Engine (1000 cc)[CB41] 2-Radantrieb/2 Wheel drive[S85] Ladefläche/Truck type[TR]
99	2321087511000	Kraftstoffpumpe	1	**Technische Spezifikation:**CB42-Motor (1000 cm3)/CB42-Engine (1000 cc)[CB42] 2-Radantrieb/2 Wheel drive[S85] Ladefläche/Truck type[TR]
99	2321087511000	Kraftstoffpumpe	1	**Technische Spezifikation:**HCE-Motor (1300 cm3)/HCE-Engine (1300 cc)[HCE] 2-Radantrieb/2 Wheel drive[S85] Ladefläche/Truck type[TR]
100	9331914008000	Schraubbolzen	1	

Einheit	Einspeisung
Code	02.051
Beschreibung	Kraftstoffpumpe
Inspektion	1

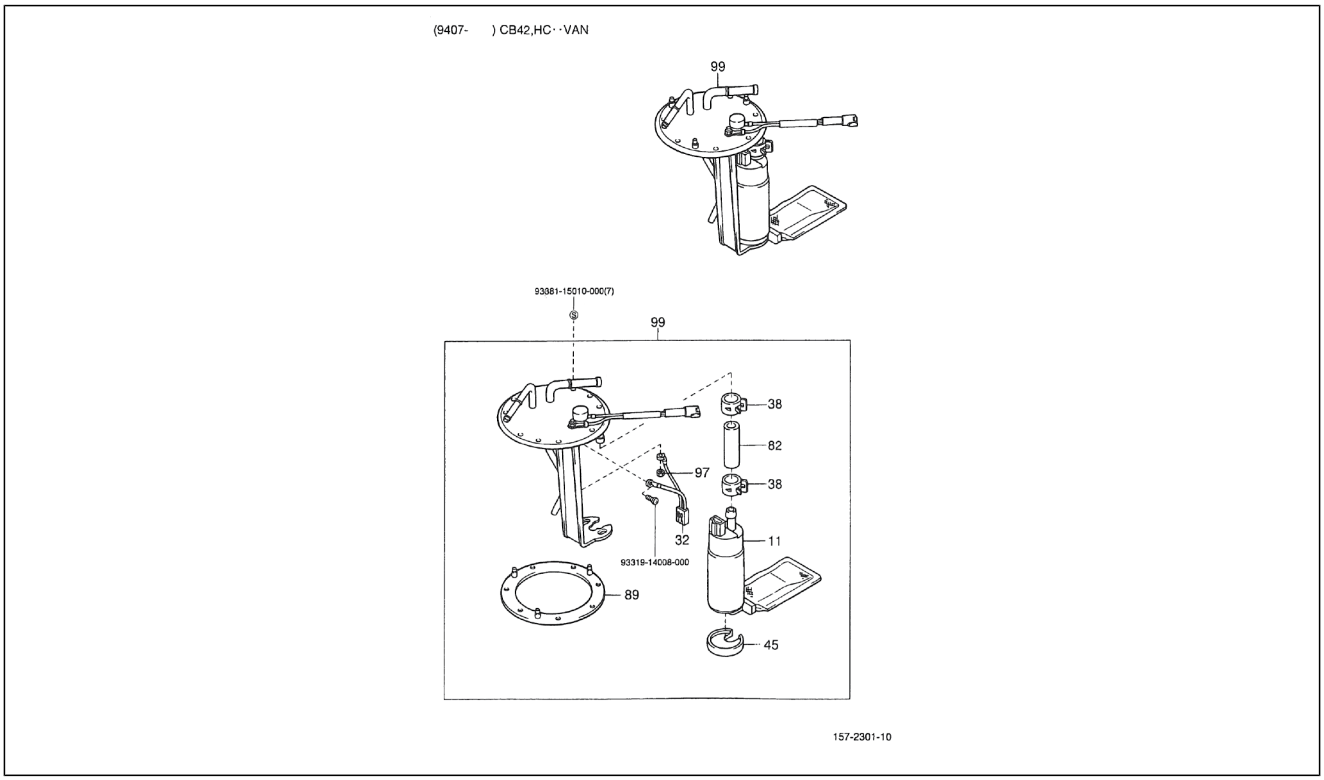

Pos.	Code	Beschreibung	Menge	Varianten
11	2310087514000	Kraftstoffpumpe	1	**Technische Spezifikation:**CB42-Motor (1000 cm3)/CB42-Engine (1000 cc)[CB42] HCE-Motor (1300 cm3)/HCE-Engine (1300 cc)[HCE] 2-Radantrieb/2 Wheel drive[S85] Kastenwagen/Van type[VAN]
32	2325187101000	Kabel	1	**Technische Spezifikation:**CB42-Motor (1000 cm3)/CB42-Engine (1000 cc)[CB42] 2-Radantrieb/2 Wheel drive[S85] HCE-Motor (1300 cm3)/HCE-Engine (1300 cc)[HCE] Kastenwagen/Van type[VAN]
38	9004467190000	Schelle 13,1	2	**Technische Spezifikation:**CB42-Motor (1000 cm3)/CB42-Engine (1000 cc)[CB42] HCE-Motor (1300 cm3)/HCE-Engine (1300 cc)[HCE] 2-Radantrieb/2 Wheel drive[S85] Kastenwagen/Van type[VAN]
45	2324987203000	Deckel	1	**Technische Spezifikation:**CB41-Motor (1000 cm3)/CB41-Engine (1000 cc)[CB41] 2-Radantrieb/2 Wheel drive[S85] Kastenwagen/Van type[VAN]
45	2324987202000	Deckel	1	**Technische Spezifikation:**CB41-Motor (1000 cm3)/CB41-Engine (1000 cc)[CB41] 2-Radantrieb/2 Wheel drive[S85] Ladefläche/Truck type[TR]
82	2323987702000	Hülse	2	**Technische Spezifikation:**CB42-Motor (1000 cm3)/CB42-Engine (1000 cc)[CB42] HCE-Motor (1300 cm3)/HCE-Engine (1300 cc)[HCE] 2-Radantrieb/2 Wheel drive[S85] Kastenwagen/Van type[VAN]
89	7716987501000	Dichtung	1	**Technische Spezifikation:**CB41, CB42[CB] HCE-Motor (1300 cm3)/HCE-Engine (1300 cc)[HCE] 2-Radantrieb/2 Wheel drive[S85]
97	2354387702000	Mutter	1	**Technische Spezifikation:**CB41, CB42[CB] HCE-Motor (1300 cm3)/HCE-Engine (1300 cc)[HCE] 2-Radantrieb/2 Wheel drive[S85]
99	2321087507000	Kraftstoffpumpe	1	**Technische Spezifikation:**HCE-Motor (1300 cm3)/HCE-Engine (1300 cc)[HCE] 2-Radantrieb/2 Wheel drive[S85] Kastenwagen/Van type[VAN]
100	9331914008000	Schraubbolzen	1	
101	9338115010000	Schraube	7	

Einheit	Einspeisung
Code	02.060
Beschreibung	Not available
Inspektion	1

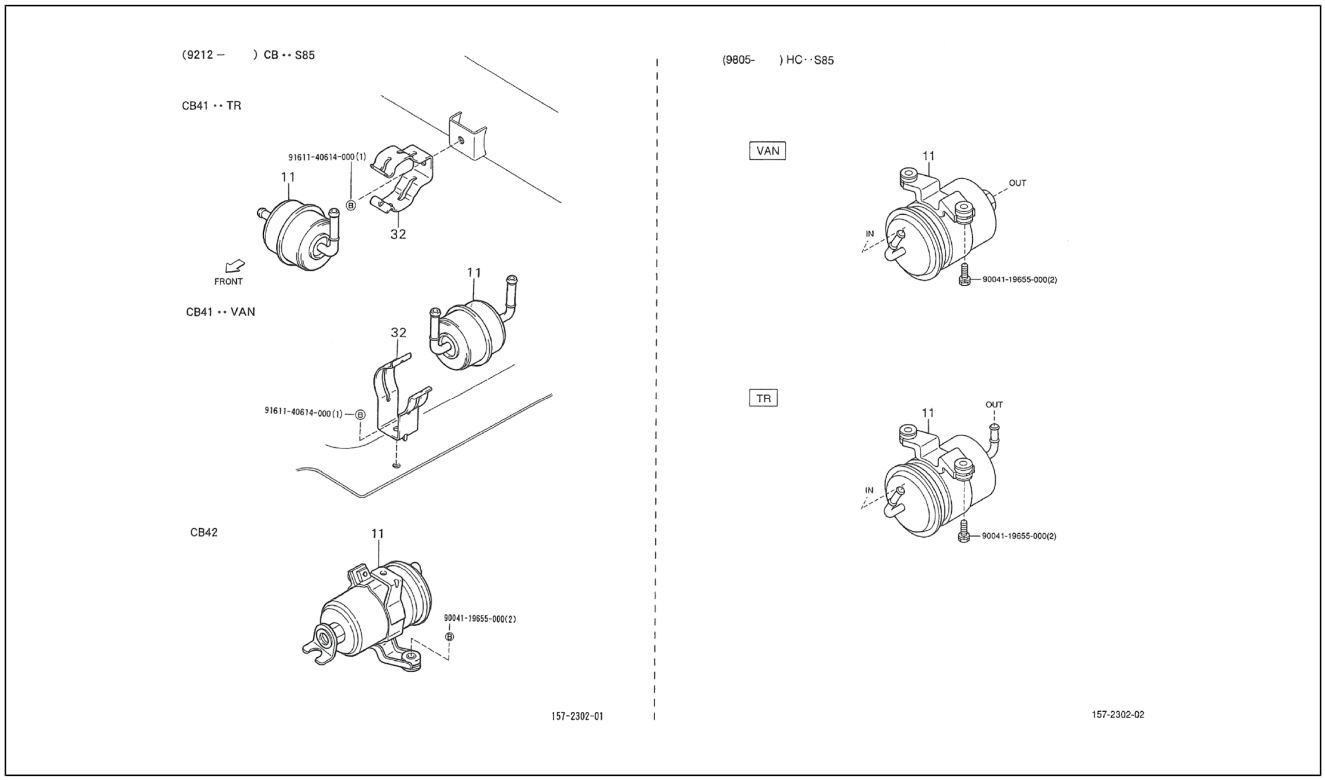

Pos.	Code	Beschreibung	Menge	Varianten
11	2330087512000	Filter	1	**Technische Spezifikation:**HCE-Motor (1300 cm3)/HCE-Engine (1300 cc)[HCE] 2-Radantrieb/2 Wheel drive[S85] Ladefläche/Truck type[TR]
11	2330087Z01000	Filter	1	**Technische Spezifikation:**CB41-Motor (1000 cm3)/CB41-Engine (1000 cc)[CB41] 2-Radantrieb/2 Wheel drive[S85] Kastenwagen/Van type[VAN]
11	2330087512000	Filter	1	**Technische Spezifikation:**CB42-Motor (1000 cm3)/CB42-Engine (1000 cc)[CB42] 2-Radantrieb/2 Wheel drive[S85] Ladefläche/Truck type[TR]
11	2330087507000	Filter	1	**Technische Spezifikation:**Kastenwagen/Van type[VAN] CB42-Motor (1000 cm3)/CB42-Engine (1000 cc)[CB42] 2-Radantrieb/2 Wheel drive[S85]
11	2330087Z02000	Filter	1	**Technische Spezifikation:**CB41-Motor (1000 cm3)/CB41-Engine (1000 cc)[CB41] 2-Radantrieb/2 Wheel drive[S85] Ladefläche/Truck type[TR]
11	2330087507000	Filter	1	**Technische Spezifikation:**HCE-Motor (1300 cm3)/HCE-Engine (1300 cc)[HCE] 2-Radantrieb/2 Wheel drive[S85] Kastenwagen/Van type[VAN]
32	9004465417000	Schelle	1	**Technische Spezifikation:**2-Radantrieb/2 Wheel drive[S85] Ladefläche/Truck type[TR] CB41-Motor (1000 cm3)/CB41-Engine (1000 cc)[CB41]
32	9004461435000	Schelle	1	**Technische Spezifikation:**CB41-Motor (1000 cm3)/CB41-Engine (1000 cc)[CB41] 2-Radantrieb/2 Wheel drive[S85] Kastenwagen/Van type[VAN]
33	9161140614000	Schraubbolzen	1	
34	9004119655000	Schraubbolzen	2	
35	9004119655000	Schraubbolzen	2	

Einheit	Getriebe
Code	03.010
Beschreibung	Kupplung
Inspektion	1

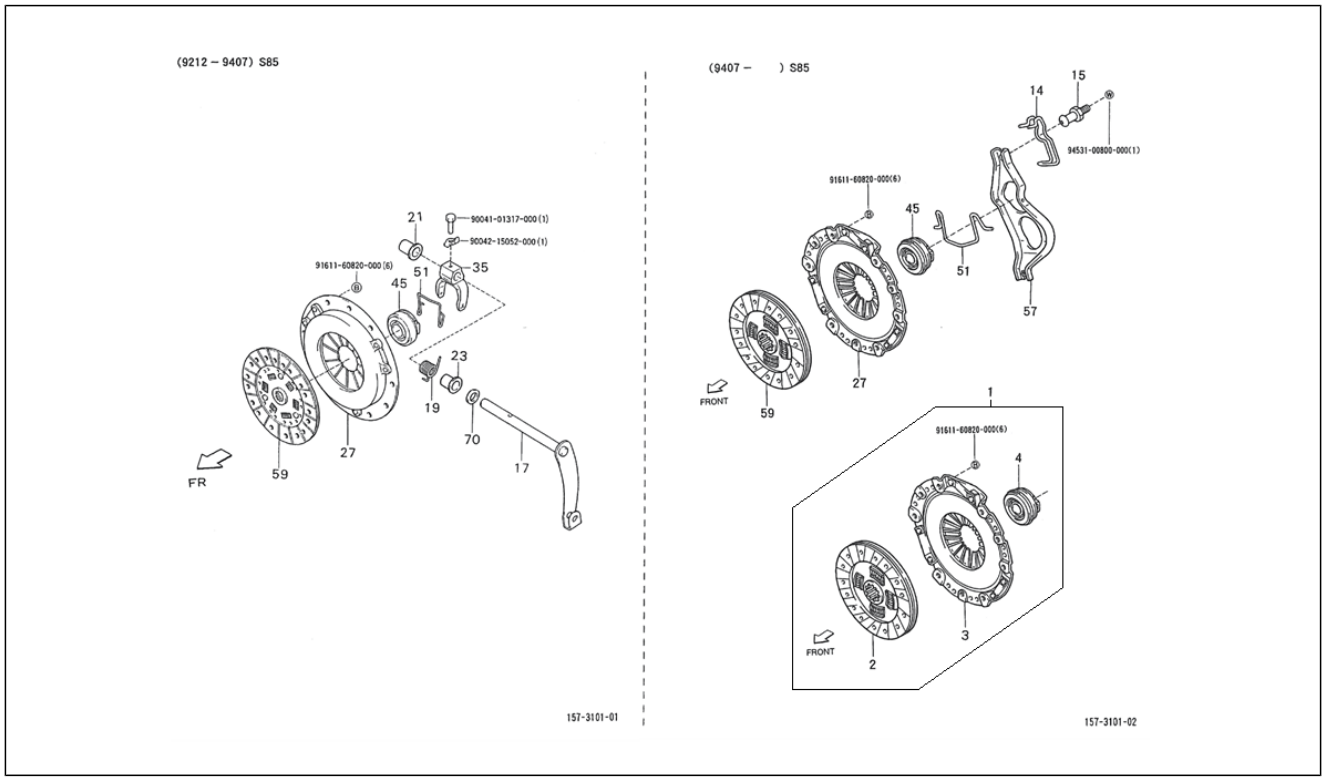

Pos.	Code	Beschreibung	Menge	Varianten
1	1R000119	Revisions-Bausatz Kupplung Porter 1.3 DMC	1	
2	3125087573000	Kupplungsscheibe	1	
3	3121087527000	Kupplungsdeckel	1	
4	3123087505000	Kupplungs-ausrückvorrichtung	1	
14	3123487501000	Feder	1	**Technische Spezifikation:**2-Radantrieb/2 Wheel drive[S85] CB41, CB42[CB]
14	3123487402000	Feder	1	**Technische Spezifikation:**2-Radantrieb/2 Wheel drive[S85]
15	3123687502000	Halter	1	**Technische Spezifikation:**2-Radantrieb/2 Wheel drive[S85]
17	3130287504000	-	1	**Technische Spezifikation:**2-Radantrieb/2 Wheel drive[S85] CB41-Motor (1000 cm3)/CB41-Engine (1000 cc)[CB41]
19	9004508181000	Feder	1	**Technische Spezifikation:**2-Radantrieb/2 Wheel drive[S85] CB41-Motor (1000 cm3)/CB41-Engine (1000 cc)[CB41]
21	9004386049000	Buchse L=22	1	**Technische Spezifikation:**CB41-Motor (1000 cm3)/CB41-Engine (1000 cc)[CB41] 2-Radantrieb/2 Wheel drive[S85]
23	9004386048000	Buchse L=21	1	**Technische Spezifikation:**2-Radantrieb/2 Wheel drive[S85] CB41-Motor (1000 cm3)/CB41-Engine (1000 cc)[CB41]
27	3121087527000	Kupplungsdeckel	1	**Technische Spezifikation:**2-Radantrieb/2 Wheel drive[S85] HCE-Motor (1300 cm3)/HCE-Engine (1300 cc)[HCE]
27	3121087517000	Kupplungsdeckel	1	**Technische Spezifikation:**2-Radantrieb/2 Wheel drive[S85] CB41, CB42[CB]
35	3122387505000	-	1	**Technische Spezifikation:**2-Radantrieb/2 Wheel drive[S85] CB41-Motor (1000 cm3)/CB41-Engine (1000 cc)[CB41]
45	3123087505000	Kupplungs-ausrückvorrichtung	1	**Technische Spezifikation:**2-Radantrieb/2 Wheel drive[S85] HCE-Motor (1300 cm3)/HCE-Engine (1300 cc)[HCE]
45	3123087504000	Kupplungs-ausrückvorrichtung	1	**Technische Spezifikation:**2-Radantrieb/2 Wheel drive[S85]
45	3123087505000	Kupplungs-ausrückvorrichtung	1	**Technische Spezifikation:**2-Radantrieb/2 Wheel drive[S85]
51	3123287504000	Schelle	1	**Technische Spezifikation:**CB41-Motor (1000 cm3)/CB41-Engine (1000 cc)[CB41] 2-Radantrieb/2 Wheel drive[S85]
51	3123287505000	Schelle	1	**Technische Spezifikation:**2-Radantrieb/2 Wheel drive[S85] CB41-Motor (1000 cm3)/CB41-Engine (1000 cc)[CB41]

Einheit	Getriebe
Code	03.010
Beschreibung	Kupplung
Inspektion	1

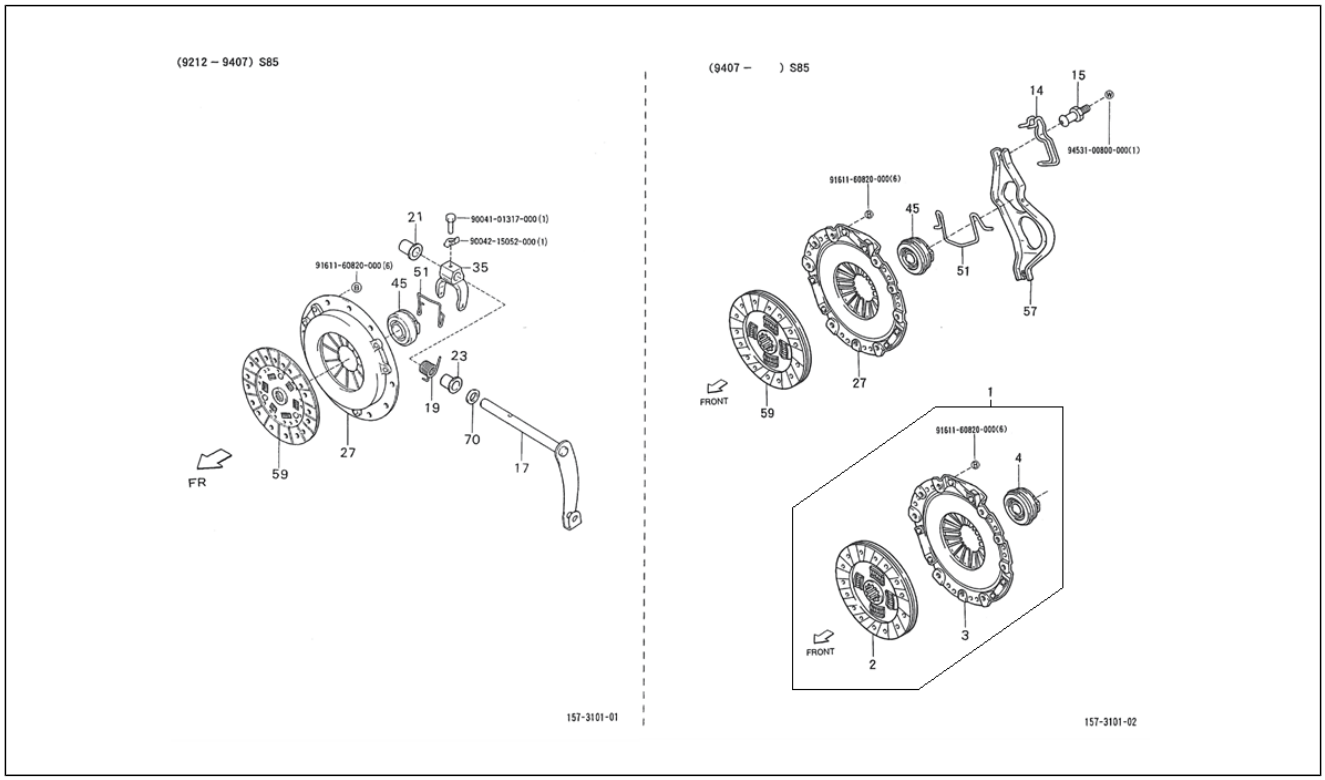

Pos.	Code	Beschreibung	Menge	Varianten
57	3123387503000	Vorderradgabel	1	**Technische Spezifikation:**2-Radantrieb/2 Wheel drive[S85] HCE-Motor (1300 cm3)/HCE-Engine (1300 cc)[HCE]
59	3125087557000	Kupplungsscheibe	1	**Technische Spezifikation:**CB41-Motor (1000 cm3)/CB41-Engine (1000 cc)[CB41] 2-Radantrieb/2 Wheel drive[S85]
59	3125087561000	Kupplungsscheibe	1	**Technische Spezifikation:**2-Radantrieb/2 Wheel drive[S85] CB41, CB42[CB]
59	3125087573000	Kupplungsscheibe	1	**Technische Spezifikation:**2-Radantrieb/2 Wheel drive[S85] HCE-Motor (1300 cm3)/HCE-Engine (1300 cc)[HCE]
70	9004319006000	Staubschutz 25x17x4,5	1	**Technische Spezifikation:**CB41-Motor (1000 cm3)/CB41-Engine (1000 cc)[CB41] 2-Radantrieb/2 Wheel drive[S85]
71	9004101317000	Schraubbolzen	1	
72	9004215052000	Unterlegscheibe	1	
73	9161160820000	Schraubbolzen	6	
74	9161160820000	Schraubbolzen	0	
75	9453100800000	Unterlegscheibe	1	

Einheit	Getriebe
Code	03.020
Beschreibung	Kupplungspedal
Inspektion	1

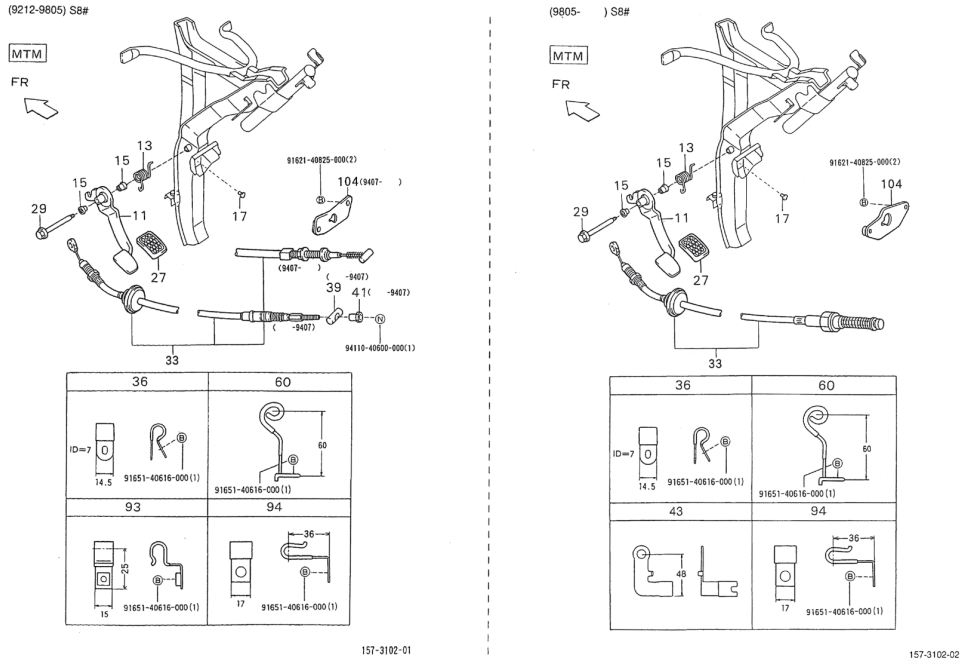

Pos.	Code	Beschreibung	Menge	Varianten
11	3130187Z07000	Kupplungspedal	1	**Technische Spezifikation:**2-Radantrieb/2 Wheel drive[S85] HCE-Motor (1300 cm3)/HCE-Engine (1300 cc)[HCE]
11	3130187Z03000	Kupplungspedal	1	**Technische Spezifikation:**CB41, CB42[CB] 2-Radantrieb/2 Wheel drive[S85]
11	3130187510000	Kupplungspedal	1	**Technische Spezifikation:**2-Radantrieb/2 Wheel drive[S85] CB41, CB42[CB]
13	9004508215000	Feder L=28	1	**Technische Spezifikation:**2-Radantrieb/2 Wheel drive[S85] CB41, CB42[CB]
13	9004508350000	Feder Kupplungspedal	1	**Technische Spezifikation:**2-Radantrieb/2 Wheel drive[S85]
15	9004386005000	Buchse 18x12,L=12	2	**Technische Spezifikation:**2-Radantrieb/2 Wheel drive[S85] CB41, CB42[CB]
15	9004386115000	Buchse	2	**Technische Spezifikation:**2-Radantrieb/2 Wheel drive[S85]
17	9004540166000	Anschlag kupplungspedal	2	**Technische Spezifikation:**2-Radantrieb/2 Wheel drive[S85]
17	9004540127000	Puffer 18, L=17	2	**Technische Spezifikation:**2-Radantrieb/2 Wheel drive[S85] CB41, CB42[CB]
27	3132187Z03000	Pedalbezug	1	**Technische Spezifikation:**2-Radantrieb/2 Wheel drive[S85]
27	3132187502000	Pedalbezug L=66,5	1	**Technische Spezifikation:**2-Radantrieb/2 Wheel drive[S85] CB41, CB42[CB]
29	3132487Z02000	Welle kupplungspedal	1	**Technische Spezifikation:**CB41, CB42[CB] 2-Radantrieb/2 Wheel drive[S85]
29	3132487510000	-	1	**Technische Spezifikation:**2-Radantrieb/2 Wheel drive[S85] CB41, CB42[CB]
33	3134087D23000	Kupplungskabel	1	**Technische Spezifikation:**2-Radantrieb/2 Wheel drive[S85] Kastenwagen/Van type[VAN] Vergaser/Carburetor[CAB] Rechtslenker/Right-hand drive[RHD]
33	3134087D36000	Kupplungskabel	1	**Technische Spezifikation:**2-Radantrieb/2 Wheel drive[S85] Ladefläche/Truck type[TR] Vergaser/Carburetor[CAB] Rechtslenker/Right-hand drive[RHD]
33	3134087D21000	Antrieb Kupplung	1	**Technische Spezifikation:**Ladefläche mit kippbaren Ladebordwänden (S85LP-TRMP)[S85LP-TRMP] Ladefläche mit kippbaren Ladebordwänden (S85RP-TRMP)[S85RP-TRMP] CB41-Motor (1000 cm3)/CB41-Engine (1000 cc)

Einheit	Getriebe
Code	03.020
Beschreibung	Kupplungspedal
Inspektion	1

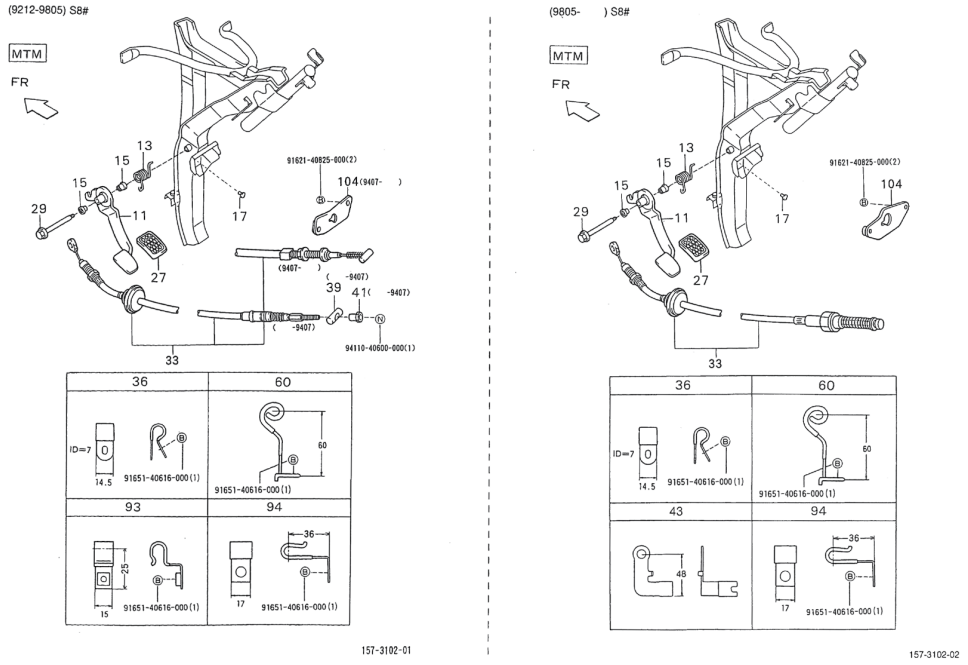

Pos.	Code	Beschreibung	Menge	Varianten
				[CB41] 2-Radantrieb/2 Wheel drive[S85] Rechtslenker/ Right-hand drive[RHD] Ladefläche/Truck type[TR] Manuelles Getriebe/Manual transmission[MTM] Manuelles 5-Gang-Getriebe/5 Speed floor manual[5F] Öffnung an drei Seiten/3-Way openable[T3] Standardtyp/Standard type[STD]
33	3134087D39000	Kupplungskabel	1	**Technische Spezifikation:**2-Radantrieb/2 Wheel drive[S85] Kastenwagen/Van type[VAN] CB41, CB42[CB] Linkslenker/ Left-hand drive[LHD]
33	3134087Z13000	Kupplungskabel	1	**Technische Spezifikation:**2-Radantrieb/2 Wheel drive[S85] HCE-Motor (1300 cm3)/HCE-Engine (1300 cc)[HCE] Linkslenker/Left-hand drive[LHD]
33	3134087D37000	Kupplungskabel	1	**Technische Spezifikation:**2-Radantrieb/2 Wheel drive[S85] Ladefläche/Truck type[TR] CB41, CB42[CB] Linkslenker/ Left-hand drive[LHD]
33	3134087Z12000	Kupplungskabel	1	**Technische Spezifikation:**2-Radantrieb/2 Wheel drive[S85] HCE-Motor (1300 cm3)/HCE-Engine (1300 cc)[HCE] Rechtslenker/Right-hand drive[RHD]
33	3134087D38000	Kupplungskabel	1	**Technische Spezifikation:**2-Radantrieb/2 Wheel drive[S85] Kastenwagen/Van type[VAN] CB41, CB42[CB] Rechtslenker/ Right-hand drive[RHD]
33	3134087D28000	Kupplungskabel	1	**Technische Spezifikation:**2-Radantrieb/2 Wheel drive[S85] Kastenwagen/Van type[VAN] Vergaser/Carburetor[CAB] Linkslenker/Left-hand drive[LHD]
33	3134087D22000	Kupplungskabel	1	**Technische Spezifikation:**Ladefläche mit kippbaren Ladebordwänden (S85LP-TRMP)[S85LP-TRMP] CB41-Motor (1000 cm3)/CB41-Engine (1000 cc)[CB41] 2-Radantrieb/2 Wheel drive[S85] Linkslenker/Left-hand drive[LHD] Ladefläche/Truck type[TR] Manuelles Getriebe/Manual transmission[MTM] Standardtyp/Standard type[STD]
36	9004461193000	Schelle	2	**Technische Spezifikation:**2-Radantrieb/2 Wheel drive[S85]
39	3104287501000	Buchse	1	**Technische Spezifikation:**2-Radantrieb/2 Wheel drive[S85] CB41-Motor (1000 cm3)/CB41-Engine (1000 cc)[CB41]

Einheit	Getriebe
Code	03.020
Beschreibung	Kupplungspedal
Inspektion	1

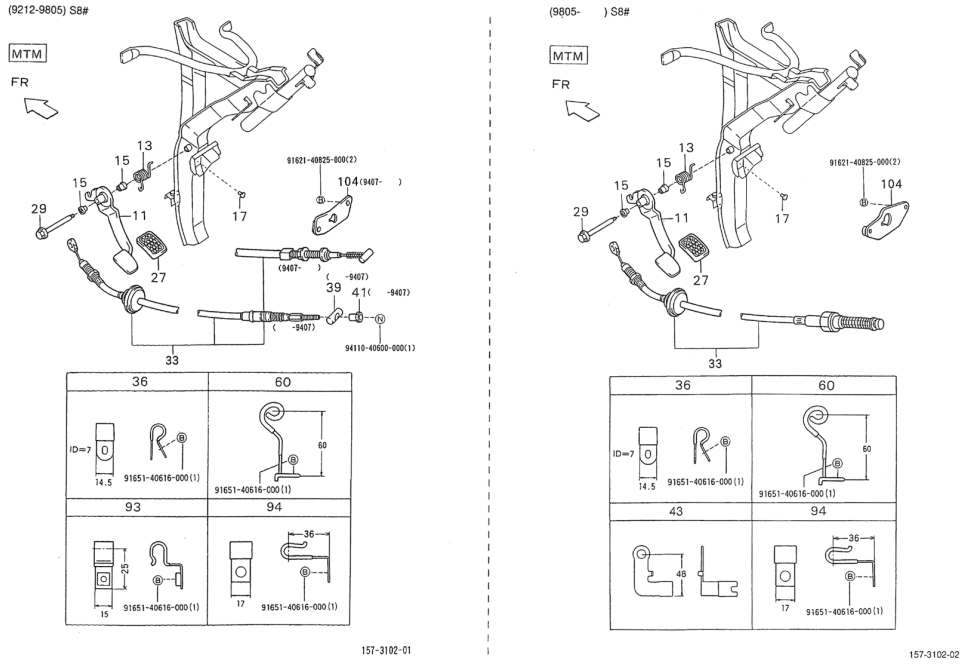

Pos.	Code	Beschreibung	Menge	Varianten
41	3104387501000	Mutter L=13	1	**Technische Spezifikation:**2-Radantrieb/2 Wheel drive[S85] CB41-Motor (1000 cm3)/CB41-Engine (1000 cc)[CB41]
43	3134187Z09000	Halter	1	**Technische Spezifikation:**2-Radantrieb/2 Wheel drive[S85] HCE-Motor (1300 cm3)/HCE-Engine (1300 cc)[HCE]
60	9004462174000	Schelle	1	**Technische Spezifikation:**Rechtslenker/Right-hand drive[RHD] 2-Radantrieb/2 Wheel drive[S85]
93	3134787519000	Schelle	1	**Technische Spezifikation:**2-Radantrieb/2 Wheel drive[S85] Ladefläche/Truck type[TR] HCE-Motor (1300 cm3)/HCE-Engine (1300 cc)[HCE]
93	9004461520000	Schelle	1	**Technische Spezifikation:**2-Radantrieb/2 Wheel drive[S85] Ladefläche/Truck type[TR] Vergaser/Carburetor[CAB]
94	9004461715000	Schelle	1	**Technische Spezifikation:**2-Radantrieb/2 Wheel drive[S85]
104	3112587Z02000	Platte	1	**Technische Spezifikation:**2-Radantrieb/2 Wheel drive[S85] HCE-Motor (1300 cm3)/HCE-Engine (1300 cc)[HCE]
104	3112587Z01000	Platte	1	**Technische Spezifikation:**2-Radantrieb/2 Wheel drive[S85] CB41, CB42[CB]
105	9162140825000	Schraubbolzen	2	
106	9411040600000	Mutter	1	
107	9165140616000	Schraubbolzen	1	
108	9165140616000	Schraubbolzen	1	

Einheit	Getriebe
Code	03.030
Beschreibung	Schaltgetriebe - Dichtungssatz
Inspektion	1

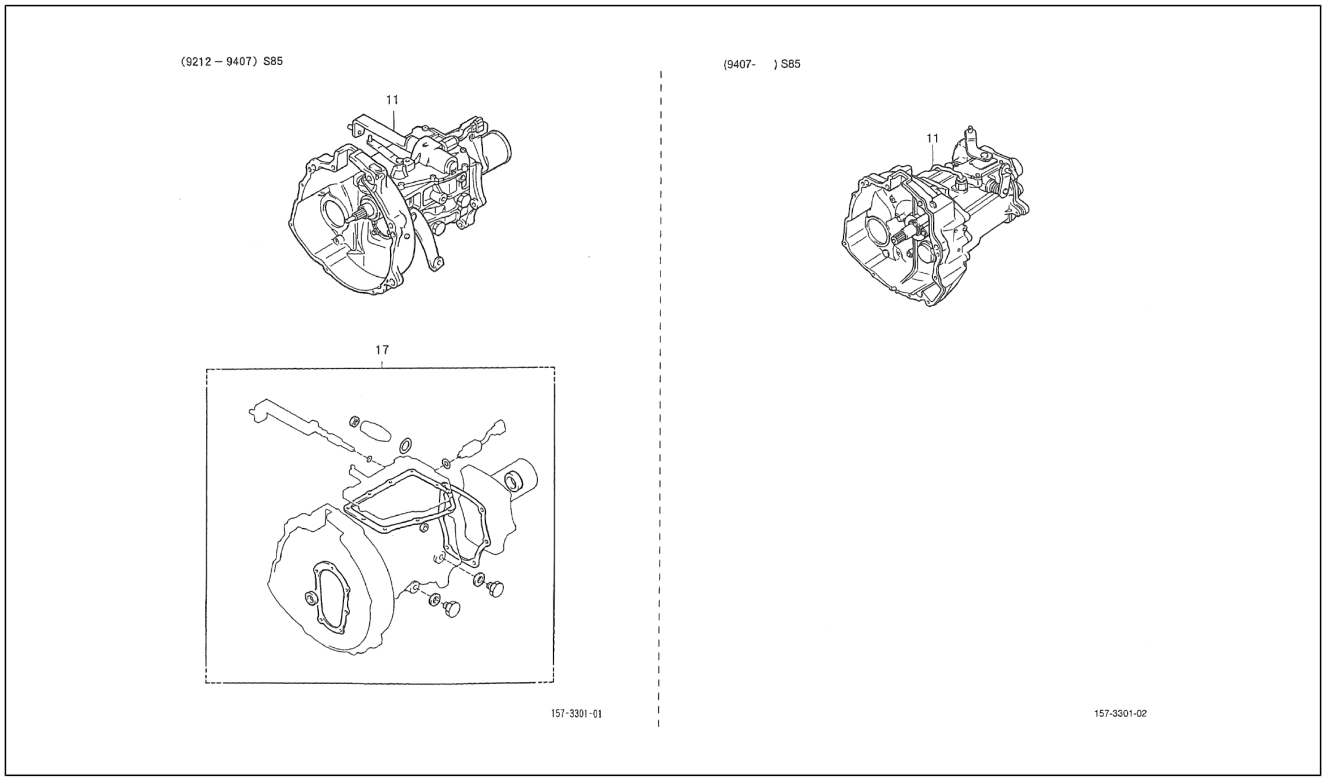

Pos.	Code	Beschreibung	Menge	Varianten
11	3303087D64000	Schaltgetriebe	1	**Technische Spezifikation:**2-Radantrieb/2 Wheel drive[S85] CB41, CB42[CB]
11	3303087D73000	Getriebe komplett	1	**Technische Spezifikation:**2-Radantrieb/2 Wheel drive[S85] HCE-Motor (1300 cm3)/HCE-Engine (1300 cc)[HCE]
11	3311087576000	Schaltgetriebe	1	**Technische Spezifikation:**2-Radantrieb/2 Wheel drive[S85] CB41-Motor (1000 cm3)/CB41-Engine (1000 cc)[CB41]
17	0433187522000	Dichtungssatz	1	**Technische Spezifikation:**2-Radantrieb/2 Wheel drive[S85] CB41-Motor (1000 cm3)/CB41-Engine (1000 cc)[CB41]

Einheit	Getriebe
Code	03.040
Beschreibung	Gehäuse - Kupplung - Getriebegehäuse
Inspektion	1

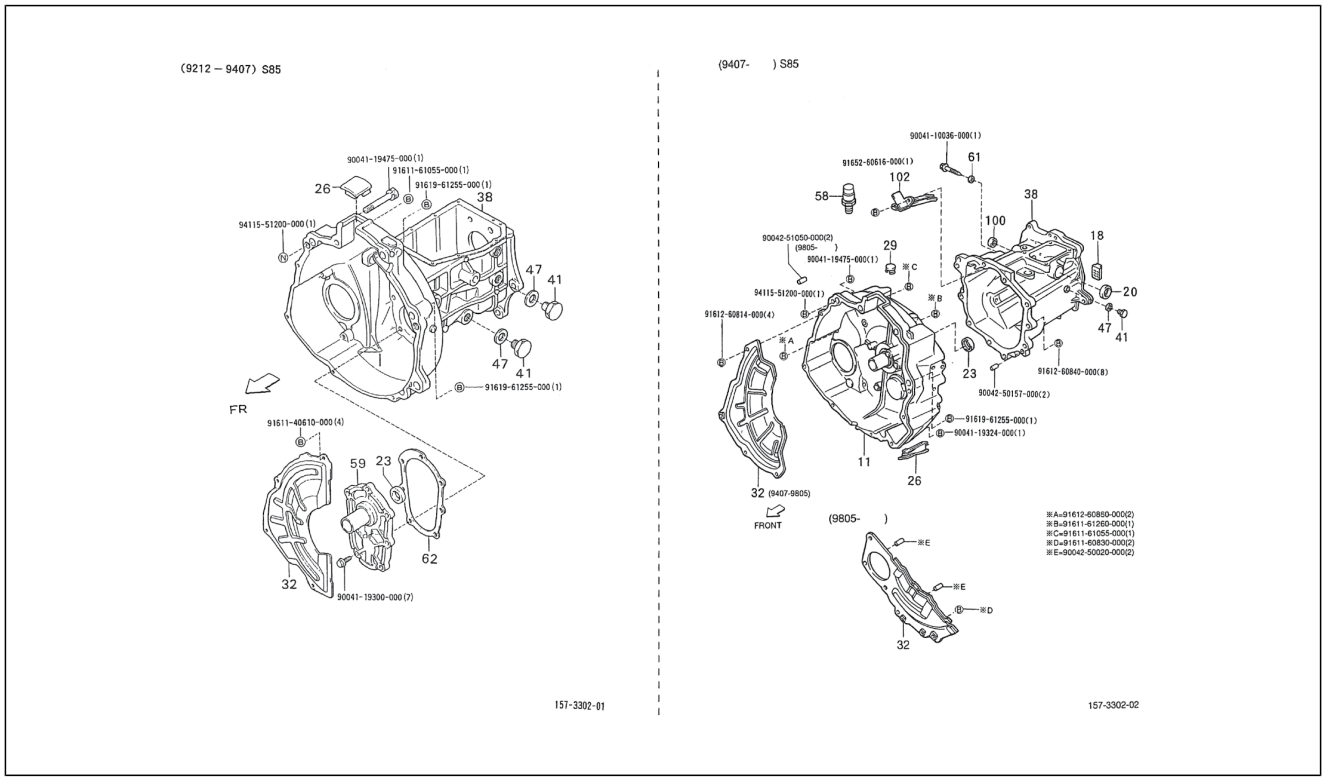

Pos.	Code	Beschreibung	Menge	Varianten
11	3111187502000	Kupplungsdeckel	1	**Technische Spezifikation:**2-Radantrieb/2 Wheel drive[S85] CB41, CB42[CB]
11	3111187503000	Kupplungsgehäuse	1	**Technische Spezifikation:**2-Radantrieb/2 Wheel drive[S85] HCE-Motor (1300 cm3)/HCE-Engine (1300 cc)[HCE]
18	3344987501000	Magnetverschluß	1	**Technische Spezifikation:**2-Radantrieb/2 Wheel drive[S85]
20	9004311308000	Gasket ring	1	**Technische Spezifikation:**2-Radantrieb/2 Wheel drive[S85]
23	9004310051000	Gasket ring 35x25x6	1	**Technische Spezifikation:**2-Radantrieb/2 Wheel drive[S85]
23	9004310036000	Dichtring 35x24,7	1	**Technische Spezifikation:**CB41-Motor (1000 cm3)/CB41-Engine (1000 cc)[CB41] 2-Radantrieb/2 Wheel drive[S85]
26	3112187Z02000	Abdeckung unten	1	**Technische Spezifikation:**2-Radantrieb/2 Wheel drive[S85] CB41, CB42[CB]
26	3112187502000	Abdeckung unten	1	**Technische Spezifikation:**CB41-Motor (1000 cm3)/CB41-Engine (1000 cc)[CB41] 2-Radantrieb/2 Wheel drive[S85]
26	3112187504000	Abdeckung kupplungssitz	1	**Technische Spezifikation:**2-Radantrieb/2 Wheel drive[S85] HCE-Motor (1300 cm3)/HCE-Engine (1300 cc)[HCE]
29	3112387701000	Kupplungsdeckel	1	**Technische Spezifikation:**2-Radantrieb/2 Wheel drive[S85] HCE-Motor (1300 cm3)/HCE-Engine (1300 cc)[HCE]
29	3112187503000	Kupplungsdeckel	1	**Technische Spezifikation:**2-Radantrieb/2 Wheel drive[S85] CB41, CB42[CB]
29	3112187504000	Abdeckung kupplungssitz	1	**Technische Spezifikation:**2-Radantrieb/2 Wheel drive[S85] CB41, CB42[CB]
32	3112887512000	Deckel	1	**Technische Spezifikation:**2-Radantrieb/2 Wheel drive[S85] Vergaser/Carburetor[CAB] Standardtyp/Standard type[STD] Linkslenker/Left-hand drive[LHD]
32	3112887521000	Kupplungsdeckel	1	**Technische Spezifikation:**2-Radantrieb/2 Wheel drive[S85] HCE-Motor (1300 cm3)/HCE-Engine (1300 cc)[HCE]
32	3112887Z03000	Deckel	1	**Technische Spezifikation:**2-Radantrieb/2 Wheel drive[S85] CB41, CB42[CB]
32	3112887501000	Kupplungsdeckel	1	**Technische Spezifikation:**2-Radantrieb/2 Wheel drive[S85] CB41-Motor (1000 cm3)/CB41-Engine (1000 cc)[CB41]
32	3112887501000	Kupplungsdeckel	1	**Technische Spezifikation:**2-Radantrieb/2 Wheel drive[S85] CB41-Motor (1000 cm3)/CB41-Engine (1000 cc)[CB41]

Einheit	Getriebe
Code	03.040
Beschreibung	Gehäuse - Kupplung - Getriebegehäuse
Inspektion	1

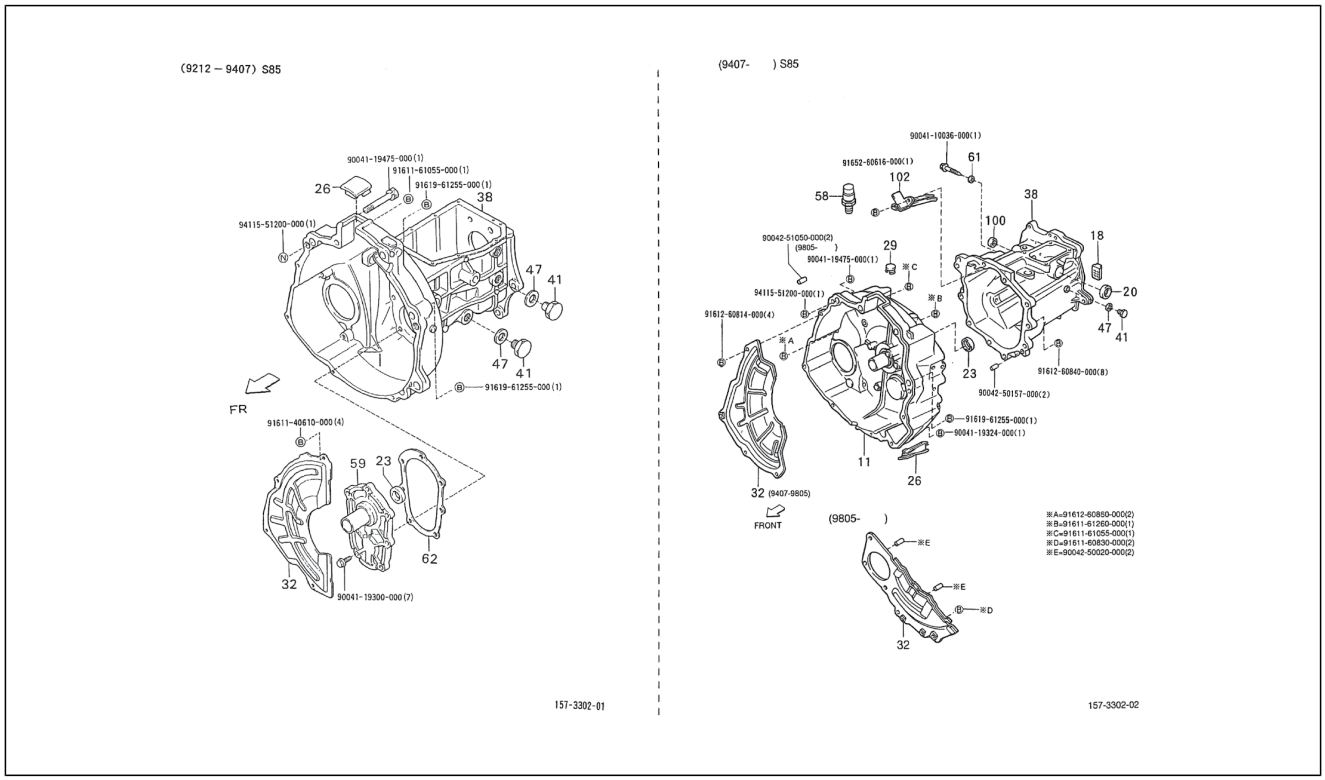

Pos.	Code	Beschreibung	Menge	Varianten
38	3311187528000	Getriebegehäuse	1	**Technische Spezifikation:**2-Radantrieb/2 Wheel drive[S85] CB41, CB42[CB]
38	3311187523000	Getriebegehäuse	1	**Technische Spezifikation:**2-Radantrieb/2 Wheel drive[S85] CB41-Motor (1000 cm3)/CB41-Engine (1000 cc)[CB41]
38	3311187535000	Getriebegehäuse	1	**Technische Spezifikation:**2-Radantrieb/2 Wheel drive[S85]
41	9004341015000	Deckel	1	**Technische Spezifikation:**2-Radantrieb/2 Wheel drive[S85]
41	9004341052000	Deckel	1	**Technische Spezifikation:**2-Radantrieb/2 Wheel drive[S85]
47	9004430186000	Dichtung 22x14	1	**Technische Spezifikation:**2-Radantrieb/2 Wheel drive[S85]
47	9004430178000	Dichtung 26x16,5x1	1	**Technische Spezifikation:**2-Radantrieb/2 Wheel drive[S85] CB41-Motor (1000 cm3)/CB41-Engine (1000 cc)[CB41]
58	9004915026000	Entl³fter	1	**Technische Spezifikation:**2-Radantrieb/2 Wheel drive[S85]
59	3313187508000	Schraube	1	**Technische Spezifikation:**2-Radantrieb/2 Wheel drive[S85] CB41-Motor (1000 cm3)/CB41-Engine (1000 cc)[CB41]
61	9004430294000	Dichtung	1	**Technische Spezifikation:**2-Radantrieb/2 Wheel drive[S85]
62	3313287506000	Dichtung	1	**Technische Spezifikation:**2-Radantrieb/2 Wheel drive[S85] CB41-Motor (1000 cm3)/CB41-Engine (1000 cc)[CB41]
100	9004331025000	Deckel	1	**Technische Spezifikation:**2-Radantrieb/2 Wheel drive[S85]
102	3312487503000	Ölschlauch	1	**Technische Spezifikation:**2-Radantrieb/2 Wheel drive[S85] CB41, CB42[CB]
103	9004119475000	Schraubbolzen	1	
104	9161161055000	Schraubbolzen	1	
105	9161961255000	Schraubbolzen	1	
106	9411551200000	Schraube	1	
107	9161140610000	Schraube	4	
108	9004119300000	Schraubbolzen	7	
109	9004110036000	Schraubbolzen	1	
110	9165260616000	Schraubbolzen	1	
111	9004251050000	Bolzen	2	
112	9004119475000	Schraubbolzen	1	

Einheit	Getriebe
Code	03.040
Beschreibung	Gehäuse - Kupplung - Getriebegehäuse
Inspektion	1

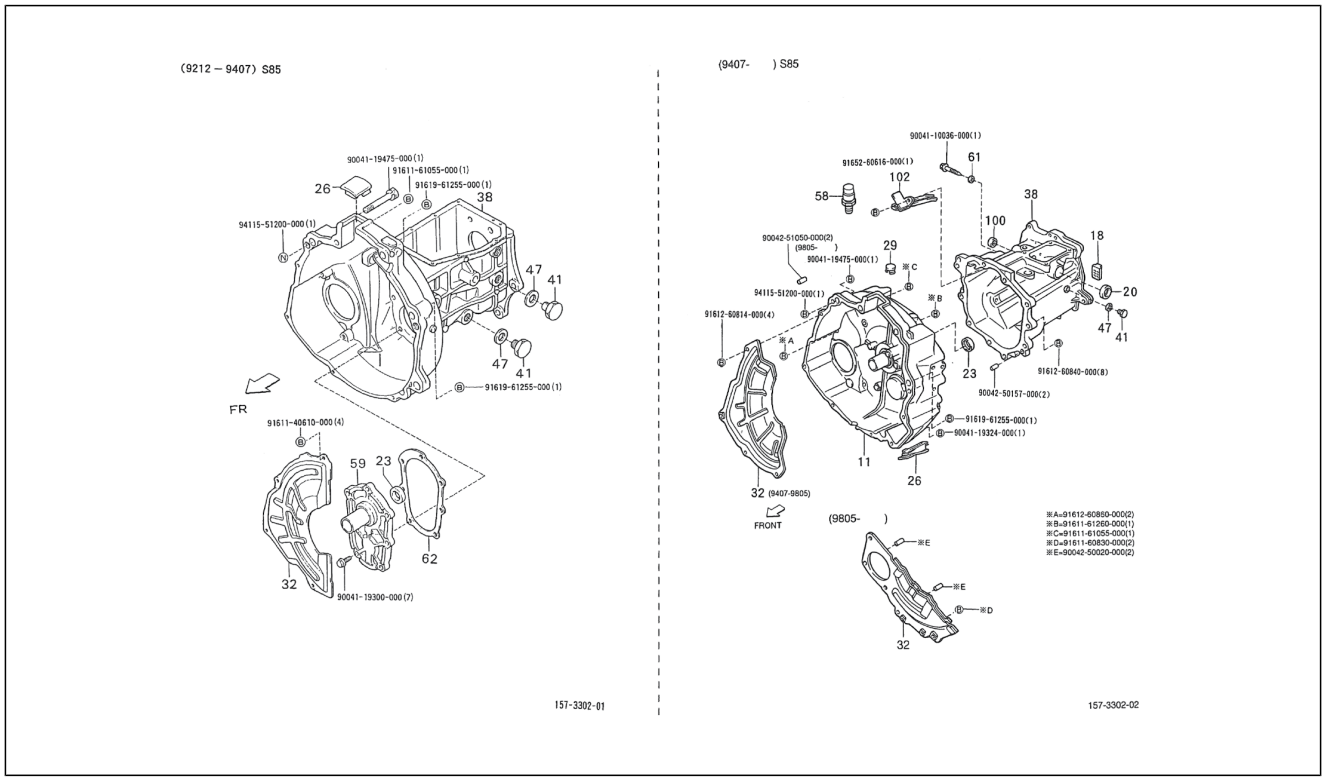

Pos.	Code	Beschreibung	Menge	Varianten
113	9411551200000	Schraube	1	
114	9161260814000	Schraubbolzen	4	
115	9004119324000	Schraubbolzen	1	
116	9161961255000	Schraubbolzen	1	
117	9004250157000	Bolzen	2	
118	9161260840000	Schraubbolzen	8	
119	9161260860000	Schraubbolzen	2	
120	9161161260000	Schraubbolzen	1	
121	9161161055000	Schraubbolzen	1	
122	9161160830000	Schraubbolzen	2	
123	9004250020000	Bolzen	2	

Einheit	Getriebe
Code	03.050
Beschreibung	Gehäuse - Getriebe
Inspektion	1

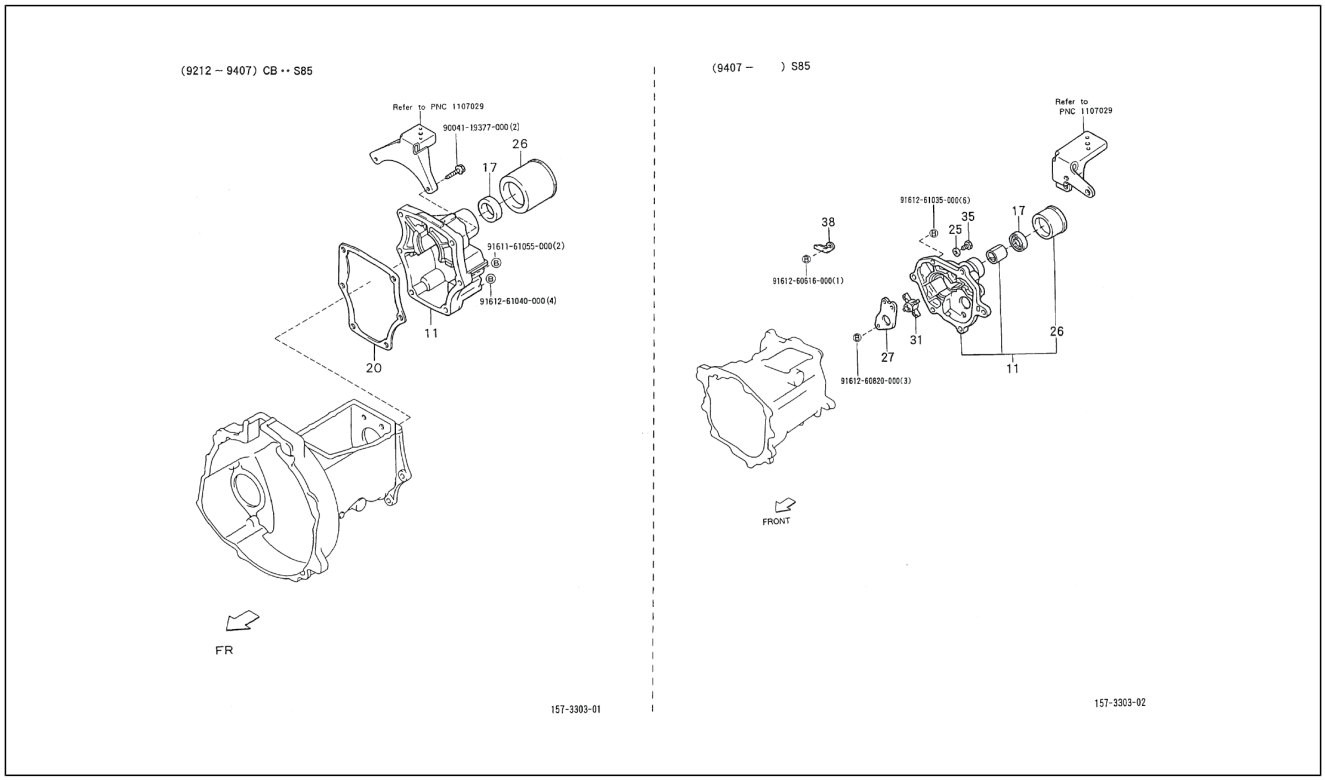

Pos.	Code	Beschreibung	Menge	Varianten
11	3310387512000	Deckel	1	**Technische Spezifikation:**CB41-Motor (1000 cm3)/CB41-Engine (1000 cc)[CB41] 2-Radantrieb/2 Wheel drive[S85]
11	3310387521000	Deckel getriebegehäuse	1	**Technische Spezifikation:**2-Radantrieb/2 Wheel drive[S85] HCE-Motor (1300 cm3)/HCE-Engine (1300 cc)[HCE]
11	3310387517000	Gehäusedeckel	1	**Technische Spezifikation:**2-Radantrieb/2 Wheel drive[S85]
17	9004311160000	Dichtring 48x31,3x8	1	**Technische Spezifikation:**2-Radantrieb/2 Wheel drive[S85] CB41-Motor (1000 cm3)/CB41-Engine (1000 cc)[CB41]
17	9004311309000	Gasket ring	1	**Technische Spezifikation:**2-Radantrieb/2 Wheel drive[S85]
20	3314287505000	Dichtung	1	**Technische Spezifikation:**2-Radantrieb/2 Wheel drive[S85] CB41-Motor (1000 cm3)/CB41-Engine (1000 cc)[CB41]
25	9004430178000	Dichtung 26x16,5x1	2	**Technische Spezifikation:**2-Radantrieb/2 Wheel drive[S85]
26	3314687504000	Umleiter	1	**Technische Spezifikation:**2-Radantrieb/2 Wheel drive[S85]
26	3314687503000	Umleiter 81x56x40	1	**Technische Spezifikation:**2-Radantrieb/2 Wheel drive[S85] CB41-Motor (1000 cm3)/CB41-Engine (1000 cc)[CB41]
27	3315187507000	Rückhalter hinteres lager	1	**Technische Spezifikation:**2-Radantrieb/2 Wheel drive[S85]
31	3346787501000	Puffer	1	**Technische Spezifikation:**2-Radantrieb/2 Wheel drive[S85]
35	9004341052000	Deckel	2	**Technische Spezifikation:**2-Radantrieb/2 Wheel drive[S85]
38	3525787501000	Platte	1	
39	9004119377000	Schraubbolzen	2	
40	9161161055000	Schraubbolzen	2	
41	9161261040000	Schraubbolzen	4	
42	9161261035000	Schraubbolzen	6	
43	D9161260616	Schraubbolzen	1	
44	9161260820000	Schraubbolzen	3	

Einheit	Getriebe
Code	03.060
Beschreibung	Tachoritzel
Inspektion	1

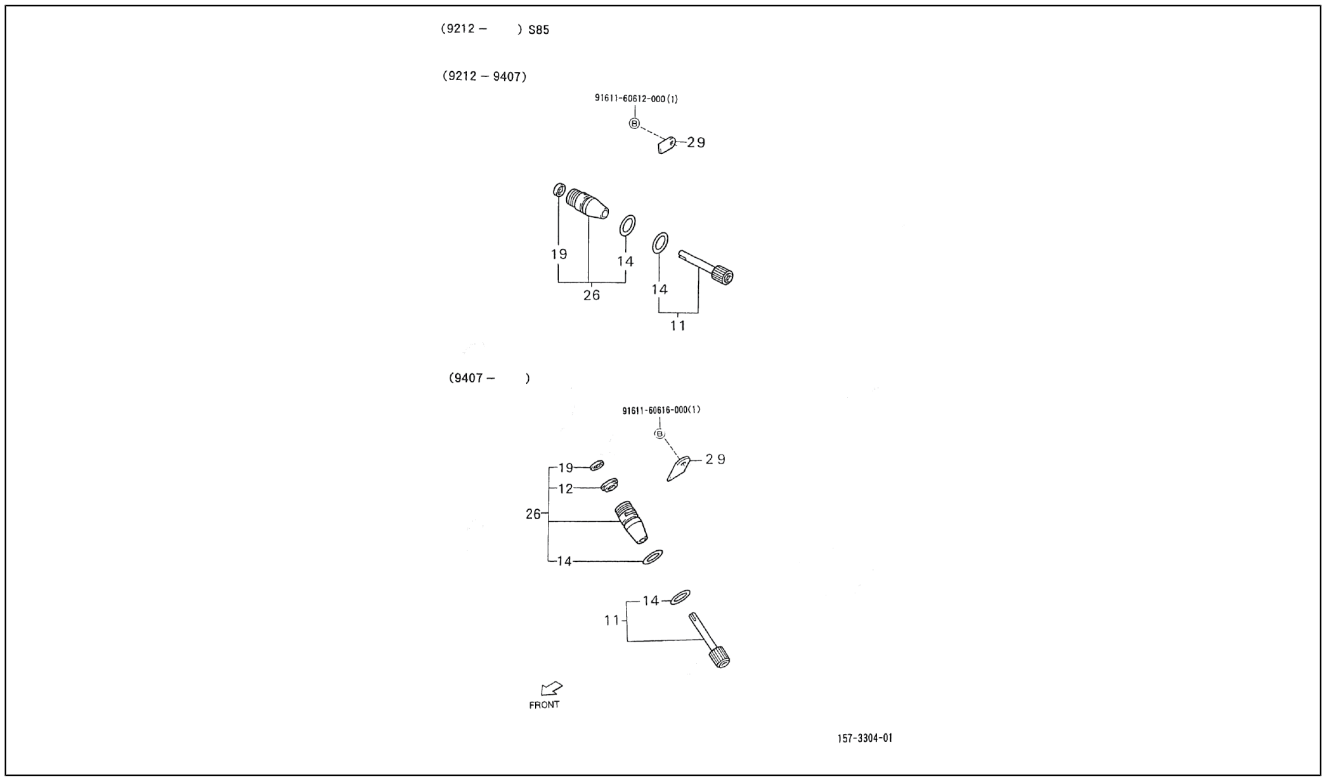

Pos.	Code	Beschreibung	Menge	Varianten
11	3340387544000	Tachometerritzel	1	**Technische Spezifikation:**2-Radantrieb/2 Wheel drive[S85] HCE-Motor (1300 cm3)/HCE-Engine (1300 cc)[HCE]
11	3348287587000	Tachometerritzel	1	**Technische Spezifikation:**CB41-Motor (1000 cm3)/CB41-Engine (1000 cc)[CB41] 2-Radantrieb/2 Wheel drive[S85]
11	3348287D97000	Tachometerritzel	1	**Technische Spezifikation:**CB41, CB42[CB] 2-Radantrieb/2 Wheel drive[S85]
12	9004313021000	Schelle	1	**Technische Spezifikation:**2-Radantrieb/2 Wheel drive[S85] HCE-Motor (1300 cm3)/HCE-Engine (1300 cc)[HCE]
12	9004312033000	Schelle	1	**Technische Spezifikation:**CB41, CB42[CB] 2-Radantrieb/2 Wheel drive[S85]
14	9671124020000	Tachometerritzel 24,6x19,8x2,4	1	**Technische Spezifikation:**2-Radantrieb/2 Wheel drive[S85] HCE-Motor (1300 cm3)/HCE-Engine (1300 cc)[HCE]
14	9671124020000	Tachometerritzel 24,6x19,8x2,4	1	**Technische Spezifikation:**2-Radantrieb/2 Wheel drive[S85]
19	9004312001000	Dichtring 14x8x4	1	**Technische Spezifikation:**CB41-Motor (1000 cm3)/CB41-Engine (1000 cc)[CB41] 2-Radantrieb/2 Wheel drive[S85]
26	3340487402000	Hülse	1	**Technische Spezifikation:**2-Radantrieb/2 Wheel drive[S85]
26	3348487283000	Hülse L=57.5	1	**Technische Spezifikation:**2-Radantrieb/2 Wheel drive[S85] CB41-Motor (1000 cm3)/CB41-Engine (1000 cc)[CB41]
26	3340487522000	Hülse	1	**Technische Spezifikation:**2-Radantrieb/2 Wheel drive[S85] CB41, CB42[CB]
29	3348587201000	Platte L=15,5	1	**Technische Spezifikation:**2-Radantrieb/2 Wheel drive[S85]
30	9161160612000	Schraubbolzen	1	
31	9161160616000	Schraubbolzen	1	

Einheit	Getriebe
Code	03.070
Beschreibung	Schaltgetriebe - Zahnräder
Inspektion	1

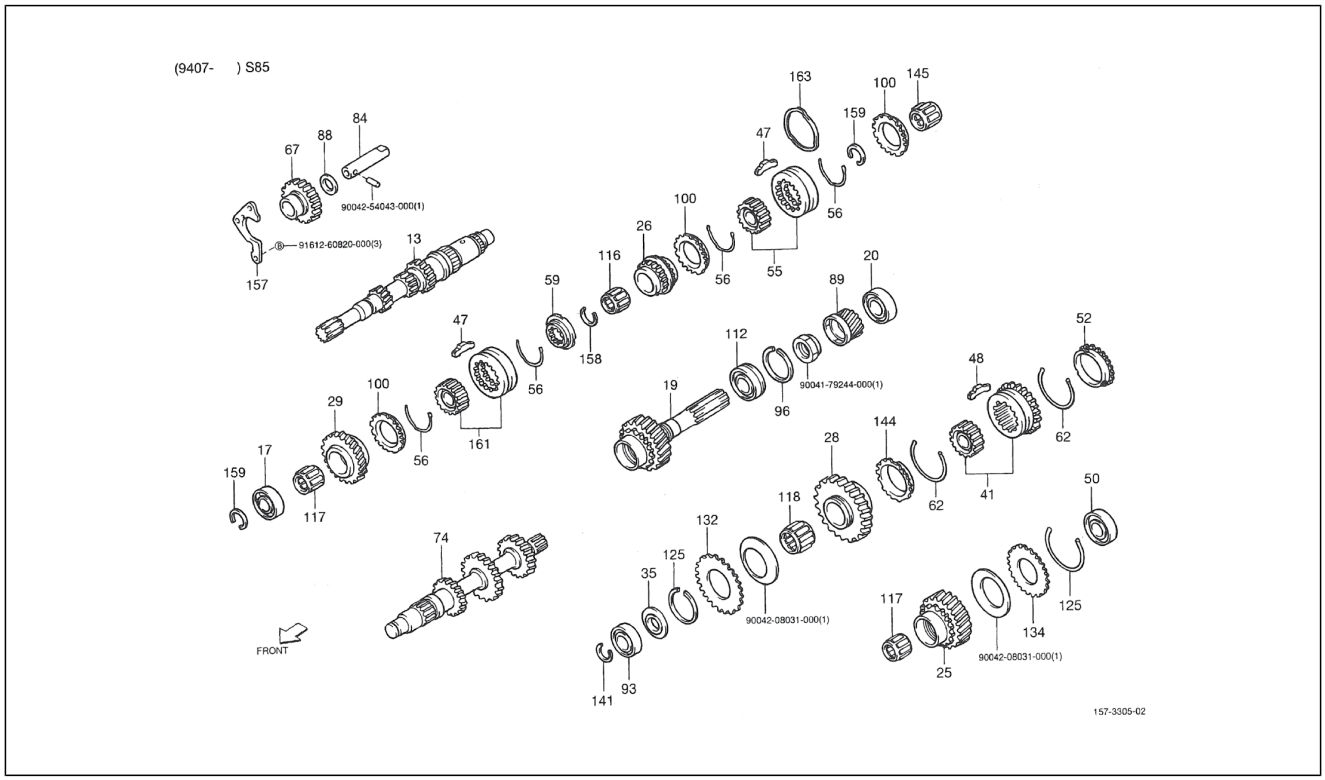

Pos.	Code	Beschreibung	Menge	Varianten
13	3331187520000	Getriebewelle	1	**Technische Spezifikation:**CB41, CB42[CB] 2-Radantrieb/2 Wheel drive[S85]
13	3331187527000	Getriebewelle	1	**Technische Spezifikation:**HCE-Motor (1300 cm3)/HCE-Engine (1300 cc)[HCE] 2-Radantrieb/2 Wheel drive[S85]
17	9004363222000	Lager	1	**Technische Spezifikation:**CB41, CB42[CB] 2-Radantrieb/2 Wheel drive[S85]
17	9004363246000	Lager	1	**Technische Spezifikation:**2-Radantrieb/2 Wheel drive[S85] HCE-Motor (1300 cm3)/HCE-Engine (1300 cc)[HCE]
19	3332187527000	Getriebewelle	1	**Technische Spezifikation:**2-Radantrieb/2 Wheel drive[S85]
20	9004363226000	Lager	1	**Technische Spezifikation:**2-Radantrieb/2 Wheel drive[S85]
25	3333287511000	Zahnrad	1	**Technische Spezifikation:**2-Radantrieb/2 Wheel drive[S85]
26	3333387518000	Not available	1	**Technische Spezifikation:**2-Radantrieb/2 Wheel drive[S85] CB41, CB42[CB]
26	3333387401000	Zahnrad 3. Gang	1	**Technische Spezifikation:**2-Radantrieb/2 Wheel drive[S85] HCE-Motor (1300 cm3)/HCE-Engine (1300 cc)[HCE]
28	3333587518000	Zahnrad 1.gang	1	**Technische Spezifikation:**CB41, CB42[CB] 2-Radantrieb/2 Wheel drive[S85]
28	3333587519000	Zahnrad 1. Gang	1	**Technische Spezifikation:**2-Radantrieb/2 Wheel drive[S85] HCE-Motor (1300 cm3)/HCE-Engine (1300 cc)[HCE]
29	3333687504000	Zahnrad 5.gang	1	**Technische Spezifikation:**2-Radantrieb/2 Wheel drive[S85]
35	3334887508000	Unterlegscheibe	1	**Technische Spezifikation:**2-Radantrieb/2 Wheel drive[S85]
41	3336087510000	Synchronnabe nr.1	1	**Technische Spezifikation:**2-Radantrieb/2 Wheel drive[S85] CB41, CB42[CB]
41	3336087513000	Synchronnabe nr.1	1	**Technische Spezifikation:**2-Radantrieb/2 Wheel drive[S85]
47	3336687505000	Keil	3	**Technische Spezifikation:**2-Radantrieb/2 Wheel drive[S85]
48	3336587702000	Keil	6	**Technische Spezifikation:**2-Radantrieb/2 Wheel drive[S85]
50	9004363224000	Lager	1	**Technische Spezifikation:**2-Radantrieb/2 Wheel drive[S85]
52	3336987503000	Synchronring nr.3	1	**Technische Spezifikation:**2-Radantrieb/2 Wheel drive[S85]
55	3337087509000	Synchronnabe nr.2	1	**Technische Spezifikation:**2-Radantrieb/2 Wheel drive[S85] CB41, CB42[CB]
55	3337087515000	Synchronnabe nr.2	1	**Technische Spezifikation:**2-Radantrieb/2 Wheel drive[S85]

Einheit	Getriebe
Code	03.070
Beschreibung	Schaltgetriebe - Zahnräder
Inspektion	1

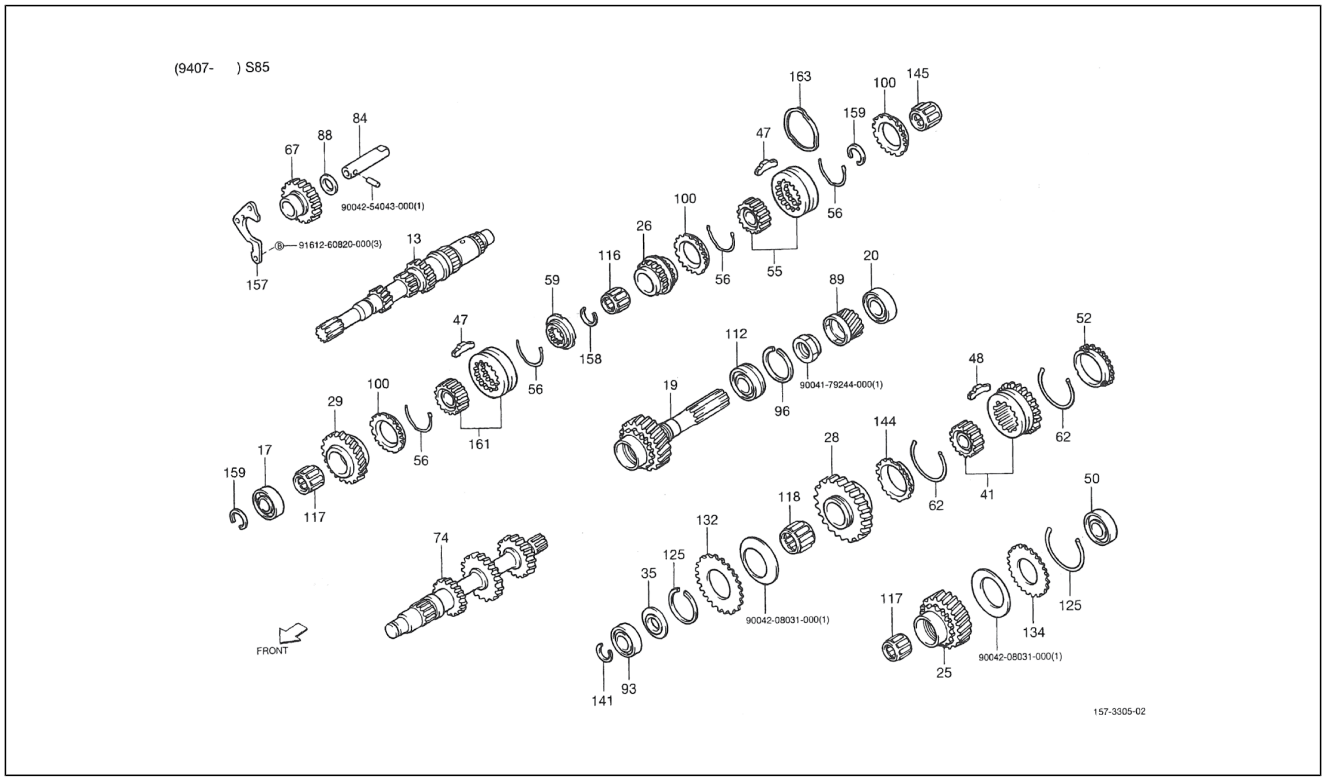

Pos.	Code	Beschreibung	Menge	Varianten
56	3337187505000	Feder	4	**Technische Spezifikation:**2-Radantrieb/2 Wheel drive[S85]
59	3338587504000	Ring zur befest. der zapfen	1	**Technische Spezifikation:**2-Radantrieb/2 Wheel drive[S85]
62	3339187701000	Feder 69x1,4	2	**Technische Spezifikation:**2-Radantrieb/2 Wheel drive[S85]
67	3340287507000	Zahnrad Rückwärtsgang	1	**Technische Spezifikation:**2-Radantrieb/2 Wheel drive[S85]
74	3342187537000	Zahnradsatz	1	**Technische Spezifikation:**2-Radantrieb/2 Wheel drive[S85] CB41, CB42[CB]
74	3342187401000	Zahnradsatz	1	**Technische Spezifikation:**2-Radantrieb/2 Wheel drive[S85] HCE-Motor (1300 cm3)/HCE-Engine (1300 cc)[HCE]
84	3345187504000	Antriebswelle rückwärtsgang	1	**Technische Spezifikation:**2-Radantrieb/2 Wheel drive[S85]
88	3346287501000	Konvertor	1	**Technische Spezifikation:**2-Radantrieb/2 Wheel drive[S85]
89	3348187531000	-	1	**Technische Spezifikation:**CB41, CB42[CB] 2-Radantrieb/2 Wheel drive[S85]
89	3348187537000	-	1	**Technische Spezifikation:**2-Radantrieb/2 Wheel drive[S85] HCE-Motor (1300 cm3)/HCE-Engine (1300 cc)[HCE]
93	9710306204000	Lager	1	**Technische Spezifikation:**2-Radantrieb/2 Wheel drive[S85] CB41, CB42[CB]
96	9004521157000	Sprengring	1	**Technische Spezifikation:**2-Radantrieb/2 Wheel drive[S85]
100	3336787507000	Synchronring nr.1	3	**Technische Spezifikation:**2-Radantrieb/2 Wheel drive[S85]
112	9004363223000	Lager	1	**Technische Spezifikation:**2-Radantrieb/2 Wheel drive[S85]
116	9004364120000	Rollenlagerkafig	1	**Technische Spezifikation:**2-Radantrieb/2 Wheel drive[S85]
117	9004364119000	Rollenlagerkafig	2	**Technische Spezifikation:**2-Radantrieb/2 Wheel drive[S85]
118	9004364034000	Rollenlagerkafig 37x32x24,7	1	**Technische Spezifikation:**2-Radantrieb/2 Wheel drive[S85]
118	9004364118000	Rollenlagerkafig	1	**Technische Spezifikation:**2-Radantrieb/2 Wheel drive[S85] CB41, CB42[CB]
125	9004520107000	Sprengring	2	**Technische Spezifikation:**2-Radantrieb/2 Wheel drive[S85]
132	3338687503000	Zahnrad	1	**Technische Spezifikation:**2-Radantrieb/2 Wheel drive[S85] HCE-Motor (1300 cm3)/HCE-Engine (1300 cc)[HCE]
132	3338687502000	Zahnrad	1	**Technische Spezifikation:**2-Radantrieb/2 Wheel drive[S85] CB41, CB42[CB]
134	3338787503000	Zahnrad	1	**Technische Spezifikation:**2-Radantrieb/2 Wheel drive[S85]

Einheit	Getriebe
Code	03.070
Beschreibung	Schaltgetriebe - Zahnräder
Inspektion	1

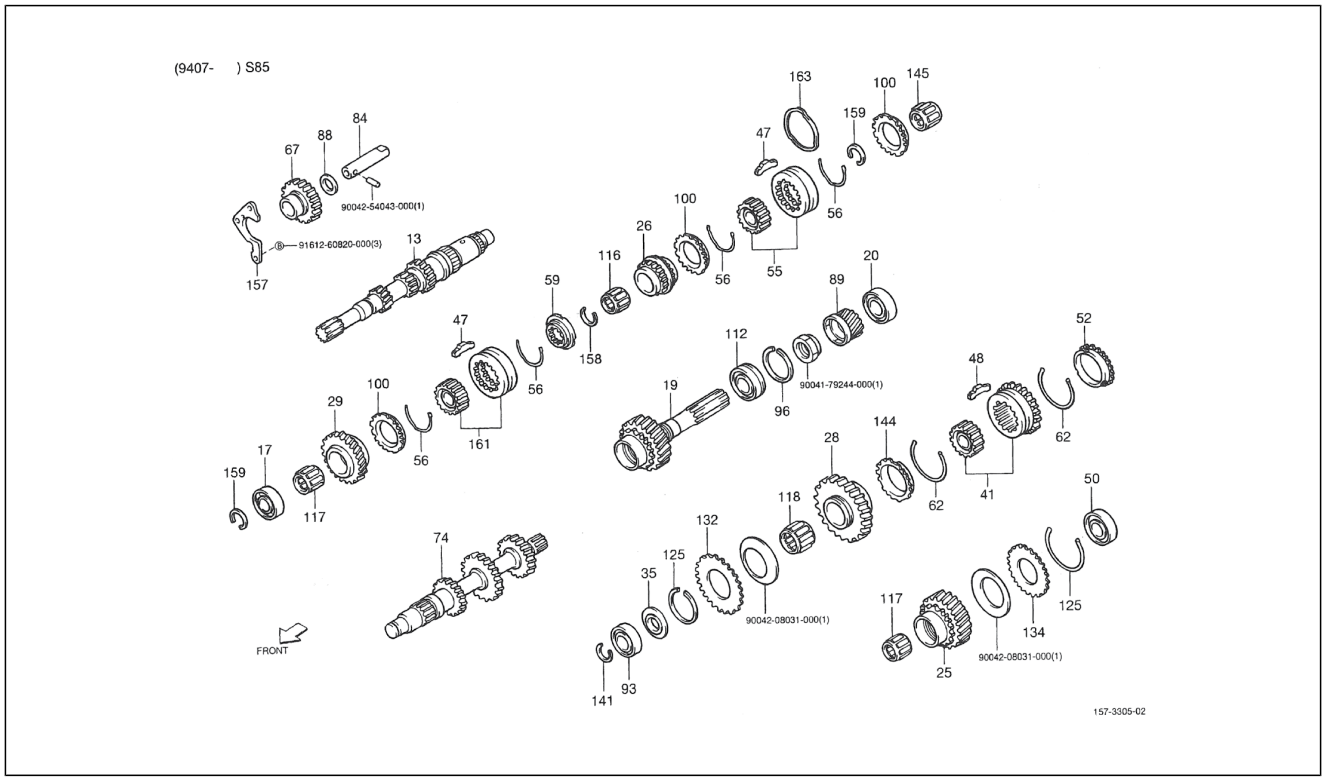

Pos.	Code	Beschreibung	Menge	Varianten
141	9004520280000	Sprengring 2,03	1	**Technische Spezifikation:**2-Radantrieb/2 Wheel drive[S85]
141	9004520281000	Sprengring 1,99	1	**Technische Spezifikation:**2-Radantrieb/2 Wheel drive[S85]
141	9004520285000	Sprengring 1.82	1	**Technische Spezifikation:**2-Radantrieb/2 Wheel drive[S85]
141	9004520284000	Sprengring 1,87	1	**Technische Spezifikation:**2-Radantrieb/2 Wheel drive[S85]
141	9004520279000	Sprengring 2,07	1	**Technische Spezifikation:**2-Radantrieb/2 Wheel drive[S85]
141	9004520283000	Sprengring 1,91	1	**Technische Spezifikation:**2-Radantrieb/2 Wheel drive[S85]
141	9004520286000	Sprengring 1,79	1	**Technische Spezifikation:**2-Radantrieb/2 Wheel drive[S85]
141	9004520282000	Sprengring 1,95	1	**Technische Spezifikation:**2-Radantrieb/2 Wheel drive[S85]
144	3336887509000	Synchronring nr.2	1	**Technische Spezifikation:**2-Radantrieb/2 Wheel drive[S85]
145	9004364117000	Rollenlagerkafig	1	**Technische Spezifikation:**2-Radantrieb/2 Wheel drive[S85]
157	3332687501000	Platte	1	**Technische Spezifikation:**2-Radantrieb/2 Wheel drive[S85]
158	9004520264000	Sprengring 2.02	2	**Technische Spezifikation:**2-Radantrieb/2 Wheel drive[S85]
158	9004520263000	Sprengring 2,06	2	**Technische Spezifikation:**2-Radantrieb/2 Wheel drive[S85]
158	9004520270000	Sprengring	2	**Technische Spezifikation:**2-Radantrieb/2 Wheel drive[S85]
158	9004520265000	Sprengring 1.98	2	**Technische Spezifikation:**2-Radantrieb/2 Wheel drive[S85]
158	9004520268000	Sprengring 1,82	2	**Technische Spezifikation:**2-Radantrieb/2 Wheel drive[S85]
158	9004520266000	Sprengring 1,94	2	**Technische Spezifikation:**2-Radantrieb/2 Wheel drive[S85]
158	9004520267000	Sprengring 1,90	2	**Technische Spezifikation:**2-Radantrieb/2 Wheel drive[S85]
159	9004520274000	Sprengring 1,94	2	**Technische Spezifikation:**2-Radantrieb/2 Wheel drive[S85]
159	9004520273000	Sprengring 1,98	2	**Technische Spezifikation:**2-Radantrieb/2 Wheel drive[S85]
159	9004520277000	Sprengring 1,82	2	**Technische Spezifikation:**2-Radantrieb/2 Wheel drive[S85]
159	9004520275000	Sprengring 1,86	2	**Technische Spezifikation:**2-Radantrieb/2 Wheel drive[S85]
159	9004520272000	Sprengring 2,02	2	**Technische Spezifikation:**2-Radantrieb/2 Wheel drive[S85]
159	9004520278000	Sprengring 1,78	2	**Technische Spezifikation:**2-Radantrieb/2 Wheel drive[S85]
159	9004520271000	Sprengring 2,06	2	**Technische Spezifikation:**2-Radantrieb/2 Wheel drive[S85]
161	3338087509000	Nabe	1	**Technische Spezifikation:**2-Radantrieb/2 Wheel drive[S85]
161	3338087506000	Nabe	1	**Technische Spezifikation:**2-Radantrieb/2 Wheel drive[S85] CB41, CB42[CB]

Einheit	Getriebe
Code	03.070
Beschreibung	Schaltgetriebe - Zahnräder
Inspektion	1

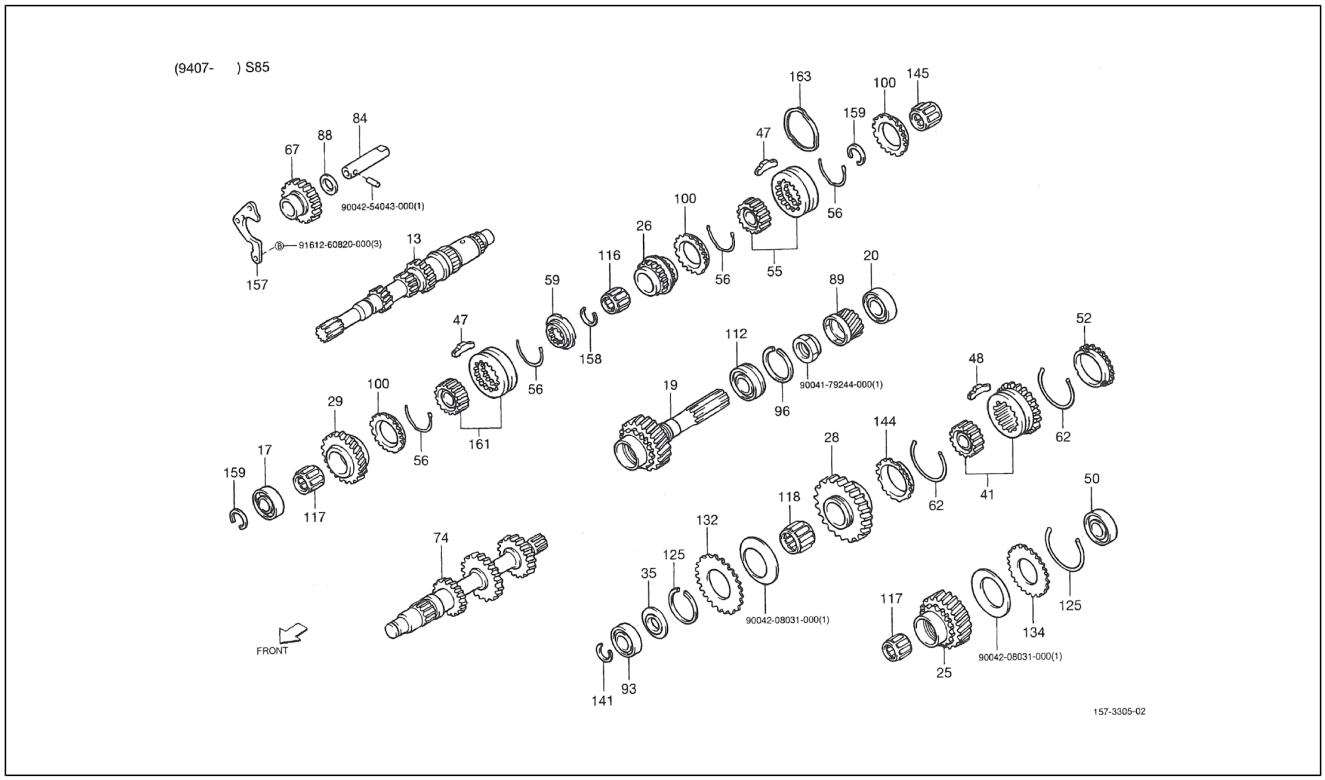

Pos.	Code	Beschreibung	Menge	Varianten
163	3335687501000	Feder	1	**Technische Spezifikation:**2-Radantrieb/2 Wheel drive[S85]
164	9004254043000	Bolzen	1	
165	9161260820000	Schraubbolzen	3	
166	9004179244000	Mutter	1	
167	9004208031000	Unterlegscheibe	1	
168	9004208031000	Unterlegscheibe	1	

Einheit	Getriebe
Code	03.071
Beschreibung	Schaltgetriebe - Zahnräder II
Inspektion	1

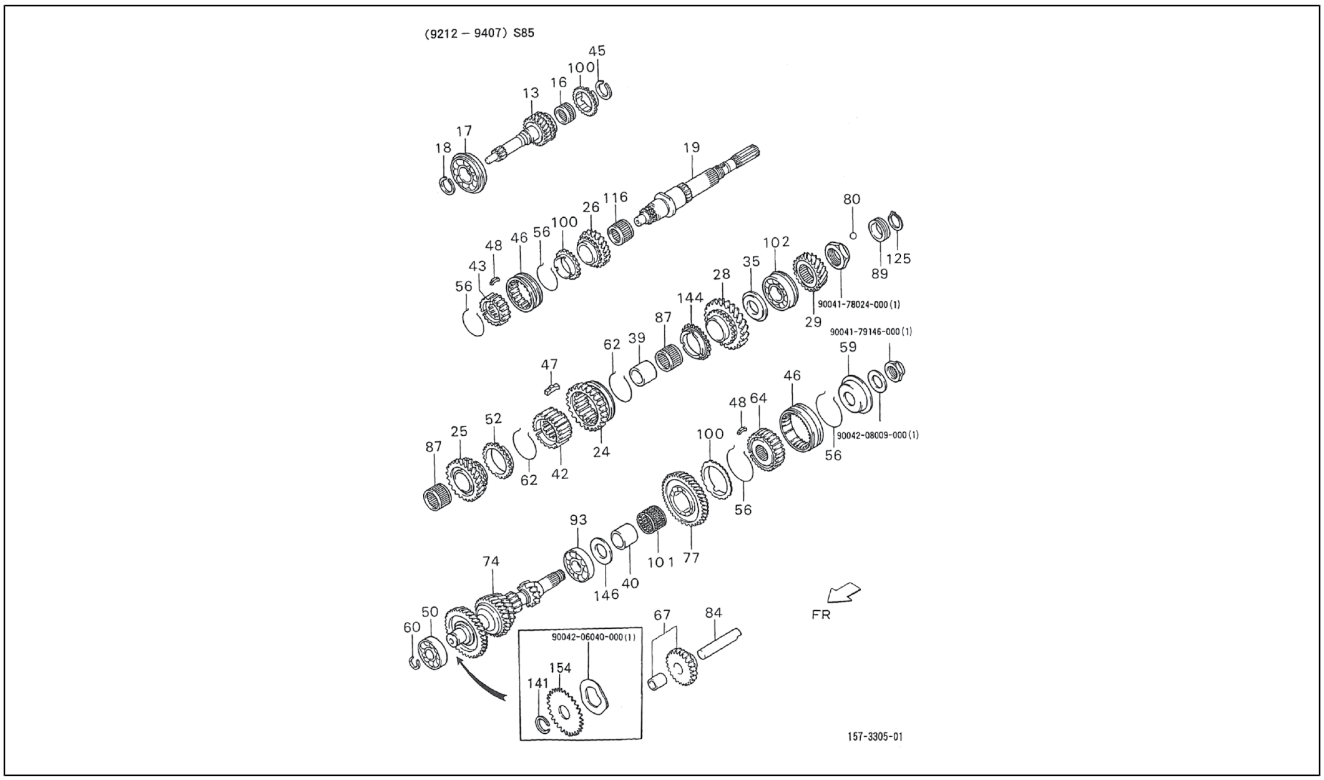

Pos.	Code	Beschreibung	Menge	Varianten
13	3331187513000	Getriebewelle L=160,5	1	**Technische Spezifikation:**CB41-Motor (1000 cm3)/CB41-Engine (1000 cc)[CB41] 2-Radantrieb/2 Wheel drive[S85]
16	9004364106000	Rollenlager	1	**Technische Spezifikation:**CB41-Motor (1000 cm3)/CB41-Engine (1000 cc)[CB41] 2-Radantrieb/2 Wheel drive[S85]
17	9004363205000	Lager	1	**Technische Spezifikation:**CB41-Motor (1000 cm3)/CB41-Engine (1000 cc)[CB41] 2-Radantrieb/2 Wheel drive[S85]
18	9004520125000	Sprengring 27x2	2	**Technische Spezifikation:**2-Radantrieb/2 Wheel drive[S85] CB41-Motor (1000 cm3)/CB41-Engine (1000 cc)[CB41]
19	3332187520000	Getriebewelle	1	**Technische Spezifikation:**2-Radantrieb/2 Wheel drive[S85] CB41-Motor (1000 cm3)/CB41-Engine (1000 cc)[CB41]
24	3333187507000	Wendegetriebe	1	**Technische Spezifikation:**CB41-Motor (1000 cm3)/CB41-Engine (1000 cc)[CB41] 2-Radantrieb/2 Wheel drive[S85]
25	3333287509000	Zahnrad 2. Gang	1	**Technische Spezifikation:**2-Radantrieb/2 Wheel drive[S85] CB41-Motor (1000 cm3)/CB41-Engine (1000 cc)[CB41]
26	3333387515000	Zahnrad 3. Gang	1	**Technische Spezifikation:**2-Radantrieb/2 Wheel drive[S85] CB41-Motor (1000 cm3)/CB41-Engine (1000 cc)[CB41]
28	3333587515000	Zahnrad 1. Gang	1	**Technische Spezifikation:**2-Radantrieb/2 Wheel drive[S85] CB41-Motor (1000 cm3)/CB41-Engine (1000 cc)[CB41]
29	3333687502000	Schnellgangrad	1	**Technische Spezifikation:**CB41-Motor (1000 cm3)/CB41-Engine (1000 cc)[CB41] 2-Radantrieb/2 Wheel drive[S85]
35	3334887505000	Unterlegscheibe	1	**Technische Spezifikation:**2-Radantrieb/2 Wheel drive[S85] CB41-Motor (1000 cm3)/CB41-Engine (1000 cc)[CB41]
39	3335587505000	- 37x28x33,5	1	**Technische Spezifikation:**2-Radantrieb/2 Wheel drive[S85] CB41-Motor (1000 cm3)/CB41-Engine (1000 cc)[CB41]
40	3335987503000	- 44x22x33	1	**Technische Spezifikation:**2-Radantrieb/2 Wheel drive[S85] CB41-Motor (1000 cm3)/CB41-Engine (1000 cc)[CB41]
42	3336187506000	-	1	**Technische Spezifikation:**2-Radantrieb/2 Wheel drive[S85] CB41-Motor (1000 cm3)/CB41-Engine (1000 cc)[CB41]
42	3336187505000	-	1	**Technische Spezifikation:**CB41-Motor (1000 cm3)/CB41-Engine (1000 cc)[CB41] 2-Radantrieb/2 Wheel drive[S85]
42	3336187507000	-	1	**Technische Spezifikation:**2-Radantrieb/2 Wheel drive[S85] CB41-Motor (1000 cm3)/CB41-Engine (1000 cc)[CB41]

Einheit	Getriebe
Code	03.071
Beschreibung	Schaltgetriebe - Zahnräder II
Inspektion	1

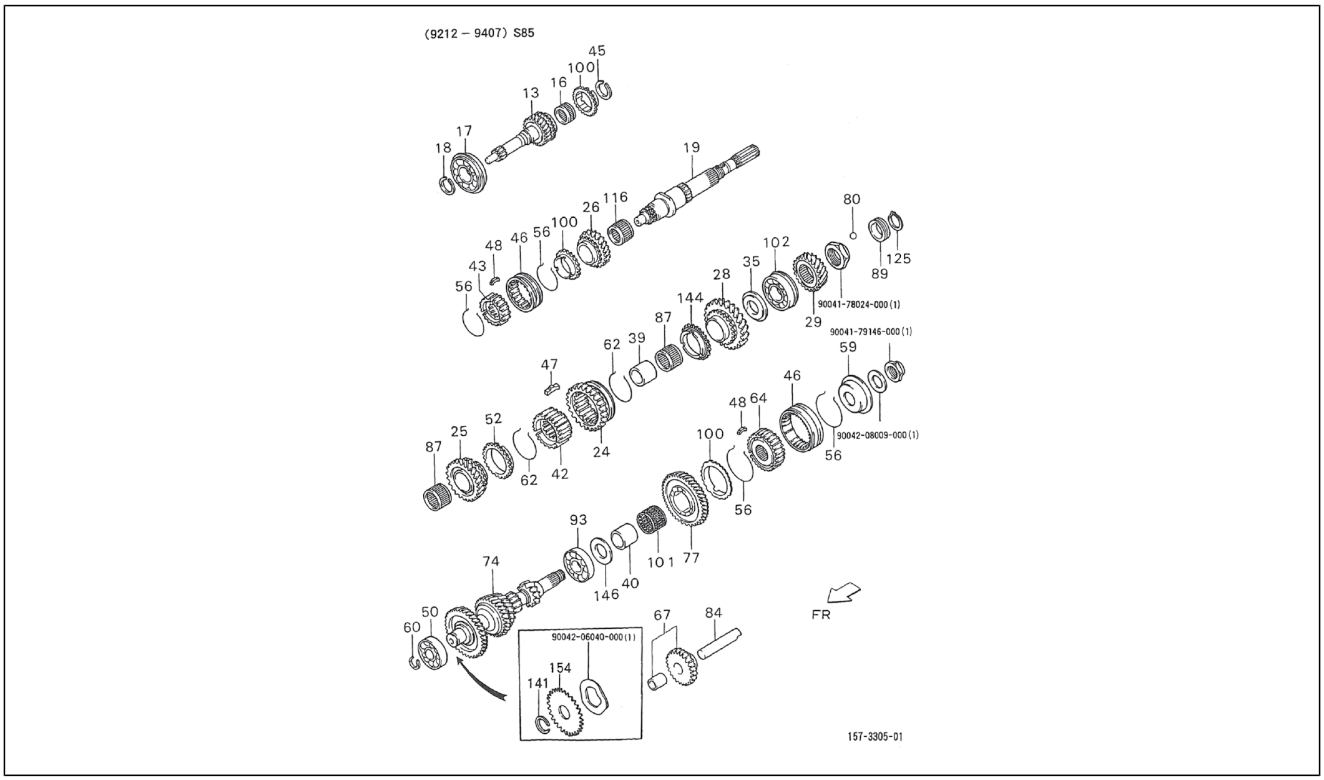

Pos.	Code	Beschreibung	Menge	Varianten
43	3336287503000	-	1	**Technische Spezifikation:**2-Radantrieb/2 Wheel drive[S85] CB41-Motor (1000 cm3)/CB41-Engine (1000 cc)[CB41]
45	9004520126000	Sprengring 27x2,1	1	**Technische Spezifikation:**CB41-Motor (1000 cm3)/CB41-Engine (1000 cc)[CB41] 2-Radantrieb/2 Wheel drive[S85]
45	9004520125000	Sprengring 27x2	2	**Technische Spezifikation:**2-Radantrieb/2 Wheel drive[S85] CB41-Motor (1000 cm3)/CB41-Engine (1000 cc)[CB41]
45	9004520127000	Sprengring 27x2,2	1	**Technische Spezifikation:**CB41-Motor (1000 cm3)/CB41-Engine (1000 cc)[CB41] 2-Radantrieb/2 Wheel drive[S85]
46	3336387702000	Hülse	2	**Technische Spezifikation:**CB41-Motor (1000 cm3)/CB41-Engine (1000 cc)[CB41] 2-Radantrieb/2 Wheel drive[S85]
47	3336587503000	Keil L=25,5x7x5,1	3	**Technische Spezifikation:**CB41-Motor (1000 cm3)/CB41-Engine (1000 cc)[CB41] 2-Radantrieb/2 Wheel drive[S85]
48	3336587701000	Keil	6	**Technische Spezifikation:**2-Radantrieb/2 Wheel drive[S85] Vergaser/Carburetor[CAB] Standardtyp/Standard type[STD] Linkslenker/Left-hand drive[LHD]
50	9715306322000	Lager	1	**Technische Spezifikation:**2-Radantrieb/2 Wheel drive[S85] CB41-Motor (1000 cm3)/CB41-Engine (1000 cc)[CB41]
52	3336987703000	Synchronring nr.3 69,5x33x8	1	**Technische Spezifikation:**2-Radantrieb/2 Wheel drive[S85] CB41-Motor (1000 cm3)/CB41-Engine (1000 cc)[CB41]
56	3337187701000	Feder 59x1,2	4	**Technische Spezifikation:**2-Radantrieb/2 Wheel drive[S85] CB41-Motor (1000 cm3)/CB41-Engine (1000 cc)[CB41]
59	3338587503000	Schraube	1	**Technische Spezifikation:**2-Radantrieb/2 Wheel drive[S85] CB41-Motor (1000 cm3)/CB41-Engine (1000 cc)[CB41]
60	9004520192000	Sprengring	1	**Technische Spezifikation:**2-Radantrieb/2 Wheel drive[S85] CB41-Motor (1000 cm3)/CB41-Engine (1000 cc)[CB41]
62	3339187701000	Feder 69x1,4	2	**Technische Spezifikation:**2-Radantrieb/2 Wheel drive[S85]
64	3339387503000	Zahnrad	1	**Technische Spezifikation:**2-Radantrieb/2 Wheel drive[S85] CB41-Motor (1000 cm3)/CB41-Engine (1000 cc)[CB41]
67	3340287504000	Zahnrad Rückwärtsgang	1	**Technische Spezifikation:**CB41-Motor (1000 cm3)/CB41-Engine (1000 cc)[CB41] 2-Radantrieb/2 Wheel drive[S85]
74	3342187535000	Zahnrad	1	**Technische Spezifikation:**2-Radantrieb/2 Wheel drive[S85] CB41-Motor (1000 cm3)/CB41-Engine (1000 cc)[CB41]

Einheit	Getriebe
Code	03.071
Beschreibung	Schaltgetriebe - Zahnräder II
Inspektion	1

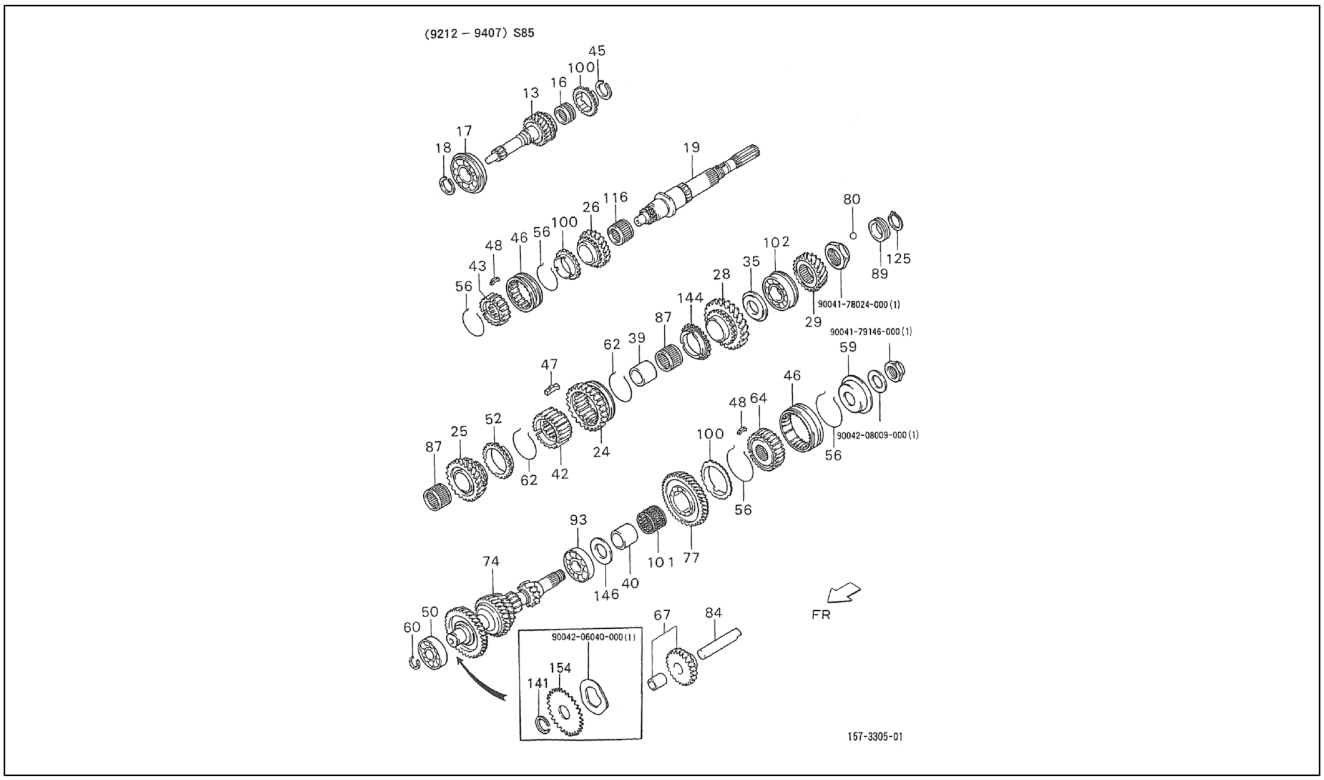

Pos.	Code	Beschreibung	Menge	Varianten
74	3342187534000	Zahnradsatz	1	**Technische Spezifikation:**2-Radantrieb/2 Wheel drive[S85] Vergaser/Carburetor[CAB] Standardtyp/Standard type[STD] Linkslenker/Left-hand drive[LHD]
77	3342887504000	Zahnrad	1	**Technische Spezifikation:**2-Radantrieb/2 Wheel drive[S85] CB41-Motor (1000 cm3)/CB41-Engine (1000 cc)[CB41]
80	9004360035000	Kugel	1	**Technische Spezifikation:**2-Radantrieb/2 Wheel drive[S85] CB41-Motor (1000 cm3)/CB41-Engine (1000 cc)[CB41]
84	3345187503000	Antriebswelle rückwärtsgang L=95.5	1	**Technische Spezifikation:**CB41-Motor (1000 cm3)/CB41-Engine (1000 cc)[CB41] 2-Radantrieb/2 Wheel drive[S85]
87	9004364061000	Rollenlagerkafig 42x39x62	1	**Technische Spezifikation:**2-Radantrieb/2 Wheel drive[S85] CB41-Motor (1000 cm3)/CB41-Engine (1000 cc)[CB41]
89	3348187508000	- Z=6	1	**Technische Spezifikation:**2-Radantrieb/2 Wheel drive[S85] CB41-Motor (1000 cm3)/CB41-Engine (1000 cc)[CB41]
93	9710006228000	Lager	1	**Technische Spezifikation:**2-Radantrieb/2 Wheel drive[S85] CB41-Motor (1000 cm3)/CB41-Engine (1000 cc)[CB41]
100	3336787706000	Synchronring nr.1	3	**Technische Spezifikation:**2-Radantrieb/2 Wheel drive[S85] CB41-Motor (1000 cm3)/CB41-Engine (1000 cc)[CB41]
101	9004364078000	Rollenlagerkafig 37x32x26,8	1	**Technische Spezifikation:**2-Radantrieb/2 Wheel drive[S85] CB41-Motor (1000 cm3)/CB41-Engine (1000 cc)[CB41]
102	9004363165000	Lager	1	**Technische Spezifikation:**2-Radantrieb/2 Wheel drive[S85] CB41-Motor (1000 cm3)/CB41-Engine (1000 cc)[CB41]
116	9004364059000	Rollenlagerkafig 37x32x29,5	1	**Technische Spezifikation:**2-Radantrieb/2 Wheel drive[S85] CB41-Motor (1000 cm3)/CB41-Engine (1000 cc)[CB41]
125	9615002200000	Sprengring	1	**Technische Spezifikation:**2-Radantrieb/2 Wheel drive[S85] CB41-Motor (1000 cm3)/CB41-Engine (1000 cc)[CB41]
141	9004520157000	Sprengring	1	**Technische Spezifikation:**2-Radantrieb/2 Wheel drive[S85] CB41-Motor (1000 cm3)/CB41-Engine (1000 cc)[CB41]
144	3336887505000	Sprengring	1	**Technische Spezifikation:**2-Radantrieb/2 Wheel drive[S85] CB41-Motor (1000 cm3)/CB41-Engine (1000 cc)[CB41]
146	3334687501000	Unterlegscheibe 45x25x5,5	1	**Technische Spezifikation:**2-Radantrieb/2 Wheel drive[S85] CB41-Motor (1000 cm3)/CB41-Engine (1000 cc)[CB41]

Einheit	Getriebe
Code	03.071
Beschreibung	Schaltgetriebe - Zahnräder II
Inspektion	1

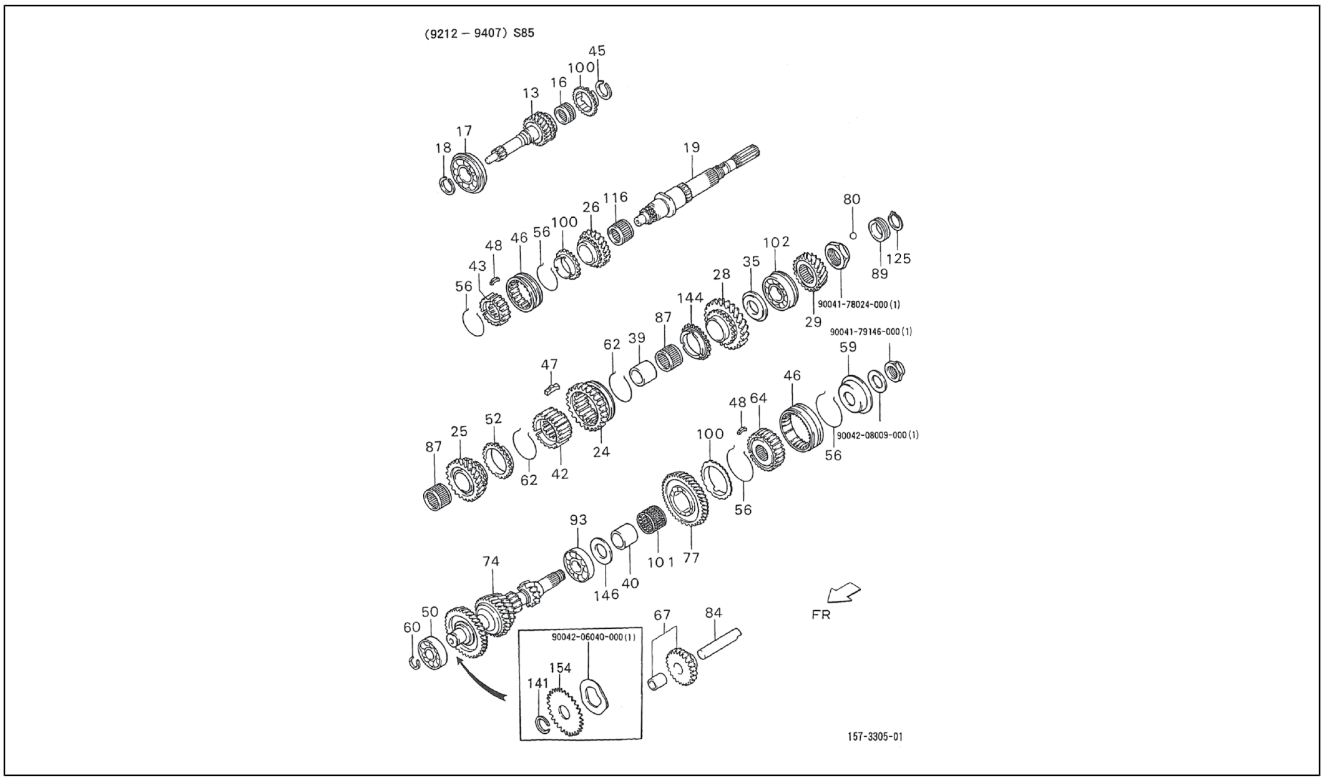

Pos.	Code	Beschreibung	Menge	Varianten
154	3338987501000	Zahnrad Z=34	1	**Technische Spezifikation:**2-Radantrieb/2 Wheel drive[S85] CB41-Motor (1000 cm3)/CB41-Engine (1000 cc)[CB41]
155	9004206040000	Unterlegscheibe	1	
156	9004208009000	Unterlegscheibe	1	
157	9004179146000	Mutter	1	
158	9004178024000	Mutter	1	

Einheit	Getriebe
Code	03.080
Beschreibung	Schaltgabel
Inspektion	1

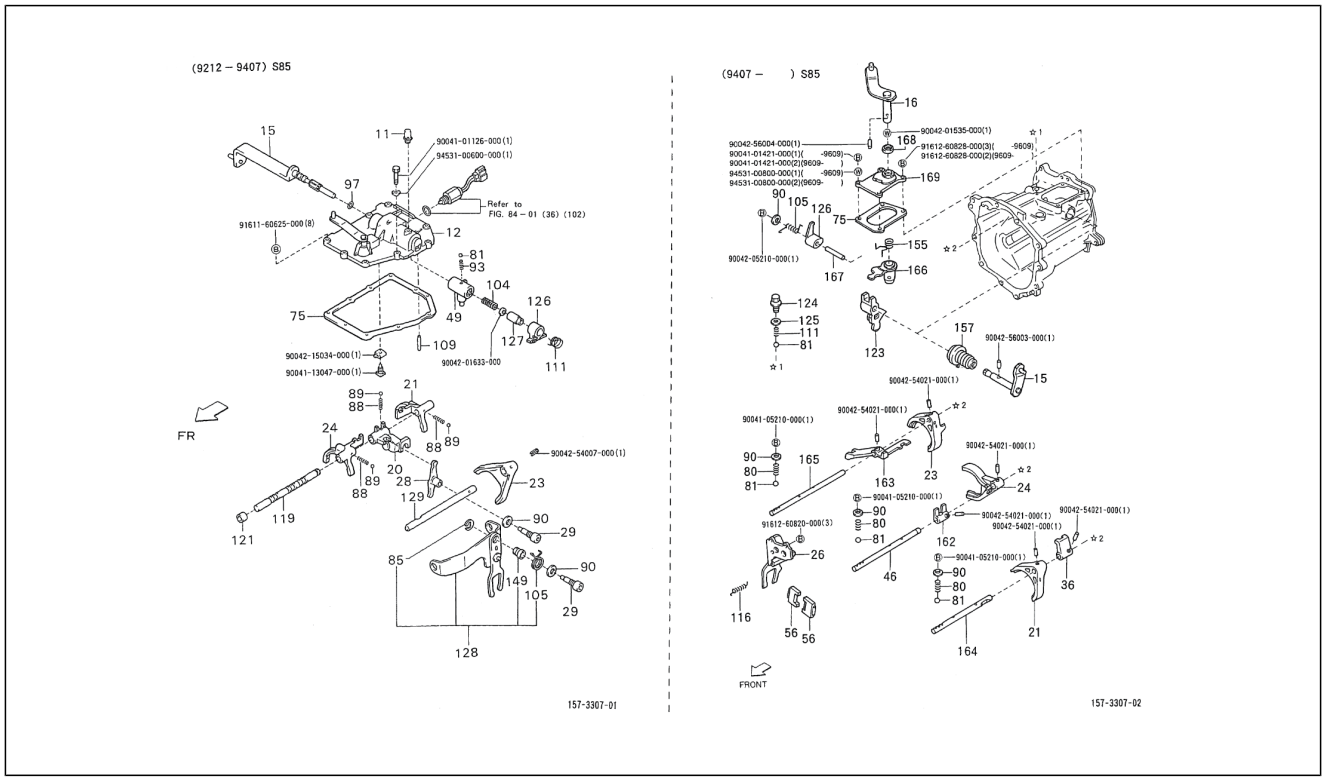

Pos.	Code	Beschreibung	Menge	Varianten
11	9004915026000	Entl³fter	1	**Technische Spezifikation:**2-Radantrieb/2 Wheel drive[S85] CB41-Motor (1000 cm3)/CB41-Engine (1000 cc)[CB41]
12	3310287517000	Deckel	1	**Technische Spezifikation:**2-Radantrieb/2 Wheel drive[S85] CB41-Motor (1000 cm3)/CB41-Engine (1000 cc)[CB41]
15	3320387517000	Welle	1	**Technische Spezifikation:**CB41-Motor (1000 cm3)/CB41-Engine (1000 cc)[CB41] 2-Radantrieb/2 Wheel drive[S85]
15	3320387526000	Schaltwelle	1	**Technische Spezifikation:**2-Radantrieb/2 Wheel drive[S85] CB41, CB42[CB]
15	3320387532000	Schaltwelle	1	**Technische Spezifikation:**2-Radantrieb/2 Wheel drive[S85] HCE-Motor (1300 cm3)/HCE-Engine (1300 cc)[HCE]
16	3320587517000	Welle	1	**Technische Spezifikation:**2-Radantrieb/2 Wheel drive[S85]
20	3321187504000	Schaltgabel	1	**Technische Spezifikation:**2-Radantrieb/2 Wheel drive[S85] CB41-Motor (1000 cm3)/CB41-Engine (1000 cc)[CB41]
21	3321387510000	Vorderradgabel	1	**Technische Spezifikation:**2-Radantrieb/2 Wheel drive[S85]
21	3321387508000	Schaltgabel	1	**Technische Spezifikation:**2-Radantrieb/2 Wheel drive[S85] CB41-Motor (1000 cm3)/CB41-Engine (1000 cc)[CB41]
23	3321487503000	Schaltgabel	1	**Technische Spezifikation:**2-Radantrieb/2 Wheel drive[S85] CB41-Motor (1000 cm3)/CB41-Engine (1000 cc)[CB41]
23	3321487504000	Vorderradgabel	1	**Technische Spezifikation:**2-Radantrieb/2 Wheel drive[S85]
24	3321587505000	Schaltgabel	1	**Technische Spezifikation:**2-Radantrieb/2 Wheel drive[S85] CB41-Motor (1000 cm3)/CB41-Engine (1000 cc)[CB41]
24	3321587507000	Vorderradgabel	1	**Technische Spezifikation:**2-Radantrieb/2 Wheel drive[S85]
26	3320187501000	Arm rückwärtsgang	1	**Technische Spezifikation:**2-Radantrieb/2 Wheel drive[S85]
28	3322287502000	- 9x21, L80	1	**Technische Spezifikation:**2-Radantrieb/2 Wheel drive[S85] CB41-Motor (1000 cm3)/CB41-Engine (1000 cc)[CB41]
29	3322387508000	Hebelbolzen L=62	1	**Technische Spezifikation:**2-Radantrieb/2 Wheel drive[S85] CB41-Motor (1000 cm3)/CB41-Engine (1000 cc)[CB41]
36	3323387501000	Kappe	1	**Technische Spezifikation:**2-Radantrieb/2 Wheel drive[S85]
46	3324587501000	Welle	1	**Technische Spezifikation:**2-Radantrieb/2 Wheel drive[S85]
49	3325187502000	-	1	**Technische Spezifikation:**2-Radantrieb/2 Wheel drive[S85] CB41-Motor (1000 cm3)/CB41-Engine (1000 cc)[CB41]

Einheit	Getriebe
Code	03.080
Beschreibung	Schaltgabel
Inspektion	1

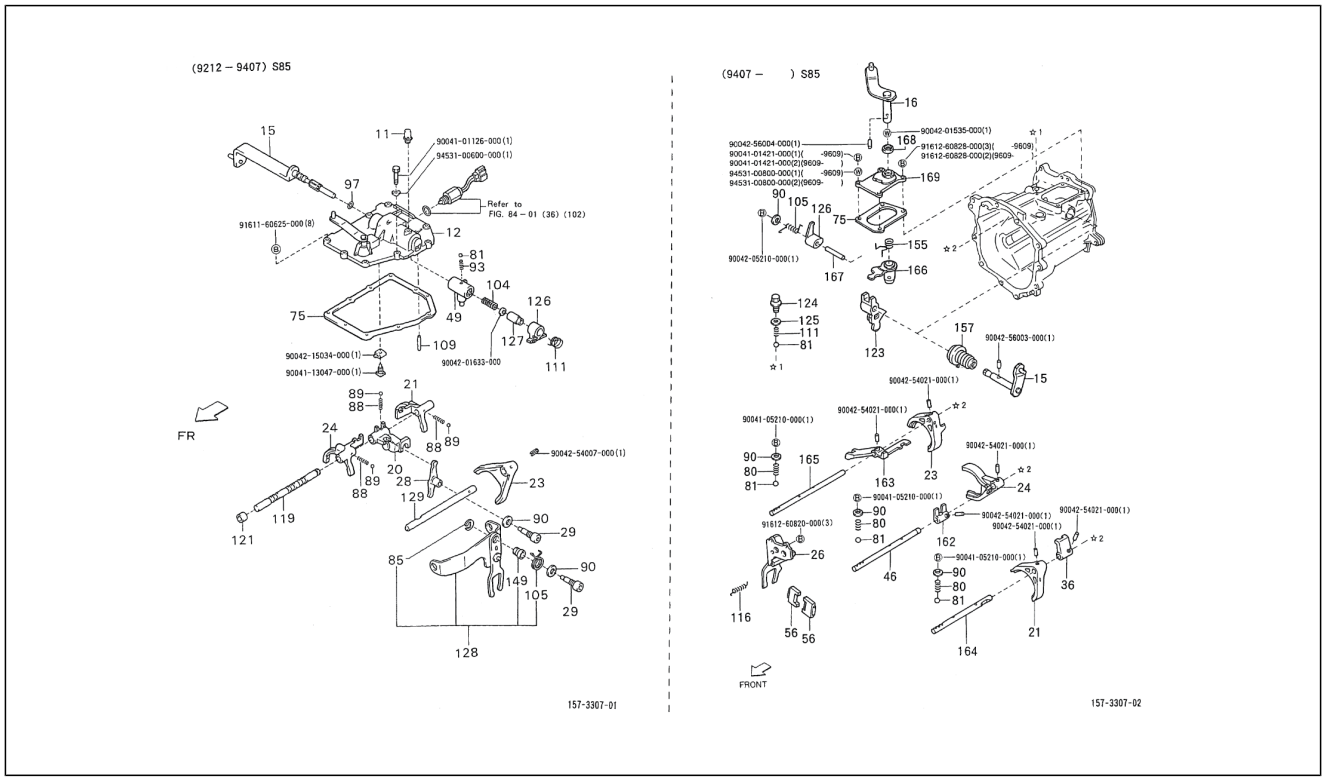

Pos.	Code	Beschreibung	Menge	Varianten
56	3326687506000	Platte	1	**Technische Spezifikation:**2-Radantrieb/2 Wheel drive[S85]
75	3312287503000	Dichtung	1	**Technische Spezifikation:**2-Radantrieb/2 Wheel drive[S85] CB41-Motor (1000 cm3)/CB41-Engine (1000 cc)[CB41]
75	3312287504000	Dichtung	1	**Technische Spezifikation:**2-Radantrieb/2 Wheel drive[S85]
80	9004501674000	Feder	1	**Technische Spezifikation:**2-Radantrieb/2 Wheel drive[S85]
81	9004360003000	Kugel D=7,9	3	**Technische Spezifikation:**2-Radantrieb/2 Wheel drive[S85] CB41, CB42[CB]
81	9004360003000	Kugel D=7,9	4	**Technische Spezifikation:**2-Radantrieb/2 Wheel drive[S85]
81	9004360004000	Kugel D=9,525	1	**Technische Spezifikation:**2-Radantrieb/2 Wheel drive[S85] CB41-Motor (1000 cm3)/CB41-Engine (1000 cc)[CB41]
85	9616001200000	Sprengring 23x12	1	**Technische Spezifikation:**2-Radantrieb/2 Wheel drive[S85] CB41-Motor (1000 cm3)/CB41-Engine (1000 cc)[CB41]
88	9004501370000	Feder L=19.5	3	**Technische Spezifikation:**CB41-Motor (1000 cm3)/CB41-Engine (1000 cc)[CB41] 2-Radantrieb/2 Wheel drive[S85]
89	9004360003000	Kugel D=7,9	3	**Technische Spezifikation:**2-Radantrieb/2 Wheel drive[S85] CB41-Motor (1000 cm3)/CB41-Engine (1000 cc)[CB41]
90	9004430122000	Dichtung 17x10,3	4	**Technische Spezifikation:**2-Radantrieb/2 Wheel drive[S85]
90	9004430186000	Dichtung 22x14	2	**Technische Spezifikation:**CB41-Motor (1000 cm3)/CB41-Engine (1000 cc)[CB41] 2-Radantrieb/2 Wheel drive[S85]
93	9004501377000	Feder L=13,9	1	**Technische Spezifikation:**2-Radantrieb/2 Wheel drive[S85] CB41-Motor (1000 cm3)/CB41-Engine (1000 cc)[CB41]
97	9004301007000	O-Ring 17,6x12,8, H=2,4	1	**Technische Spezifikation:**2-Radantrieb/2 Wheel drive[S85] CB41-Motor (1000 cm3)/CB41-Engine (1000 cc)[CB41]
104	9004501547000	Feder	1	**Technische Spezifikation:**CB41-Motor (1000 cm3)/CB41-Engine (1000 cc)[CB41] 2-Radantrieb/2 Wheel drive[S85]
105	9004508190000	Feder L=21,5	1	**Technische Spezifikation:**2-Radantrieb/2 Wheel drive[S85] CB41-Motor (1000 cm3)/CB41-Engine (1000 cc)[CB41]
105	9004508332000	Feder	1	**Technische Spezifikation:**2-Radantrieb/2 Wheel drive[S85]
109	9004361016000	Rolle L=34,8	1	**Technische Spezifikation:**2-Radantrieb/2 Wheel drive[S85] CB41-Motor (1000 cm3)/CB41-Engine (1000 cc)[CB41]

Einheit	Getriebe
Code	03.080
Beschreibung	Schaltgabel
Inspektion	1

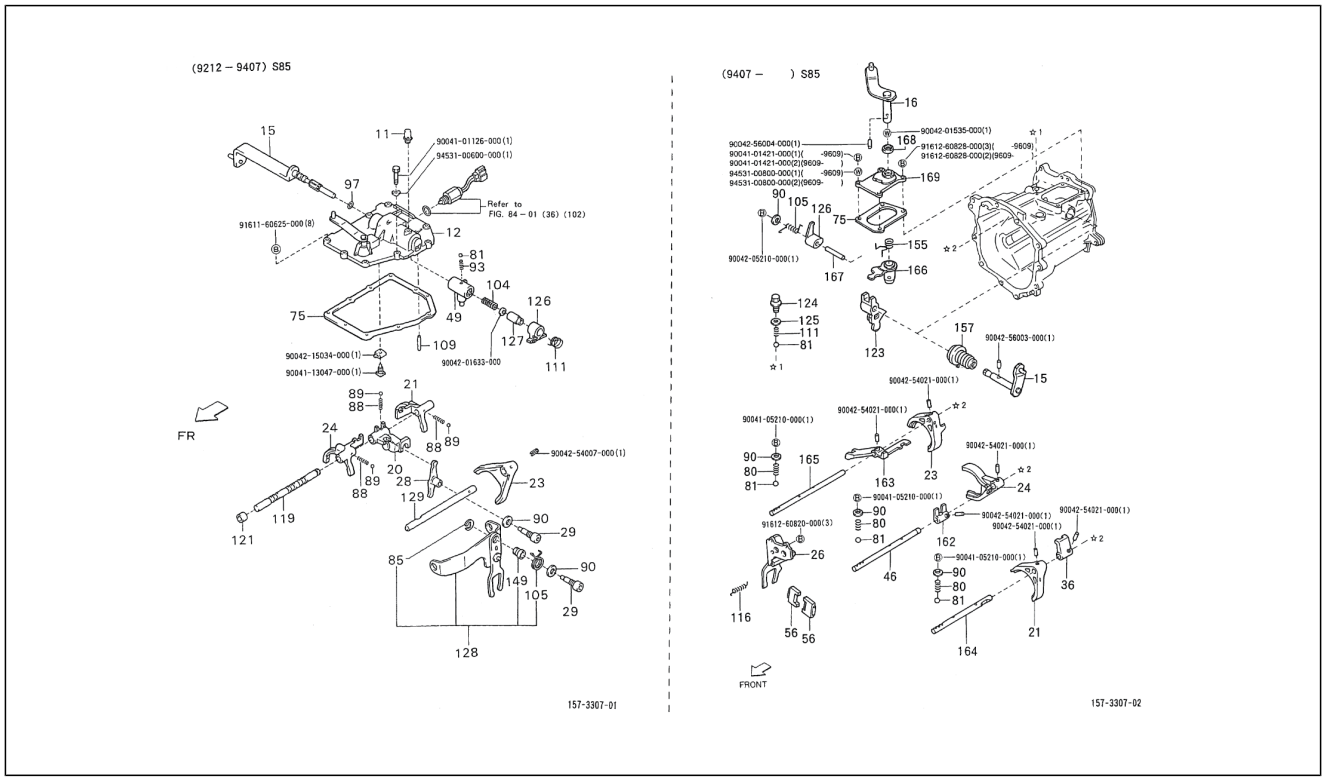

Pos.	Code	Beschreibung	Menge	Varianten
111	9004504002000	Feder L=25	1	**Technische Spezifikation:**2-Radantrieb/2 Wheel drive[S85] CB41-Motor (1000 cm3)/CB41-Engine (1000 cc)[CB41]
116	9004506241000	Feder	1	**Technische Spezifikation:**2-Radantrieb/2 Wheel drive[S85]
119	3324387508000	Getriebewelle L=187	1	**Technische Spezifikation:**2-Radantrieb/2 Wheel drive[S85] CB41-Motor (1000 cm3)/CB41-Engine (1000 cc)[CB41]
121	9004331029000	Deckel 14	1	**Technische Spezifikation:**2-Radantrieb/2 Wheel drive[S85] CB41-Motor (1000 cm3)/CB41-Engine (1000 cc)[CB41]
123	3325187506000	Hebel	1	**Technische Spezifikation:**2-Radantrieb/2 Wheel drive[S85]
124	3328587501000	Halter	1	**Technische Spezifikation:**2-Radantrieb/2 Wheel drive[S85]
125	9004430295000	Dichtung	1	**Technische Spezifikation:**2-Radantrieb/2 Wheel drive[S85]
126	3329487502000	Nocken für rückwärtsgang	1	**Technische Spezifikation:**2-Radantrieb/2 Wheel drive[S85] CB41-Motor (1000 cm3)/CB41-Engine (1000 cc)[CB41]
126	3329487503000	Nocken für rückwärtsgang	1	**Technische Spezifikation:**2-Radantrieb/2 Wheel drive[S85]
127	3358687504000	-	1	**Technische Spezifikation:**2-Radantrieb/2 Wheel drive[S85] CB41-Motor (1000 cm3)/CB41-Engine (1000 cc)[CB41]
128	3306387502000	Schraube	1	**Technische Spezifikation:**2-Radantrieb/2 Wheel drive[S85] CB41-Motor (1000 cm3)/CB41-Engine (1000 cc)[CB41]
129	3353387503000	- L=17635, OD=12	1	**Technische Spezifikation:**CB41-Motor (1000 cm3)/CB41-Engine (1000 cc)[CB41] 2-Radantrieb/2 Wheel drive[S85]
149	3362787501000	- 18x9, L=20	1	**Technische Spezifikation:**2-Radantrieb/2 Wheel drive[S85] CB41-Motor (1000 cm3)/CB41-Engine (1000 cc)[CB41]
155	9004508333000	Feder	1	**Technische Spezifikation:**2-Radantrieb/2 Wheel drive[S85]
157	3351987505000	Staubschutz	1	**Technische Spezifikation:**2-Radantrieb/2 Wheel drive[S85]
157	3351987503000	Staubschutz	1	**Technische Spezifikation:**2-Radantrieb/2 Wheel drive[S85] CB41, CB42[CB]
162	3323487501000	Kappe	1	**Technische Spezifikation:**2-Radantrieb/2 Wheel drive[S85]
163	3323787501000	Kappe	1	**Technische Spezifikation:**2-Radantrieb/2 Wheel drive[S85]
164	3324387512000	Welle	1	**Technische Spezifikation:**2-Radantrieb/2 Wheel drive[S85]
165	3324487504000	Welle	1	**Technische Spezifikation:**2-Radantrieb/2 Wheel drive[S85]
166	3325687501000	Hebel	1	**Technische Spezifikation:**2-Radantrieb/2 Wheel drive[S85]

Einheit	Getriebe
Code	03.080
Beschreibung	Schaltgabel
Inspektion	1

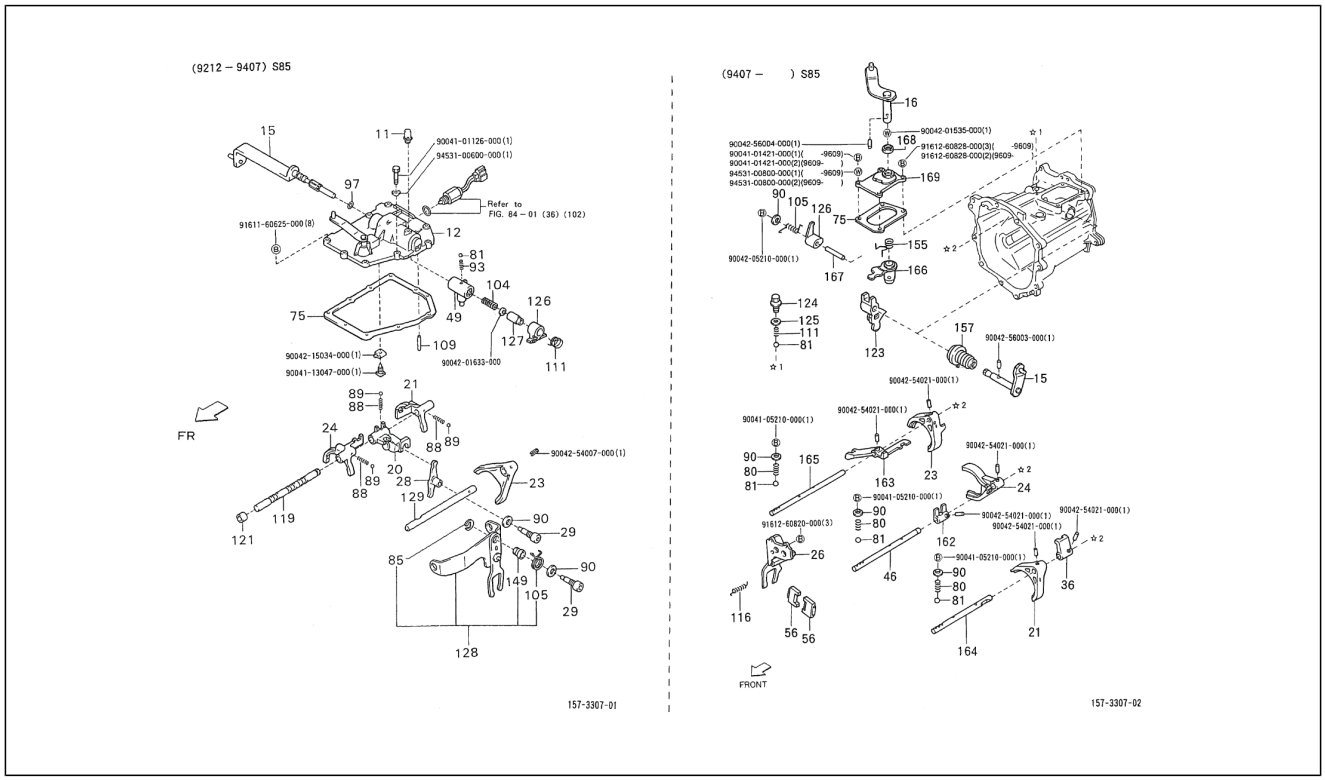

Pos.	Code	Beschreibung	Menge	Varianten
167	3329587501000	Welle	1	**Technische Spezifikation:**2-Radantrieb/2 Wheel drive[S85]
168	9004313008000	Gasket ring 26x14	1	**Technische Spezifikation:**2-Radantrieb/2 Wheel drive[S85]
169	3352887501000	Deckel	1	**Technische Spezifikation:**2-Radantrieb/2 Wheel drive[S85] CB41, CB42[CB]
169	3352887503000	Deckel	1	**Technische Spezifikation:**2-Radantrieb/2 Wheel drive[S85]
170	9004101126000	Schraube	1	
171	9453100600000	Unterlegscheibe	1	
172	9161160625000	Schraubbolzen	8	
173	9004215034000	***U.SCHEIBE	1	
174	9004113047000	Schraubbolzen	1	
175	9004201633000	Unterlegscheibe	1	
176	9004254007000	Bolzen	1	
177	9004256004000	Bolzen	1	
178	9004101421000	Schraubbolzen	1	
179	9004101421000	Schraubbolzen	1	
180	9453100800000	Unterlegscheibe	1	
181	9004201535000	Unterlegscheibe	1	
182	9004256003000	Stift	1	
183	9004254021000	Stift	1	
184	9004254021000	Stift	1	
185	9004105210000	Schraubbolzen	1	
186	9161260820000	Schraubbolzen	3	
187	9004105210000	Schraubbolzen	1	
188	9004254021000	Stift	1	
189	9004105210000	Schraubbolzen	1	

Einheit	Getriebe
Code	03.090
Beschreibung	Schalthebel
Inspektion	1

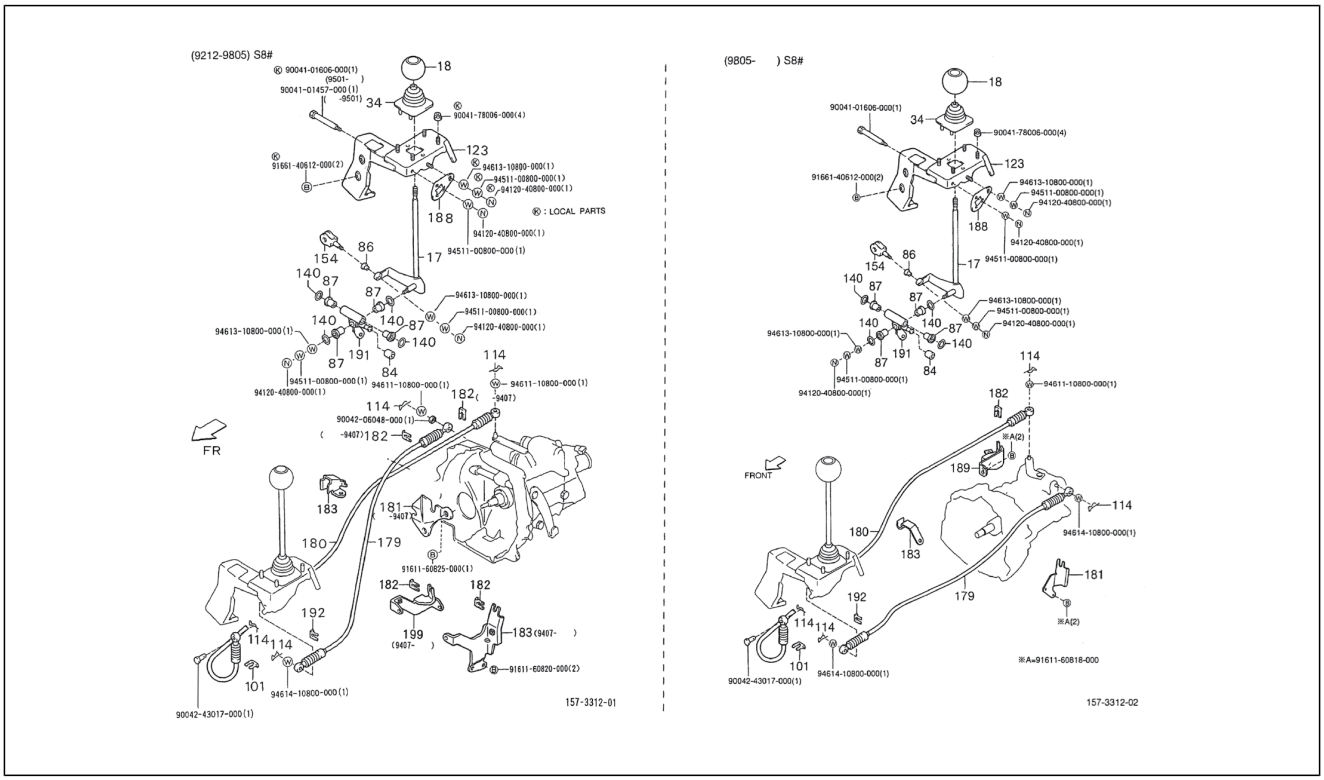

Pos.	Code	Beschreibung	Menge	Varianten
17	3350387Z01000	Schalthebel	1	**Technische Spezifikation:**2-Radantrieb/2 Wheel drive[S85]
17	3350387511000	Schalthebel	1	**Technische Spezifikation:**2-Radantrieb/2 Wheel drive[S85]
18	3350487206130	Griff	1	**Technische Spezifikation:**2-Radantrieb/2 Wheel drive[S85]
18	3350487206130	Griff	1	**Technische Spezifikation:**CB41, CB42[CB] 2-Radantrieb/2 Wheel drive[S85]
18	3350487211030	Griff	1	**Technische Spezifikation:**2-Radantrieb/2 Wheel drive[S85] CB41-Motor (1000 cm3)/CB41-Engine (1000 cc)[CB41]
18	3350487Z06030	Knauf schalthebel	1	**Technische Spezifikation:**2-Radantrieb/2 Wheel drive[S85]
18	3350487206130	Griff	1	**Technische Spezifikation:**2-Radantrieb/2 Wheel drive[S85] CB41, CB42[CB]
18	3350487206130	Griff	1	**Technische Spezifikation:**2-Radantrieb/2 Wheel drive[S85]
34	3355587509000	Staubschutz	1	**Technische Spezifikation:**2-Radantrieb/2 Wheel drive[S85] CB41, CB42[CB]
34	3355587Z02000	Staubschutz schaltknüppel	1	**Technische Spezifikation:**2-Radantrieb/2 Wheel drive[S85]
84	9004386117000	Buchse	1	**Technische Spezifikation:**2-Radantrieb/2 Wheel drive[S85]
84	9004386077000	Buchse 18x12x12	1	**Technische Spezifikation:**2-Radantrieb/2 Wheel drive[S85] CB41, CB42[CB]
86	3354887Z01000	Buchse	2	**Technische Spezifikation:**2-Radantrieb/2 Wheel drive[S85]
86	3354887502000	Buchse	2	**Technische Spezifikation:**2-Radantrieb/2 Wheel drive[S85] CB41, CB42[CB]
87	9004386105000	Buchse	4	**Technische Spezifikation:**2-Radantrieb/2 Wheel drive[S85] CB41, CB42[CB]
87	9004386050000	Buchse 12x20x15,5	4	**Technische Spezifikation:**2-Radantrieb/2 Wheel drive[S85] CB41-Motor (1000 cm3)/CB41-Engine (1000 cc)[CB41]
87	9004386116000	Buchse	4	**Technische Spezifikation:**2-Radantrieb/2 Wheel drive[S85]
101	9004468075000	Schelle L=36, S=30	1	**Technische Spezifikation:**2-Radantrieb/2 Wheel drive[S85]
114	9004468076000	Klammer 1,6	4	**Technische Spezifikation:**2-Radantrieb/2 Wheel drive[S85]
123	3360787502000	Fixierung schaltgetriebe	1	**Technische Spezifikation:**2-Radantrieb/2 Wheel drive[S85] CB41, CB42[CB]
140	9671119014000	O-Ring 17,6x13,8	4	**Technische Spezifikation:**2-Radantrieb/2 Wheel drive[S85]

Einheit	Getriebe
Code	03.090
Beschreibung	Schalthebel
Inspektion	1

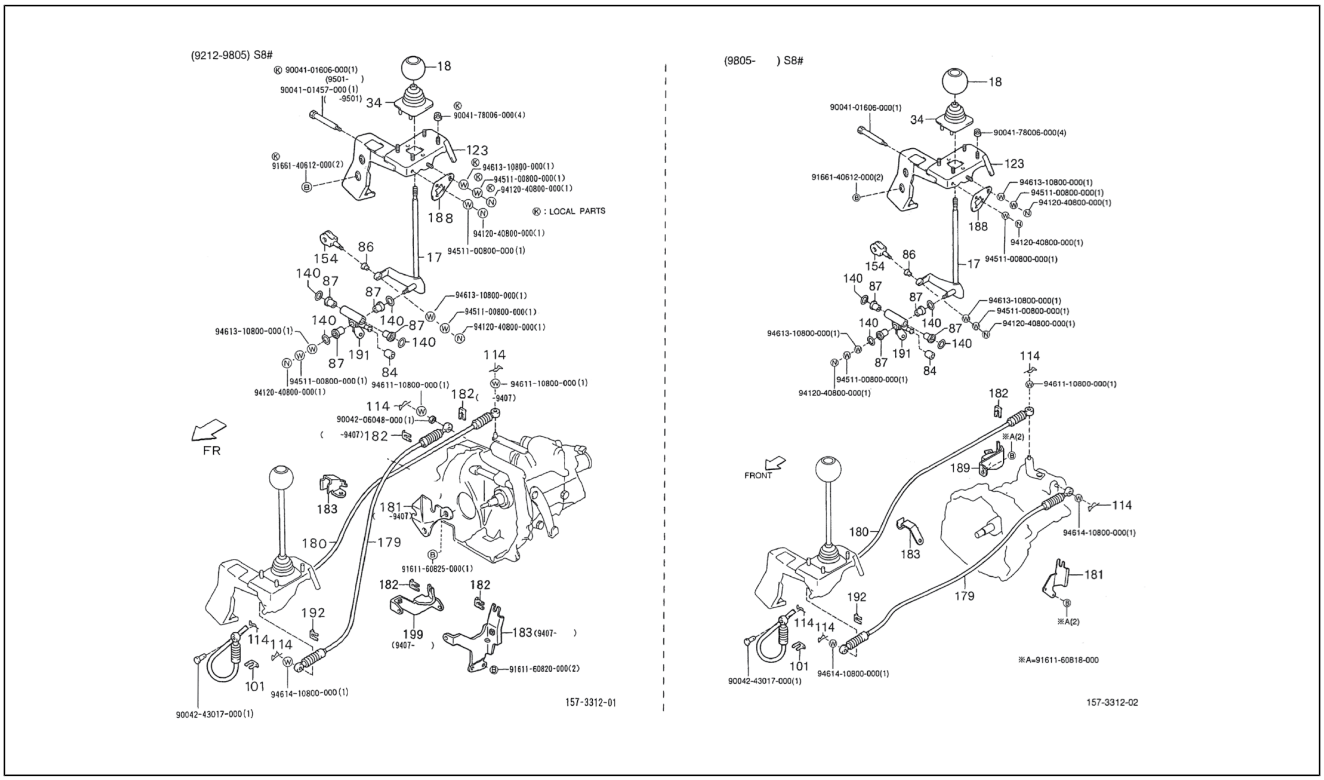

Pos.	Code	Beschreibung	Menge	Varianten
154	3376187Z01000	Gabel vorgelegehebel	1	**Technische Spezifikation:**2-Radantrieb/2 Wheel drive[S85]
154	3376187504000	Gabel vorgelegehebel	1	**Technische Spezifikation:**CB41, CB42[CB] 2-Radantrieb/2 Wheel drive[S85]
179	3353087535000	-	1	**Technische Spezifikation:**2-Radantrieb/2 Wheel drive[S85] Kastenwagen/Van type[VAN] CB41, CB42[CB]
179	3353087543000	Schaltzug	1	**Technische Spezifikation:**2-Radantrieb/2 Wheel drive[S85] HCE-Motor (1300 cm3)/HCE-Engine (1300 cc)[HCE]
179	3353087527000	Schaltzug	1	**Technische Spezifikation:**2-Radantrieb/2 Wheel drive[S85] Kastenwagen/Van type[VAN] Vergaser/Carburetor[CAB]
179	3353087534000	Schaltzug	1	**Technische Spezifikation:**2-Radantrieb/2 Wheel drive[S85] Ladefläche/Truck type[TR] CB41, CB42[CB]
179	3353087526000	Schaltzug	1	**Technische Spezifikation:**2-Radantrieb/2 Wheel drive[S85] Ladefläche/Truck type[TR] Vergaser/Carburetor[CAB]
180	3354087525000	Schaltzug	1	**Technische Spezifikation:**2-Radantrieb/2 Wheel drive[S85] Ladefläche/Truck type[TR] Vergaser/Carburetor[CAB]
180	3354087526000	Schaltzug	1	**Technische Spezifikation:**CB41, CB42[CB] Kastenwagen/ Van type[VAN] 2-Radantrieb/2 Wheel drive[S85]
180	3354087534000	Schaltzug	1	**Technische Spezifikation:**2-Radantrieb/2 Wheel drive[S85] HCE-Motor (1300 cm3)/HCE-Engine (1300 cc)[HCE]
180	3354087519000	Schaltzug	1	**Technische Spezifikation:**2-Radantrieb/2 Wheel drive[S85] Ladefläche/Truck type[TR] Vergaser/Carburetor[CAB]
181	3382387Z01000	Bowdenzugträger	1	**Technische Spezifikation:**CB41, CB42[CB] 2-Radantrieb/2 Wheel drive[S85]
181	3382387Z02000	Bowdenzugträger	1	**Technische Spezifikation:**2-Radantrieb/2 Wheel drive[S85] HCE-Motor (1300 cm3)/HCE-Engine (1300 cc)[HCE]
181	3382387509000	Halter	1	**Technische Spezifikation:**CB41-Motor (1000 cm3)/CB41-Engine (1000 cc)[CB41] 2-Radantrieb/2 Wheel drive[S85]
182	9004468117000	Schelle l=30	2	**Technische Spezifikation:**2-Radantrieb/2 Wheel drive[S85]
183	3356787508000	Schelle	1	**Technische Spezifikation:**2-Radantrieb/2 Wheel drive[S85] HCE-Motor (1300 cm3)/HCE-Engine (1300 cc)[HCE]
183	3356787504000	Schelle	1	**Technische Spezifikation:**2-Radantrieb/2 Wheel drive[S85] CB42-Motor (1000 cm3)/CB42-Engine (1000 cc)[CB42]

Einheit	Getriebe
Code	03.090
Beschreibung	Schalthebel
Inspektion	1

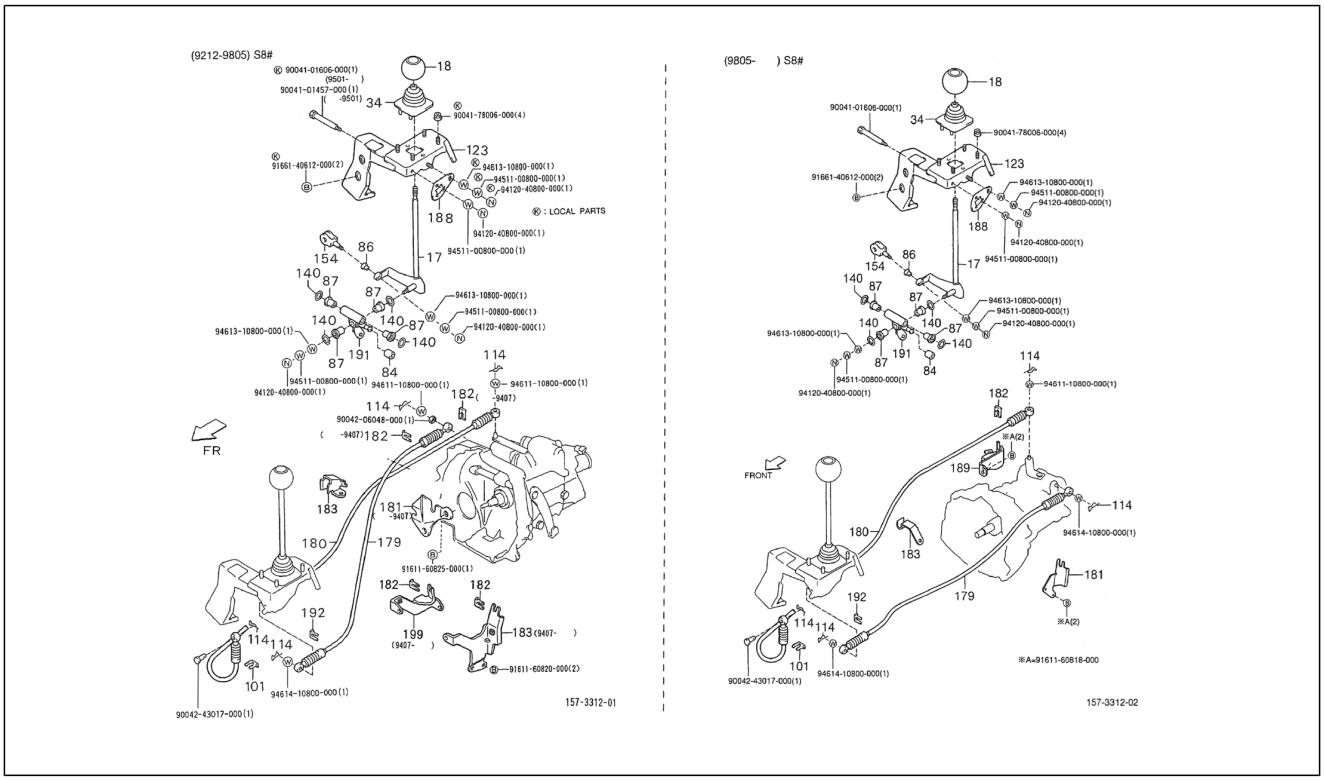

Pos.	Code	Beschreibung	Menge	Varianten
188	3358687Z01000	Rückhalter schalthebel	1	**Technische Spezifikation:**2-Radantrieb/2 Wheel drive[S85]
188	3358687503000	Rückhalter schalthebel	1	**Technische Spezifikation:**2-Radantrieb/2 Wheel drive[S85] CB41, CB42[CB]
189	3382687Z01000	Halter	1	**Technische Spezifikation:**2-Radantrieb/2 Wheel drive[S85] CB41, CB42[CB]
189	3382687Z02000	Befestigung schaltgestänge	1	**Technische Spezifikation:**2-Radantrieb/2 Wheel drive[S85] HCE-Motor (1300 cm3)/HCE-Engine (1300 cc)[HCE]
191	3360887506000	Fixierung schaltgetriebe	1	**Technische Spezifikation:**2-Radantrieb/2 Wheel drive[S85] CB41, CB42[CB]
192	9004468131000	Schelle L=58, S=35	1	**Technische Spezifikation:**2-Radantrieb/2 Wheel drive[S85]
193	9004101606000	Schraubbolzen	1	
194	9004101457000	Schraubbolzen	1	
195	9004178006000	Mutter	4	
196	9166140612000	Schraubbolzen	2	
197	9461310800000	Unterlegscheibe	1	
198	9451100800000	Unterlegscheibe	1	
199	9412040800000	Mutter	1	
200	9461310800000	Unterlegscheibe	1	
201	9004206048000	Unterlegscheibe	1	
203	9161160825000	Schraubbolzen	1	
204	9461410800000	Unterlegscheibe	1	
205	9161160820000	Schraubbolzen	2	
206	9004101606000	Schraubbolzen	1	
207	9166140612000	Schraubbolzen	2	
208	9004178006000	Mutter	4	
209	9461310800000	Unterlegscheibe	1	
210	9451100800000	Unterlegscheibe	1	
211	9412040800000	Mutter	1	
212	9004243017000	Bolzen	1	

Einheit	Getriebe
Code	03.090
Beschreibung	Schalthebel
Inspektion	1

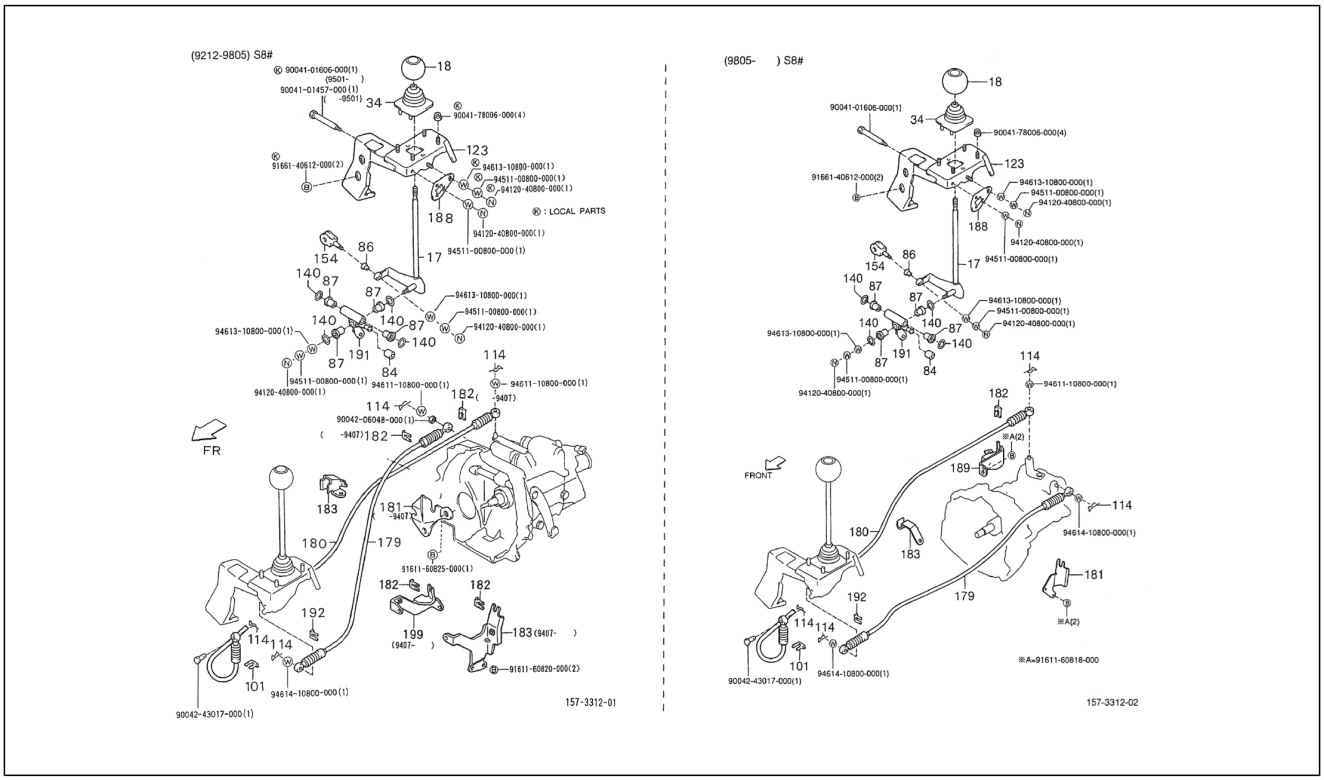

Pos.	Code	Beschreibung	Menge	Varianten
213	9161160818000	Schraubbolzen	1	

Einheit	Getriebe
Code	03.110
Beschreibung	Welle - Getriebe
Inspektion	1

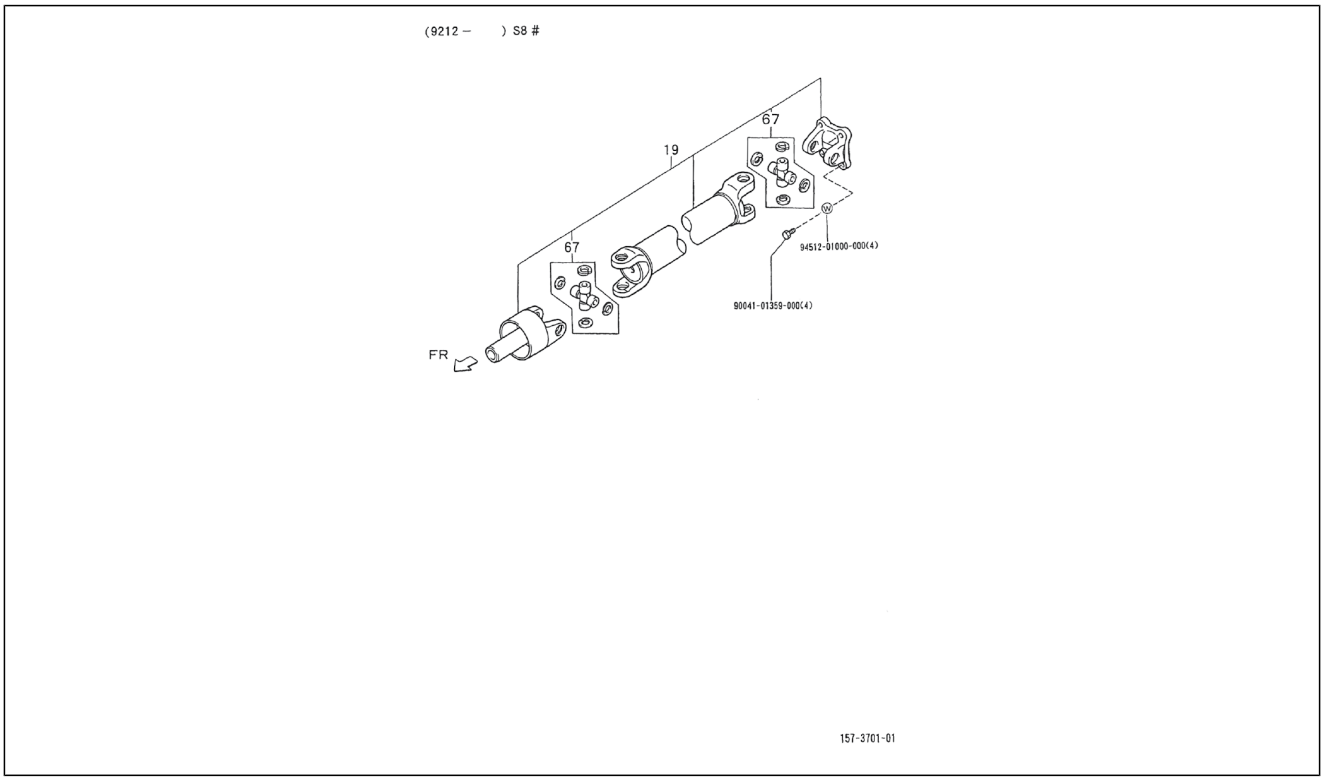

Pos.	Code	Beschreibung	Menge	Varianten
19	3711087D04000	Hauptwelle	1	**Technische Spezifikation:**2-Radantrieb/2 Wheel drive[S85] Ladefläche/Truck type[TR] CB41, CB42[CB]
19	3711087Z07000	Hauptwelle	1	**Technische Spezifikation:**2-Radantrieb/2 Wheel drive[S85] Kastenwagen/Van type[VAN] CB41, CB42[CB]
19	3711087Z19000	Hauptwelle	1	**Technische Spezifikation:**2-Radantrieb/2 Wheel drive[S85] HCE-Motor (1300 cm3)/HCE-Engine (1300 cc)[HCE] Kastenwagen/Van type[VAN]
19	3711087Z06000	Hauptwelle	1	**Technische Spezifikation:**2-Radantrieb/2 Wheel drive[S85] Ladefläche/Truck type[TR] CB41, CB42[CB]
19	3711087566000	Hauptwelle	1	**Technische Spezifikation:**CB41, CB42[CB] Kastenwagen/ Van type[VAN] 2-Radantrieb/2 Wheel drive[S85]
19	3711087Z24000	Getriebe	1	**Technische Spezifikation:**2-Radantrieb/2 Wheel drive[S85] Ladefläche/Truck type[TR] HCE-Motor (1300 cm3)/HCE-Engine (1300 cc)[HCE]
19	3711087D05000	Hauptwelle	1	**Technische Spezifikation:**2-Radantrieb/2 Wheel drive[S85] Kastenwagen/Van type[VAN] CB41, CB42[CB]
19	3711087565000	Hauptwelle	1	**Technische Spezifikation:**2-Radantrieb/2 Wheel drive[S85] Ladefläche/Truck type[TR] Vergaser/Carburetor[CAB]
67	0437187505000	Spider kit, universal joint	2	**Technische Spezifikation:**2-Radantrieb/2 Wheel drive[S85] CB41, CB42[CB]
68	9451201000000	Onduflex u.scheibe	4	
69	9004101359000	Schraubbolzen	4	

Einheit	Getriebe
Code	03.120
Beschreibung	Assale posteriore cpl - Differenzialgetriebe
Inspektion	1

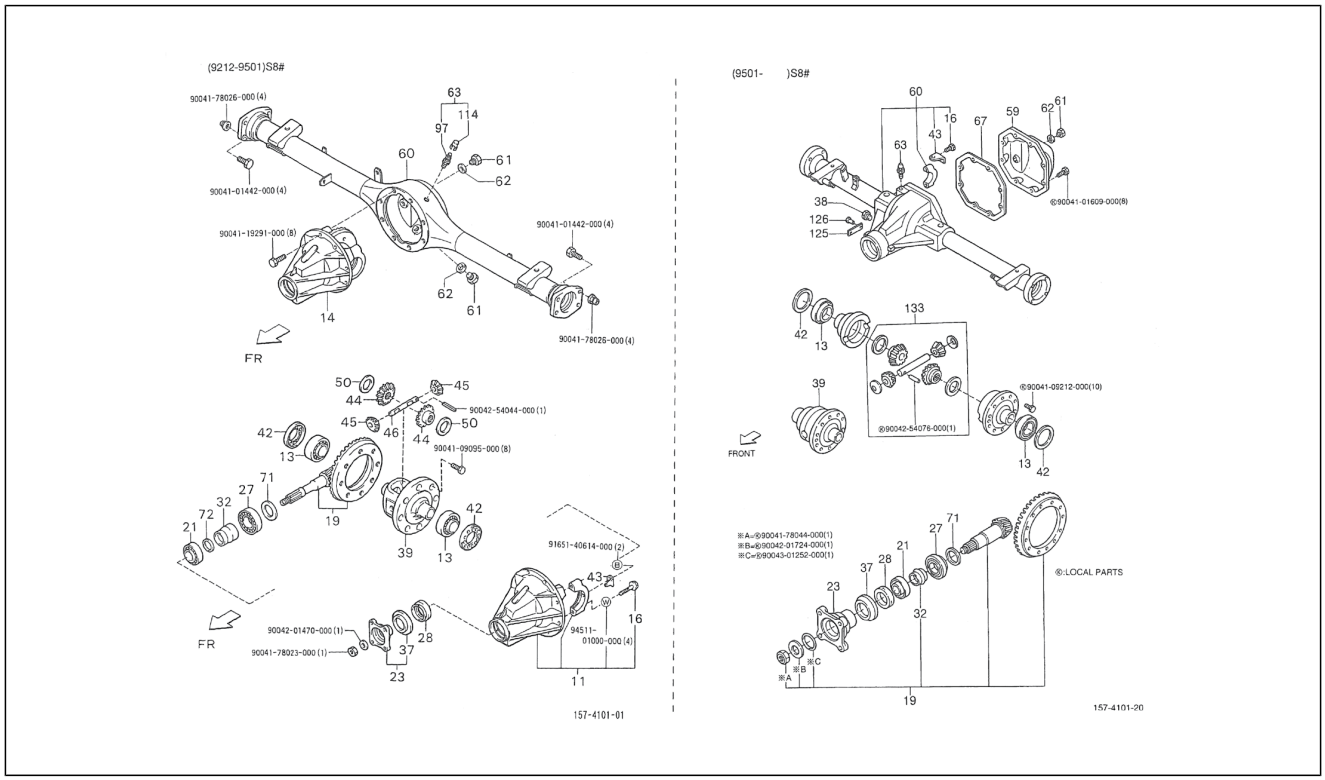

Pos.	Code	Beschreibung	Menge	Varianten
11	4110187506000	Differentialgehäuse	1	**Technische Spezifikation:**2-Radantrieb/2 Wheel drive[S85] CB41, CB42[CB]
13	9004366024000	Lager 72x38,1x19	1	**Technische Spezifikation:**2-Radantrieb/2 Wheel drive[S85] CB41, CB42[CB]
13	9004366066000	Lager	1	**Technische Spezifikation:**2-Radantrieb/2 Wheel drive[S85]
14	4111087573000	Differentialgehäuse	1	**Technische Spezifikation:**2-Radantrieb/2 Wheel drive[S85] CB41, CB42[CB]
16	4111487502000	Schraubbolzen	4	**Technische Spezifikation:**2-Radantrieb/2 Wheel drive[S85] CB41, CB42[CB]
16	9004101607000	Schraubbolzen	4	**Technische Spezifikation:**2-Radantrieb/2 Wheel drive[S85]
19	4120187522000	Differentialkegelradantrieb	1	**Technische Spezifikation:**2-Radantrieb/2 Wheel drive[S85] CB41, CB42[CB]
19	4120187Z04000	Differentialkegelradantrieb	1	**Technische Spezifikation:**2-Radantrieb/2 Wheel drive[S85] HCE-Motor (1300 cm3)/HCE-Engine (1300 cc)[HCE]
19	4120187Z03000	Differentialkegelradantrieb	1	**Technische Spezifikation:**2-Radantrieb/2 Wheel drive[S85] CB41, CB42[CB]
21	9004366065000	Lager	1	**Technische Spezifikation:**2-Radantrieb/2 Wheel drive[S85]
21	9004366013000	Lager 62x25x18,25	1	**Technische Spezifikation:**2-Radantrieb/2 Wheel drive[S85] CB41, CB42[CB]
23	4125187Z01000	Flansch komplett	1	**Technische Spezifikation:**2-Radantrieb/2 Wheel drive[S85]
23	4120487510000	Flansch komplett	1	**Technische Spezifikation:**2-Radantrieb/2 Wheel drive[S85] CB41, CB42[CB]
27	9004366067000	Lager	1	**Technische Spezifikation:**2-Radantrieb/2 Wheel drive[S85]
27	9004366025000	Lager 72x30x16	1	**Technische Spezifikation:**2-Radantrieb/2 Wheel drive[S85] CB41, CB42[CB]
28	9004311330000	Gasket ring	1	**Technische Spezifikation:**2-Radantrieb/2 Wheel drive[S85]
28	9004311199000	Gasket ring 39,5x65x12	1	**Technische Spezifikation:**2-Radantrieb/2 Wheel drive[S85] CB41, CB42[CB]
32	4123187Z01000	Distanzscheibe	1	**Technische Spezifikation:**2-Radantrieb/2 Wheel drive[S85]
32	4123187503000	Distanzscheibe	1	**Technische Spezifikation:**2-Radantrieb/2 Wheel drive[S85] CB41, CB42[CB]

Einheit	Getriebe
Code	03.120
Beschreibung	Assale posteriore cpl - Differenzialgetriebe
Inspektion	1

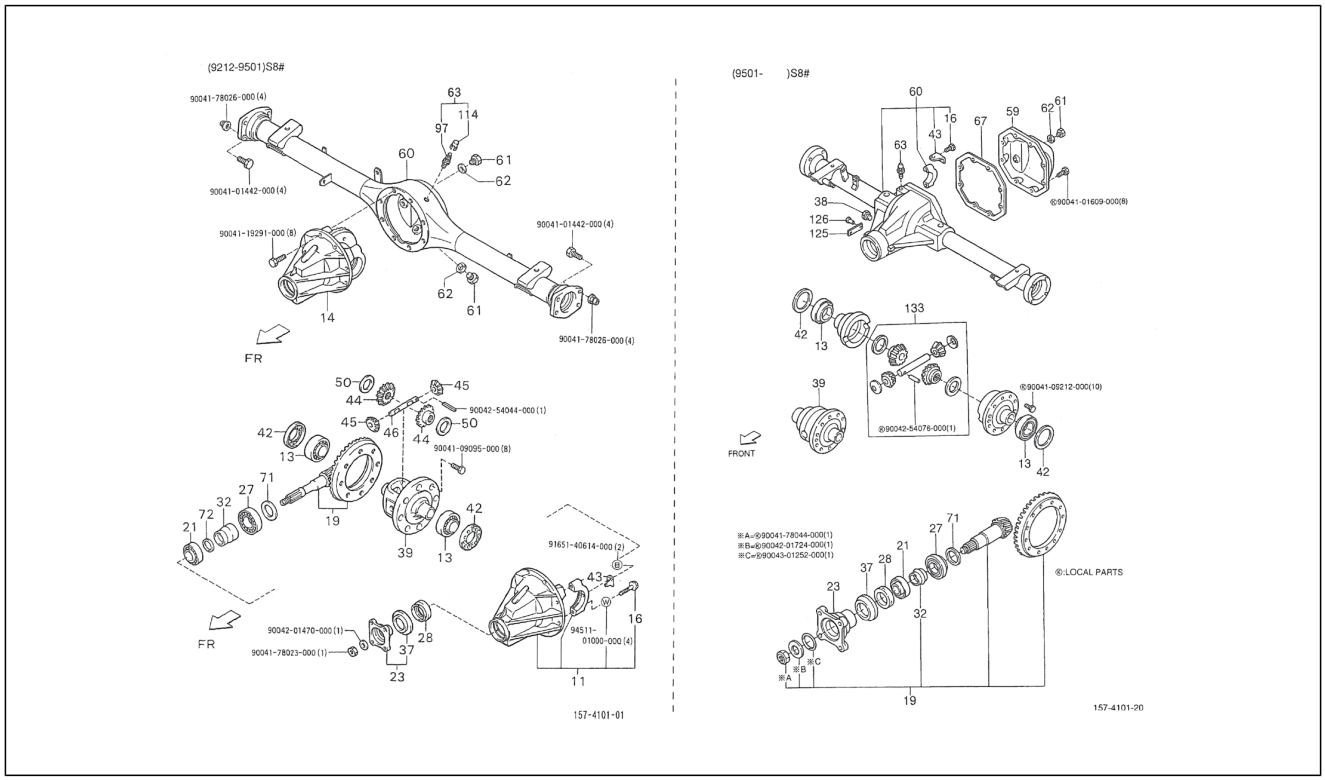

Pos.	Code	Beschreibung	Menge	Varianten
37	4125287Z01000	Staubschutz	1	**Technische Spezifikation:**2-Radantrieb/2 Wheel drive[S85]
37	4125287503000	Staubschutz	1	**Technische Spezifikation:**2-Radantrieb/2 Wheel drive[S85] CB41, CB42[CB]
38	9004341070000	Deckel	1	**Technische Spezifikation:**2-Radantrieb/2 Wheel drive[S85]
39	4131187Z01000	Differentialgehäuse	1	**Technische Spezifikation:**2-Radantrieb/2 Wheel drive[S85]
39	4131187519000	Differentialgehäuse	1	**Technische Spezifikation:**2-Radantrieb/2 Wheel drive[S85] CB41, CB42[CB]
42	9004564520000	Scheibe 5,3 mm	2	**Technische Spezifikation:**2-Radantrieb/2 Wheel drive[S85]
42	9004564526000	Scheibe 5,9 mm	2	**Technische Spezifikation:**2-Radantrieb/2 Wheel drive[S85]
42	9004564519000	Scheibe 5,2 mm	2	**Technische Spezifikation:**2-Radantrieb/2 Wheel drive[S85]
42	9004564521000	Scheibe 5,4 mm	2	**Technische Spezifikation:**2-Radantrieb/2 Wheel drive[S85]
42	4131587503000	Mutter	2	**Technische Spezifikation:**2-Radantrieb/2 Wheel drive[S85] CB41, CB42[CB]
42	9004564523000	Scheibe 5,6 mm	2	**Technische Spezifikation:**2-Radantrieb/2 Wheel drive[S85]
42	9004564525000	Scheibe 5,8 mm	2	**Technische Spezifikation:**2-Radantrieb/2 Wheel drive[S85]
42	9004564524000	Scheibe 5,7 mm	2	**Technische Spezifikation:**2-Radantrieb/2 Wheel drive[S85]
42	9004564527000	Scheibe 6,0 mm	2	**Technische Spezifikation:**2-Radantrieb/2 Wheel drive[S85]
42	9004564522000	Scheibe 5,5 mm	2	**Technische Spezifikation:**2-Radantrieb/2 Wheel drive[S85]
42	9004564518000	Scheibe 5,1 mm	2	**Technische Spezifikation:**2-Radantrieb/2 Wheel drive[S85]
43	4131687Z01000	Blockierblech	2	**Technische Spezifikation:**2-Radantrieb/2 Wheel drive[S85]
43	4131687501000	Blockierblech 2,3 mm	2	**Technische Spezifikation:**2-Radantrieb/2 Wheel drive[S85] CB41, CB42[CB]
44	4133187509000	Zahnrad differentialseitig Z=18	2	**Technische Spezifikation:**2-Radantrieb/2 Wheel drive[S85] CB41, CB42[CB]
44	4133187509000	Zahnrad differentialseitig Z=18	2	**Technische Spezifikation:**2-Radantrieb/2 Wheel drive[S85] CB41, CB42[CB]
45	4134187503000	Differentialritzel Z=10	2	**Technische Spezifikation:**2-Radantrieb/2 Wheel drive[S85] CB41, CB42[CB]
46	4134287506000	Ritzelwelle differential L=103, OD=16	1	**Technische Spezifikation:**2-Radantrieb/2 Wheel drive[S85] CB41, CB42[CB]

Einheit	Getriebe
Code	03.120
Beschreibung	Assale posteriore cpl - Differenzialgetriebe
Inspektion	1

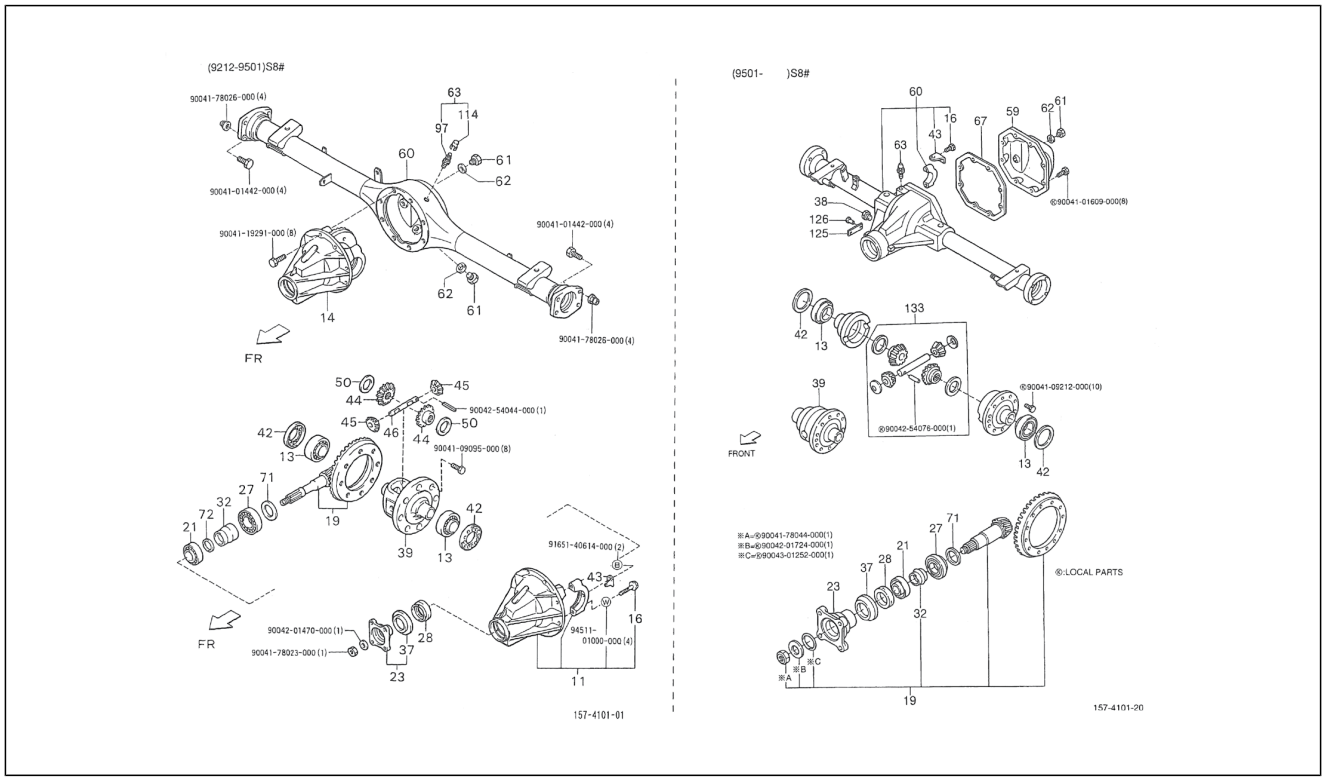

Pos.	Code	Beschreibung	Menge	Varianten
50	4136187504000	Unterlegscheibe 1,3 mm	2	**Technische Spezifikation:**2-Radantrieb/2 Wheel drive[S85] Vergaser/Carburetor[CAB] Standardtyp/Standard type[STD] Linkslenker/Left-hand drive[LHD]
50	4136187510000	Unterlegscheibe 1,3 mm	2	**Technische Spezifikation:**2-Radantrieb/2 Wheel drive[S85] CB41, CB42[CB]
50	4136187709000	Unterlegscheibe 1,2 mm	2	**Technische Spezifikation:**2-Radantrieb/2 Wheel drive[S85] CB41, CB42[CB]
50	4136187503000	Unterlegscheibe 1,1 mm	2	**Technische Spezifikation:**2-Radantrieb/2 Wheel drive[S85] CB41, CB42[CB] Standardtyp/Standard type[STD] Linkslenker/Left-hand drive[LHD]
50	4136187509000	Unterlegscheibe 1,1 mm	2	**Technische Spezifikation:**2-Radantrieb/2 Wheel drive[S85] CB41, CB42[CB]
50	4136187502000	Unterlegscheibe 1,2 mm	2	**Technische Spezifikation:**2-Radantrieb/2 Wheel drive[S85] Vergaser/Carburetor[CAB] Standardtyp/Standard type[STD] Linkslenker/Left-hand drive[LHD]
59	4213487Z01000	Abdeckung hinterer achssitz	1	**Technische Spezifikation:**2-Radantrieb/2 Wheel drive[S85]
60	4211087Z02000	Differentialgehäuse	1	**Technische Spezifikation:**2-Radantrieb/2 Wheel drive[S85] Kastenwagen/Van type[VAN] CB41, CB42[CB]
60	4211087Z09000	Differentialgehäuse	1	**Technische Spezifikation:**2-Radantrieb/2 Wheel drive[S85] Ladefläche/Truck type[TR] HCE-Motor (1300 cm3)/HCE-Engine (1300 cc)[HCE]
60	4211087D34000	Differentialgehäuse	2	**Technische Spezifikation:**2-Radantrieb/2 Wheel drive[S85] Ladefläche/Truck type[TR] Vergaser/Carburetor[CAB]
60	4211087D53000	Differentialgehäuse	1	**Technische Spezifikation:**2-Radantrieb/2 Wheel drive[S85] Ladefläche/Truck type[TR] CB41, CB42[CB]
60	4211087D35000	Differentialgehäuse	1	**Technische Spezifikation:**2-Radantrieb/2 Wheel drive[S85] Kastenwagen/Van type[VAN] Vergaser/Carburetor[CAB]
60	4211087D54000	-	1	**Technische Spezifikation:**2-Radantrieb/2 Wheel drive[S85] Kastenwagen/Van type[VAN] CB41, CB42[CB]
60	4211087Z10000	Differentialgehäuse	1	**Technische Spezifikation:**2-Radantrieb/2 Wheel drive[S85] Kastenwagen/Van type[VAN] HCE-Motor (1300 cm3)/HCE-Engine (1300 cc)[HCE]

Einheit	Getriebe
Code	03.120
Beschreibung	Assale posteriore cpl - Differenzialgetriebe
Inspektion	1

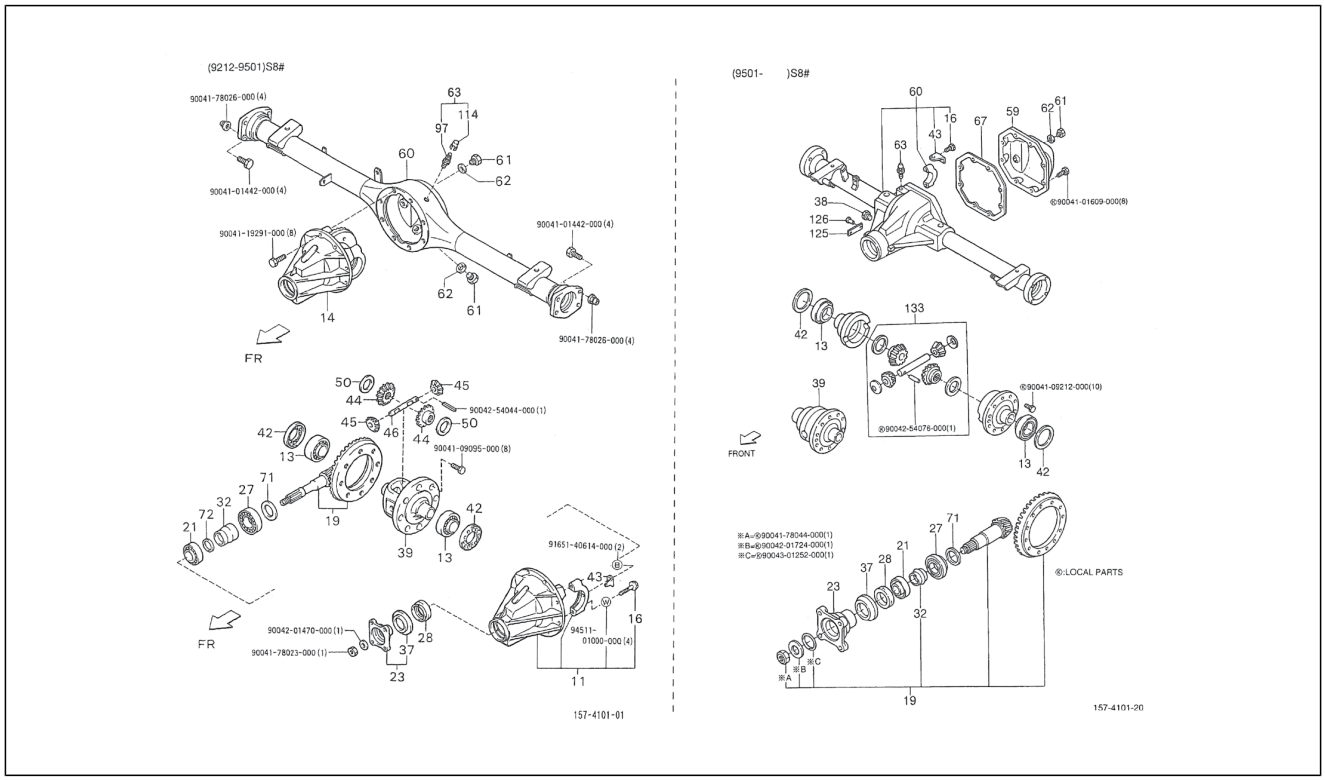

Pos.	Code	Beschreibung	Menge	Varianten
60	4211087Z01000	Differentialgehäuse	1	**Technische Spezifikation:**2-Radantrieb/2 Wheel drive[S85] Ladefläche/Truck type[TR] CB41, CB42[CB]
61	9004341035000	Deckel L=16	2	**Technische Spezifikation:**2-Radantrieb/2 Wheel drive[S85] CB41, CB42[CB]
61	9004341071000	Deckel	1	**Technische Spezifikation:**2-Radantrieb/2 Wheel drive[S85]
61	9004341035000	Deckel L=16	2	**Technische Spezifikation:**2-Radantrieb/2 Wheel drive[S85] CB41, CB42[CB]
62	9004301250000	Dichtung	1	**Technische Spezifikation:**2-Radantrieb/2 Wheel drive[S85]
62	9004430178000	Dichtung 26x16,5x1	1	**Technische Spezifikation:**2-Radantrieb/2 Wheel drive[S85] CB41, CB42[CB]
63	9004915049000	Deckel	1	**Technische Spezifikation:**CB41-Motor (1000 cm3)/CB41-Engine (1000 cc)[CB41] 2-Radantrieb/2 Wheel drive[S85]
63	9004915043000	Entl³fter	1	**Technische Spezifikation:**2-Radantrieb/2 Wheel drive[S85]
67	4218187Z01000	Dichtung getriebegehäuse	1	**Technische Spezifikation:**2-Radantrieb/2 Wheel drive[S85]
71	9004564510000	Scheibe 2,7 mm	1	**Technische Spezifikation:**2-Radantrieb/2 Wheel drive[S85]
71	9004564251000	Scheibe 3,80 mm	1	**Technische Spezifikation:**2-Radantrieb/2 Wheel drive[S85] CB41, CB42[CB]
71	9004564512000	Scheibe 2,9 mm	1	**Technische Spezifikation:**2-Radantrieb/2 Wheel drive[S85]
71	9004564514000	Scheibe 3,1 mm	1	**Technische Spezifikation:**2-Radantrieb/2 Wheel drive[S85]
71	9004564247000	Scheibe 3,6 mm	1	**Technische Spezifikation:**2-Radantrieb/2 Wheel drive[S85] CB41, CB42[CB]
71	9004564253000	Scheibe 3,3 mm	1	**Technische Spezifikation:**2-Radantrieb/2 Wheel drive[S85] CB41, CB42[CB]
71	9004564250000	Scheibe 3,75 mm	1	**Technische Spezifikation:**2-Radantrieb/2 Wheel drive[S85] CB41, CB42[CB]
71	9004564508000	Scheibe 2,5 mm	1	**Technische Spezifikation:**2-Radantrieb/2 Wheel drive[S85]
71	9004564509000	Scheibe 2,6 mm	1	**Technische Spezifikation:**2-Radantrieb/2 Wheel drive[S85]
71	9004564249000	Scheibe 3,7 mm	1	**Technische Spezifikation:**CB41, CB42[CB] 2-Radantrieb/2 Wheel drive[S85]
71	9004564513000	Scheibe 3,0 mm	1	**Technische Spezifikation:**2-Radantrieb/2 Wheel drive[S85]
71	9004564511000	Scheibe 2,8 mm	1	**Technische Spezifikation:**2-Radantrieb/2 Wheel drive[S85]

Einheit	Getriebe
Code	03.120
Beschreibung	Assale posteriore cpl - Differenzialgetriebe
Inspektion	1

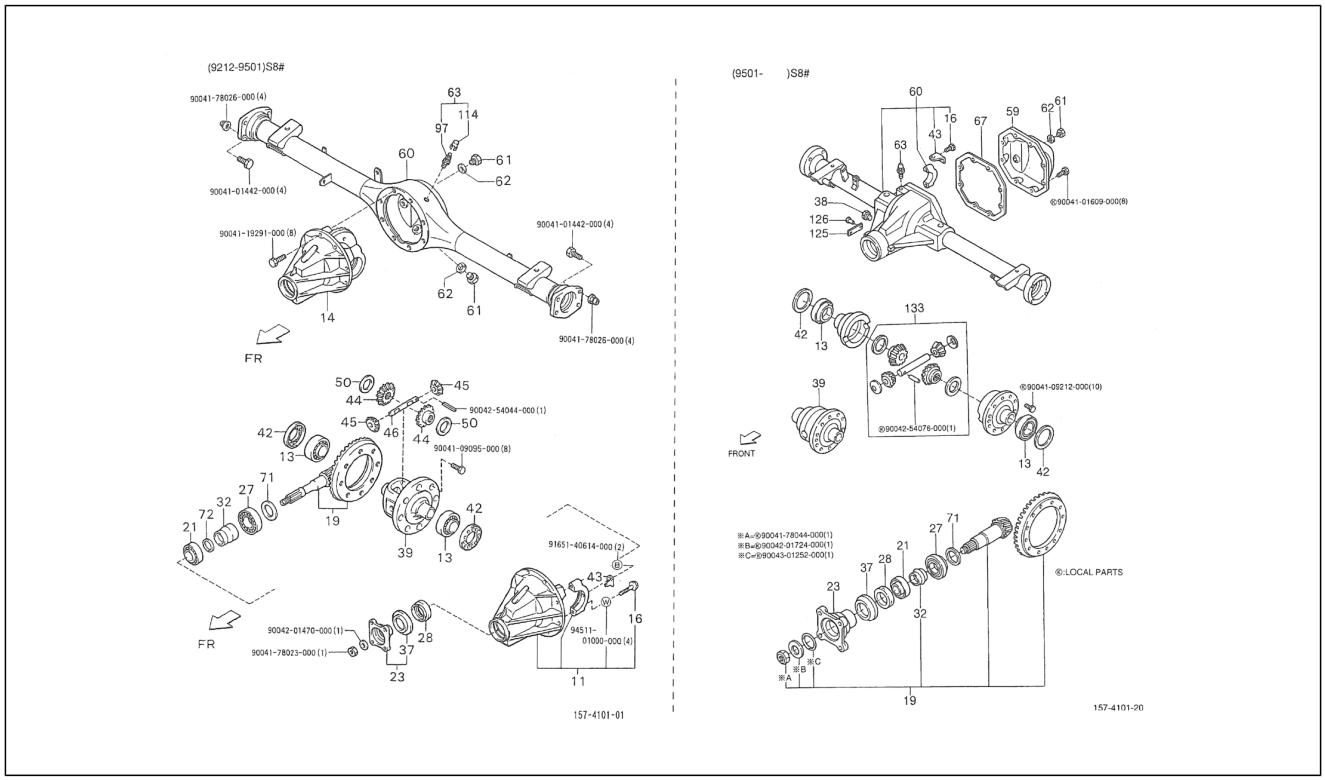

Pos.	Code	Beschreibung	Menge	Varianten
71	9004564252000	Scheibe 3,85 mm	1	**Technische Spezifikation:**2-Radantrieb/2 Wheel drive[S85] CB41, CB42[CB]
71	9004564515000	Scheibe 3,2 mm	1	**Technische Spezifikation:**2-Radantrieb/2 Wheel drive[S85]
71	9004564516000	Scheibe 3,3 mm	1	**Technische Spezifikation:**2-Radantrieb/2 Wheel drive[S85]
71	9004564253000	Scheibe 3,3 mm	1	**Technische Spezifikation:**2-Radantrieb/2 Wheel drive[S85] CB41, CB42[CB]
71	9004564517000	Scheibe 3,4 mm	1	**Technische Spezifikation:**2-Radantrieb/2 Wheel drive[S85]
71	9004564248000	Scheibe 3,65 mm	1	**Technische Spezifikation:**2-Radantrieb/2 Wheel drive[S85] CB41, CB42[CB]
72	9004564246000	Scheibe	1	**Technische Spezifikation:**2-Radantrieb/2 Wheel drive[S85] CB41, CB42[CB]
72	9004564245000	Scheibe	1	**Technische Spezifikation:**2-Radantrieb/2 Wheel drive[S85]
72	9004564244000	Scheibe	1	**Technische Spezifikation:**CB41, CB42[CB] 2-Radantrieb/2 Wheel drive[S85]
72	9004564243000	Scheibe	1	**Technische Spezifikation:**2-Radantrieb/2 Wheel drive[S85] CB41, CB42[CB]
97	9004915026000	Entl³fter	1	**Technische Spezifikation:**2-Radantrieb/2 Wheel drive[S85] CB41, CB42[CB]
114	9004915042000	Deckel	1	**Technische Spezifikation:**2-Radantrieb/2 Wheel drive[S85] CB41, CB42[CB]
125	4199187Z01000	Plakette mit hinweisen	1	**Technische Spezifikation:**2-Radantrieb/2 Wheel drive[S85]
126	0221587Z01000	Kunststoffniet	1	**Technische Spezifikation:**2-Radantrieb/2 Wheel drive[S85]
133	0441387Z01000	Satz Zahnräder	1	**Technische Spezifikation:**2-Radantrieb/2 Wheel drive[S85]
134	9004178026000	Mutter	4	
135	9004101442000	Schraubbolzen	4	
136	9004119291000	Schraubbolzen	8	
137	9004178026000	Mutter	4	
138	9004254044000	Bolzen	1	
139	9004109095000	Schraubbolzen	8	
140	9165140614000	Schraubbolzen	2	

Einheit	Getriebe
Code	03.120
Beschreibung	Assale posteriore cpl - Differenzialgetriebe
Inspektion	1

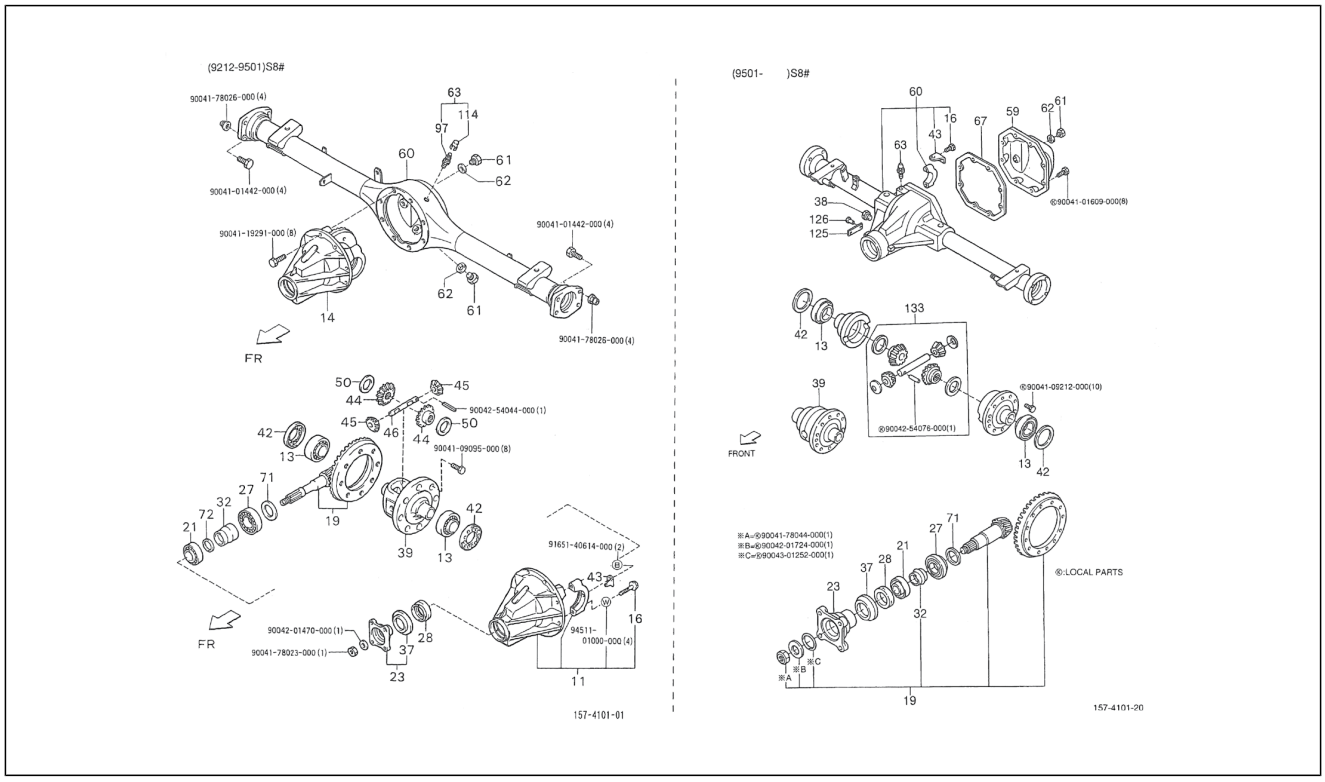

Pos.	Code	Beschreibung	Menge	Varianten
141	9004201470000	Unterlegscheibe	1	
142	9004178023000	***MUTTER	1	
143	9451101000000	Unterlegscheibe	4	
144	9004101609000	Schraubbolzen	8	
145	9004109212000	Schraubbolzen	10	
146	9004254076000	Bolzen	1	
147	9004178044000	Mutter M18x1,5	1	
148	9004201724000	Anlaufscheibe	1	
149	9004301252000	O-Ring	1	

Einheit	Getriebe
Code	03.130
Beschreibung	Achswelle
Inspektion	1

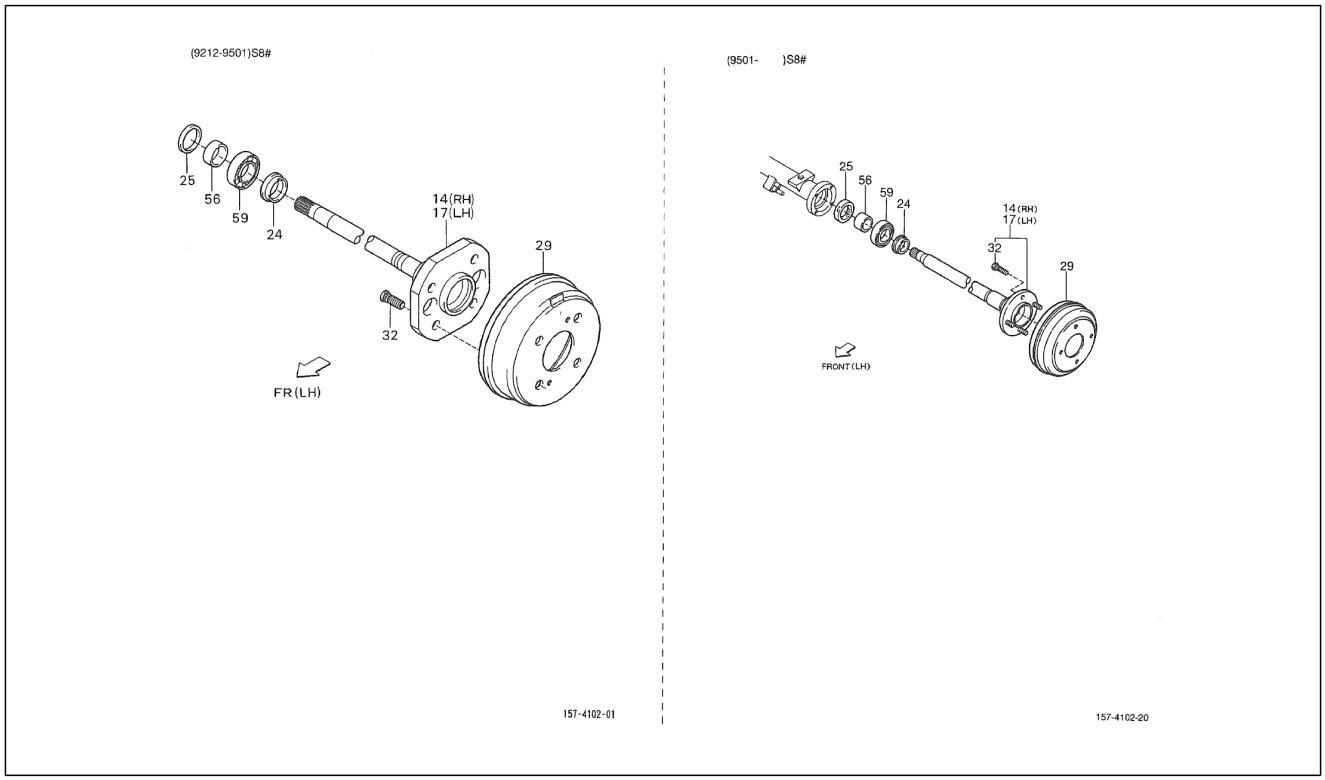

Pos.	Code	Beschreibung	Menge	Varianten
14	4230187Z01000	Welle	1	**Technische Spezifikation:**2-Radantrieb/2 Wheel drive[S85] CB41, CB42[CB]
14	4231187Z05000	Hintere rechte halbwelle	1	**Technische Spezifikation:**2-Radantrieb/2 Wheel drive[S85] HCE-Motor (1300 cm3)/HCE-Engine (1300 cc)[HCE]
14	4231187516000	Halbachse	1	**Technische Spezifikation:**2-Radantrieb/2 Wheel drive[S85] CB41, CB42[CB]
17	4231287Z03000	Hintere linke halbwelle	1	**Technische Spezifikation:**2-Radantrieb/2 Wheel drive[S85] HCE-Motor (1300 cm3)/HCE-Engine (1300 cc)[HCE]
17	4231187516000	Halbachse	1	**Technische Spezifikation:**2-Radantrieb/2 Wheel drive[S85] CB41, CB42[CB]
24	4232987506000	Distanzscheibe 30,5x48x11	2	**Technische Spezifikation:**2-Radantrieb/2 Wheel drive[S85] CB41, CB42[CB]
24	4232987Z01000	Distanzscheibe	2	**Technische Spezifikation:**2-Radantrieb/2 Wheel drive[S85]
25	9004310043000	Dichtring 39x52x8	2	**Technische Spezifikation:**CB41, CB42[CB] 2-Radantrieb/2 Wheel drive[S85]
25	9004310067000	Dichtung	2	**Technische Spezifikation:**2-Radantrieb/2 Wheel drive[S85]
29	4243187515000	Trommel	2	**Technische Spezifikation:**2-Radantrieb/2 Wheel drive[S85] CB41, CB42[CB]
29	4243187Z03000	Hintere bremstrommel	2	**Technische Spezifikation:**2-Radantrieb/2 Wheel drive[S85]
32	9004912044000	Schraubbolzen L=36	8	**Technische Spezifikation:**2-Radantrieb/2 Wheel drive[S85] CB41, CB42[CB]
32	9004912054000	Bolzen radnabe	8	**Technische Spezifikation:**2-Radantrieb/2 Wheel drive[S85]
56	4242387Z01000	Innerer lagerring	2	**Technische Spezifikation:**2-Radantrieb/2 Wheel drive[S85]
56	4242387502000	Schraube 30x39,9x24	2	**Technische Spezifikation:**2-Radantrieb/2 Wheel drive[S85] CB41, CB42[CB]
59	9004363048000	Lager	2	**Technische Spezifikation:**2-Radantrieb/2 Wheel drive[S85] Ladefläche/Truck type[TR] CB41, CB42[CB]
59	9004363144000	Lager 30x72x23	2	**Technische Spezifikation:**CB41-Motor (1000 cm3)/CB41-Engine (1000 cc)[CB41] 2-Radantrieb/2 Wheel drive[S85]
59	9004363243000	Radialkugellager	2	**Technische Spezifikation:**2-Radantrieb/2 Wheel drive[S85]

Einheit	Getriebe
Code	03.140
Beschreibung	Radfelge
Inspektion	1

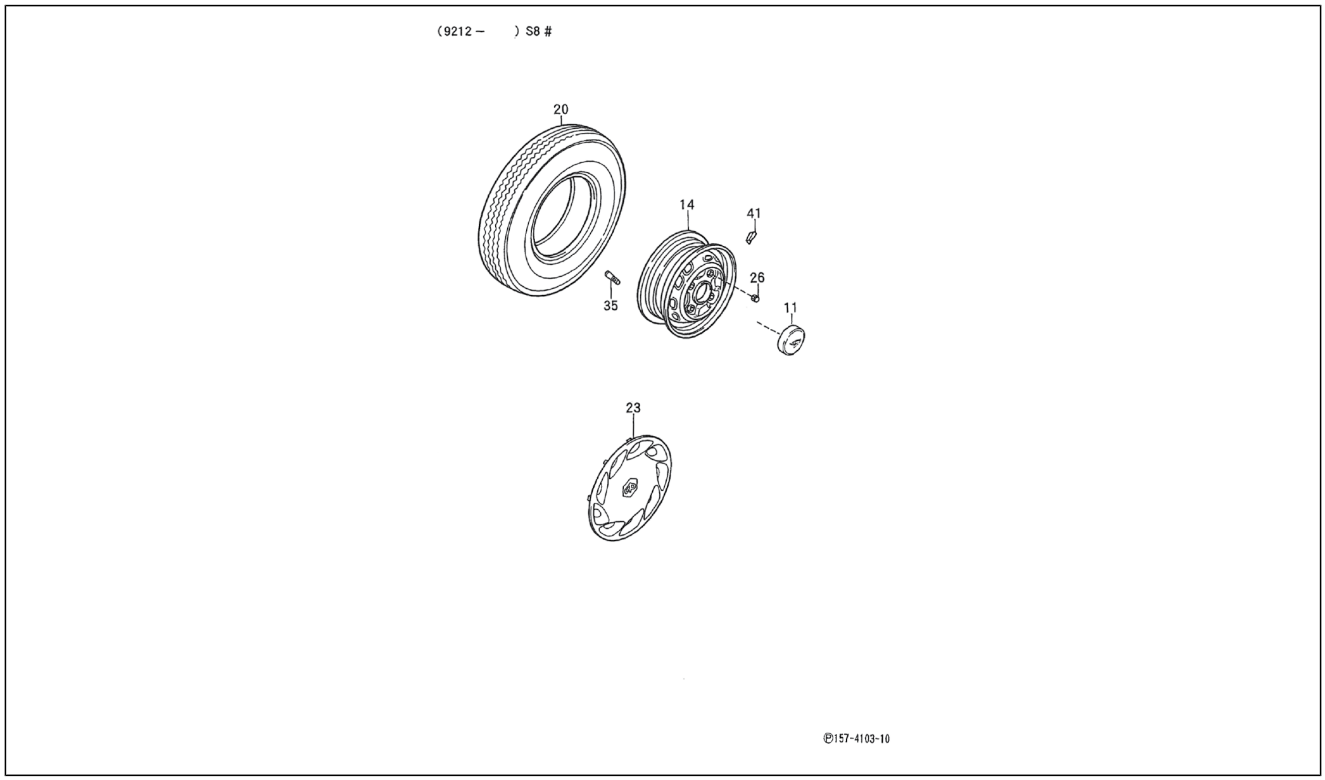

Pos.	Code	Beschreibung	Menge	Varianten
11	4263887Z01000	Radnabenabdeckung	4	**Technische Spezifikation:**2-Radantrieb/2 Wheel drive[S85]
11	4263887Z03000	Radnabenabdeckung	4	**Technische Spezifikation:**2-Radantrieb/2 Wheel drive[S85] Vergaser/Carburetor[CAB] Linkslenker/Left-hand drive[LHD]
11	4263887Z03000	Radnabenabdeckung	4	**Technische Spezifikation:**2-Radantrieb/2 Wheel drive[S85] Elektronische Einspritzung/Electronic Fuel Injection[EFI] Linkslenker/Left-hand drive[LHD]
11	4263887Z03000	Radnabenabdeckung	4	**Technische Spezifikation:**2-Radantrieb/2 Wheel drive[S85] CB41, CB42[CB] Linkslenker/Left-hand drive[LHD]
11	4263887Z03000	Radnabenabdeckung	4	**Technische Spezifikation:**2-Radantrieb/2 Wheel drive[S85] Vergaser/Carburetor[CAB] Linkslenker/Left-hand drive[LHD]
11	4263887Z03000	Radnabenabdeckung	4	**Technische Spezifikation:**2-Radantrieb/2 Wheel drive[S85] Linkslenker/Left-hand drive[LHD]
11	4263887Z03000	Radnabenabdeckung	4	**Technische Spezifikation:**2-Radantrieb/2 Wheel drive[S85] Linkslenker/Left-hand drive[LHD] Elektronische Einspritzung/Electronic Fuel Injection[EFI]
11	4263887Z03000	Radnabenabdeckung	4	**Technische Spezifikation:**2-Radantrieb/2 Wheel drive[S85] Elektronische Einspritzung/Electronic Fuel Injection[EFI] Linkslenker/Left-hand drive[LHD]
11	4263887Z03000	Radnabenabdeckung	4	**Technische Spezifikation:**2-Radantrieb/2 Wheel drive[S85] Vergaser/Carburetor[CAB] Linkslenker/Left-hand drive[LHD]
11	4263887Z01000	Radnabenabdeckung	4	**Technische Spezifikation:**2-Radantrieb/2 Wheel drive[S85] Vergaser/Carburetor[CAB] Linkslenker/Left-hand drive[LHD]
11	4263887Z03000	Radnabenabdeckung	4	**Technische Spezifikation:**2-Radantrieb/2 Wheel drive[S85] Elektronische Einspritzung/Electronic Fuel Injection[EFI] Linkslenker/Left-hand drive[LHD]
14	4261187Z01000	Radfelge 12"	5	**Technische Spezifikation:**2-Radantrieb/2 Wheel drive[S85]
20	4265287Z03000	Reifen	5	**Technische Spezifikation:**2-Radantrieb/2 Wheel drive[S85]
20	4265287Z04000	Reifen	5	**Technische Spezifikation:**2-Radantrieb/2 Wheel drive[S85]
20	4265287Z02000	Reifen	5	**Technische Spezifikation:**2-Radantrieb/2 Wheel drive[S85]

Einheit	Getriebe
Code	03.140
Beschreibung	Radfelge
Inspektion	1

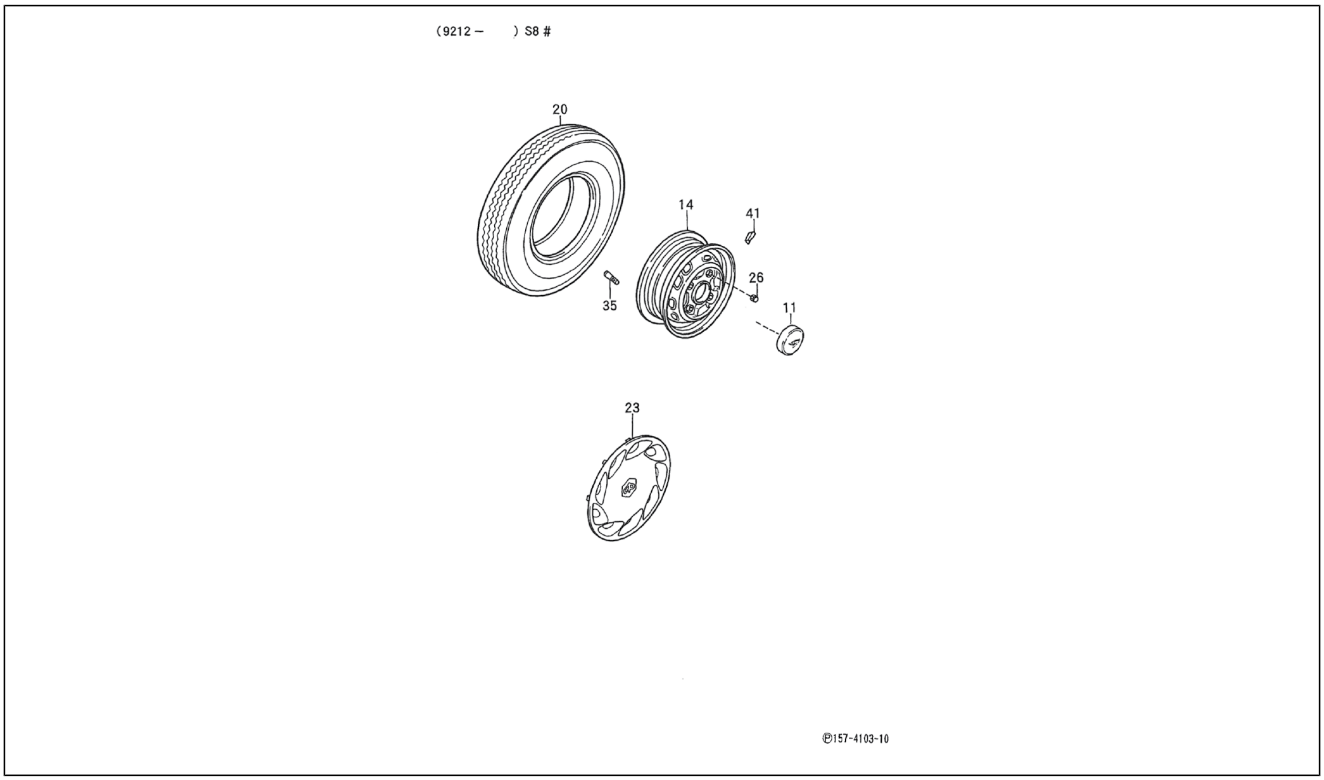

Pos.	Code	Beschreibung	Menge	Varianten
23	4260287Z01000	Radkappe	4	**Technische Spezifikation:**2-Radantrieb/2 Wheel drive[S85] Elektronische Einspritzung/Electronic Fuel Injection[EFI] Linkslenker/Left-hand drive[LHD]
23	4260287Z02000	Radkappe	4	**Technische Spezifikation:**2-Radantrieb/2 Wheel drive[S85]
23	4260287Z01000	Radkappe	4	**Technische Spezifikation:**2-Radantrieb/2 Wheel drive[S85] Vergaser/Carburetor[CAB] Linkslenker/Left-hand drive[LHD]
23	4260287Z01000	Radkappe	4	**Technische Spezifikation:**2-Radantrieb/2 Wheel drive[S85] Elektronische Einspritzung/Electronic Fuel Injection[EFI]
23	4260287Z01000	Radkappe	4	**Technische Spezifikation:**2-Radantrieb/2 Wheel drive[S85] Vergaser/Carburetor[CAB] Linkslenker/Left-hand drive[LHD]
23	4260287Z01000	Radkappe	4	**Technische Spezifikation:**2-Radantrieb/2 Wheel drive[S85] Kastenwagen/Van type[VAN] Elektronische Einspritzung/ Electronic Fuel Injection[EFI] Linkslenker/Left-hand drive[LHD]
23	4260287Z01000	Radkappe	4	**Technische Spezifikation:**2-Radantrieb/2 Wheel drive[S85] Vergaser/Carburetor[CAB] Linkslenker/Left-hand drive[LHD]
23	4260287Z01000	Radkappe	4	**Technische Spezifikation:**2-Radantrieb/2 Wheel drive[S85] CB41, CB42[CB] Linkslenker/Left-hand drive[LHD]
23	4260287Z01000	Radkappe	4	**Technische Spezifikation:**2-Radantrieb/2 Wheel drive[S85] Vergaser/Carburetor[CAB] Linkslenker/Left-hand drive[LHD]
23	4260287Z01000	Radkappe	4	**Technische Spezifikation:**2-Radantrieb/2 Wheel drive[S85] Elektronische Einspritzung/Electronic Fuel Injection[EFI] Linkslenker/Left-hand drive[LHD]
26	9004911033000	Mutter	16	**Technische Spezifikation:**2-Radantrieb/2 Wheel drive[S85] Kastenwagen/Van type[VAN] CB41, CB42[CB] Linkslenker/ Left-hand drive[LHD]
26	9004911033000	Mutter	16	**Technische Spezifikation:**2-Radantrieb/2 Wheel drive[S85]

Einheit	Getriebe
Code	03.140
Beschreibung	Radfelge
Inspektion	1

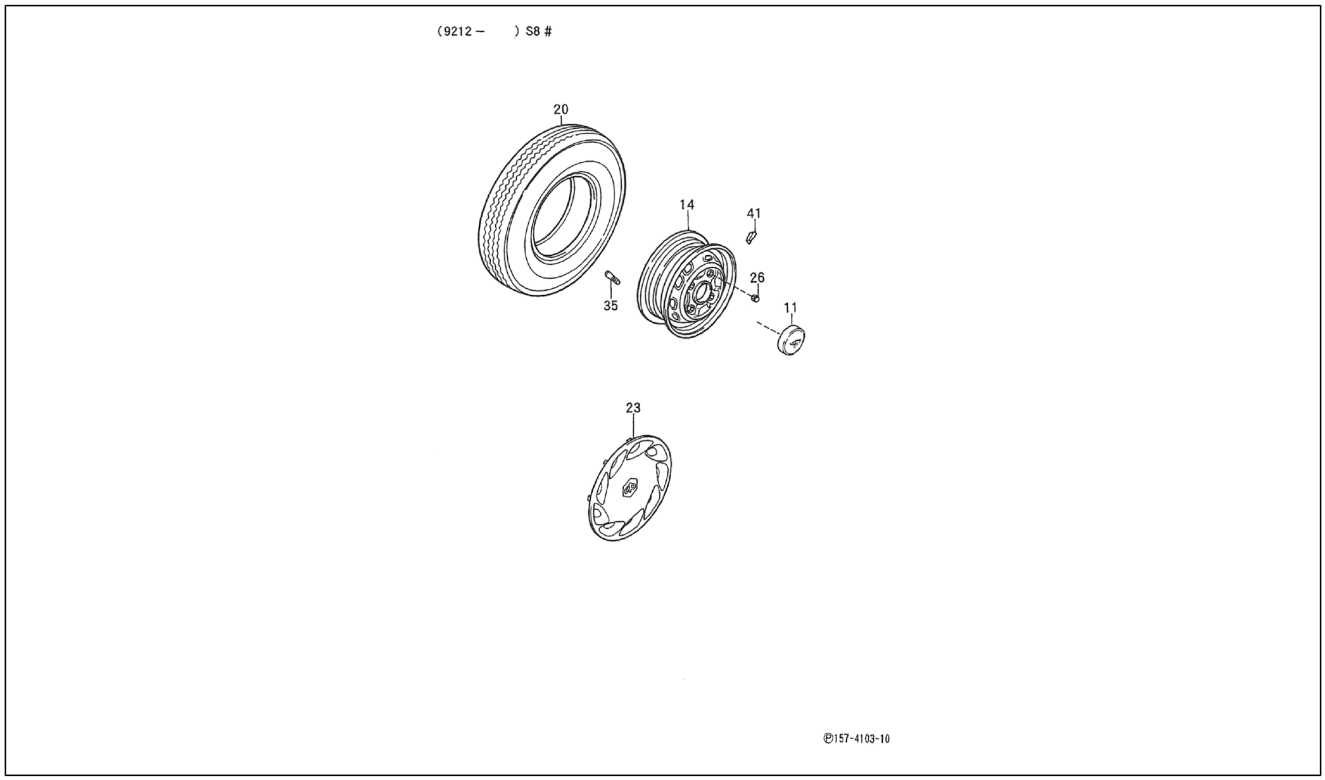

Pos.	Code	Beschreibung	Menge	Varianten
26	9004911033000	Mutter	16	**Technische Spezifikation:**2-Radantrieb/2 Wheel drive[S85] Kastenwagen/Van type[VAN] Vergaser/Carburetor[CAB] Linkslenker/Left-hand drive[LHD]
26	9004911033000	Mutter	16	**Technische Spezifikation:**Geschlossener Kastenwagen hohes Dach (S85RV-ZBRMP)[S85RV-ZBRMP] CB41-Motor (1000 cm3)/CB41-Engine (1000 cc)[CB41] 2-Radantrieb/2 Wheel drive[S85] Linkslenker/Left-hand drive[LHD] Ladefläche/Truck type[TR] Manuelles Getriebe/Manual transmission[MTM] Manuelles 5-Gang-Getriebe/5 Speed floor manual[5F] Öffnung an drei Seiten/3-Way openable[T3] Standardtyp/Standard type[STD] Vergaser/Carburetor[CAB]
26	9004911033000	Mutter	16	**Technische Spezifikation:**2-Radantrieb/2 Wheel drive[S85] Linkslenker/Left-hand drive[LHD] Geschlossener Kastenwagen/Van type[BLV] Elektronische Einspritzung/Electronic Fuel Injection[EFI]
26	9004911036000	Mutter	16	**Technische Spezifikation:**2-Radantrieb/2 Wheel drive[S85]
26	9004911033000	Mutter	16	**Technische Spezifikation:**2-Radantrieb/2 Wheel drive[S85] Kastenwagen/Van type[VAN] Elektronische Einspritzung/Electronic Fuel Injection[EFI] Linkslenker/Left-hand drive[LHD]
35	9004902019000	Ventil	5	**Technische Spezifikation:**2-Radantrieb/2 Wheel drive[S85]
41	9004914110000	Ausgleichsgegengewicht	1	**Technische Spezifikation:**2-Radantrieb/2 Wheel drive[S85]
41	9004914107000	Ausgleichsgegengewicht	1	**Technische Spezifikation:**2-Radantrieb/2 Wheel drive[S85]
41	9004914100000	Ausgleichsgegengewicht	1	**Technische Spezifikation:**2-Radantrieb/2 Wheel drive[S85]
41	9004914104000	Ausgleichsgegengewicht	1	**Technische Spezifikation:**2-Radantrieb/2 Wheel drive[S85]
41	9004914103000	Ausgleichsgegengewicht	1	**Technische Spezifikation:**2-Radantrieb/2 Wheel drive[S85]
41	9004914109000	Ausgleichsgegengewicht	1	**Technische Spezifikation:**2-Radantrieb/2 Wheel drive[S85]
41	9004914106000	Ausgleichsgegengewicht	1	**Technische Spezifikation:**2-Radantrieb/2 Wheel drive[S85]
41	9004914102000	Ausgleichsgegengewicht	1	**Technische Spezifikation:**2-Radantrieb/2 Wheel drive[S85]
41	9004914101000	Ausgleichsgegengewicht	1	**Technische Spezifikation:**2-Radantrieb/2 Wheel drive[S85]
41	9004914108000	Ausgleichsgegengewicht	1	**Technische Spezifikation:**2-Radantrieb/2 Wheel drive[S85]

Einheit	Getriebe
Code	03.140
Beschreibung	Radfelge
Inspektion	1

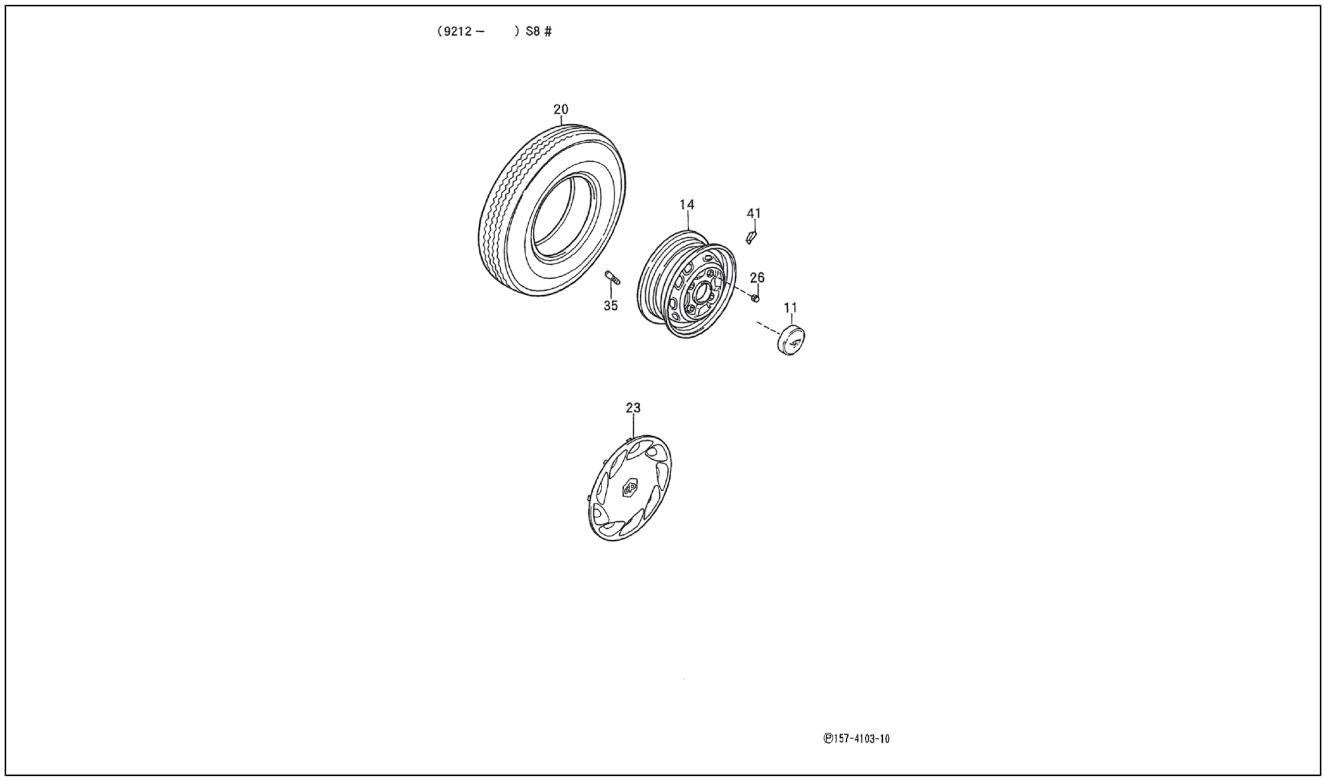

Pos.	Code	Beschreibung	Menge	Varianten
41	9004914105000	Ausgleichsgegengewicht	1	**Technische Spezifikation:**2-Radantrieb/2 Wheel drive[S85]

Einheit	Getriebe
Code	03.150
Beschreibung	Welle - Not available
Inspektion	1

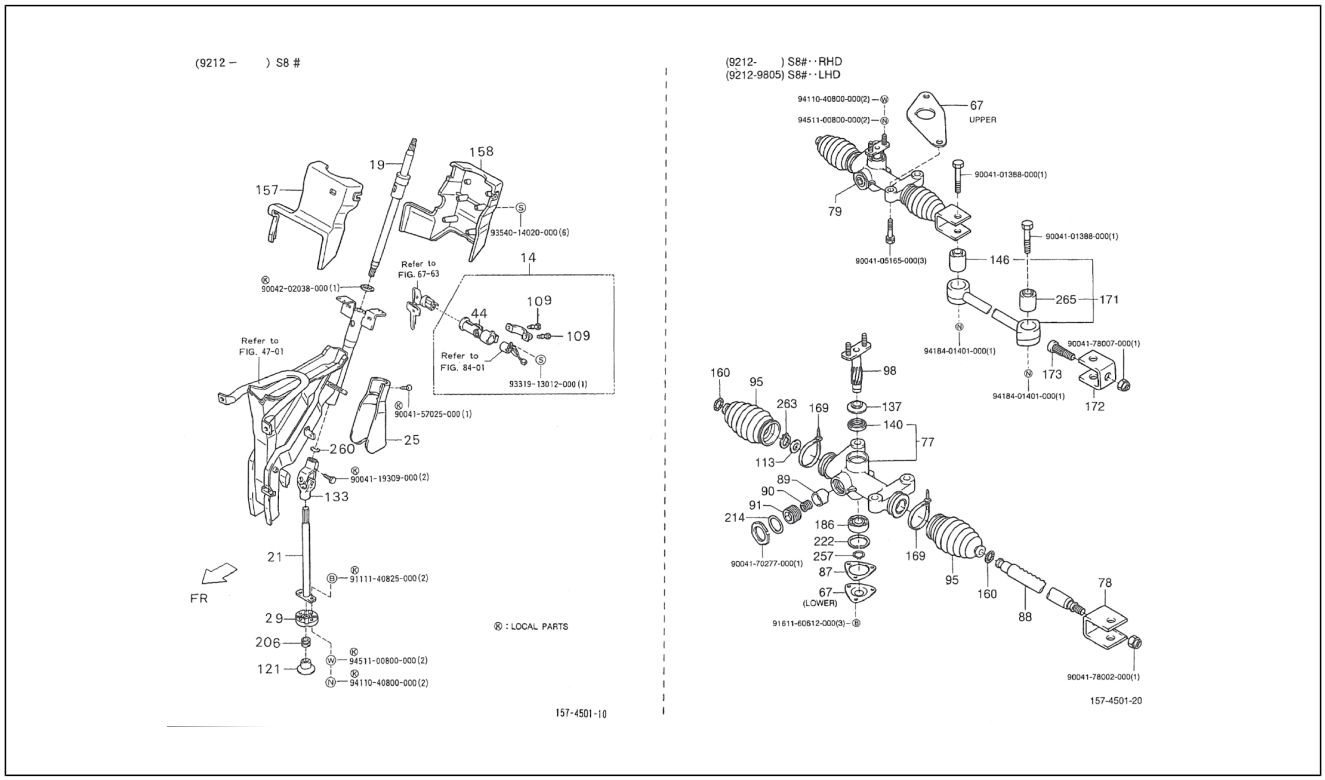

Pos.	Code	Beschreibung	Menge	Varianten
14	4502087506000	Halterung komplett	1	**Technische Spezifikation:**2-Radantrieb/2 Wheel drive[S85]
14	4502087504000	Halter	1	**Technische Spezifikation:**2-Radantrieb/2 Wheel drive[S85] CB41-Motor (1000 cm3)/CB41-Engine (1000 cc)[CB41]
19	4520187503000	Haupt steuerrohr	1	**Technische Spezifikation:**2-Radantrieb/2 Wheel drive[S85] CB41, CB42[CB]
19	4520187Z01000	Haupt steuerrohr	1	**Technische Spezifikation:**2-Radantrieb/2 Wheel drive[S85]
21	4520287507000	Mittleres steuerrohr	1	**Technische Spezifikation:**2-Radantrieb/2 Wheel drive[S85] CB41, CB42[CB]
25	4523387Z01000	Abdeckung lenkgelenk	1	**Technische Spezifikation:**2-Radantrieb/2 Wheel drive[S85]
29	4523287Z01000	Hardyscheibe	1	**Technische Spezifikation:**2-Radantrieb/2 Wheel drive[S85]
29	4523287203000	Hardyscheibe	1	**Technische Spezifikation:**2-Radantrieb/2 Wheel drive[S85] CB41, CB42[CB]
44	4530787503000	Obere lenkbefestigung	1	**Technische Spezifikation:**2-Radantrieb/2 Wheel drive[S85]
44	4530787502000	Obere lenkbefestigung	1	**Technische Spezifikation:**2-Radantrieb/2 Wheel drive[S85] CB41, CB42[CB]
67	4534287502000	Abdeckung gehäuse lenkgelenk	1	**Technische Spezifikation:**2-Radantrieb/2 Wheel drive[S85]
67	4534287503000	Abdeckung gehäuse lenkgelenk	1	**Technische Spezifikation:**2-Radantrieb/2 Wheel drive[S85] HCE-Motor (1300 cm3)/HCE-Engine (1300 cc)[HCE] Rechtslenker/Right-hand drive[RHD]
67	4534287502000	Abdeckung gehäuse lenkgelenk	1	**Technische Spezifikation:**2-Radantrieb/2 Wheel drive[S85] HCE-Motor (1300 cm3)/HCE-Engine (1300 cc)[HCE] Rechtslenker/Right-hand drive[RHD]
67	4534287503000	Abdeckung gehäuse lenkgelenk	1	**Technische Spezifikation:**2-Radantrieb/2 Wheel drive[S85]
77	4550187515000	Gehäuse lenkzahnstange	1	**Technische Spezifikation:**2-Radantrieb/2 Wheel drive[S85] Linkslenker/Left-hand drive[LHD]
77	4550187514000	Gehäuse lenkzahnstange	1	**Technische Spezifikation:**2-Radantrieb/2 Wheel drive[S85] Rechtslenker/Right-hand drive[RHD]
78	4544287503000	Gehäuse lenkzahnstange	1	**Technische Spezifikation:**2-Radantrieb/2 Wheel drive[S85]
78	4544287503000	Gehäuse lenkzahnstange	1	**Technische Spezifikation:**2-Radantrieb/2 Wheel drive[S85] HCE-Motor (1300 cm3)/HCE-Engine (1300 cc)[HCE] Rechtslenker/Right-hand drive[RHD]

Einheit	Getriebe
Code	03.150
Beschreibung	Welle - Not available
Inspektion	1

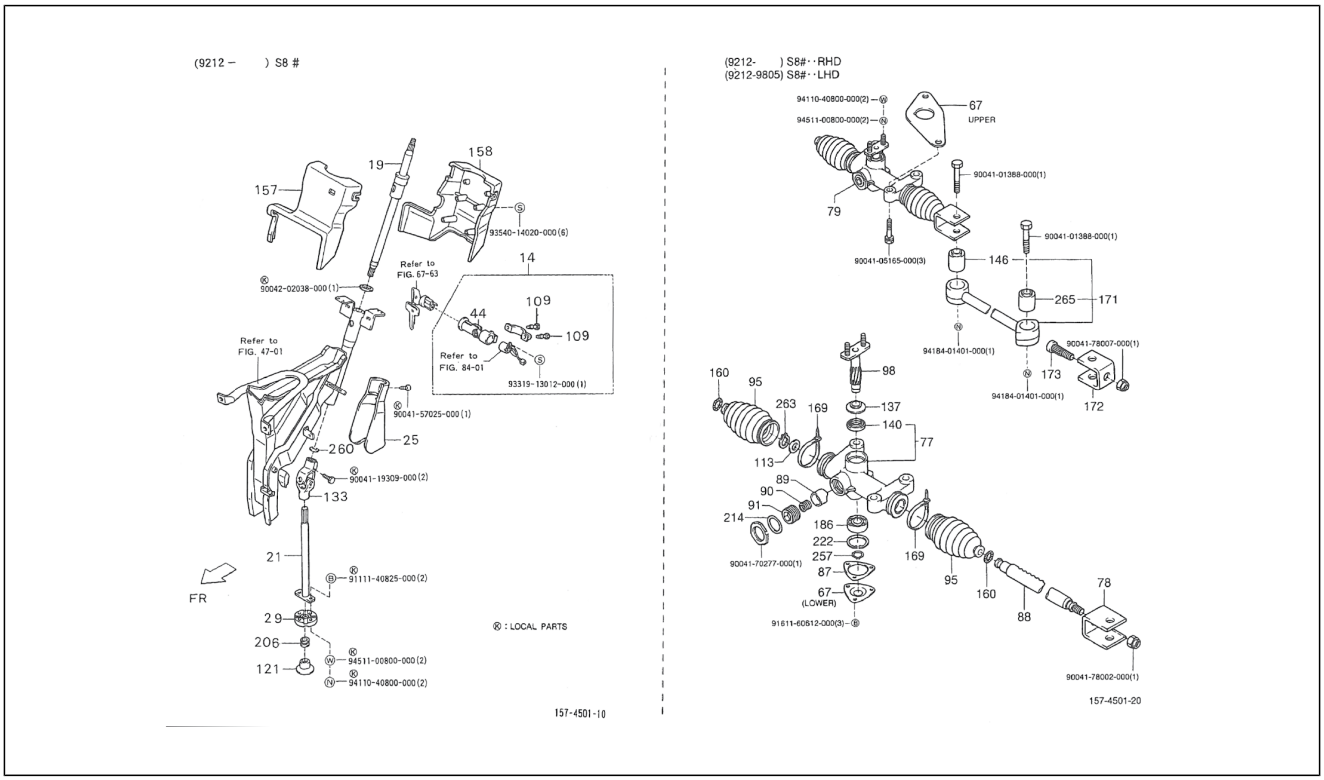

Pos.	Code	Beschreibung	Menge	Varianten
79	4550287521000	Lenkgehäuse komplett	1	**Technische Spezifikation:**2-Radantrieb/2 Wheel drive[S85] Rechtslenker/Right-hand drive[RHD]
79	4550287522000	Lenkgehäuse komplett	1	**Technische Spezifikation:**2-Radantrieb/2 Wheel drive[S85] Linkslenker/Left-hand drive[LHD]
87	4551987502000	Dichtung lenkzahnstangensitz	1	**Technische Spezifikation:**2-Radantrieb/2 Wheel drive[S85]
88	4552187510000	Zahnstange lenkung	1	**Technische Spezifikation:**2-Radantrieb/2 Wheel drive[S85]
88	4552187509000	Zahnstange lenkung	1	**Technische Spezifikation:**2-Radantrieb/2 Wheel drive[S85] Rechtslenker/Right-hand drive[RHD]
89	4552387211000	Zahnstangenführung	1	**Technische Spezifikation:**2-Radantrieb/2 Wheel drive[S85]
90	9004501455000	Verdichtungsfeder L=16	1	**Technische Spezifikation:**2-Radantrieb/2 Wheel drive[S85]
91	4552487503000	Deckel	1	**Technische Spezifikation:**2-Radantrieb/2 Wheel drive[S85]
95	4553587509000	Abdeckung lenkzahnstange	1	**Technische Spezifikation:**2-Radantrieb/2 Wheel drive[S85] HCE-Motor (1300 cm3)/HCE-Engine (1300 cc)[HCE] Rechtslenker/Right-hand drive[RHD]
95	4553587507000	Kappe	2	**Technische Spezifikation:**2-Radantrieb/2 Wheel drive[S85] CB41-Motor (1000 cm3)/CB41-Engine (1000 cc)[CB41]
95	4553587509000	Abdeckung lenkzahnstange	2	**Technische Spezifikation:**2-Radantrieb/2 Wheel drive[S85]
98	4554087509000	Lenkdifferential	1	**Technische Spezifikation:**2-Radantrieb/2 Wheel drive[S85] Linkslenker/Left-hand drive[LHD]
98	4554087513000	Lenkdifferential	1	**Technische Spezifikation:**2-Radantrieb/2 Wheel drive[S85] Rechtslenker/Right-hand drive[RHD]
109	4589787501000	Schraubbolzen L=38	2	**Technische Spezifikation:**2-Radantrieb/2 Wheel drive[S85]
113	9004201568000	Unterlegscheibe	1	**Technische Spezifikation:**2-Radantrieb/2 Wheel drive[S85] HCE-Motor (1300 cm3)/HCE-Engine (1300 cc)[HCE] Rechtslenker/Right-hand drive[RHD]
113	9004201568000	Unterlegscheibe	1	**Technische Spezifikation:**2-Radantrieb/2 Wheel drive[S85] CB41, CB42[CB]
121	4522287Z01000	Staubschutzdeckel	1	**Technische Spezifikation:**2-Radantrieb/2 Wheel drive[S85]
121	4522287503000	Staubschutzdeckel	1	**Technische Spezifikation:**2-Radantrieb/2 Wheel drive[S85] CB41, CB42[CB]

Einheit	Getriebe
Code	03.150
Beschreibung	Welle - Not available
Inspektion	1

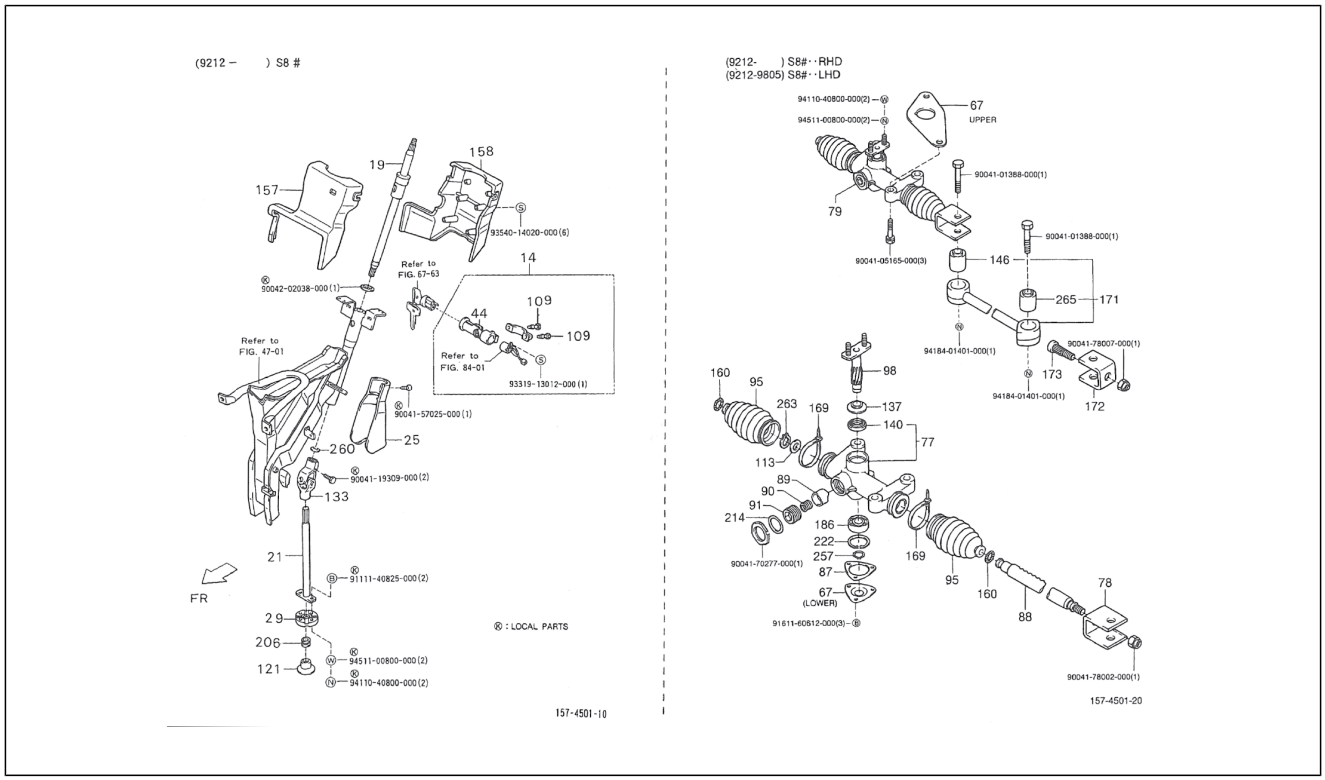

Pos.	Code	Beschreibung	Menge	Varianten
133	4523087505000	Kreuzgelenk	1	**Technische Spezifikation:**2-Radantrieb/2 Wheel drive[S85] CB41, CB42[CB]
133	4523087Z01000	Kardangelenk lenkstange	1	**Technische Spezifikation:**2-Radantrieb/2 Wheel drive[S85]
133	4523087504000	Kardanwelle	1	**Technische Spezifikation:**2-Radantrieb/2 Wheel drive[S85] CB41-Motor (1000 cm3)/CB41-Engine (1000 cc)[CB41]
137	4522287505000	Staubschutzdeckel	1	**Technische Spezifikation:**2-Radantrieb/2 Wheel drive[S85]
137	4522287505000	Staubschutzdeckel	1	**Technische Spezifikation:**2-Radantrieb/2 Wheel drive[S85] HCE-Motor (1300 cm3)/HCE-Engine (1300 cc)[HCE] Rechtslenker/Right-hand drive[RHD]
140	9004313015000	Gasket ring 32x19x7	1	**Technische Spezifikation:**2-Radantrieb/2 Wheel drive[S85] HCE-Motor (1300 cm3)/HCE-Engine (1300 cc)[HCE] Rechtslenker/Right-hand drive[RHD]
140	9004313015000	Gasket ring 32x19x7	1	**Technische Spezifikation:**2-Radantrieb/2 Wheel drive[S85]
146	9004385142000	Buchse	1	**Technische Spezifikation:**2-Radantrieb/2 Wheel drive[S85] HCE-Motor (1300 cm3)/HCE-Engine (1300 cc)[HCE] Rechtslenker/Right-hand drive[RHD]
146	9004385142000	Buchse	1	**Technische Spezifikation:**2-Radantrieb/2 Wheel drive[S85]
157	4528687Z01030	Obere lenkstangenabdeckung	1	**Technische Spezifikation:**2-Radantrieb/2 Wheel drive[S85] Rechtslenker/Right-hand drive[RHD]
157	4528687Z02030	Obere lenkstangenabdeckung	1	**Technische Spezifikation:**2-Radantrieb/2 Wheel drive[S85] Linkslenker/Left-hand drive[LHD]
157	4528687Z02030	Obere lenkstangenabdeckung	1	**Technische Spezifikation:**2-Radantrieb/2 Wheel drive[S85] Linkslenker/Left-hand drive[LHD]
157	4528687Z01030	Obere lenkstangenabdeckung	1	**Technische Spezifikation:**2-Radantrieb/2 Wheel drive[S85] Rechtslenker/Right-hand drive[RHD]
157	4528687Z01030	Obere lenkstangenabdeckung	1	**Technische Spezifikation:**2-Radantrieb/2 Wheel drive[S85] Rechtslenker/Right-hand drive[RHD]
157	4528687Z02030	Obere lenkstangenabdeckung	1	**Technische Spezifikation:**2-Radantrieb/2 Wheel drive[S85] Linkslenker/Left-hand drive[LHD]
157	4528687Z02030	Obere lenkstangenabdeckung	1	**Technische Spezifikation:**2-Radantrieb/2 Wheel drive[S85] HCE-Motor (1300 cm3)/HCE-Engine (1300 cc)[HCE] Linkslenker/Left-hand drive[LHD]

Einheit	Getriebe
Code	03.150
Beschreibung	Welle - Not available
Inspektion	1

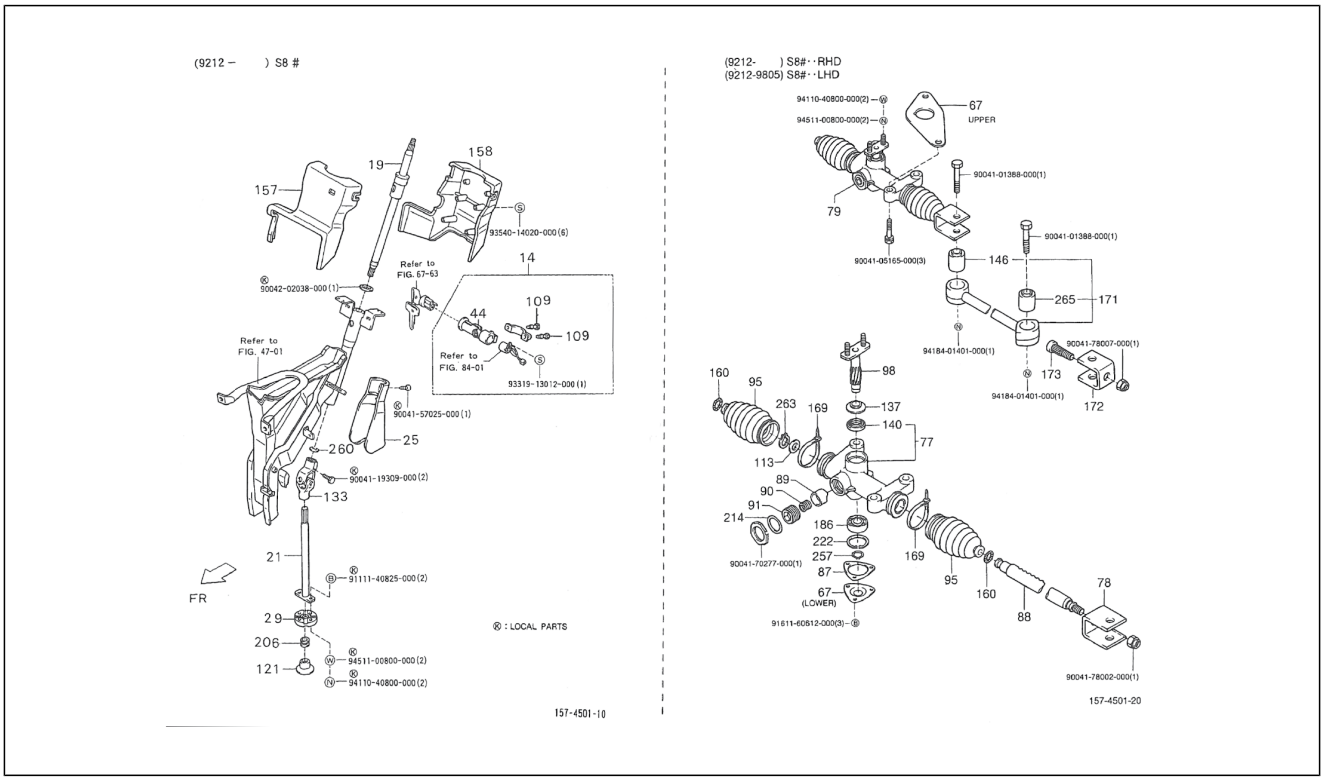

Pos.	Code	Beschreibung	Menge	Varianten
157	4528687Z02030	Obere lenkstangenabdeckung	1	**Technische Spezifikation:**2-Radantrieb/2 Wheel drive[S85] Linkslenker/Left-hand drive[LHD]
158	4528787Z02030	Untere lenkstangenabdeckung	1	**Technische Spezifikation:**2-Radantrieb/2 Wheel drive[S85] Linkslenker/Left-hand drive[LHD]
158	4528787Z01030	Untere lenkstangenabdeckung	1	**Technische Spezifikation:**2-Radantrieb/2 Wheel drive[S85] Rechtslenker/Right-hand drive[RHD] Vergaser/ Carburetor[CAB] HCE-Motor (1300 cm3)/HCE-Engine (1300 cc)[HCE]
158	4528787Z01030	Untere lenkstangenabdeckung	1	**Technische Spezifikation:**2-Radantrieb/2 Wheel drive[S85] Rechtslenker/Right-hand drive[RHD] Vergaser/ Carburetor[CAB] HCE-Motor (1300 cm3)/HCE-Engine (1300 cc)[HCE]
158	4528787Z02030	Untere lenkstangenabdeckung	1	**Technische Spezifikation:**2-Radantrieb/2 Wheel drive[S85] Linkslenker/Left-hand drive[LHD] Vergaser/ Carburetor[CAB] HCE-Motor (1300 cm3)/HCE-Engine (1300 cc)[HCE]
158	4528787Z02030	Untere lenkstangenabdeckung	1	**Technische Spezifikation:**2-Radantrieb/2 Wheel drive[S85] Linkslenker/Left-hand drive[LHD] Vergaser/ Carburetor[CAB] HCE-Motor (1300 cm3)/HCE-Engine (1300 cc)[HCE]
158	4528787Z01030	Untere lenkstangenabdeckung	1	**Technische Spezifikation:**2-Radantrieb/2 Wheel drive[S85] Rechtslenker/Right-hand drive[RHD]
160	4553687503000	Schelle	2	**Technische Spezifikation:**2-Radantrieb/2 Wheel drive[S85]
160	4553687503000	Schelle	1	**Technische Spezifikation:**2-Radantrieb/2 Wheel drive[S85] HCE-Motor (1300 cm3)/HCE-Engine (1300 cc)[HCE] Rechtslenker/Right-hand drive[RHD]
160	4553687502000	Schelle	2	**Technische Spezifikation:**2-Radantrieb/2 Wheel drive[S85] CB41-Motor (1000 cm3)/CB41-Engine (1000 cc)[CB41]
160	4553687503000	Schelle	2	**Technische Spezifikation:**2-Radantrieb/2 Wheel drive[S85]
169	4553687205000	Schelle L=295,1	1	**Technische Spezifikation:**2-Radantrieb/2 Wheel drive[S85] HCE-Motor (1300 cm3)/HCE-Engine (1300 cc)[HCE] Rechtslenker/Right-hand drive[RHD]
169	4553687205000	Schelle L=295,1	1	**Technische Spezifikation:**2-Radantrieb/2 Wheel drive[S85]

Einheit	Getriebe
Code	03.150
Beschreibung	Welle - Not available
Inspektion	1

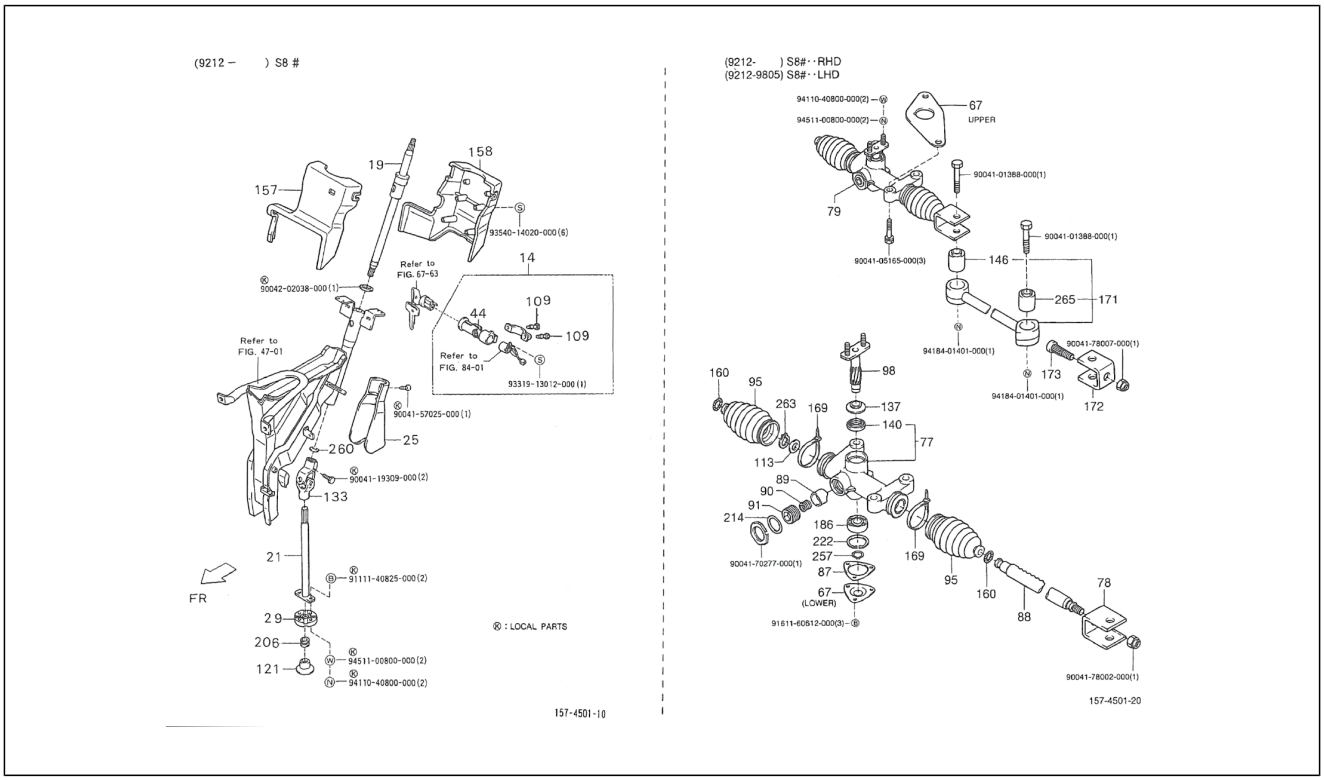

Pos.	Code	Beschreibung	Menge	Varianten
171	4505487511000	Gelenk (Lenkrad)	1	**Technische Spezifikation:**2-Radantrieb/2 Wheel drive[S85]
171	4505487511000	Gelenk (Lenkrad)	1	**Technische Spezifikation:**2-Radantrieb/2 Wheel drive[S85] HCE-Motor (1300 cm3)/HCE-Engine (1300 cc)[HCE] Rechtslenker/Right-hand drive[RHD]
172	4544387507000	Gehäuse lenkgelenk	1	**Technische Spezifikation:**2-Radantrieb/2 Wheel drive[S85] HCE-Motor (1300 cm3)/HCE-Engine (1300 cc)[HCE] Rechtslenker/Right-hand drive[RHD]
172	4544387507000	Gehäuse lenkgelenk	1	**Technische Spezifikation:**2-Radantrieb/2 Wheel drive[S85]
172	4544387507000	Gehäuse lenkgelenk	1	**Technische Spezifikation:**2-Radantrieb/2 Wheel drive[S85]
173	4544587505000	Schraubbolzen L50	1	**Technische Spezifikation:**2-Radantrieb/2 Wheel drive[S85]
173	4544587505000	Schraubbolzen L50	1	**Technische Spezifikation:**2-Radantrieb/2 Wheel drive[S85] HCE-Motor (1300 cm3)/HCE-Engine (1300 cc)[HCE] Rechtslenker/Right-hand drive[RHD]
186	9004363147000	Radialkugellager	1	**Technische Spezifikation:**2-Radantrieb/2 Wheel drive[S85]
186	9004363147000	Radialkugellager	1	**Technische Spezifikation:**2-Radantrieb/2 Wheel drive[S85] HCE-Motor (1300 cm3)/HCE-Engine (1300 cc)[HCE] Rechtslenker/Right-hand drive[RHD]
206	9004387066000	Buchse 21,5x16,15x10	1	**Technische Spezifikation:**2-Radantrieb/2 Wheel drive[S85]
214	9671119025000	Gasket ring	1	**Technische Spezifikation:**2-Radantrieb/2 Wheel drive[S85]
214	9671119025000	Gasket ring	1	**Technische Spezifikation:**2-Radantrieb/2 Wheel drive[S85] HCE-Motor (1300 cm3)/HCE-Engine (1300 cc)[HCE] Rechtslenker/Right-hand drive[RHD]
222	9615103500000	Sprengring 32.3	1	**Technische Spezifikation:**2-Radantrieb/2 Wheel drive[S85]
257	9004520104000	Sprengring 1,5	1	**Technische Spezifikation:**HCE-Motor (1300 cm3)/HCE-Engine (1300 cc)[HCE] 2-Radantrieb/2 Wheel drive[S85] Rechtslenker/Right-hand drive[RHD]
257	9004520104000	Sprengring 1,5	1	**Technische Spezifikation:**2-Radantrieb/2 Wheel drive[S85]
260	9616001500000	Sprengring	1	**Technische Spezifikation:**2-Radantrieb/2 Wheel drive[S85]
263	9004520189000	Sprengring 1,5	1	**Technische Spezifikation:**2-Radantrieb/2 Wheel drive[S85] HCE-Motor (1300 cm3)/HCE-Engine (1300 cc)[HCE] Rechtslenker/Right-hand drive[RHD]
263	9004520189000	Sprengring 1,5	1	**Technische Spezifikation:**2-Radantrieb/2 Wheel drive[S85]

Einheit	Getriebe
Code	03.150
Beschreibung	Welle - Not available
Inspektion	1

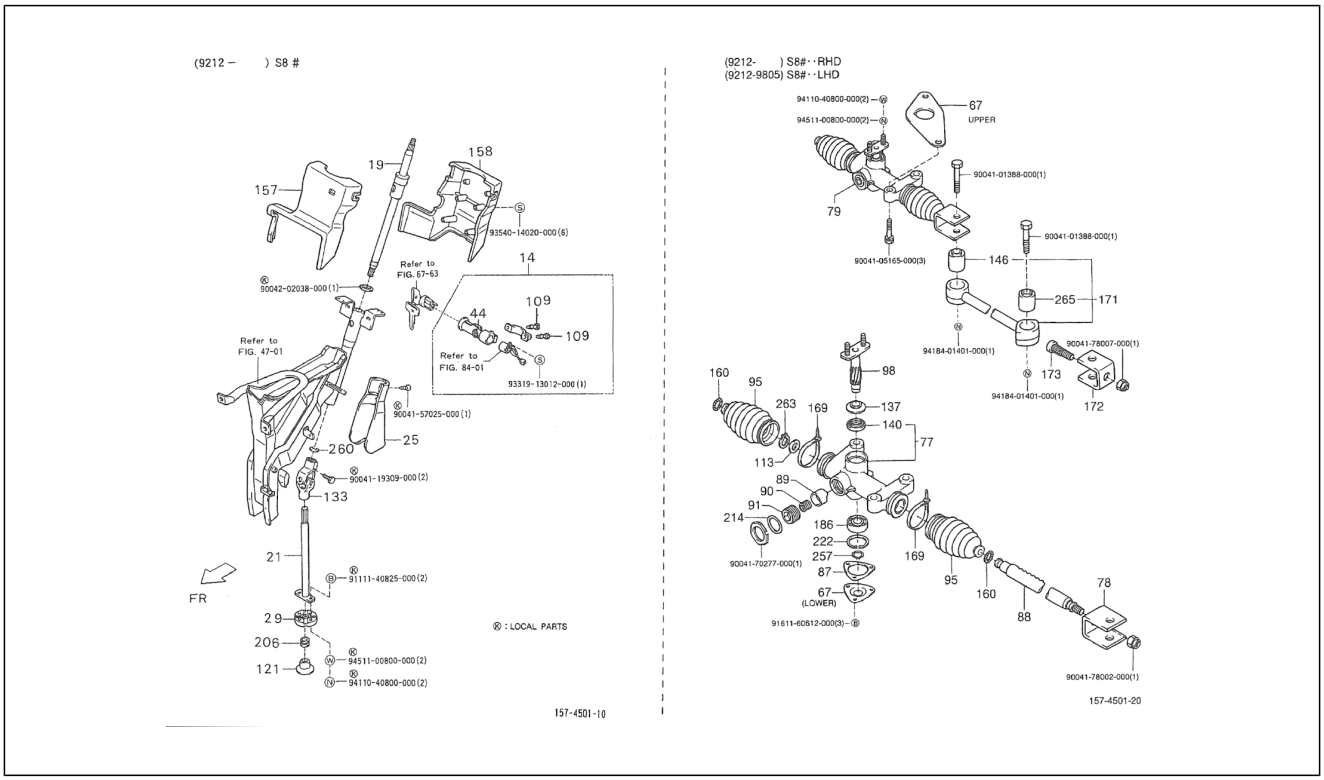

Pos.	Code	Beschreibung	Menge	Varianten
265	9004385143000	Buchse	1	**Technische Spezifikation:**2-Radantrieb/2 Wheel drive[S85]
265	9004385143000	Buchse	1	**Technische Spezifikation:**2-Radantrieb/2 Wheel drive[S85] HCE-Motor (1300 cm3)/HCE-Engine (1300 cc)[HCE] Rechtslenker/Right-hand drive[RHD]
266	9354014020000	Schraube	6	
267	9004202038000	Unterlegscheibe	1	
268	9331913012000	Schraube	1	
269	9004157025000	Schraube	1	
270	9004119309000	Schraubbolzen	1	
271	9111140825000	Schraubbolzen	2	
272	9451100800000	Unterlegscheibe	2	
273	9411040800000	Mutter	2	
274	9004101388000	Schraubbolzen	1	
275	9004105165000	Schraubbolzen	3	
276	9418401401000	Mutter	1	
277	9004178007000	Mutter	1	
278	9161160612000	Schraubbolzen	3	
279	9004178002000	Mutter	1	

Einheit	Getriebe
Code	03.151
Beschreibung	Welle - steering housing II
Inspektion	1

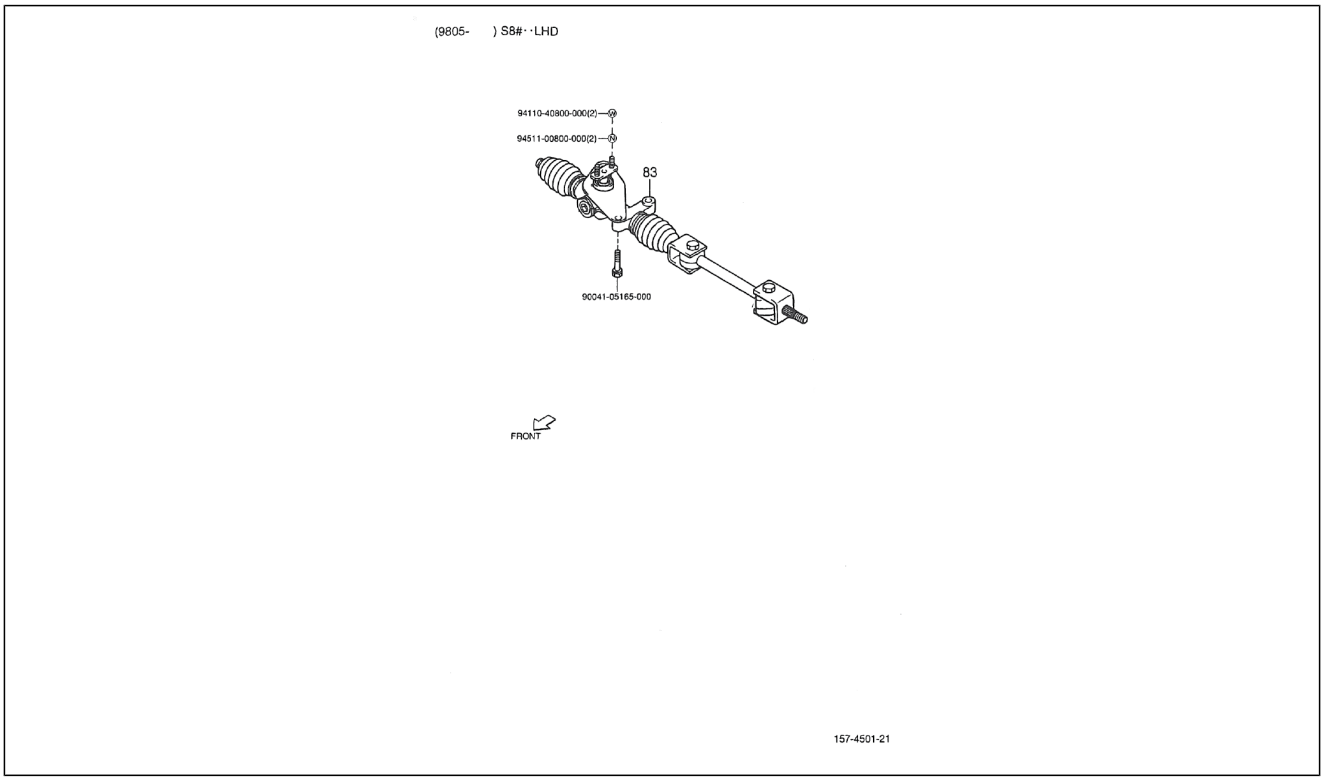

Pos.	Code	Beschreibung	Menge	Varianten
83	263356	-	1	**Technische Spezifikation:**2-Radantrieb/2 Wheel drive[S85] HCE-Motor (1300 cm3)/HCE-Engine (1300 cc)[HCE] Linkslenker/Left-hand drive[LHD]
84	9411040800000	Mutter	2	
85	9451100800000	Unterlegscheibe	2	
86	9004105165000	Schraubbolzen	1	

Einheit	Getriebe
Code	03.160
Beschreibung	Lenkrad
Inspektion	1

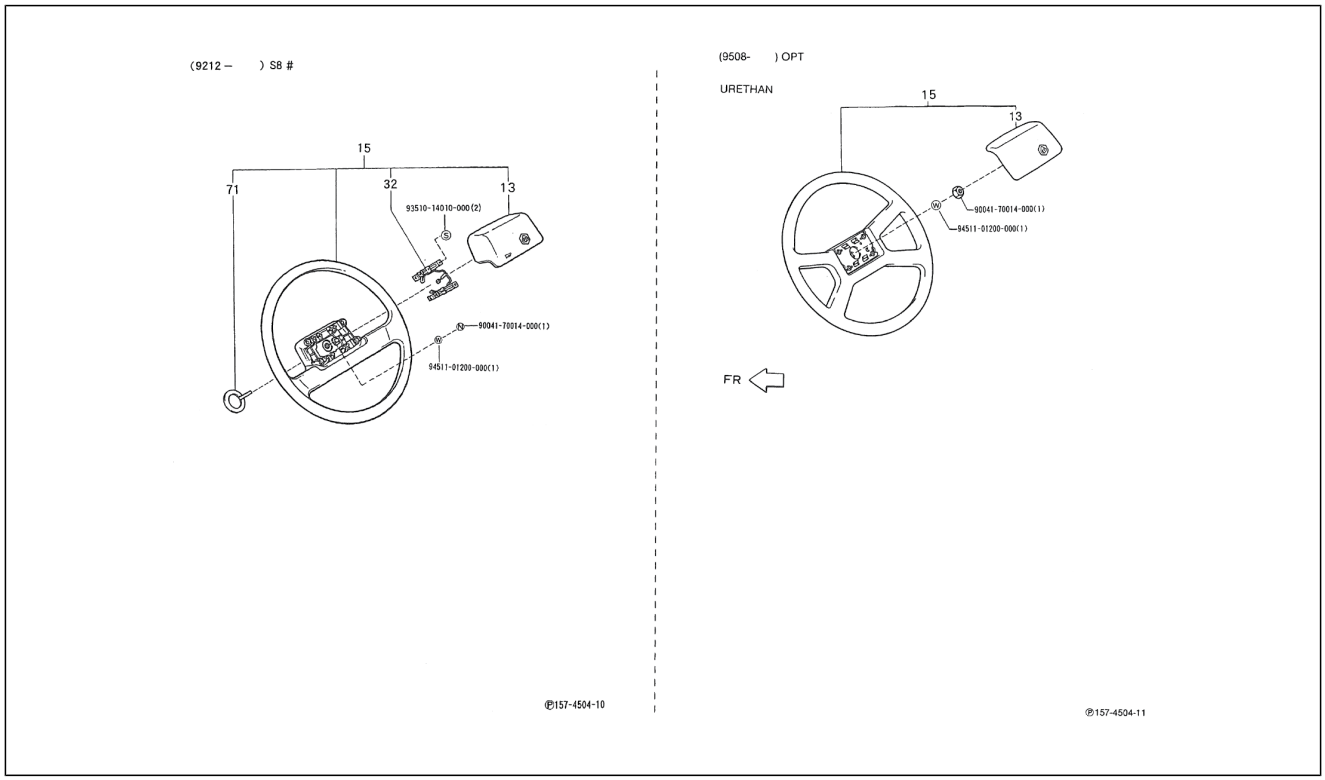

Pos.	Code	Beschreibung	Menge	Varianten
13	4511287Z01030	Hupenschalter	1	**Technische Spezifikation:**2-Radantrieb/2 Wheel drive[S85] Vergaser/Carburetor[CAB] Linkslenker/Left-hand drive[LHD]
13	4511287Z02030	Hupenschalter	1	**Technische Spezifikation:**2-Radantrieb/2 Wheel drive[S85] Vergaser/Carburetor[CAB] Linkslenker/Left-hand drive[LHD]
13	4511287Z02030	Hupenschalter	1	**Technische Spezifikation:**2-Radantrieb/2 Wheel drive[S85] Vergaser/Carburetor[CAB] Linkslenker/Left-hand drive[LHD]
13	4510487Z01030	Deckel	1	**Technische Spezifikation:**2-Radantrieb/2 Wheel drive[S85]
13	4511287Z02030	Hupenschalter	1	**Technische Spezifikation:**2-Radantrieb/2 Wheel drive[S85] Linkslenker/Left-hand drive[LHD]
13	4510487Z03030	Knopf	1	**Technische Spezifikation:**2-Radantrieb/2 Wheel drive[S85]
13	4511287Z02030	Hupenschalter	1	**Technische Spezifikation:**2-Radantrieb/2 Wheel drive[S85] Kastenwagen/Van type[VAN] Elektronische Einspritzung/ Electronic Fuel Injection[EFI] Linkslenker/Left-hand drive[LHD]
13	4511287Z02030	Hupenschalter	1	**Technische Spezifikation:**2-Radantrieb/2 Wheel drive[S85] Vergaser/Carburetor[CAB] Linkslenker/Left-hand drive[LHD]
13	4511287Z02030	Hupenschalter	1	**Technische Spezifikation:**2-Radantrieb/2 Wheel drive[S85] Linkslenker/Left-hand drive[LHD] Elektronische Einspritzung/Electronic Fuel Injection[EFI]
13	4511287Z02030	Hupenschalter	1	**Technische Spezifikation:**2-Radantrieb/2 Wheel drive[S85] Elektronische Einspritzung/Electronic Fuel Injection[EFI] Linkslenker/Left-hand drive[LHD]
13	4511287Z02030	Hupenschalter	1	**Technische Spezifikation:**2-Radantrieb/2 Wheel drive[S85] Elektronische Einspritzung/Electronic Fuel Injection[EFI] Linkslenker/Left-hand drive[LHD]
13	4511287Z02030	Hupenschalter	1	**Technische Spezifikation:**2-Radantrieb/2 Wheel drive[S85] CB41, CB42[CB] Linkslenker/Left-hand drive[LHD]
13	4511287Z01030	Hupenschalter	1	**Technische Spezifikation:**2-Radantrieb/2 Wheel drive[S85]
15	4510087Z01030	Lenkrad	1	**Technische Spezifikation:**2-Radantrieb/2 Wheel drive[S85]

Einheit	Getriebe
Code	03.160
Beschreibung	Lenkrad
Inspektion	1

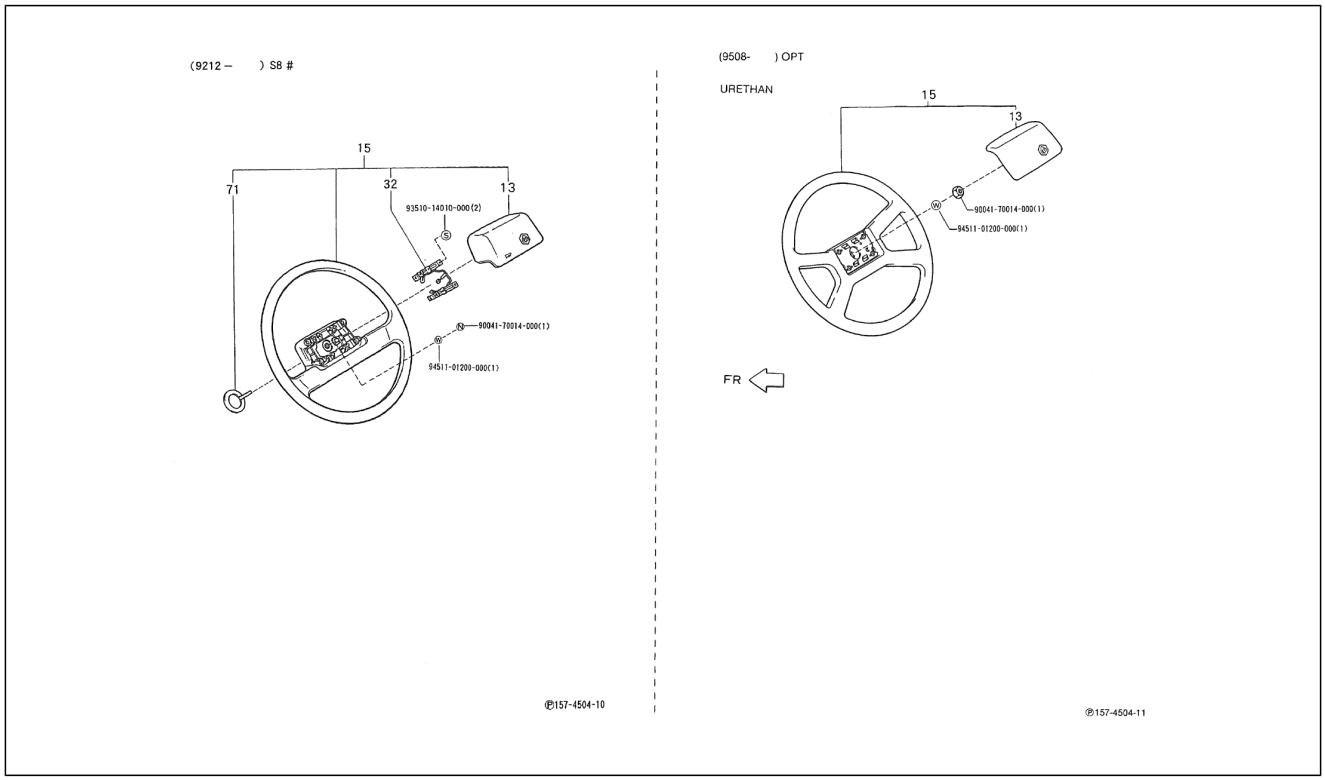

Pos.	Code	Beschreibung	Menge	Varianten
15	4510087Z03030	Lenkrad	1	**Technische Spezifikation:**2-Radantrieb/2 Wheel drive[S85] Vergaser/Carburetor[CAB] Linkslenker/Left-hand drive[LHD]
15	4510087Z03030	Lenkrad	1	**Technische Spezifikation:**2-Radantrieb/2 Wheel drive[S85] Vergaser/Carburetor[CAB] Linkslenker/Left-hand drive[LHD]
15	4510087Z09030	Lenkrad	1	**Technische Spezifikation:**2-Radantrieb/2 Wheel drive[S85]
15	4510087Z08030	Lenkrad	1	**Technische Spezifikation:**2-Radantrieb/2 Wheel drive[S85]
15	4510087Z03030	Lenkrad	1	**Technische Spezifikation:**2-Radantrieb/2 Wheel drive[S85] Elektronische Einspritzung/Electronic Fuel Injection[EFI] Linkslenker/Left-hand drive[LHD]
15	4510087Z03030	Lenkrad	1	**Technische Spezifikation:**2-Radantrieb/2 Wheel drive[S85] Elektronische Einspritzung/Electronic Fuel Injection[EFI] Linkslenker/Left-hand drive[LHD]
15	4510087Z03030	Lenkrad	1	**Technische Spezifikation:**2-Radantrieb/2 Wheel drive[S85] Vergaser/Carburetor[CAB] Linkslenker/Left-hand drive[LHD]
15	4510087Z03030	Lenkrad	1	**Technische Spezifikation:**2-Radantrieb/2 Wheel drive[S85] CB41, CB42[CB] Linkslenker/Left-hand drive[LHD]
15	4510087Z03030	Lenkrad	1	**Technische Spezifikation:**2-Radantrieb/2 Wheel drive[S85] Elektronische Einspritzung/Electronic Fuel Injection[EFI] Linkslenker/Left-hand drive[LHD]
15	4510087Z03030	Lenkrad	1	**Technische Spezifikation:**2-Radantrieb/2 Wheel drive[S85] Kastenwagen/Van type[VAN] Elektronische Einspritzung/ Electronic Fuel Injection[EFI] Linkslenker/Left-hand drive[LHD]
15	4510087Z03030	Lenkrad	1	**Technische Spezifikation:**2-Radantrieb/2 Wheel drive[S85] Vergaser/Carburetor[CAB] Linkslenker/Left-hand drive[LHD]
32	4510587Z01000	Kontaktblech hupenschalter	1	**Technische Spezifikation:**2-Radantrieb/2 Wheel drive[S85]
71	4517687Z01000	Ring	1	**Technische Spezifikation:**2-Radantrieb/2 Wheel drive[S85]
72	9351014010000	Schraube	2	
73	9004170014000	Mutter	1	

Einheit	Getriebe
Code	03.160
Beschreibung	Lenkrad
Inspektion	1

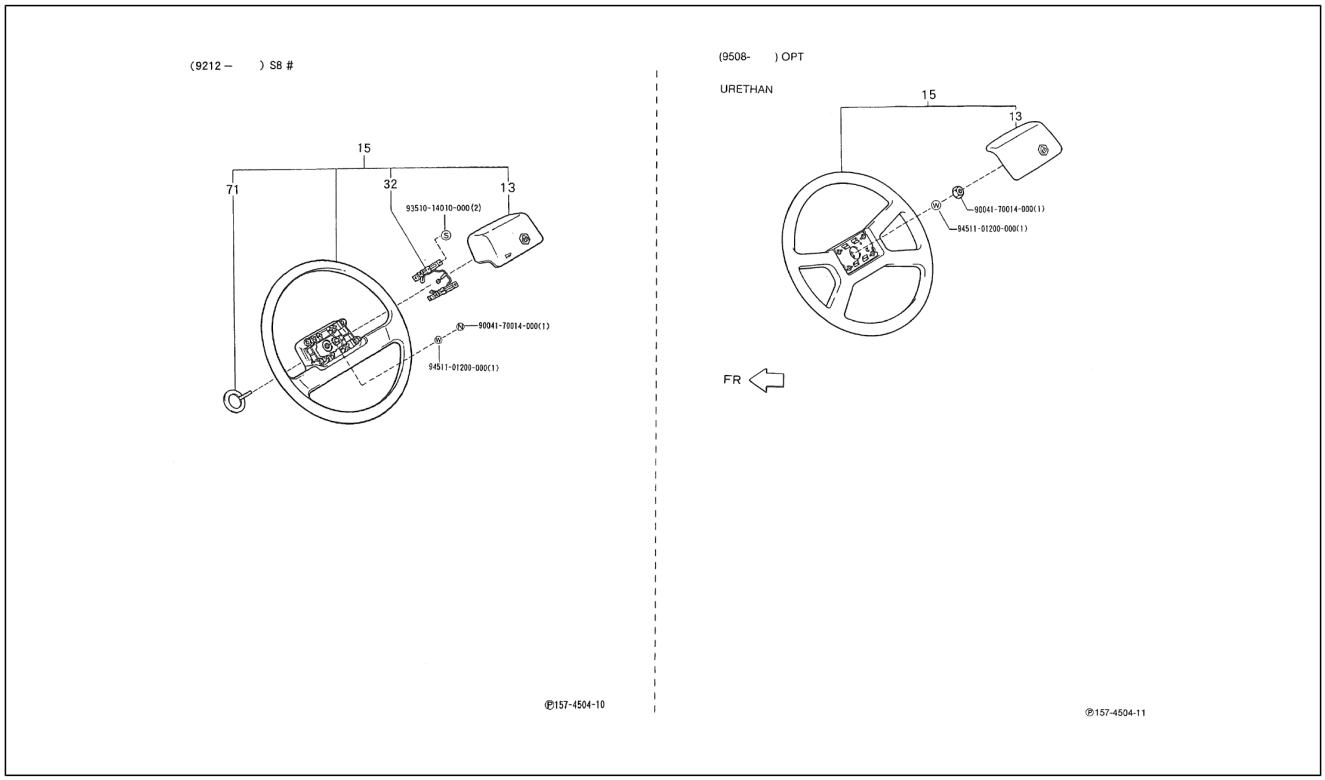

Pos.	Code	Beschreibung	Menge	Varianten
74	9451101200000	Unterlegscheibe	1	

Einheit	Getriebe
Code	03.170
Beschreibung	Lenkradartikulation
Inspektion	1

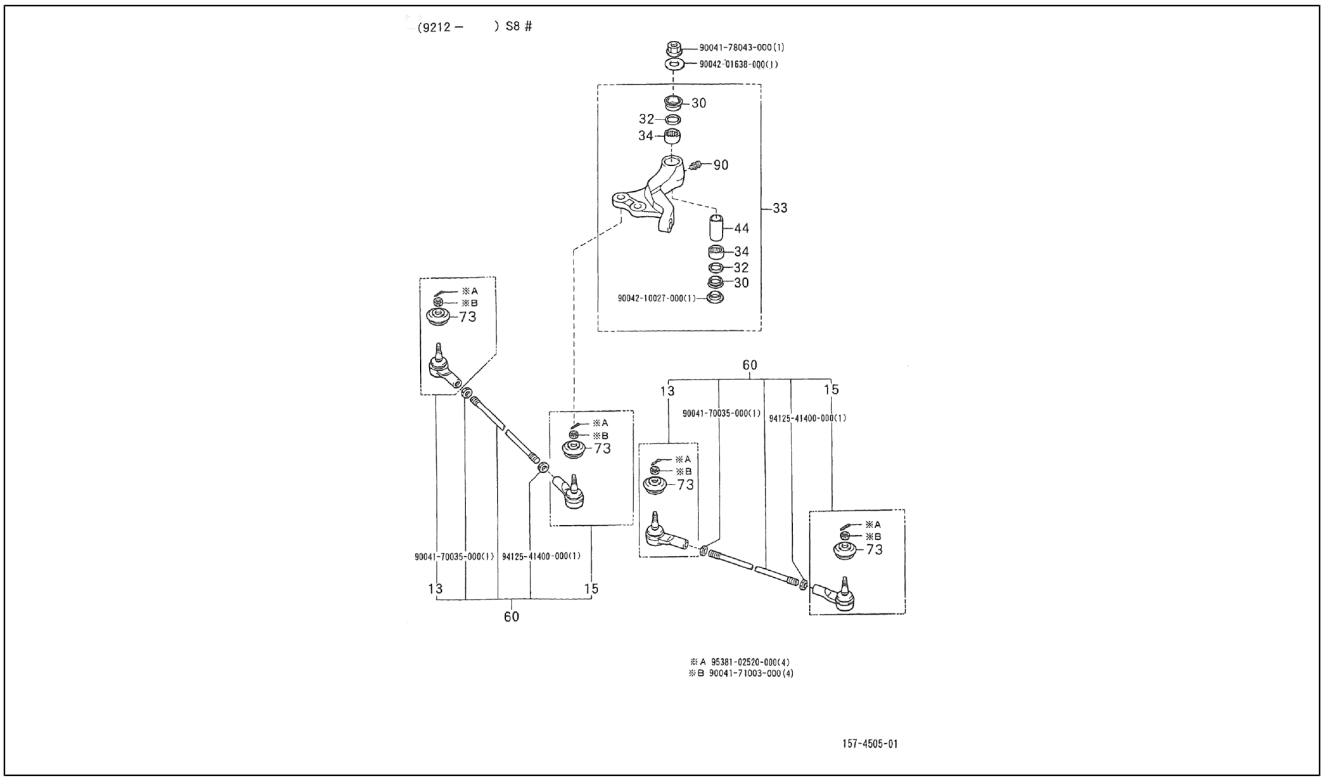

Pos.	Code	Beschreibung	Menge	Varianten
13	4504787581000	Gelenk (Lenkrad)	2	**Technische Spezifikation:**2-Radantrieb/2 Wheel drive[S85] CB41, CB42[CB]
13	4504787Z02000	Stangenknopf rechts	2	**Technische Spezifikation:**2-Radantrieb/2 Wheel drive[S85]
15	4504687Z02000	Stangenknopf links	2	**Technische Spezifikation:**2-Radantrieb/2 Wheel drive[S85]
15	4504687581000	Gelenk (Lenkrad)	2	**Technische Spezifikation:**2-Radantrieb/2 Wheel drive[S85] CB41, CB42[CB]
30	4545787Z03000	Staubschutz lenkzugstange	2	**Technische Spezifikation:**2-Radantrieb/2 Wheel drive[S85] Rechtslenker/Right-hand drive[RHD]
30	4545787501000	Staubschutz	2	**Technische Spezifikation:**2-Radantrieb/2 Wheel drive[S85] CB41, CB42[CB] Rechtslenker/Right-hand drive[RHD]
30	4545787Z03000	Staubschutz lenkzugstange	2	**Technische Spezifikation:**2-Radantrieb/2 Wheel drive[S85] Linkslenker/Left-hand drive[LHD]
32	4545887501000	Staubschutz	2	**Technische Spezifikation:**2-Radantrieb/2 Wheel drive[S85] CB41, CB42[CB] Rechtslenker/Right-hand drive[RHD]
32	4545887501000	Staubschutz	2	**Technische Spezifikation:**2-Radantrieb/2 Wheel drive[S85] CB41, CB42[CB]
33	4540287Z02000	Lenkarm	1	**Technische Spezifikation:**2-Radantrieb/2 Wheel drive[S85] Rechtslenker/Right-hand drive[RHD]
33	4540287531000	Lenkarm	1	**Technische Spezifikation:**2-Radantrieb/2 Wheel drive[S85] CB41, CB42[CB] Linkslenker/Left-hand drive[LHD]
33	4540287Z01000	Lenkarm	1	**Technische Spezifikation:**2-Radantrieb/2 Wheel drive[S85] Linkslenker/Left-hand drive[LHD]
33	4540287535000	Lenkarm	1	**Technische Spezifikation:**2-Radantrieb/2 Wheel drive[S85] CB41, CB42[CB] Rechtslenker/Right-hand drive[RHD]
34	9004364128000	Rollenlagerkafig	2	**Technische Spezifikation:**2-Radantrieb/2 Wheel drive[S85] CB41, CB42[CB] Linkslenker/Left-hand drive[LHD]
34	9004364095000	Rollenlagerkafig	2	**Technische Spezifikation:**2-Radantrieb/2 Wheel drive[S85] CB41, CB42[CB]
34	9004364128000	Rollenlagerkafig	2	**Technische Spezifikation:**2-Radantrieb/2 Wheel drive[S85]
34	9004364128000	Rollenlagerkafig	2	**Technische Spezifikation:**2-Radantrieb/2 Wheel drive[S85] CB41, CB42[CB] Rechtslenker/Right-hand drive[RHD]

Einheit	Getriebe
Code	03.170
Beschreibung	Lenkradartikulation
Inspektion	1

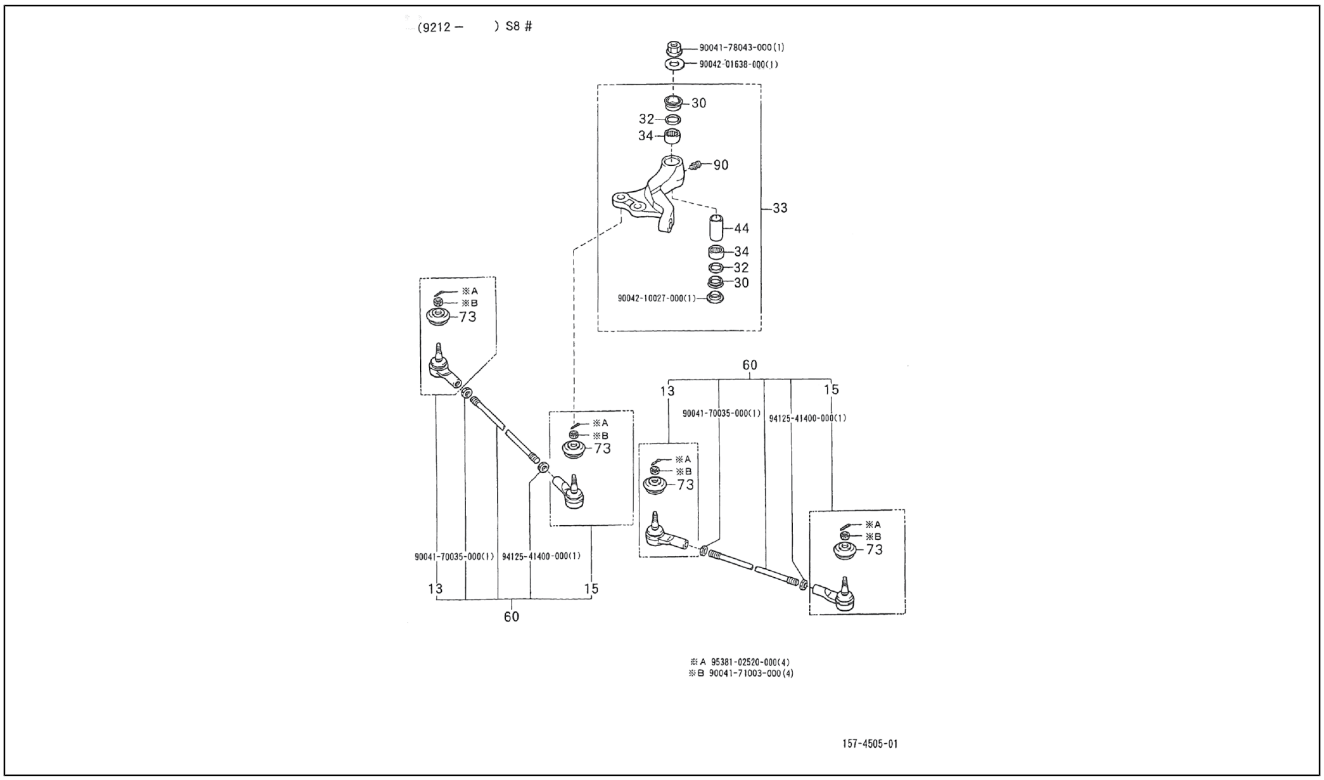

Pos.	Code	Beschreibung	Menge	Varianten
34	9004364095000	Rollenlagerkafig	2	**Technische Spezifikation:**2-Radantrieb/2 Wheel drive[S85] CB41, CB42[CB] Rechtslenker/Right-hand drive[RHD]
44	9004389104000	Bundring	1	**Technische Spezifikation:**2-Radantrieb/2 Wheel drive[S85]
60	4546087Z02000	Lenkgestänge	2	**Technische Spezifikation:**2-Radantrieb/2 Wheel drive[S85]
60	4546087586000	Lenkgestänge	2	**Technische Spezifikation:**2-Radantrieb/2 Wheel drive[S85] CB41, CB42[CB]
73	4547987507000	Staubschutz 36x15,2x25	4	**Technische Spezifikation:**2-Radantrieb/2 Wheel drive[S85] CB41-Motor (1000 cm3)/CB41-Engine (1000 cc)[CB41]
73	4547987Z01000	Staubschutz lenkzugstange	4	**Technische Spezifikation:**2-Radantrieb/2 Wheel drive[S85]
90	9004408001000	Fettbüchse	1	**Technische Spezifikation:**2-Radantrieb/2 Wheel drive[S85]
90	9004408001000	Fettbüchse	1	**Technische Spezifikation:**2-Radantrieb/2 Wheel drive[S85] CB41, CB42[CB] Rechtslenker/Right-hand drive[RHD]
90	9645100600000	Fettbüchse	1	**Technische Spezifikation:**2-Radantrieb/2 Wheel drive[S85] CB41, CB42[CB] Rechtslenker/Right-hand drive[RHD]
90	9645100600000	Fettbüchse	1	**Technische Spezifikation:**2-Radantrieb/2 Wheel drive[S85] CB41, CB42[CB]
90	9004408001000	Fettbüchse	1	**Technische Spezifikation:**2-Radantrieb/2 Wheel drive[S85] CB41, CB42[CB] Linkslenker/Left-hand drive[LHD]
91	9004178043000	Mutter	1	
92	9004201638000	Unterlegscheibe	1	
93	9004210027000	Unterlegscheibe	1	
94	9004170035000	Mutter	1	
95	9412541400000	Mutter	1	
96	9538102520000	***	4	
97	9004171003000	Mutter	4	

Einheit	Getriebe
Code	03.180
Beschreibung	Feststellbremse
Inspektion	1

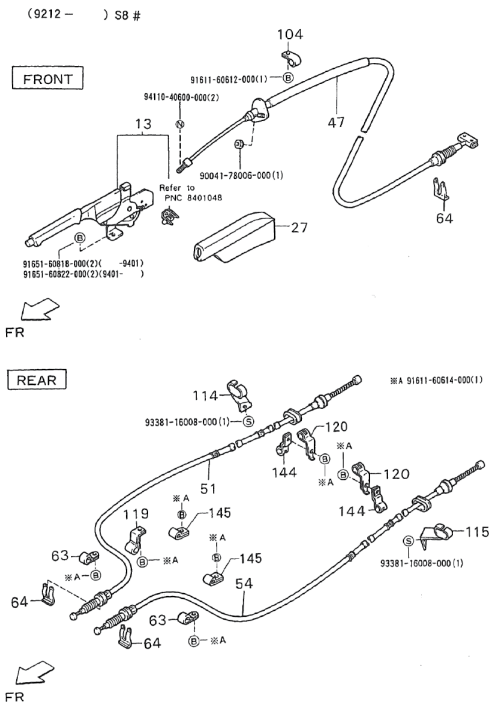

Pos.	Code	Beschreibung	Menge	Varianten
13	1E002476	Feststellbremsenhebel	1	**Technische Spezifikation:**2-Radantrieb/2 Wheel drive[S85] CB41-Motor (1000 cm3)/CB41-Engine (1000 cc)[CB41]
13	1E002476	Feststellbremsenhebel	1	**Technische Spezifikation:**2-Radantrieb/2 Wheel drive[S85]
27	4624387Z01030	Staubschutz handbremshebel	1	**Technische Spezifikation:**2-Radantrieb/2 Wheel drive[S85]
47	4641087522000	Bremsseil feststellbremse	1	**Technische Spezifikation:**2-Radantrieb/2 Wheel drive[S85] Kastenwagen/Van type[VAN] Vergaser/Carburetor[CAB]
47	4641087Z06000	Feststellbremsenzug	1	**Technische Spezifikation:**2-Radantrieb/2 Wheel drive[S85] Kastenwagen/Van type[VAN] HCE-Motor (1300 cm3)/HCE-Engine (1300 cc)[HCE]
47	4641087Z04000	Bremsseil feststellbremse	1	**Technische Spezifikation:**2-Radantrieb/2 Wheel drive[S85] Kastenwagen/Van type[VAN] CB41, CB42[CB]
47	4641087537000	Feststellbremsenzug	1	**Technische Spezifikation:**2-Radantrieb/2 Wheel drive[S85] Kastenwagen/Van type[VAN] CB41, CB42[CB]
47	4641087536000	Feststellbremsenzug	1	**Technische Spezifikation:**2-Radantrieb/2 Wheel drive[S85] Ladefläche/Truck type[TR] CB41, CB42[CB]
47	4641087Z03000	Bremsseil feststellbremse	1	**Technische Spezifikation:**2-Radantrieb/2 Wheel drive[S85] Ladefläche/Truck type[TR]
47	4641087519000	Bremsseil feststellbremse	1	**Technische Spezifikation:**2-Radantrieb/2 Wheel drive[S85] Ladefläche/Truck type[TR] Vergaser/Carburetor[CAB]
47	4641087538000	Bremsseil feststellbremse	1	**Technische Spezifikation:**2-Radantrieb/2 Wheel drive[S85] Kastenwagen/Van type[VAN] Vergaser/Carburetor[CAB]
51	4642087516000	Bremsseil feststellbremse	1	**Technische Spezifikation:**2-Radantrieb/2 Wheel drive[S85] Kastenwagen/Van type[VAN] CB41, CB42[CB]
51	4642087505000	Bremsseil feststellbremse	1	**Technische Spezifikation:**2-Radantrieb/2 Wheel drive[S85] Ladefläche/Truck type[TR] CB41, CB42[CB]
51	4642087Z03000	Bremsseil feststellbremse	1	**Technische Spezifikation:**2-Radantrieb/2 Wheel drive[S85] Kastenwagen/Van type[VAN] CB41, CB42[CB]
51	4642087506000	Bremsseil feststellbremse	1	**Technische Spezifikation:**2-Radantrieb/2 Wheel drive[S85] Kastenwagen/Van type[VAN] Vergaser/Carburetor[CAB]
51	4642087Z02000	Bremsseil hintere feststellbremse d	1	**Technische Spezifikation:**2-Radantrieb/2 Wheel drive[S85] Ladefläche/Truck type[TR]

Einheit	Getriebe
Code	03.180
Beschreibung	Feststellbremse
Inspektion	1

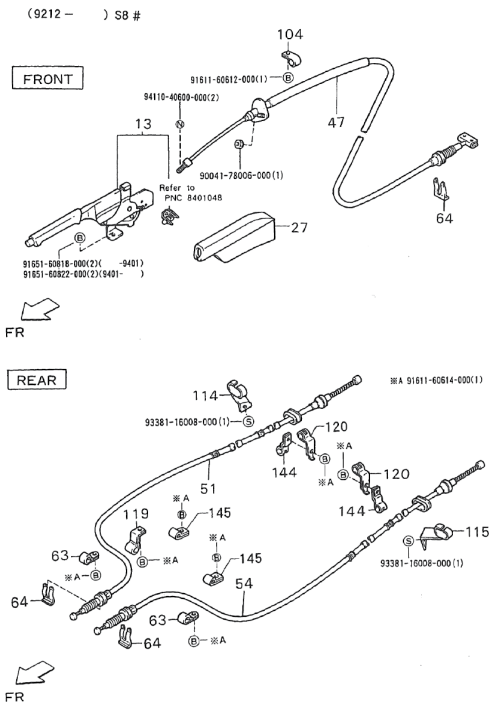

Pos.	Code	Beschreibung	Menge	Varianten
51	4642087Z09000	Bremsseil hintere feststellbremse d	1	**Technische Spezifikation:**2-Radantrieb/2 Wheel drive[S85] Kastenwagen/Van type[VAN] HCE-Motor (1300 cm3)/HCE-Engine (1300 cc)[HCE]
54	4643087Z05000	Bremsseil hintere feststellbremse s	1	**Technische Spezifikation:**2-Radantrieb/2 Wheel drive[S85] Ladefläche/Truck type[TR] HCE-Motor (1300 cm3)/HCE-Engine (1300 cc)[HCE]
54	4643087504000	Bremsseil feststellbremse	1	**Technische Spezifikation:**2-Radantrieb/2 Wheel drive[S85] Ladefläche/Truck type[TR] CB41, CB42[CB]
54	4643087505000	Bremsseil feststellbremse	1	**Technische Spezifikation:**2-Radantrieb/2 Wheel drive[S85] Kastenwagen/Van type[VAN] Vergaser/Carburetor[CAB]
54	4643087512000	Bremsseil feststellbremse	1	**Technische Spezifikation:**2-Radantrieb/2 Wheel drive[S85] Kastenwagen/Van type[VAN] CB41, CB42[CB]
54	4643087Z03000	Bremsseil feststellbremse	1	**Technische Spezifikation:**2-Radantrieb/2 Wheel drive[S85] Kastenwagen/Van type[VAN] CB41, CB42[CB]
54	4643087Z02000	Bremsseil hintere feststellbremse s	1	**Technische Spezifikation:**2-Radantrieb/2 Wheel drive[S85] Ladefläche/Truck type[TR]
54	4643087Z06000	Bremsseil hintere feststellbremse s	1	**Technische Spezifikation:**2-Radantrieb/2 Wheel drive[S85] Kastenwagen/Van type[VAN] HCE-Motor (1300 cm3)/HCE-Engine (1300 cc)[HCE]
63	9004461193000	Schelle	2	**Technische Spezifikation:**2-Radantrieb/2 Wheel drive[S85] Ladefläche/Truck type[TR]
64	9004465038000	Schelle	3	**Technische Spezifikation:**2-Radantrieb/2 Wheel drive[S85]
104	9004461459000	Schelle	1	**Technische Spezifikation:**2-Radantrieb/2 Wheel drive[S85] Ladefläche/Truck type[TR] Vergaser/Carburetor[CAB]
104	9004461461000	Schelle 1,0	1	**Technische Spezifikation:**2-Radantrieb/2 Wheel drive[S85] Ladefläche/Truck type[TR]
114	4646487501000	Bremsseilführung feststellbremse re.	1	**Technische Spezifikation:**2-Radantrieb/2 Wheel drive[S85]
115	4646587504000	Bremsseilführung feststellbremse li.	1	**Technische Spezifikation:**2-Radantrieb/2 Wheel drive[S85]
119	9004461439000	Schelle	1	**Technische Spezifikation:**2-Radantrieb/2 Wheel drive[S85] Kastenwagen/Van type[VAN]
120	9004461458000	Schelle	2	**Technische Spezifikation:**2-Radantrieb/2 Wheel drive[S85] Ladefläche/Truck type[TR] CB41, CB42[CB]

Einheit	Getriebe
Code	03.180
Beschreibung	Feststellbremse
Inspektion	1

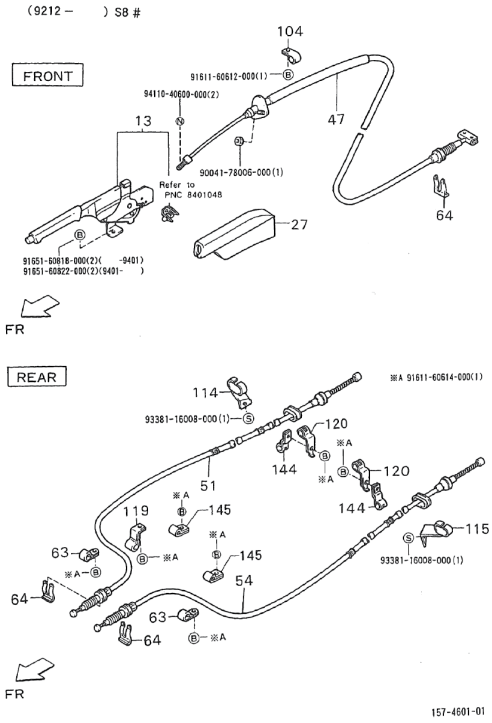

Pos.	Code	Beschreibung	Menge	Varianten
144	9004461458000	Schelle	2	**Technische Spezifikation:**2-Radantrieb/2 Wheel drive[S85] Kastenwagen/Van type[VAN] CB41, CB42[CB]
145	9004461461000	Schelle 1,0	2	**Technische Spezifikation:**2-Radantrieb/2 Wheel drive[S85] Kastenwagen/Van type[VAN]
146	9161160612000	Schraubbolzen	1	
147	9411040600000	Mutter	2	
148	9004178006000	Mutter	1	
149	9165160818000	Schraube	2	
150	9165160822000	Schraube	2	
151	9338116008000	Mutter	1	
152	9161160614000	Schraubbolzen	1	

Einheit	Getriebe
Code	03.190
Beschreibung	Bremspedal
Inspektion	1

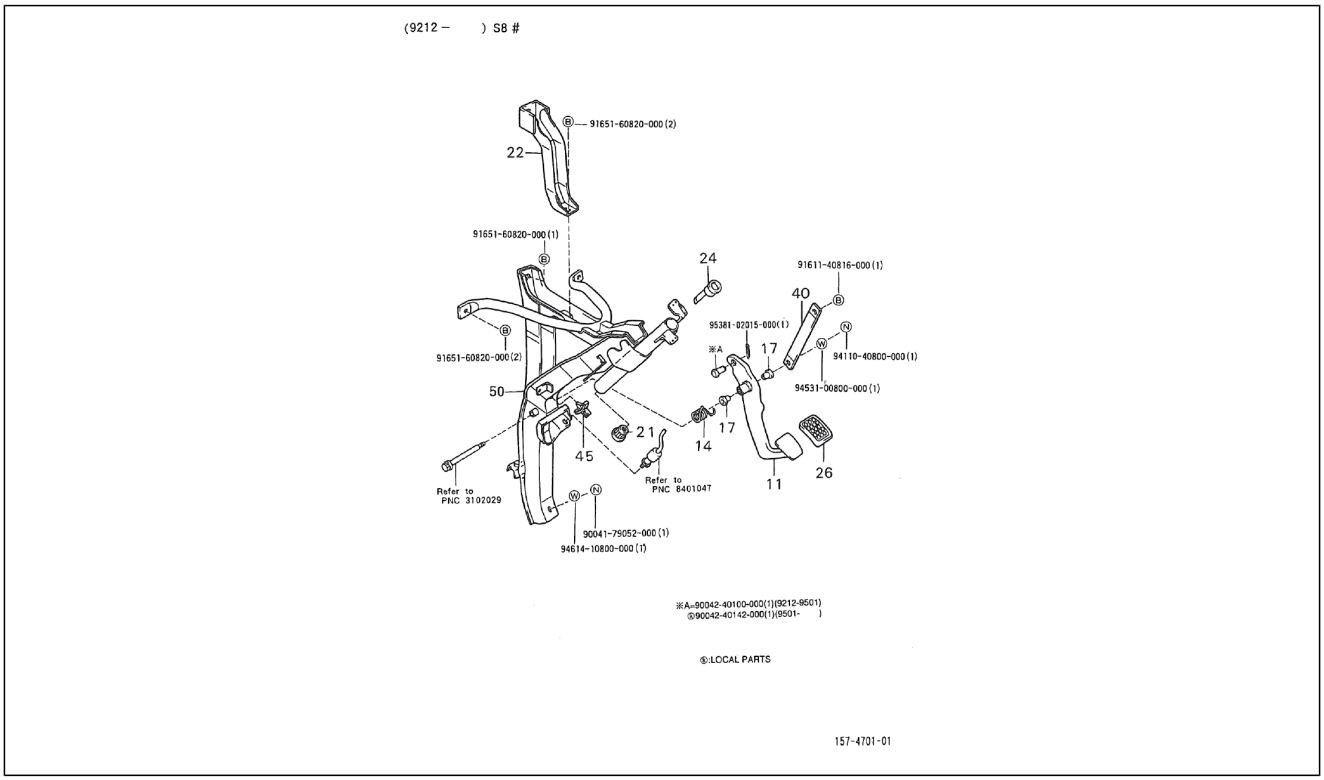

Pos.	Code	Beschreibung	Menge	Varianten
11	4710187Z04000	Bremspedal	1	**Technische Spezifikation:**2-Radantrieb/2 Wheel drive[S85]
11	4710187515000	Bremspedal	1	**Technische Spezifikation:**2-Radantrieb/2 Wheel drive[S85] CB41, CB42[CB]
14	9004508216000	Feder	1	**Technische Spezifikation:**2-Radantrieb/2 Wheel drive[S85] CB41, CB42[CB]
14	9004508351000	Rückholfeder bremspedal	1	**Technische Spezifikation:**2-Radantrieb/2 Wheel drive[S85]
17	9004386115000	Buchse	2	**Technische Spezifikation:**2-Radantrieb/2 Wheel drive[S85]
17	9004386005000	Buchse 18x12,L=12	2	**Technische Spezifikation:**2-Radantrieb/2 Wheel drive[S85] CB41, CB42[CB]
21	9004385001000	Buchse	1	**Technische Spezifikation:**2-Radantrieb/2 Wheel drive[S85]
21	9004385137000	Buchse	1	**Technische Spezifikation:**2-Radantrieb/2 Wheel drive[S85]
22	5532687Z02000	Befestigung lenkung	1	**Technische Spezifikation:**2-Radantrieb/2 Wheel drive[S85] Rechtslenker/Right-hand drive[RHD]
22	5532687Z03000	Befestigung lenkung	1	**Technische Spezifikation:**2-Radantrieb/2 Wheel drive[S85] Linkslenker/Left-hand drive[LHD]
24	9004386033000	Buchse	1	**Technische Spezifikation:**2-Radantrieb/2 Wheel drive[S85]
26	3132187Z03000	Pedalbezug	1	**Technische Spezifikation:**2-Radantrieb/2 Wheel drive[S85]
26	3132187502000	Pedalbezug L=66,5	1	**Technische Spezifikation:**2-Radantrieb/2 Wheel drive[S85] CB41, CB42[CB]
40	3132587516000	Platte	1	**Technische Spezifikation:**2-Radantrieb/2 Wheel drive[S85] CB41, CB42[CB]
40	3132587Z01000	Feststellplättchen pedalstange	1	**Technische Spezifikation:**2-Radantrieb/2 Wheel drive[S85]
45	9004467105000	Schelle	1	**Technische Spezifikation:**2-Radantrieb/2 Wheel drive[S85]
50	3130587Z02000	Pedalträger	1	**Technische Spezifikation:**2-Radantrieb/2 Wheel drive[S85] Rechtslenker/Right-hand drive[RHD]
50	3130587Z03000	Pedalträger	1	**Technische Spezifikation:**2-Radantrieb/2 Wheel drive[S85] Linkslenker/Left-hand drive[LHD]
50	3130587Z04000	Pedalträger	1	**Technische Spezifikation:**2-Radantrieb/2 Wheel drive[S85] HCE-Motor (1300 cm3)/HCE-Engine (1300 cc)[HCE] Linkslenker/Left-hand drive[LHD]

Einheit	Getriebe
Code	03.190
Beschreibung	Bremspedal
Inspektion	1

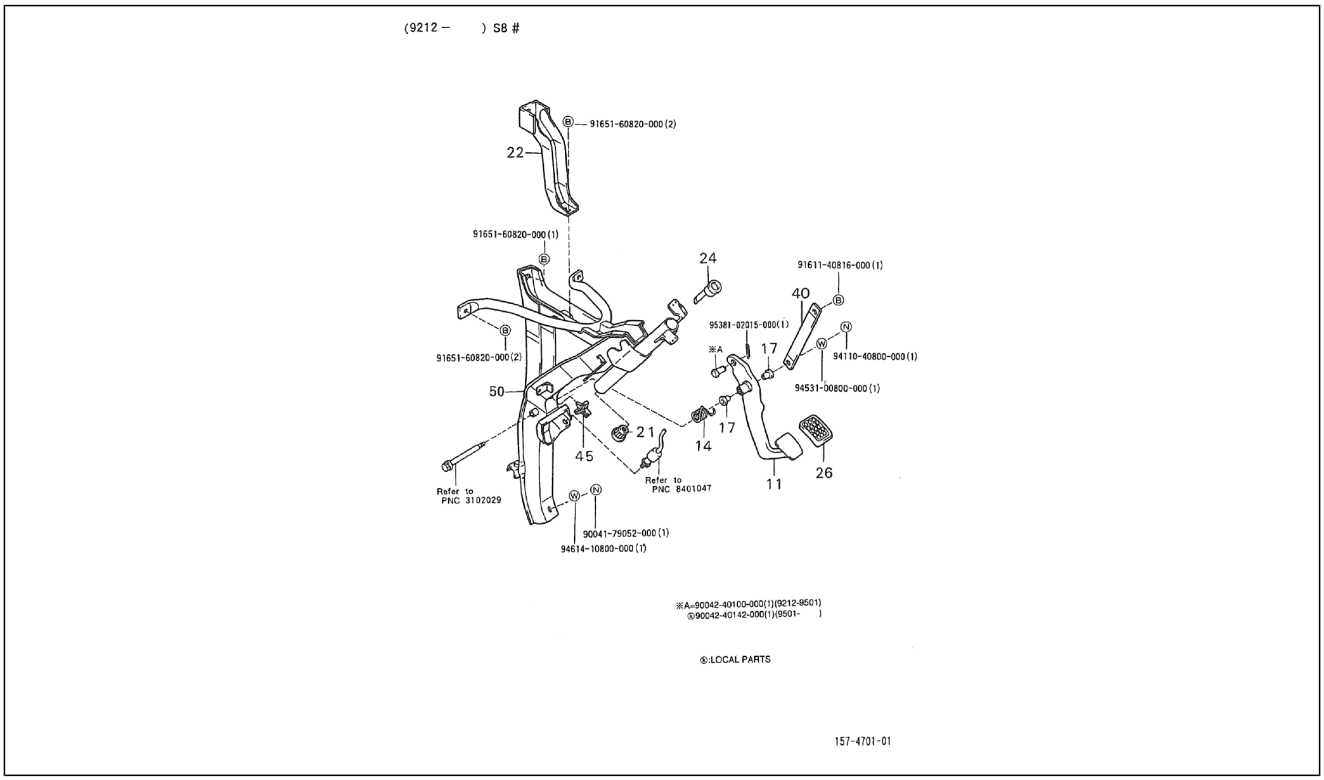

Pos.	Code	Beschreibung	Menge	Varianten
50	3130587D02000	Pedalträger	1	**Technische Spezifikation:**2-Radantrieb/2 Wheel drive[S85] CB41, CB42[CB] Rechtslenker/Right-hand drive[RHD]
50	3130587D03000	Pedalträger	1	**Technische Spezifikation:**2-Radantrieb/2 Wheel drive[S85] CB41, CB42[CB] Linkslenker/Left-hand drive[LHD]
51	9165160820000	Schraubbolzen	2	
52	9161140816000	Schraubbolzen	1	
53	9538102015000	Kappe	1	
54	9411040800000	Mutter	1	
55	9453100800000	Unterlegscheibe	1	
56	9165160820000	Schraubbolzen	1	
57	9004179052000	Mutter	1	
58	9461410800000	Unterlegscheibe	1	
59	9004240100000	Schraubbolzen	1	
60	9004240142000	Hebelbolzen	1	

Einheit	Getriebe
Code	03.200
Beschreibung	Bremspumpe
Inspektion	1

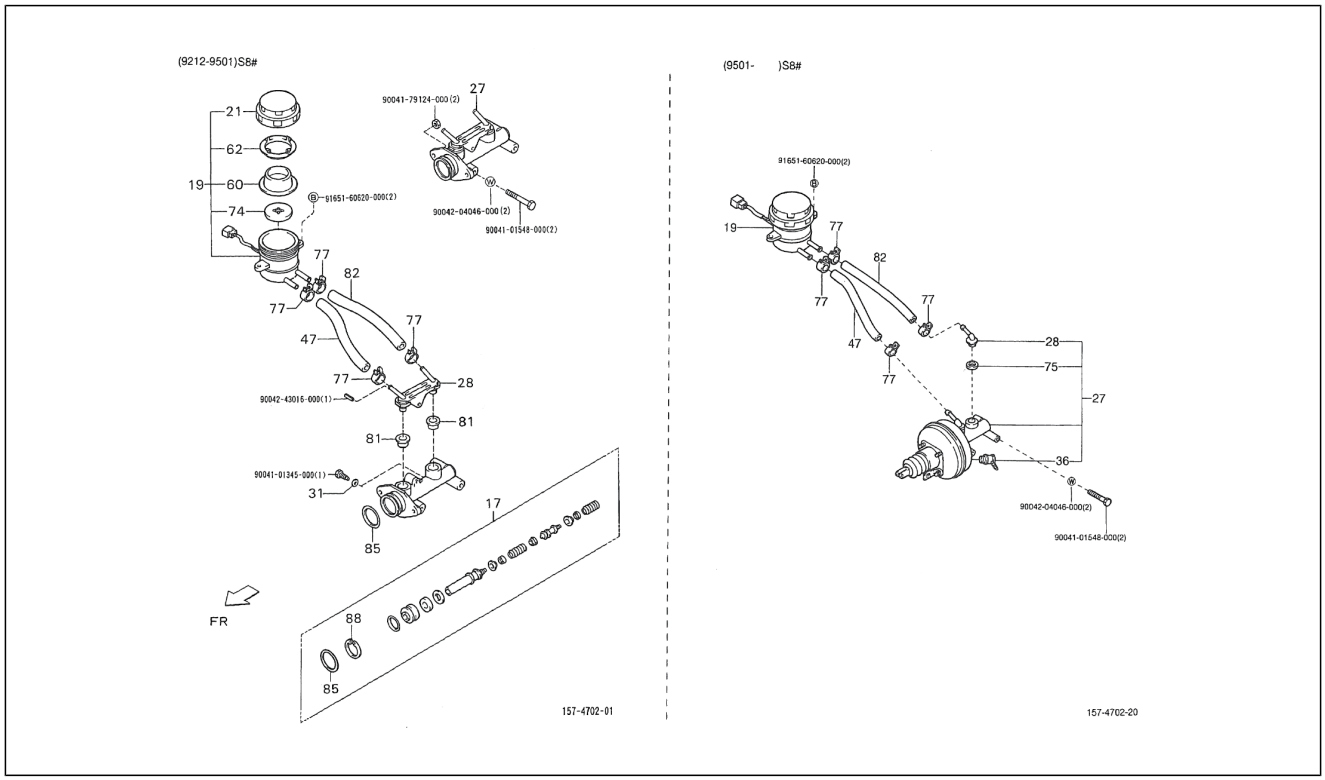

Pos.	Code	Beschreibung	Menge	Varianten
17	0447187523000	Reparatursatz hauptbremszylinder	1	**Technische Spezifikation:**2-Radantrieb/2 Wheel drive[S85] CB41, CB42[CB]
19	4722087523000	Öltank	1	**Technische Spezifikation:**2-Radantrieb/2 Wheel drive[S85] Vergaser/Carburetor[CAB] Linkslenker/Left-hand drive[LHD]
19	4722087522000	Öltank	1	**Technische Spezifikation:**2-Radantrieb/2 Wheel drive[S85] CB41, CB42[CB]
19	4722087523000	Öltank	1	**Technische Spezifikation:**2-Radantrieb/2 Wheel drive[S85] Vergaser/Carburetor[CAB] Linkslenker/Left-hand drive[LHD]
19	4722087Z01000	Öltank Bremsen	1	**Technische Spezifikation:**2-Radantrieb/2 Wheel drive[S85]
19	4722087523000	Öltank	1	**Technische Spezifikation:**2-Radantrieb/2 Wheel drive[S85] Elektronische Einspritzung/Electronic Fuel Injection[EFI] CB41, CB42[CB] Linkslenker/Left-hand drive[LHD]
19	4722087523000	Öltank	1	**Technische Spezifikation:**2-Radantrieb/2 Wheel drive[S85] Elektronische Einspritzung/Electronic Fuel Injection[EFI] CB41, CB42[CB] Linkslenker/Left-hand drive[LHD]
21	4722587507000	Deckel	1	**Technische Spezifikation:**2-Radantrieb/2 Wheel drive[S85] Vergaser/Carburetor[CAB] Linkslenker/Left-hand drive[LHD]
21	4722587507000	Deckel	1	**Technische Spezifikation:**2-Radantrieb/2 Wheel drive[S85] Elektronische Einspritzung/Electronic Fuel Injection[EFI] CB41, CB42[CB] Linkslenker/Left-hand drive[LHD]
21	4722587507000	Deckel	1	**Technische Spezifikation:**2-Radantrieb/2 Wheel drive[S85] Vergaser/Carburetor[CAB] Linkslenker/Left-hand drive[LHD]
21	4722587507000	Deckel	1	**Technische Spezifikation:**2-Radantrieb/2 Wheel drive[S85] Elektronische Einspritzung/Electronic Fuel Injection[EFI] CB41, CB42[CB] Linkslenker/Left-hand drive[LHD]
21	4722587506000	Deckel	1	**Technische Spezifikation:**2-Radantrieb/2 Wheel drive[S85] CB41, CB42[CB]
27	4720087Z02000	Bremspumpe komplett	1	**Technische Spezifikation:**2-Radantrieb/2 Wheel drive[S85] Rechtslenker/Right-hand drive[RHD]

Einheit	Getriebe
Code	03.200
Beschreibung	Bremspumpe
Inspektion	1

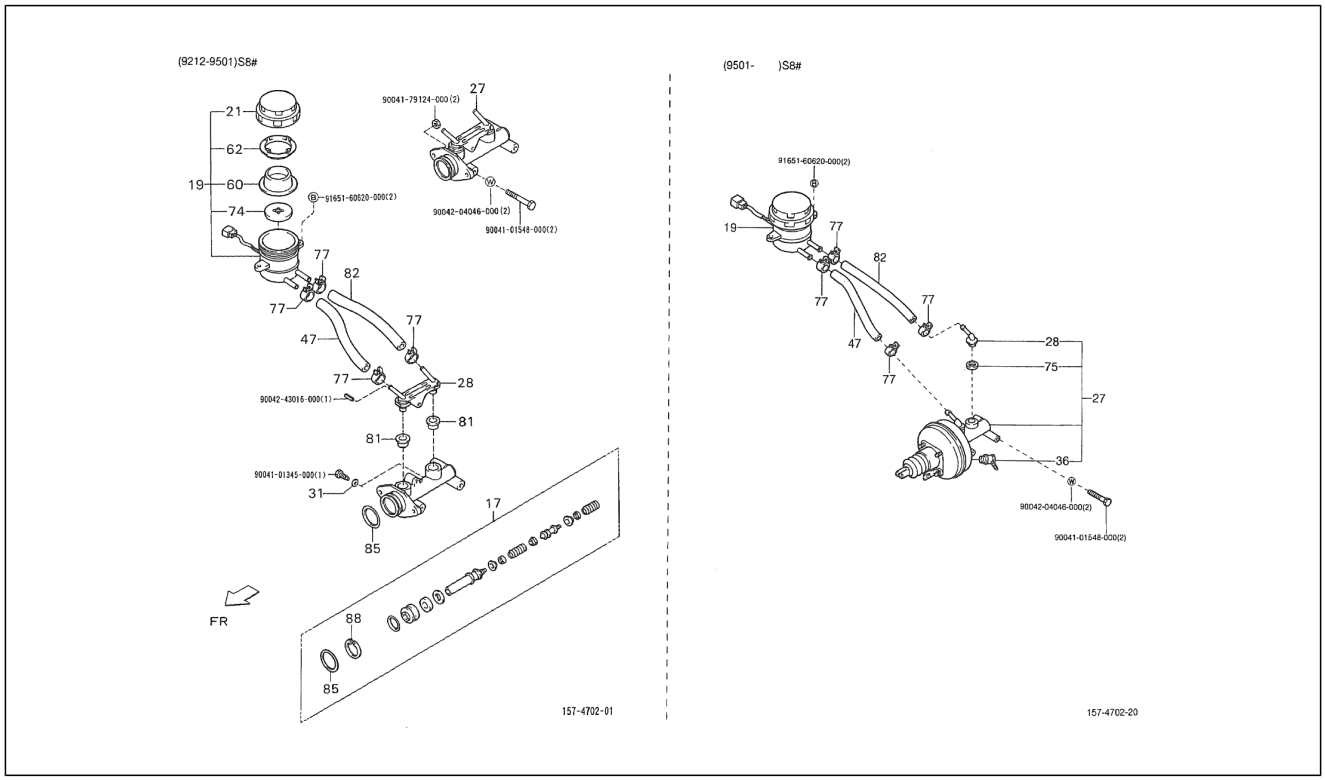

Pos.	Code	Beschreibung	Menge	Varianten
27	4720187517000	Bremspumpe komplett	1	**Technische Spezifikation:**2-Radantrieb/2 Wheel drive[S85] CB41, CB42[CB]
27	4720087Z01000	Bremspumpe komplett	1	**Technische Spezifikation:**2-Radantrieb/2 Wheel drive[S85] Rechtslenker/Right-hand drive[RHD]
28	2189487Z01000	Anschluss	2	**Technische Spezifikation:**2-Radantrieb/2 Wheel drive[S85]
28	9004405144000	Anschluss	1	**Technische Spezifikation:**2-Radantrieb/2 Wheel drive[S85] CB41, CB42[CB]
31	9004430234000	Dichtung	1	**Technische Spezifikation:**2-Radantrieb/2 Wheel drive[S85] CB41, CB42[CB]
36	4465287Z01000	Anschluss	1	**Technische Spezifikation:**2-Radantrieb/2 Wheel drive[S85]
47	4723487Z05000	Tankleitung	1	**Technische Spezifikation:**2-Radantrieb/2 Wheel drive[S85] Linkslenker/Left-hand drive[LHD]
47	4723487Z04000	Tankleitung	1	**Technische Spezifikation:**2-Radantrieb/2 Wheel drive[S85] Rechtslenker/Right-hand drive[RHD]
47	4723487Z02000	Tankleitung	1	**Technische Spezifikation:**2-Radantrieb/2 Wheel drive[S85] CB41, CB42[CB] Linkslenker/Left-hand drive[LHD]
47	4723487Z01000	Tankleitung	1	**Technische Spezifikation:**2-Radantrieb/2 Wheel drive[S85] CB41, CB42[CB] Rechtslenker/Right-hand drive[RHD]
60	4722987503000	Membran	1	**Technische Spezifikation:**2-Radantrieb/2 Wheel drive[S85] CB41, CB42[CB]
62	4722887501000	Distanzscheibe	1	**Technische Spezifikation:**2-Radantrieb/2 Wheel drive[S85] CB41, CB42[CB]
74	4729587502000	Schwimmer	1	**Technische Spezifikation:**2-Radantrieb/2 Wheel drive[S85] CB41, CB42[CB]
75	4465787Z01000	Dichtung	2	**Technische Spezifikation:**2-Radantrieb/2 Wheel drive[S85]
77	9004467161000	Schelle	4	**Technische Spezifikation:**2-Radantrieb/2 Wheel drive[S85]
81	9004480377000	Kabelführung	2	**Technische Spezifikation:**2-Radantrieb/2 Wheel drive[S85] CB41, CB42[CB]
82	4723587Z02000	Leitung	1	**Technische Spezifikation:**2-Radantrieb/2 Wheel drive[S85] CB41, CB42[CB] Linkslenker/Left-hand drive[LHD]
82	4723587Z04000	Leitung	1	**Technische Spezifikation:**2-Radantrieb/2 Wheel drive[S85] Rechtslenker/Right-hand drive[RHD]

Einheit	Getriebe
Code	03.200
Beschreibung	Bremspumpe
Inspektion	1

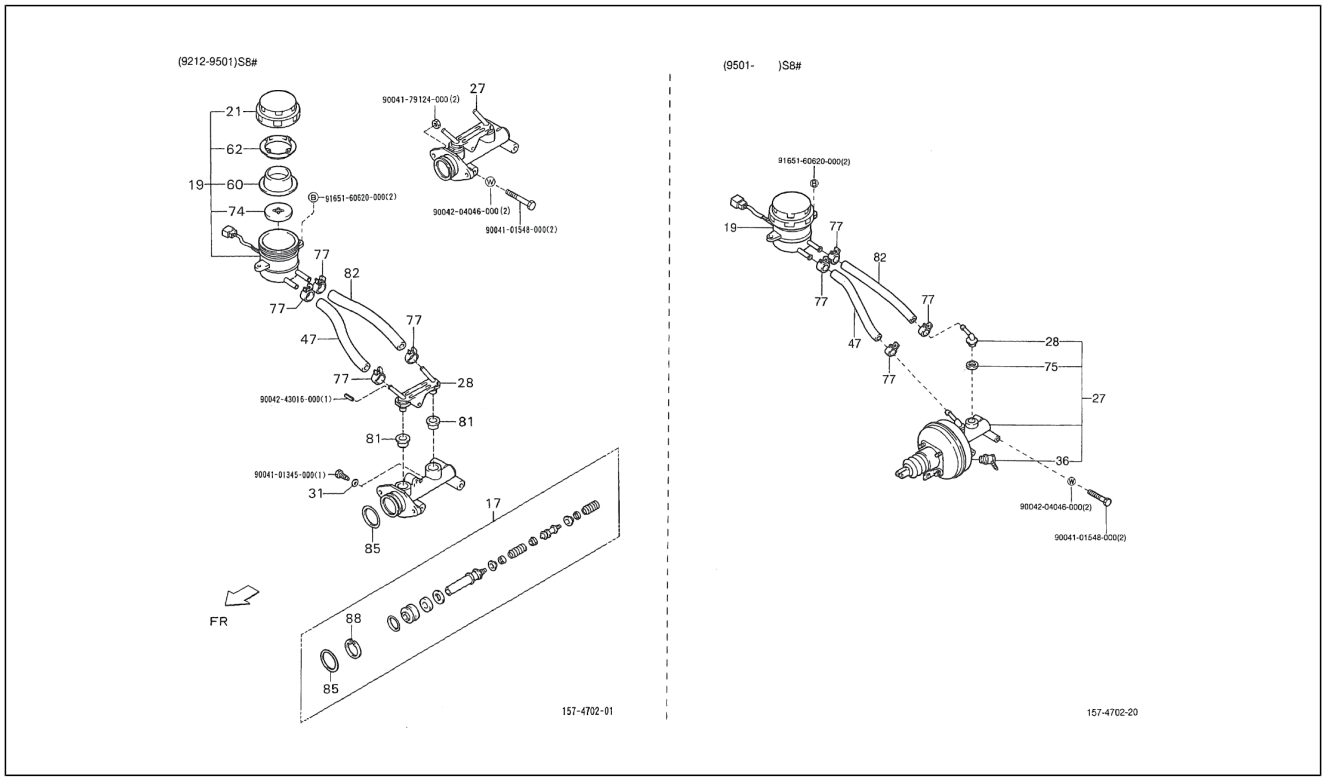

Pos.	Code	Beschreibung	Menge	Varianten
82	4723587Z01000	Leitung	1	**Technische Spezifikation:**2-Radantrieb/2 Wheel drive[S85] CB41, CB42[CB] Rechtslenker/Right-hand drive[RHD]
82	4723587Z05000	Leitung	1	**Technische Spezifikation:**2-Radantrieb/2 Wheel drive[S85] Linkslenker/Left-hand drive[LHD]
85	9675124037000	O-Ring	1	**Technische Spezifikation:**2-Radantrieb/2 Wheel drive[S85] CB41, CB42[CB]
88	9615103200000	Sprengring 34,4x29,1x1,2	1	**Technische Spezifikation:**2-Radantrieb/2 Wheel drive[S85] CB41, CB42[CB]
89	9004179124000	Mutter	2	
90	9165160620000	Schraubbolzen	2	
91	9004204046000	Unterlegscheibe	2	
92	9004101548000	Schraubbolzen	2	
93	9004243016000	Bolzen	1	
94	9004101345000	Schraubbolzen	1	
95	9165160620000	Schraubbolzen	2	
96	9004204046000	Unterlegscheibe	2	
97	9004101548000	Schraubbolzen	2	

Einheit	Getriebe
Code	03.210
Beschreibung	Bremsverstärker
Inspektion	1

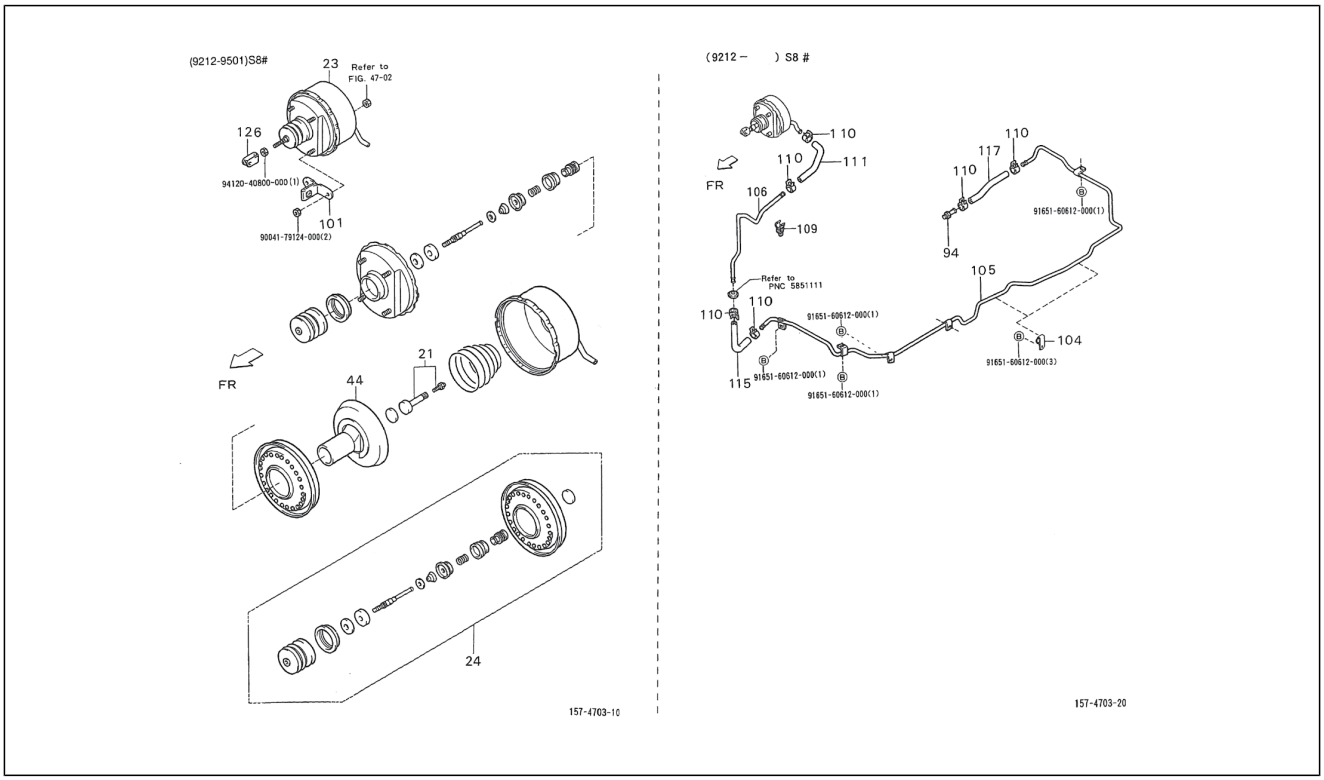

Pos.	Code	Beschreibung	Menge	Varianten
21	4460687506000	-	1	**Technische Spezifikation:**2-Radantrieb/2 Wheel drive[S85]
23	4461087518000	Bremsverstärker	1	**Technische Spezifikation:**2-Radantrieb/2 Wheel drive[S85] CB41, CB42[CB] Linkslenker/Left-hand drive[LHD]
23	4461087516000	Bremsverstärker	1	**Technische Spezifikation:**2-Radantrieb/2 Wheel drive[S85] CB41, CB42[CB] Rechtslenker/Right-hand drive[RHD]
24	0444387510000	Servicekit	1	**Technische Spezifikation:**2-Radantrieb/2 Wheel drive[S85] CB41, CB42[CB] Rechtslenker/Right-hand drive[RHD]
24	0444387511000	Kit Revision Servobremse	1	**Technische Spezifikation:**2-Radantrieb/2 Wheel drive[S85] CB41, CB42[CB] Linkslenker/Left-hand drive[LHD]
44	4464287507000	-	1	**Technische Spezifikation:**2-Radantrieb/2 Wheel drive[S85] CB41, CB42[CB]
94	9004404054000	Anschluss L=14	1	**Technische Spezifikation:**2-Radantrieb/2 Wheel drive[S85]
101	4473487505000	Halter	1	**Technische Spezifikation:**2-Radantrieb/2 Wheel drive[S85] CB41, CB42[CB]
104	9004461193000	Schelle	3	**Technische Spezifikation:**2-Radantrieb/2 Wheel drive[S85]
105	4476187Z07000	Leitung	1	**Technische Spezifikation:**2-Radantrieb/2 Wheel drive[S85] Ladefläche/Truck type[TR] CB41, CB42[CB] Linkslenker/ Left-hand drive[LHD]
105	4476187Z15000	Leitung	1	**Technische Spezifikation:**2-Radantrieb/2 Wheel drive[S85] Kastenwagen/Van type[VAN] HCE-Motor (1300 cm3)/HCE-Engine (1300 cc)[HCE] Rechtslenker/Right-hand drive[RHD]
105	4476187Z14000	Leitung	1	**Technische Spezifikation:**Ladefläche mit kippbaren Ladebordwänden (S85LP-TRMEP)[S85LP-TRMEP] HCE-Motor (1300 cm3)/HCE-Engine (1300 cc)[HCE] 2-Radantrieb/2 Wheel drive[S85] Linkslenker/Left-hand drive[LHD] Ladefläche/Truck type[TR] Manuelles Getriebe/ Manual transmission[MTM] Öffnung an drei Seiten/3-Way openable[T3] Standardtyp/Standard type[STD] Vergaser/ Carburetor[CAB]
105	4476187Z16000	Leitung	1	**Technische Spezifikation:**2-Radantrieb/2 Wheel drive[S85] Kastenwagen/Van type[VAN] HCE-Motor (1300 cm3)/HCE-Engine (1300 cc)[HCE] Linkslenker/Left-hand drive[LHD]

Einheit	Getriebe
Code	03.210
Beschreibung	Bremsverstärker
Inspektion	1

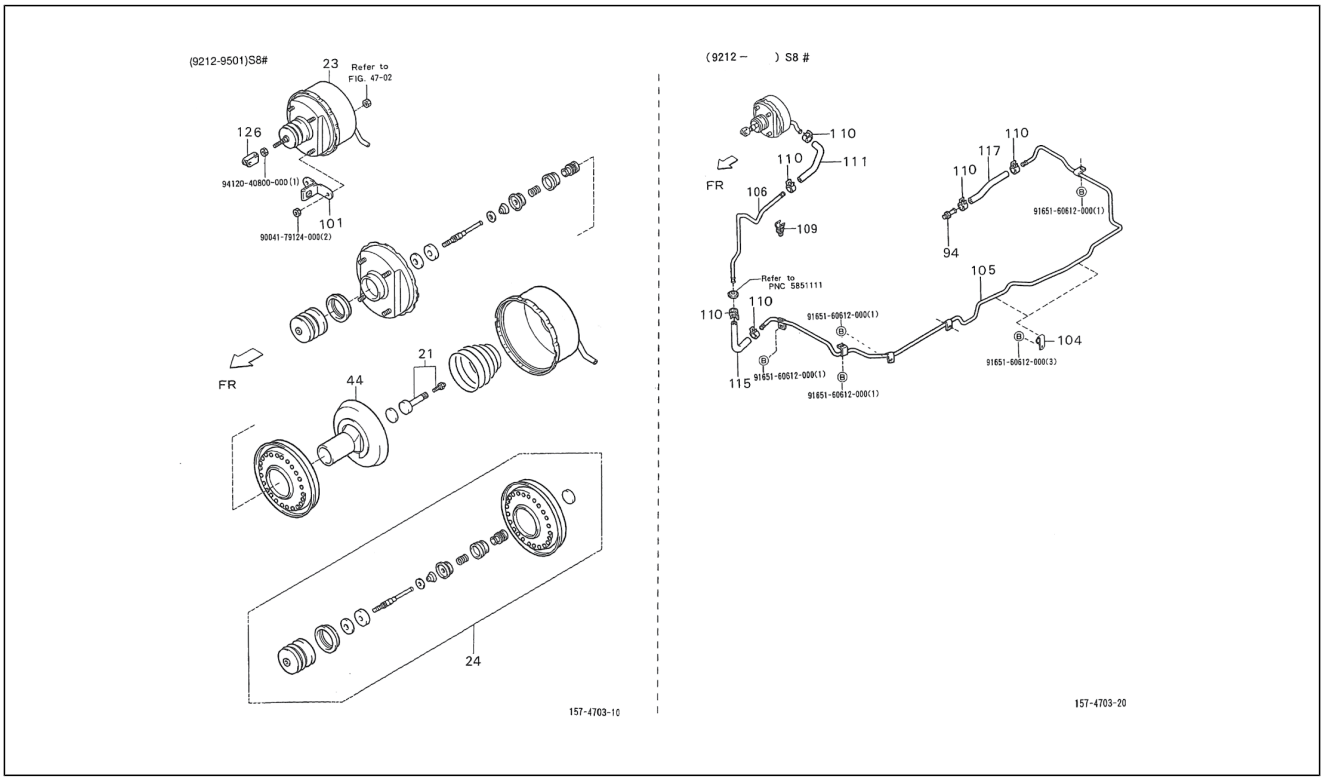

Pos.	Code	Beschreibung	Menge	Varianten
105	4476187Z17000	Leitung	1	**Technische Spezifikation:**Ladefläche mit kippbaren Ladebordwänden (S85RP-TRMEP)[S85RP-TRMEP] HCE-Motor (1300 cm3)/HCE-Engine (1300 cc)[HCE] 2-Radantrieb/2 Wheel drive[S85] Rechtslenker/Right-hand drive[RHD] Ladefläche/Truck type[TR] Manuelles Getriebe/Manual transmission[MTM] Manuelles 5-Gang-Getriebe/5 Speed floor manual[5F] Öffnung an drei Seiten/3-Way openable[T3] Standardtyp/Standard type[STD] Vergaser/Carburetor[CAB]
105	4476187Z08000	Leitung	1	**Technische Spezifikation:**2-Radantrieb/2 Wheel drive[S85] Kastenwagen/Van type[VAN] CB41, CB42[CB] Rechtslenker/Right-hand drive[RHD]
105	4476187Z06000	Leitung	1	**Technische Spezifikation:**2-Radantrieb/2 Wheel drive[S85] Rechtslenker/Right-hand drive[RHD]
105	4476187Z04000	Leitung	1	**Technische Spezifikation:**Ladefläche mit kippbaren Ladebordwänden (S85RP-TRMP)[S85RP-TRMP] CB41-Motor (1000 cm3)/CB41-Engine (1000 cc)[CB41] 2-Radantrieb/2 Wheel drive[S85] Rechtslenker/Right-hand drive[RHD] Ladefläche/Truck type[TR] Manuelles 5-Gang-Getriebe/5 Speed floor manual[5F] Öffnung an drei Seiten/3-Way openable[T3] Standardtyp/Standard type[STD] Vergaser/Carburetor[CAB]
105	4476187Z02000	Leitung	1	**Technische Spezifikation:**2-Radantrieb/2 Wheel drive[S85] Kastenwagen/Van type[VAN] Vergaser/Carburetor[CAB] Linkslenker/Left-hand drive[LHD]
105	4476187Z01000	Leitung	1	**Technische Spezifikation:**2-Radantrieb/2 Wheel drive[S85] Kastenwagen/Van type[VAN] Vergaser/Carburetor[CAB] Rechtslenker/Right-hand drive[RHD]
105	4476187Z05000	Leitung	1	**Technische Spezifikation:**Ladefläche mit kippbaren Ladebordwänden (S85LP-TRMP)[S85LP-TRMP] CB41-Motor (1000 cm3)/CB41-Engine (1000 cc)[CB41] 2-Radantrieb/2 Wheel drive[S85] Linkslenker/Left-hand drive[LHD] Ladefläche/Truck type[TR] Öffnung an drei Seiten/3-Way openable[T3] Standardtyp/Standard type[STD] Vergaser/Carburetor[CAB]

Einheit	Getriebe
Code	03.210
Beschreibung	Bremsverstärker
Inspektion	1

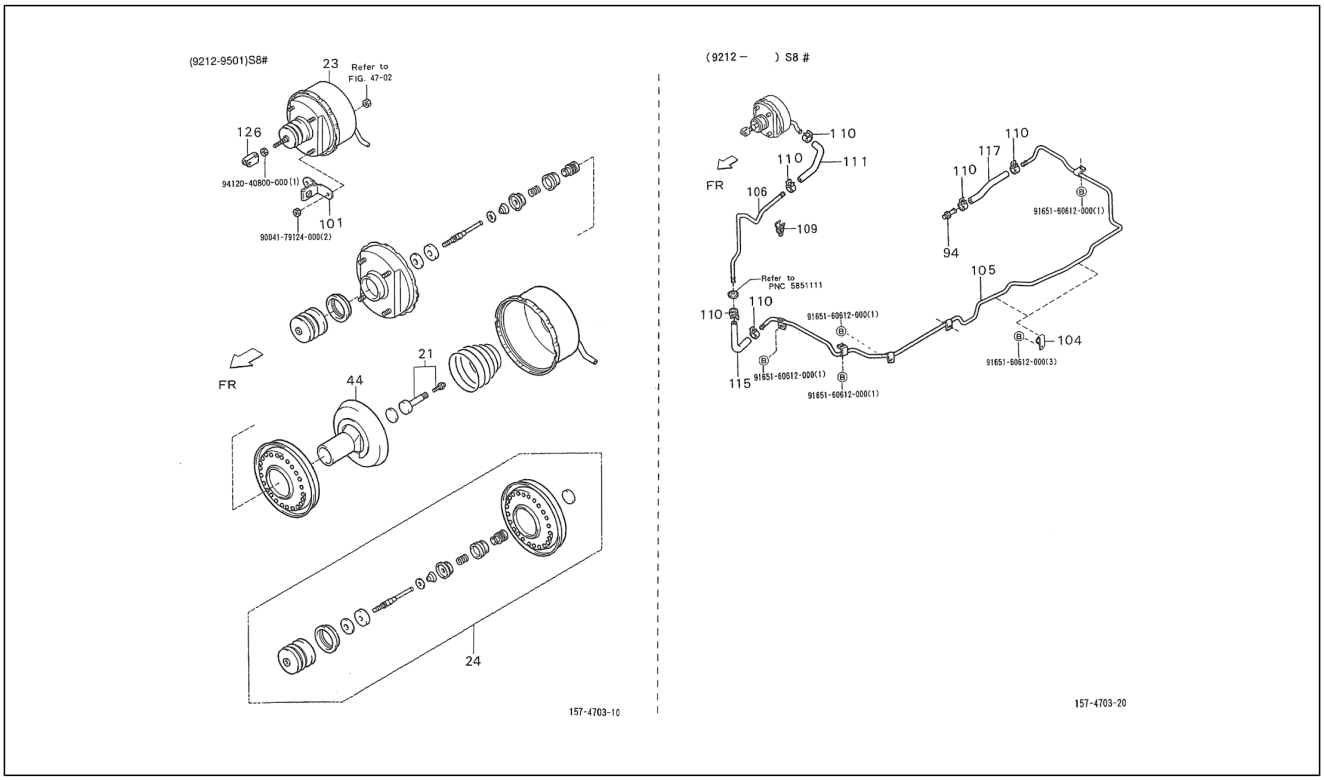

Pos.	Code	Beschreibung	Menge	Varianten
106	4476287Z02000	Leitung	1	**Technische Spezifikation:**2-Radantrieb/2 Wheel drive[S85] Linkslenker/Left-hand drive[LHD]
106	4476287Z01000	Leitung	1	**Technische Spezifikation:**2-Radantrieb/2 Wheel drive[S85] Rechtslenker/Right-hand drive[RHD]
109	9004464456000	Schelle	1	**Technische Spezifikation:**2-Radantrieb/2 Wheel drive[S85] Rechtslenker/Right-hand drive[RHD]
110	9004467161000	Schelle	4	**Technische Spezifikation:**2-Radantrieb/2 Wheel drive[S85]
111	4477387505000	Schlauch	1	**Technische Spezifikation:**2-Radantrieb/2 Wheel drive[S85] Linkslenker/Left-hand drive[LHD]
111	4477387504000	Leitung	1	**Technische Spezifikation:**2-Radantrieb/2 Wheel drive[S85] Rechtslenker/Right-hand drive[RHD]
111	4475087510000	Leitung	1	**Technische Spezifikation:**2-Radantrieb/2 Wheel drive[S85] CB41, CB42[CB] Linkslenker/Left-hand drive[LHD]
111	4475087505000	Leitung	1	**Technische Spezifikation:**2-Radantrieb/2 Wheel drive[S85] CB41, CB42[CB] Rechtslenker/Right-hand drive[RHD]
115	4477187507000	Leitung	1	**Technische Spezifikation:**2-Radantrieb/2 Wheel drive[S85] Rechtslenker/Right-hand drive[RHD]
115	4477187508000	Leitung	1	**Technische Spezifikation:**2-Radantrieb/2 Wheel drive[S85] Linkslenker/Left-hand drive[LHD]
117	4477487553000	Leitung	1	**Technische Spezifikation:**2-Radantrieb/2 Wheel drive[S85] Kastenwagen/Van type[VAN] HCE-Motor (1300 cm3)/HCE-Engine (1300 cc)[HCE]
117	4477487529000	Leitung	1	**Technische Spezifikation:**2-Radantrieb/2 Wheel drive[S85] Ladefläche/Truck type[TR] Vergaser/Carburetor[CAB]
117	4477487530000	Leitung	1	**Technische Spezifikation:**2-Radantrieb/2 Wheel drive[S85] Kastenwagen/Van type[VAN] Vergaser/Carburetor[CAB]
117	4477487547000	Leitung	1	**Technische Spezifikation:**2-Radantrieb/2 Wheel drive[S85] Kastenwagen/Van type[VAN] CB41, CB42[CB]
117	4477487552000	Leitung	1	**Technische Spezifikation:**2-Radantrieb/2 Wheel drive[S85] Ladefläche/Truck type[TR] HCE-Motor (1300 cm3)/HCE-Engine (1300 cc)[HCE]

Einheit	Getriebe
Code	03.210
Beschreibung	Bremsverstärker
Inspektion	1

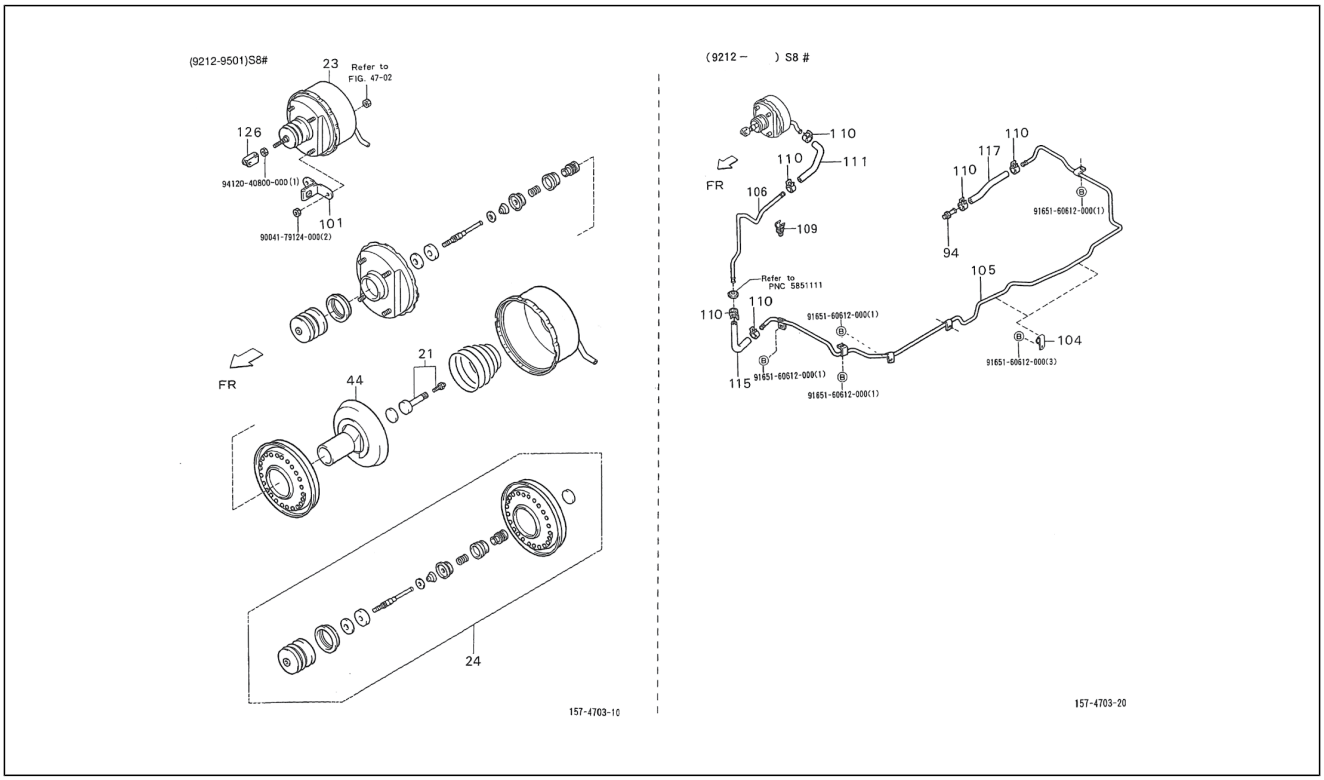

Pos.	Code	Beschreibung	Menge	Varianten
117	4477487541000	Leitung	1	**Technische Spezifikation:**2-Radantrieb/2 Wheel drive[S85] Ladefläche/Truck type[TR] Elektronische Einspritzung/ Electronic Fuel Injection[EFI] CB41, CB42[CB]
117	4477487542000	Leitung	1	**Technische Spezifikation:**2-Radantrieb/2 Wheel drive[S85] Ladefläche/Truck type[TR] Vergaser/Carburetor[CAB]
126	4726487505000	Vorderradgabel	1	**Technische Spezifikation:**2-Radantrieb/2 Wheel drive[S85] CB41, CB42[CB]
127	9412040800000	Mutter	1	
128	9004179124000	Mutter	2	
129	9165160612000	Befestigungsschraube kühlerträger	1	
130	9165160612000	Befestigungsschraube kühlerträger	1	

Einheit	Getriebe
Code	03.220
Beschreibung	Bremszange - Scheibe front
Inspektion	1

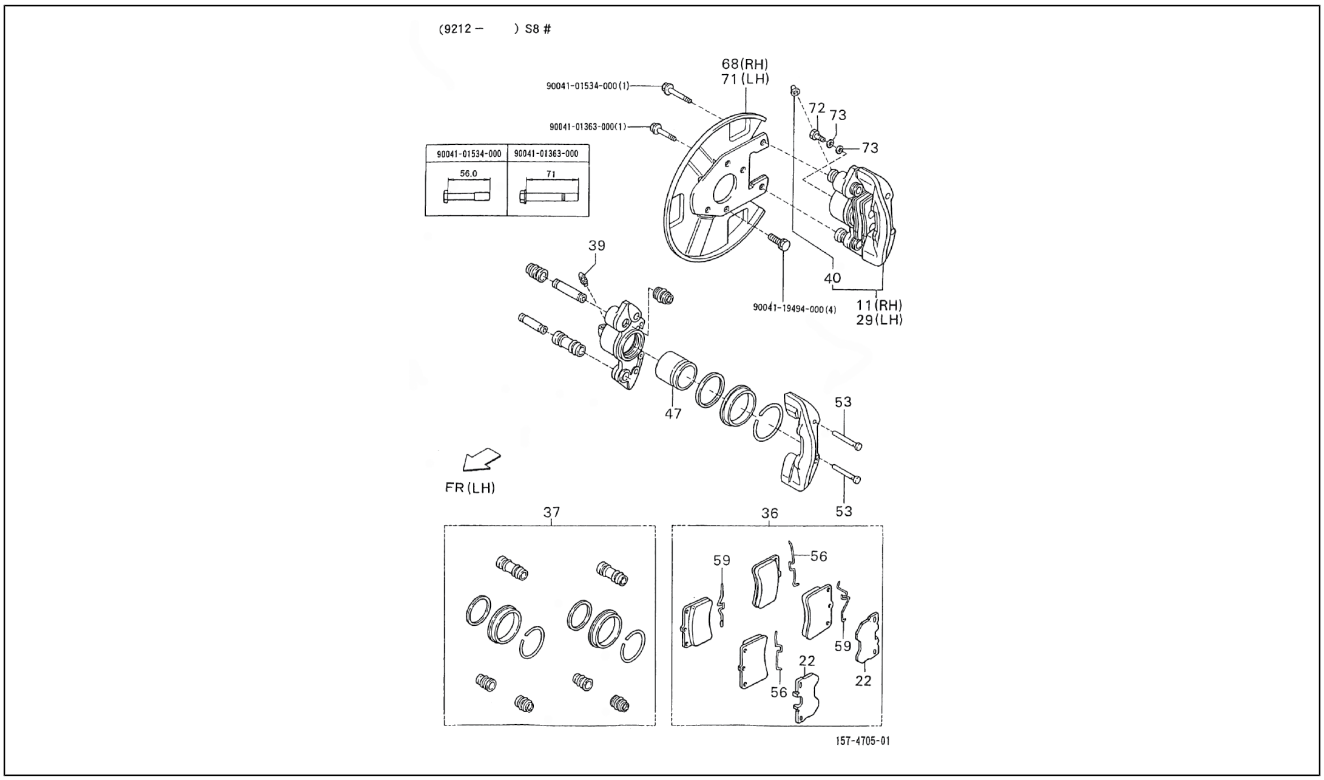

Pos.	Code	Beschreibung	Menge	Varianten
11	4771087512000	Vorderradbremszange r.	1	**Technische Spezifikation:**2-Radantrieb/2 Wheel drive[S85]
22	4774487202000	Platte	1	**Technische Spezifikation:**2-Radantrieb/2 Wheel drive[S85]
29	4772087512000	Vorderradbremszange l.	1	**Technische Spezifikation:**2-Radantrieb/2 Wheel drive[S85]
36	0449187503000	Bremsklötze	1	**Technische Spezifikation:**2-Radantrieb/2 Wheel drive[S85]
37	0447987204000	Bausatz Bremszangenüberholung	1	**Technische Spezifikation:**2-Radantrieb/2 Wheel drive[S85]
39	4754787206000	Schraube	1	**Technische Spezifikation:**2-Radantrieb/2 Wheel drive[S85]
40	4754887501000	Verschluß entlüfter	1	**Technische Spezifikation:**2-Radantrieb/2 Wheel drive[S85]
47	4773187501000	Bremszylinder vordere scheibenbremse	1	**Technische Spezifikation:**2-Radantrieb/2 Wheel drive[S85]
53	9004240129000	Bolzen	1	**Technische Spezifikation:**2-Radantrieb/2 Wheel drive[S85] CB41, CB42[CB]
56	4774887501000	Feder	1	**Technische Spezifikation:**2-Radantrieb/2 Wheel drive[S85]
59	4774987501000	Kleine Feder	1	**Technische Spezifikation:**2-Radantrieb/2 Wheel drive[S85]
68	4770387Z01000	Staubschutzscheibe vorne rechts	1	**Technische Spezifikation:**2-Radantrieb/2 Wheel drive[S85]
68	4770387508000	Deckel	1	**Technische Spezifikation:**2-Radantrieb/2 Wheel drive[S85] CB41-Motor (1000 cm3)/CB41-Engine (1000 cc)[CB41]
71	4770487Z01000	Staubschutzring vorne links	1	**Technische Spezifikation:**2-Radantrieb/2 Wheel drive[S85]
71	4770487507000	Deckel	1	**Technische Spezifikation:**2-Radantrieb/2 Wheel drive[S85] CB41, CB42[CB]
72	9004401014000	Schraubbolzen	2	**Technische Spezifikation:**2-Radantrieb/2 Wheel drive[S85]
73	9004430236000	Dichtung	4	**Technische Spezifikation:**2-Radantrieb/2 Wheel drive[S85]
74	9004101534000	Schraubbolzen	1	
75	9004101363000	Schraubbolzen	1	
76	9004101534000	Schraubbolzen	1	
77	9004101363000	Schraubbolzen	1	
78	9004119494000	Schraubbolzen	4	

Einheit	Getriebe
Code	03.230
Beschreibung	Chair disk support hinterer
Inspektion	1

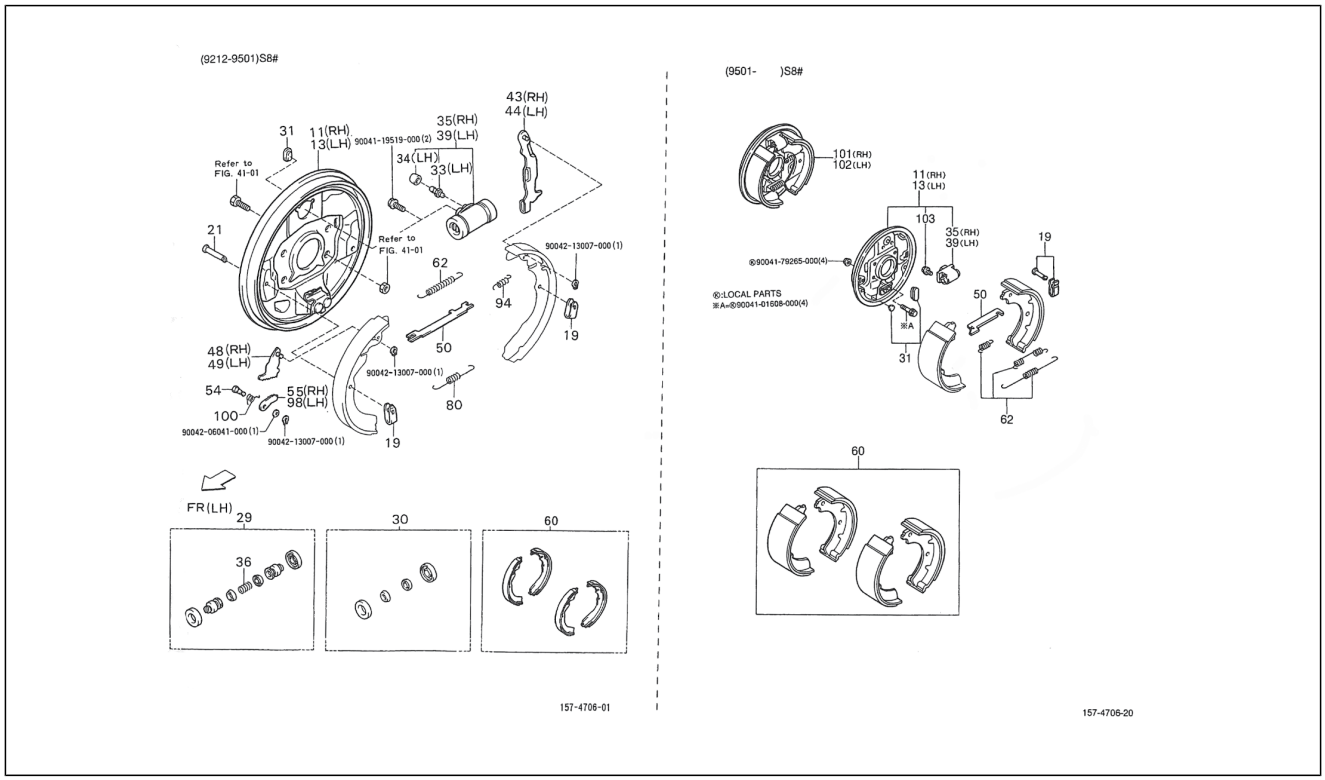

Pos.	Code	Beschreibung	Menge	Varianten
11	4704387Z02000	Hinterer bremsbackenhalter r.	1	**Technische Spezifikation:**2-Radantrieb/2 Wheel drive[S85] CB41, CB42[CB]
11	4704387516000	Platte	1	**Technische Spezifikation:**2-Radantrieb/2 Wheel drive[S85] CB41, CB42[CB]
13	4704487516000	Platte	1	**Technische Spezifikation:**2-Radantrieb/2 Wheel drive[S85] CB41, CB42[CB]
13	4704487Z02000	Hinterer bremsbackenhalter lk.	1	**Technische Spezifikation:**2-Radantrieb/2 Wheel drive[S85] CB41, CB42[CB]
19	4744687Z01000	Plättchen	1	**Technische Spezifikation:**2-Radantrieb/2 Wheel drive[S85] CB41, CB42[CB]
19	4744687701000	Plättchen	2	**Technische Spezifikation:**2-Radantrieb/2 Wheel drive[S85] CB41, CB42[CB]
21	4744787501000	Bolzen	2	**Technische Spezifikation:**2-Radantrieb/2 Wheel drive[S85] CB41, CB42[CB]
29	0447487505000	Reparatursatz bremszylinder	1	**Technische Spezifikation:**2-Radantrieb/2 Wheel drive[S85] CB41, CB42[CB]
30	0447687213000	Reparatursatz bremszylinder	2	**Technische Spezifikation:**2-Radantrieb/2 Wheel drive[S85] CB41, CB42[CB]
31	4749187201000	Deckel	2	**Technische Spezifikation:**2-Radantrieb/2 Wheel drive[S85] CB41, CB42[CB]
31	0226087Z01000	Deckel	2	**Technische Spezifikation:**2-Radantrieb/2 Wheel drive[S85] CB41, CB42[CB]
33	4754787203000	Deckel	1	**Technische Spezifikation:**2-Radantrieb/2 Wheel drive[S85] CB41, CB42[CB]
34	4754887501000	Verschluß entlüfter	1	**Technische Spezifikation:**2-Radantrieb/2 Wheel drive[S85] CB41, CB42[CB]
35	4755087508000	Bremszylinder	1	**Technische Spezifikation:**2-Radantrieb/2 Wheel drive[S85] CB41, CB42[CB]
35	4755087Z01000	Rechter bremszylinder	1	**Technische Spezifikation:**2-Radantrieb/2 Wheel drive[S85] CB41, CB42[CB]
39	4756087Z01000	Bremszylinder links	1	**Technische Spezifikation:**2-Radantrieb/2 Wheel drive[S85] CB41, CB42[CB]

Einheit	Getriebe
Code	03.230
Beschreibung	Chair disk support hinterer
Inspektion	1

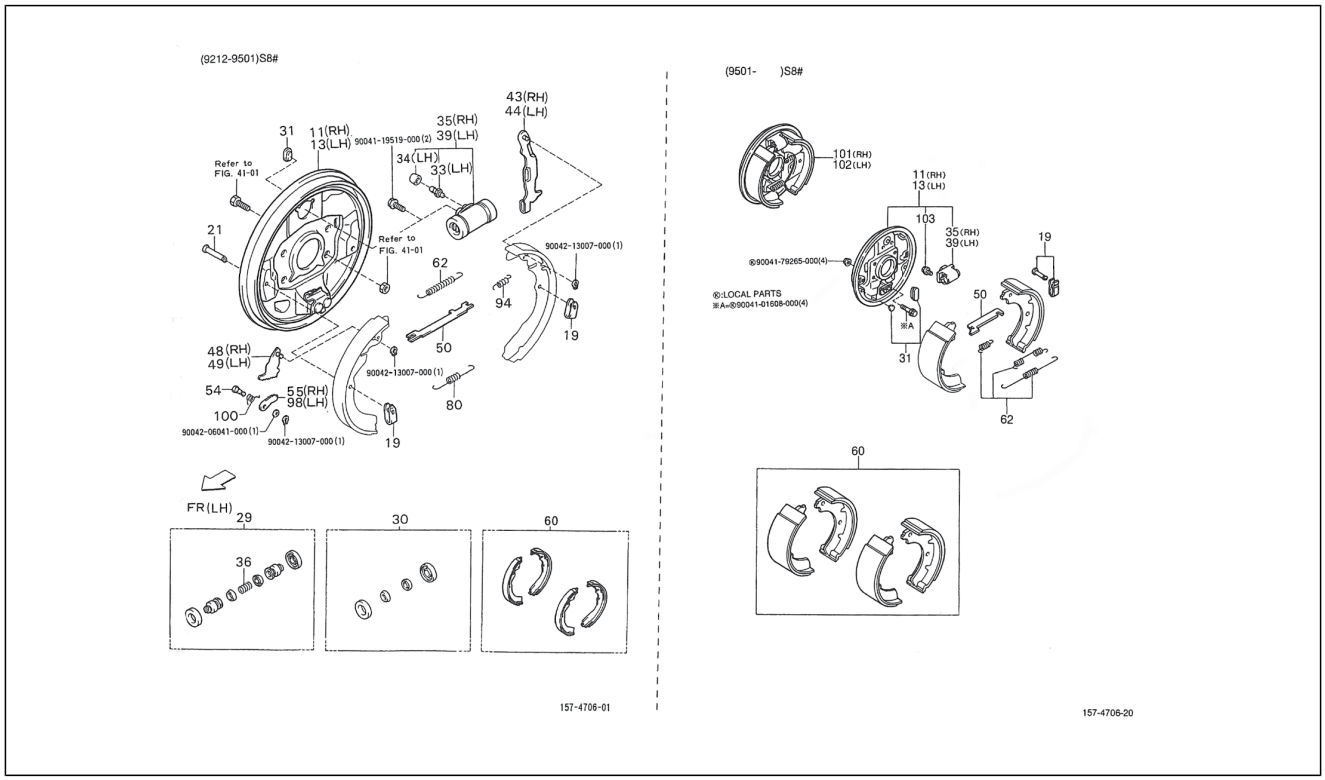

Pos.	Code	Beschreibung	Menge	Varianten
39	4756087508000	Bremszylinder	1	**Technische Spezifikation:**2-Radantrieb/2 Wheel drive[S85] CB41, CB42[CB]
43	4760187504000	Hebel	1	**Technische Spezifikation:**2-Radantrieb/2 Wheel drive[S85] CB41, CB42[CB]
44	4760287504000	Hebel	1	**Technische Spezifikation:**2-Radantrieb/2 Wheel drive[S85] CB41, CB42[CB]
48	4760887501000	Einstellschraube	1	**Technische Spezifikation:**2-Radantrieb/2 Wheel drive[S85] CB41, CB42[CB]
49	4760987501000	Einstellschraube	1	**Technische Spezifikation:**2-Radantrieb/2 Wheel drive[S85] CB41, CB42[CB]
50	4761387503000	-	1	**Technische Spezifikation:**2-Radantrieb/2 Wheel drive[S85] CB41, CB42[CB]
50	4761387Z01000	Bremsbacke	1	**Technische Spezifikation:**2-Radantrieb/2 Wheel drive[S85] CB41, CB42[CB]
54	4764587201000	Bolzen	2	**Technische Spezifikation:**2-Radantrieb/2 Wheel drive[S85] CB41, CB42[CB]
55	4764687201000	-	1	**Technische Spezifikation:**2-Radantrieb/2 Wheel drive[S85] CB41, CB42[CB]
60	0449587508000	Bramsbackensatz, hinterrad	1	**Technische Spezifikation:**2-Radantrieb/2 Wheel drive[S85] CB41, CB42[CB]
60	0449587Z01000	Bramsbackensatz, hinterrad	1	**Technische Spezifikation:**2-Radantrieb/2 Wheel drive[S85] CB41, CB42[CB]
62	0287487Z01000	Feder	1	**Technische Spezifikation:**Linkslenker/Left-hand drive[LHD] 2-Radantrieb/2 Wheel drive[S85]
62	0251987Z01000	Feder	1	**Technische Spezifikation:**2-Radantrieb/2 Wheel drive[S85] CB41, CB42[CB]
62	9004506233000	Feder	1	**Technische Spezifikation:**2-Radantrieb/2 Wheel drive[S85] CB41, CB42[CB]
80	9004506185000	Feder	1	**Technische Spezifikation:**2-Radantrieb/2 Wheel drive[S85] CB41, CB42[CB]
94	9004506183000	Feder	1	**Technische Spezifikation:**CB41, CB42[CB] 2-Radantrieb/2 Wheel drive[S85]

Einheit	Getriebe
Code	03.230
Beschreibung	Chair disk support hinterer
Inspektion	1

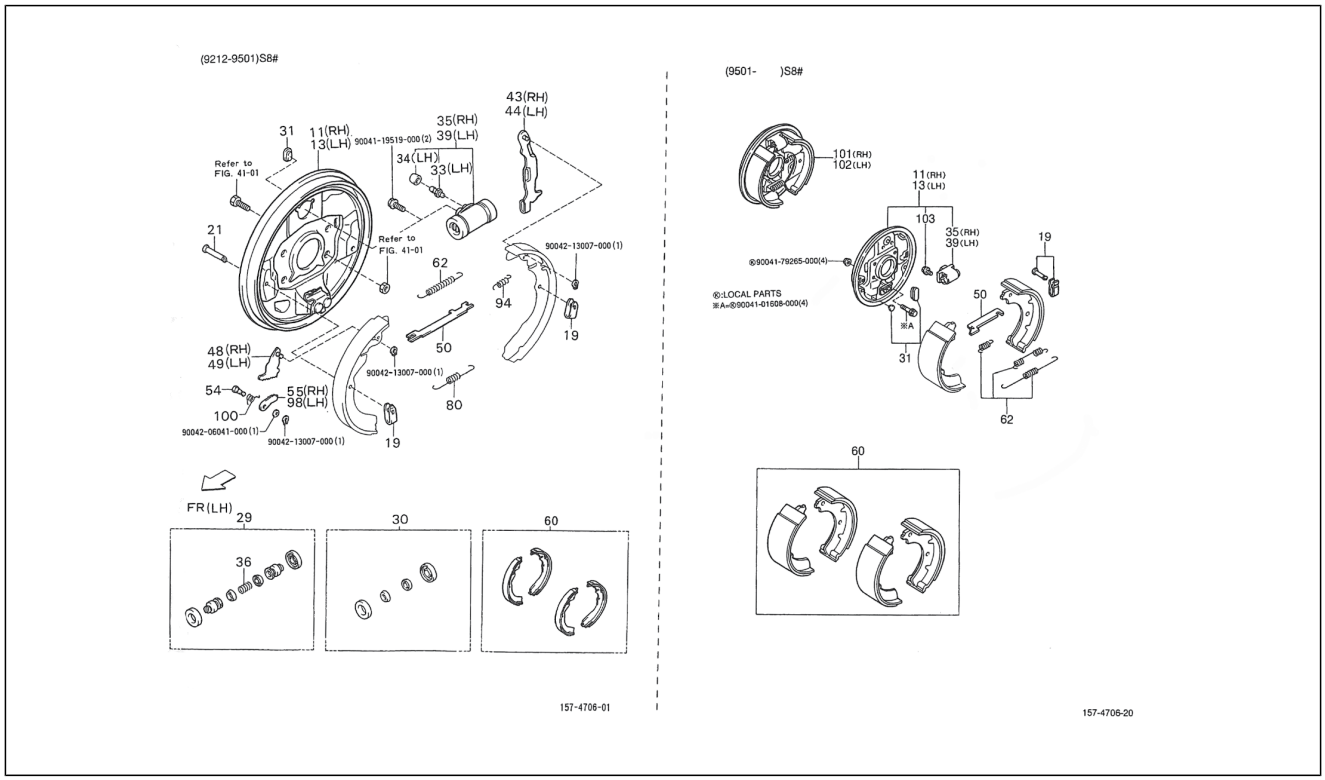

Pos.	Code	Beschreibung	Menge	Varianten
94	9004506182000	Feder	1	**Technische Spezifikation:**2-Radantrieb/2 Wheel drive[S85] CB41, CB42[CB]
98	4764787201000	Platte	1	**Technische Spezifikation:**2-Radantrieb/2 Wheel drive[S85] CB41, CB42[CB]
100	9004508316000	Feder	1	**Technische Spezifikation:**Rechtslenker/Right-hand drive[RHD] 2-Radantrieb/2 Wheel drive[S85]
100	9004508317000	Feder	1	**Technische Spezifikation:**2-Radantrieb/2 Wheel drive[S85] CB41, CB42[CB]
101	4703087Z02000	Hintere rechte bremseinheit	1	**Technische Spezifikation:**2-Radantrieb/2 Wheel drive[S85]
102	4704087Z02000	Hintere linke bremseinheit	1	**Technische Spezifikation:**2-Radantrieb/2 Wheel drive[S85]
103	4468187Z01000	Schraube	2	**Technische Spezifikation:**2-Radantrieb/2 Wheel drive[S85]
104	9004119519000	Schraubbolzen	2	
105	9004213007000	Unterlegscheibe	1	
106	9004206041000	Unterlegscheibe	1	
107	9004179265000	Mutter	4	
108	9004101608000	Schraube	4	

Einheit	Getriebe
Code	03.240
Beschreibung	Bremsanlage
Inspektion	1

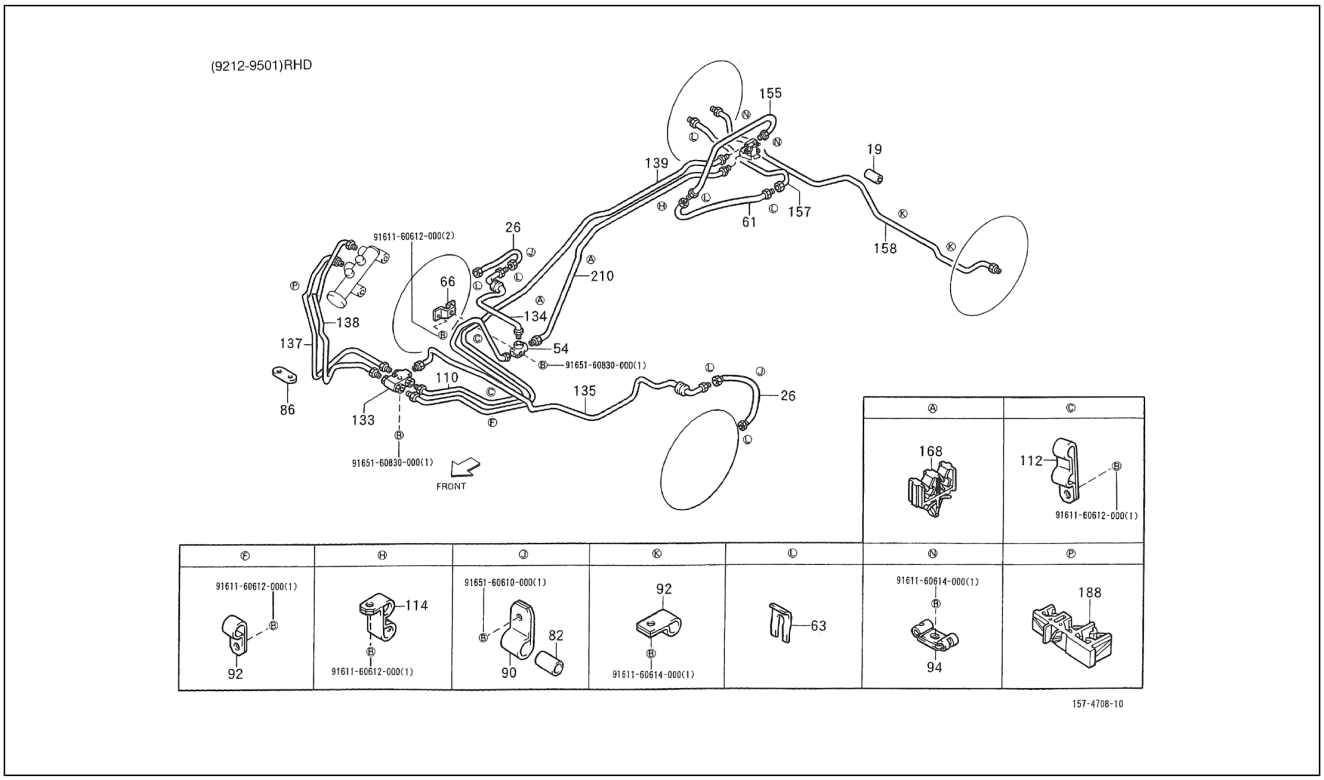

Pos.	Code	Beschreibung	Menge	Varianten
19	9004446059000	Leitung L=25, 8x5	1	**Technische Spezifikation:**2-Radantrieb/2 Wheel drive[S85] Ladefläche/Truck type[TR] CB41, CB42[CB]
26	9004447001000	Bremsschlauch	2	**Technische Spezifikation:**2-Radantrieb/2 Wheel drive[S85] CB41, CB42[CB]
54	9004413024000	3-Wegeanschluß	1	**Technische Spezifikation:**2-Radantrieb/2 Wheel drive[S85]
61	9004922111000	Bremsschlauch L=400	1	**Technische Spezifikation:**2-Radantrieb/2 Wheel drive[S85] Ladefläche/Truck type[TR] CB41, CB42[CB]
61	9004922112000	Bremsschlauch L=372	1	**Technische Spezifikation:**2-Radantrieb/2 Wheel drive[S85] Kastenwagen/Van type[VAN] CB41, CB42[CB]
63	9004465441000	Schelle	6	**Technische Spezifikation:**2-Radantrieb/2 Wheel drive[S85] CB41, CB42[CB]
66	4735587Z02000	Halter	1	**Technische Spezifikation:**2-Radantrieb/2 Wheel drive[S85]
82	9004540022000	Puffer	2	**Technische Spezifikation:**2-Radantrieb/2 Wheel drive[S85]
86	9004480396000	Kabelführung	1	**Technische Spezifikation:**2-Radantrieb/2 Wheel drive[S85]
90	9004461432000	Schelle	2	**Technische Spezifikation:**2-Radantrieb/2 Wheel drive[S85]
92	9622130705000	Schelle 4,8, S=13	5	**Technische Spezifikation:**2-Radantrieb/2 Wheel drive[S85] CB41, CB42[CB]
94	9004461363000	Schelle	2	**Technische Spezifikation:**2-Radantrieb/2 Wheel drive[S85] CB41, CB42[CB]
110	4731287Z02000	Vordere bremsleitung	1	**Technische Spezifikation:**2-Radantrieb/2 Wheel drive[S85] Linkslenker/Left-hand drive[LHD]
110	4731287Z01000	Vordere bremsleitung	1	**Technische Spezifikation:**2-Radantrieb/2 Wheel drive[S85] Rechtslenker/Right-hand drive[RHD] CB41, CB42[CB] Ladefläche/Truck type[TR]
112	9004461468000	Schelle	4	**Technische Spezifikation:**2-Radantrieb/2 Wheel drive[S85]
114	9004461364000	Schelle	1	**Technische Spezifikation:**2-Radantrieb/2 Wheel drive[S85] Ladefläche/Truck type[TR]
133	9004415002000	5-wege verbindung	1	**Technische Spezifikation:**2-Radantrieb/2 Wheel drive[S85]
134	4731387Z03000	Vordere bremsleitung	1	**Technische Spezifikation:**2-Radantrieb/2 Wheel drive[S85] Kastenwagen/Van type[VAN] CB41, CB42[CB]

Einheit	Getriebe
Code	03.240
Beschreibung	Bremsanlage
Inspektion	1

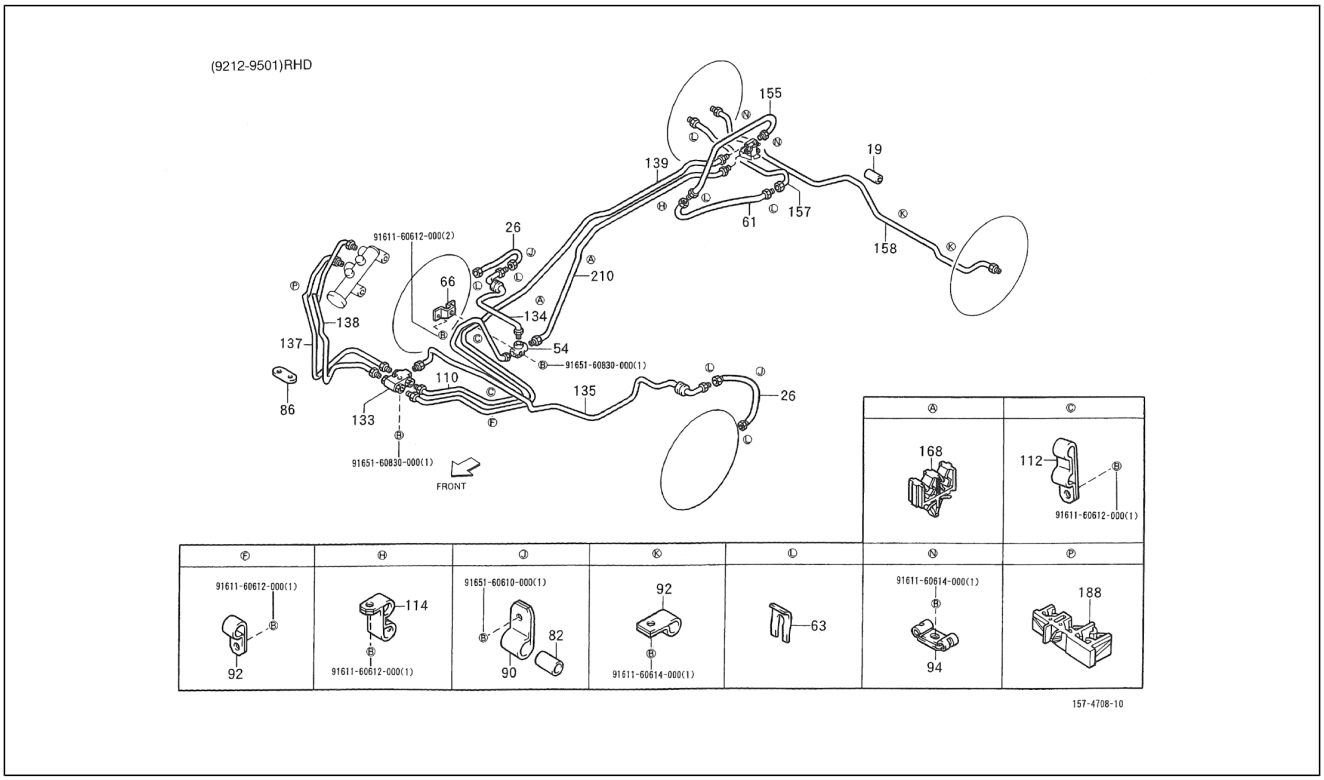

Pos.	Code	Beschreibung	Menge	Varianten
134	4731387Z02000	Leitung	1	**Technische Spezifikation:**2-Radantrieb/2 Wheel drive[S85] Ladefläche/Truck type[TR] HCE-Motor (1300 cm3)/HCE-Engine (1300 cc)[HCE]
135	4731487Z01000	Leitung	1	**Technische Spezifikation:**2-Radantrieb/2 Wheel drive[S85] Rechtslenker/Right-hand drive[RHD]
137	4731887Z02000	Leitung	1	**Technische Spezifikation:**2-Radantrieb/2 Wheel drive[S85] CB41, CB42[CB] Linkslenker/Left-hand drive[LHD]
137	4731887Z01000	Leitung	1	**Technische Spezifikation:**2-Radantrieb/2 Wheel drive[S85] CB41, CB42[CB] Rechtslenker/Right-hand drive[RHD]
137	4731887Z04000	Leitung	1	**Technische Spezifikation:**2-Radantrieb/2 Wheel drive[S85] Rechtslenker/Right-hand drive[RHD]
138	4731987Z04000	Leitung	1	**Technische Spezifikation:**2-Radantrieb/2 Wheel drive[S85] Rechtslenker/Right-hand drive[RHD]
138	4731987Z01000	Leitung	1	**Technische Spezifikation:**2-Radantrieb/2 Wheel drive[S85] CB41, CB42[CB] Rechtslenker/Right-hand drive[RHD]
138	4731987Z07000	Leitung	1	**Technische Spezifikation:**2-Radantrieb/2 Wheel drive[S85] HCE-Motor (1300 cm3)/HCE-Engine (1300 cc)[HCE] Rechtslenker/Right-hand drive[RHD]
139	4731587Z01000	Leitung	1	**Technische Spezifikation:**CB41-Motor (1000 cm3)/CB41-Engine (1000 cc)[CB41] 2-Radantrieb/2 Wheel drive[S85] Rechtslenker/Right-hand drive[RHD] Ladefläche/Truck type[TR] Manuelles Getriebe/Manual transmission[MTM] Manuelles 5-Gang-Getriebe/5 Speed floor manual[5F] Öffnung an drei Seiten/3-Way openable[T3] Standardtyp/Standard type[STD] Vergaser/Carburetor[CAB]
139	4731587Z05000	Leitung	1	**Technische Spezifikation:**2-Radantrieb/2 Wheel drive[S85] Ladefläche/Truck type[TR] CB41, CB42[CB] Rechtslenker/Right-hand drive[RHD]
139	4731587Z02000	Leitung	1	**Technische Spezifikation:**Ladefläche mit kippbaren Ladebordwänden (S85LP-TRMP)[S85LP-TRMP] CB41-Motor (1000 cm3)/CB41-Engine (1000 cc)[CB41] 2-Radantrieb/2 Wheel drive[S85] Ladefläche/Truck type[TR] Manuelles Getriebe/Manual transmission[MTM] Öffnung an drei

Einheit	Getriebe
Code	03.240
Beschreibung	Bremsanlage
Inspektion	1

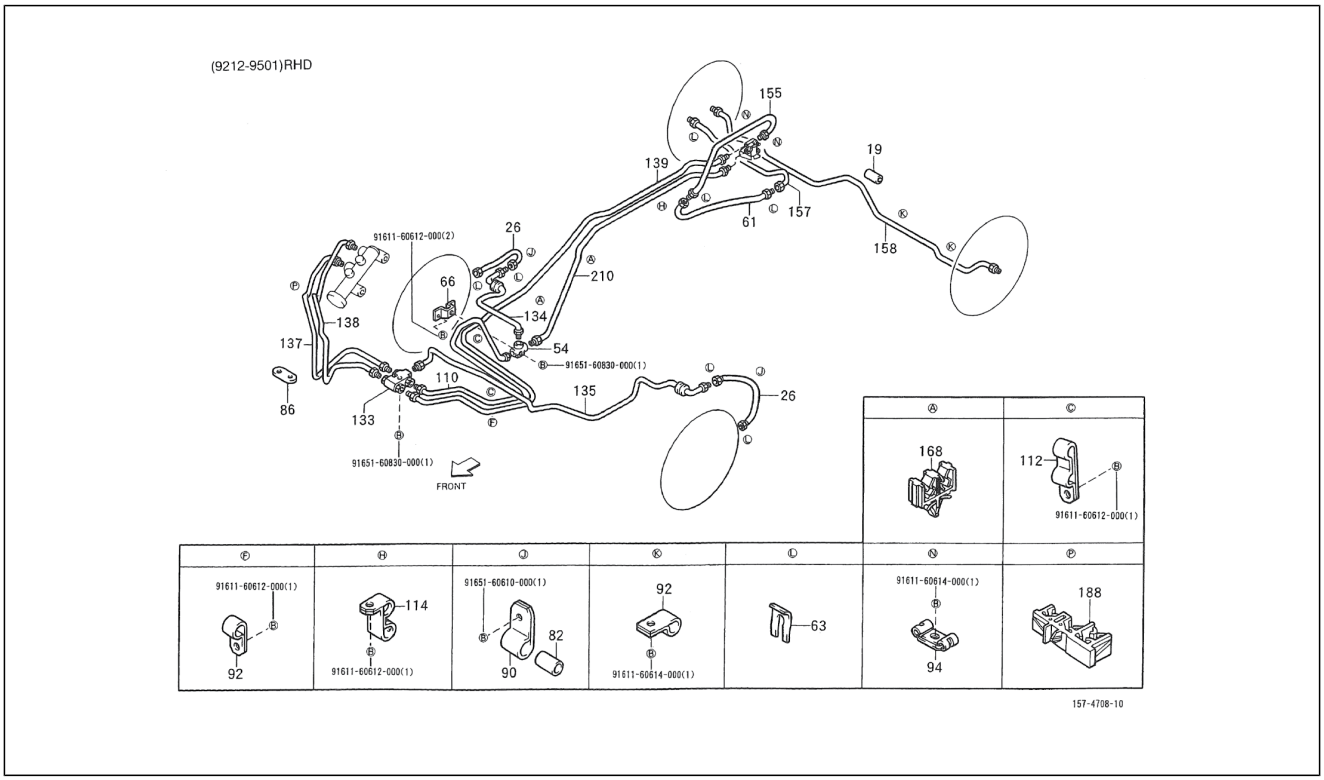

Pos.	Code	Beschreibung	Menge	Varianten
				Seiten/3-Way openable[T3] Vergaser/Carburetor[CAB] Standardtyp/Standard type[STD]
139	4731587Z03000	Leitung	1	**Technische Spezifikation:**2-Radantrieb/2 Wheel drive[S85] Kastenwagen/Van type[VAN] Vergaser/Carburetor[CAB] Rechtslenker/Right-hand drive[RHD]
139	4731587Z08000	Leitung	1	**Technische Spezifikation:**2-Radantrieb/2 Wheel drive[S85] Kastenwagen/Van type[VAN] CB41, CB42[CB] Rechtslenker/Right-hand drive[RHD]
155	4731687Z01000	Bremsleitung Hinterradbremse	1	**Technische Spezifikation:**2-Radantrieb/2 Wheel drive[S85] Ladefläche/Truck type[TR]
155	4731687Z02000	Leitung	1	**Technische Spezifikation:**2-Radantrieb/2 Wheel drive[S85] Kastenwagen/Van type[VAN]
157	4733387Z03000	Bremsleitung Hinterradbremse	1	**Technische Spezifikation:**2-Radantrieb/2 Wheel drive[S85] Kastenwagen/Van type[VAN] CB41, CB42[CB]
157	4733387524000	Bremsleitung Hinterradbremse	1	**Technische Spezifikation:**2-Radantrieb/2 Wheel drive[S85] Ladefläche/Truck type[TR] CB41, CB42[CB]
157	4733387Z02000	Bremsleitung Hinterradbremse	1	**Technische Spezifikation:**2-Radantrieb/2 Wheel drive[S85] Ladefläche/Truck type[TR] CB41, CB42[CB]
157	4733387572000	Leitung	1	**Technische Spezifikation:**2-Radantrieb/2 Wheel drive[S85] Kastenwagen/Van type[VAN] CB41, CB42[CB]
158	4733487Z03000	Bremsleitung Hinterradbremse	1	**Technische Spezifikation:**2-Radantrieb/2 Wheel drive[S85] Kastenwagen/Van type[VAN] CB41, CB42[CB]
158	4733487557000	Bremsleitung Hinterradbremse	1	**Technische Spezifikation:**2-Radantrieb/2 Wheel drive[S85] Ladefläche/Truck type[TR] CB41, CB42[CB]
158	4733487Z02000	Bremsleitung Hinterradbremse	1	**Technische Spezifikation:**2-Radantrieb/2 Wheel drive[S85] Ladefläche/Truck type[TR] CB41, CB42[CB]
158	4733487558000	Leitung	1	**Technische Spezifikation:**2-Radantrieb/2 Wheel drive[S85] Kastenwagen/Van type[VAN] CB41, CB42[CB]
158	4733487558000	Leitung	1	**Technische Spezifikation:**2-Radantrieb/2 Wheel drive[S85] Kastenwagen/Van type[VAN] CB41, CB42[CB]
168	9004461718000	Schelle	5	**Technische Spezifikation:**2-Radantrieb/2 Wheel drive[S85]
188	9004464457000	Schelle	1	**Technische Spezifikation:**2-Radantrieb/2 Wheel drive[S85]

Einheit	Getriebe
Code	03.240
Beschreibung	Bremsanlage
Inspektion	1

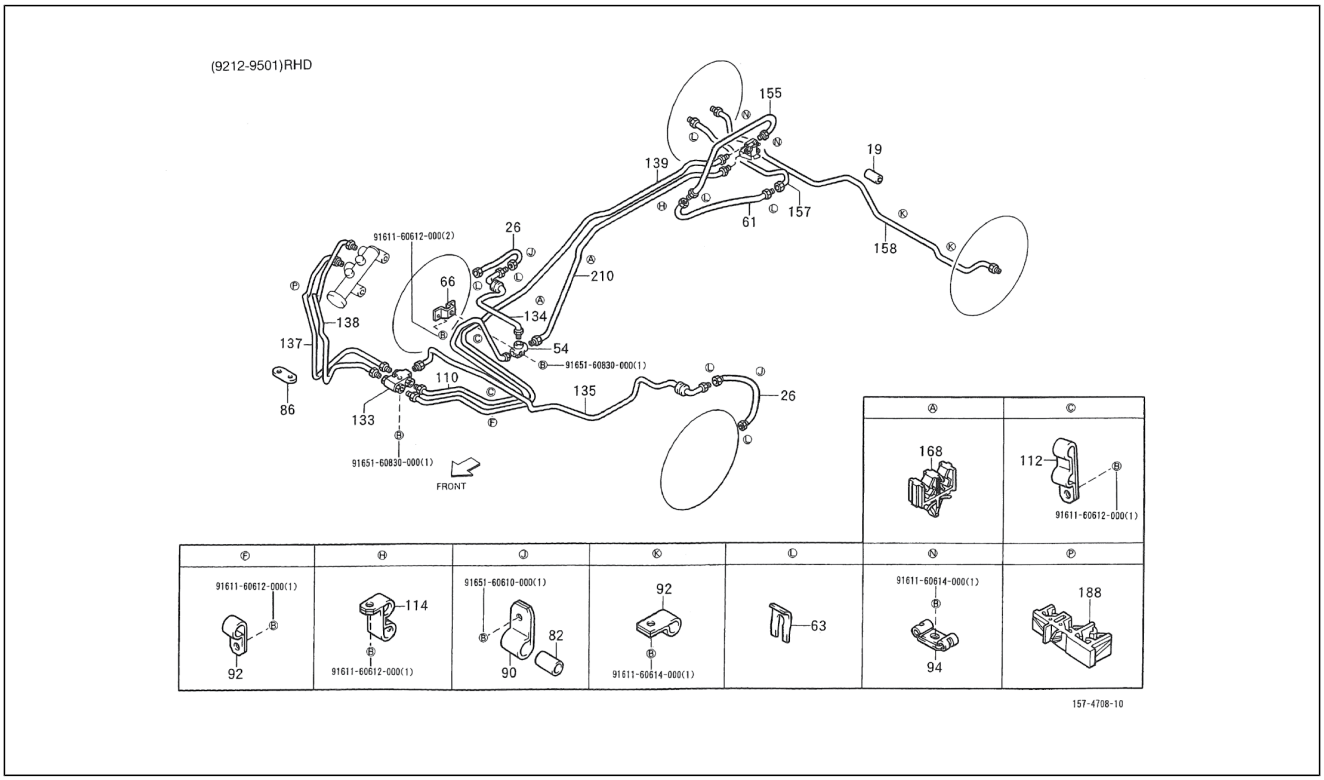

Pos.	Code	Beschreibung	Menge	Varianten
210	4732487Z01000	Leitung	1	**Technische Spezifikation:**Ladefläche/Truck type[TR] 2-Radantrieb/2 Wheel drive[S85]
210	4732487Z03000	Leitung	1	**Technische Spezifikation:**2-Radantrieb/2 Wheel drive[S85] Kastenwagen/Van type[VAN]
210	4732487Z02000	Leitung	1	**Technische Spezifikation:**2-Radantrieb/2 Wheel drive[S85] CB41, CB42[CB] Kastenwagen/Van type[VAN]
264	9161160612000	Schraubbolzen	2	
265	9165160830000	Schraubbolzen	1	
267	9161160614000	Schraubbolzen	1	

Einheit	Getriebe
Code	03.241
Beschreibung	Bremsanlage - Vorn II
Inspektion	1

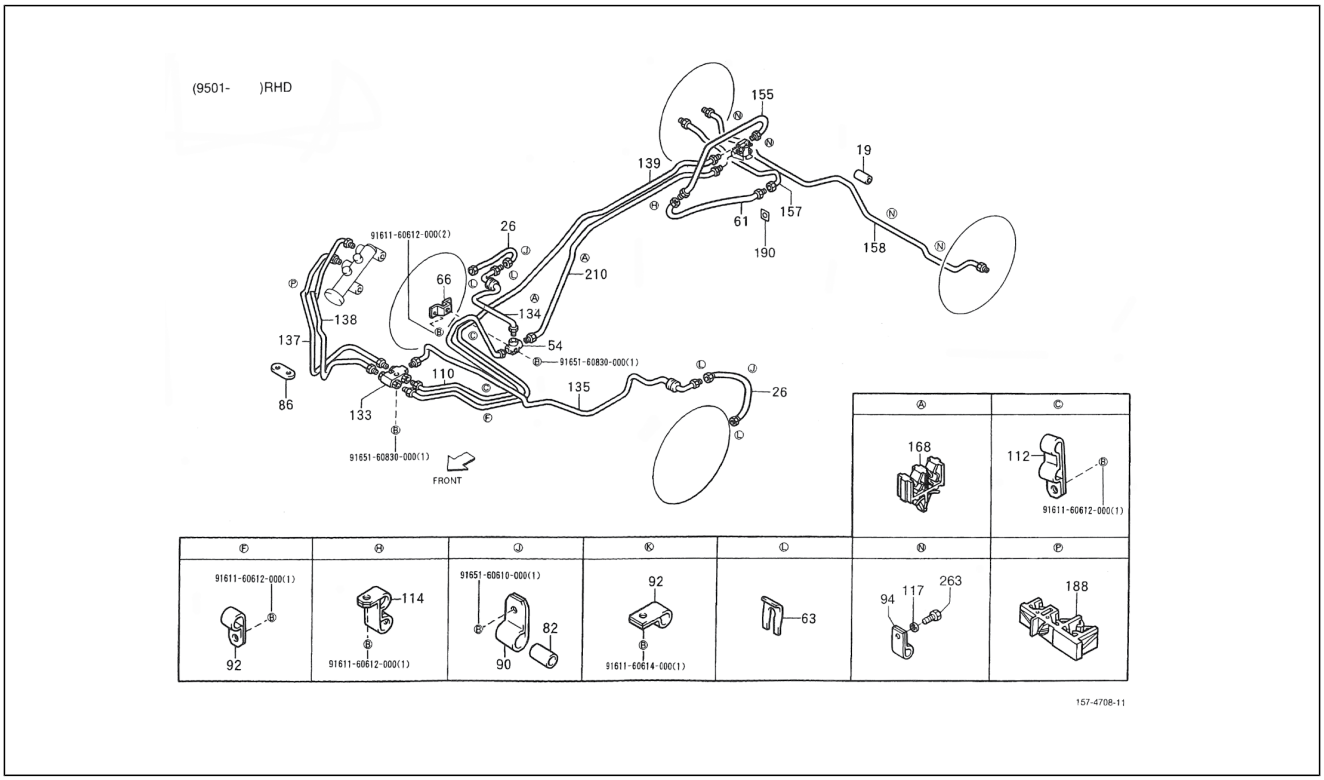

Pos.	Code	Beschreibung	Menge	Varianten
19	4468987Z01000	Hülse	1	**Technische Spezifikation:**2-Radantrieb/2 Wheel drive[S85] CB41, CB42[CB]
26	9004922154000	Bremsschlauch	2	**Technische Spezifikation:**2-Radantrieb/2 Wheel drive[S85]
54	9004413024000	3-Wegeanschluß	1	**Technische Spezifikation:**2-Radantrieb/2 Wheel drive[S85]
61	9004922166000	Bremsschlauch	1	**Technische Spezifikation:**2-Radantrieb/2 Wheel drive[S85] Ladefläche/Truck type[TR]
61	9004922167000	Hintere flexible leitung	1	**Technische Spezifikation:**2-Radantrieb/2 Wheel drive[S85] Kastenwagen/Van type[VAN]
63	9004465441000	Schelle	4	**Technische Spezifikation:**2-Radantrieb/2 Wheel drive[S85]
66	4735587Z02000	Halter	1	**Technische Spezifikation:**2-Radantrieb/2 Wheel drive[S85]
82	9004540022000	Puffer	2	**Technische Spezifikation:**2-Radantrieb/2 Wheel drive[S85]
86	9004480396000	Kabelführung	1	**Technische Spezifikation:**2-Radantrieb/2 Wheel drive[S85]
90	9004461432000	Schelle	2	**Technische Spezifikation:**2-Radantrieb/2 Wheel drive[S85]
92	9622130705000	Schelle 4,8, S=13	2	**Technische Spezifikation:**2-Radantrieb/2 Wheel drive[S85] HCE-Motor (1300 cm3)/HCE-Engine (1300 cc)[HCE]
94	4737187Z01000	Schelle	6	**Technische Spezifikation:**2-Radantrieb/2 Wheel drive[S85]
112	9004461468000	Schelle	4	**Technische Spezifikation:**2-Radantrieb/2 Wheel drive[S85]
114	9004461364000	Schelle	1	**Technische Spezifikation:**2-Radantrieb/2 Wheel drive[S85] Ladefläche/Truck type[TR]
117	4725687Z01000	Gummiring	4	**Technische Spezifikation:**2-Radantrieb/2 Wheel drive[S85] Kastenwagen/Van type[VAN]
133	9004415002000	5-wege verbindung	1	**Technische Spezifikation:**2-Radantrieb/2 Wheel drive[S85]
134	4731387Z02000	Leitung	1	**Technische Spezifikation:**2-Radantrieb/2 Wheel drive[S85] Ladefläche/Truck type[TR] HCE-Motor (1300 cm3)/HCE-Engine (1300 cc)[HCE]
135	4731487Z11000	Leitung	1	**Technische Spezifikation:**2-Radantrieb/2 Wheel drive[S85] HCE-Motor (1300 cm3)/HCE-Engine (1300 cc)[HCE] Rechtslenker/Right-hand drive[RHD]
137	4731887Z07000	Leitung	1	**Technische Spezifikation:**2-Radantrieb/2 Wheel drive[S85] HCE-Motor (1300 cm3)/HCE-Engine (1300 cc)[HCE] Rechtslenker/Right-hand drive[RHD]

Einheit	Getriebe
Code	03.241
Beschreibung	Bremsanlage - Vorn II
Inspektion	1

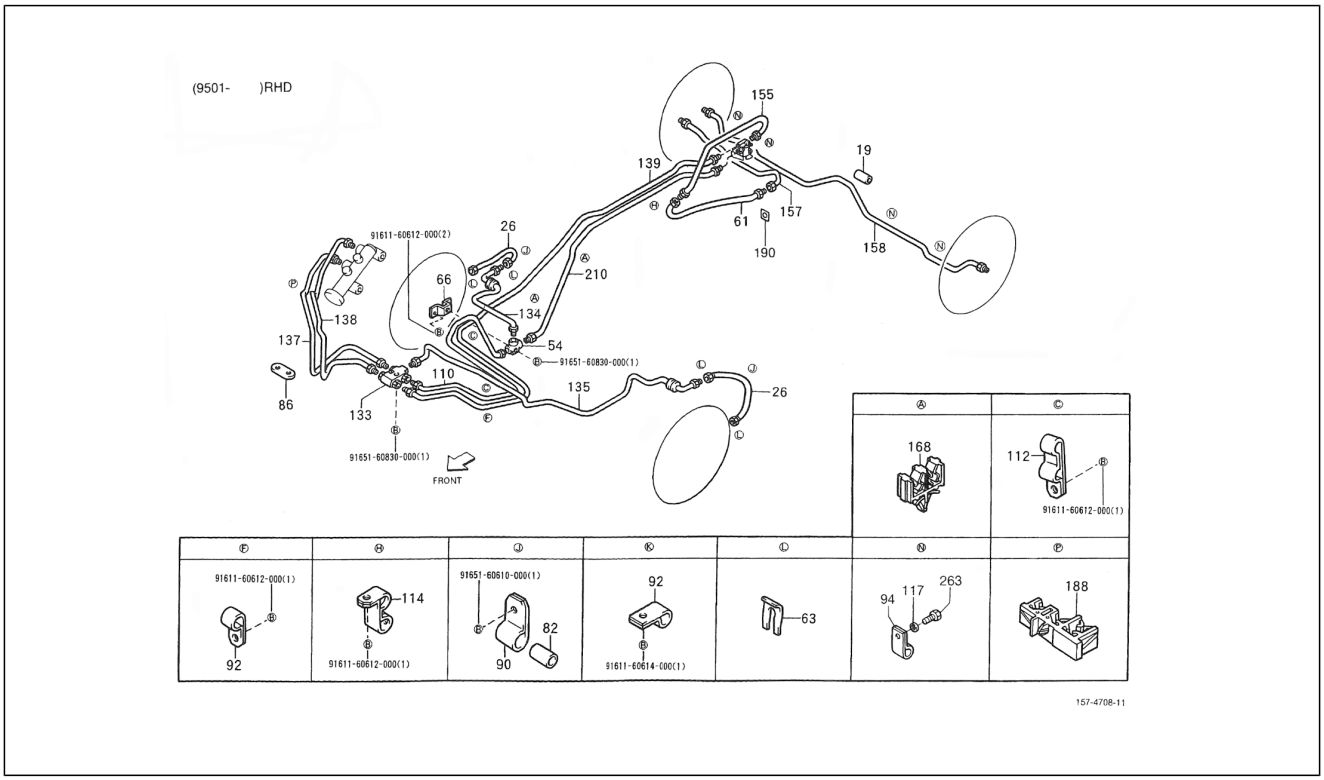

Pos.	Code	Beschreibung	Menge	Varianten
138	4731987Z07000	Leitung	1	**Technische Spezifikation:**2-Radantrieb/2 Wheel drive[S85] HCE-Motor (1300 cm3)/HCE-Engine (1300 cc)[HCE] Rechtslenker/Right-hand drive[RHD]
139	4731587Z15000	Not available	1	**Technische Spezifikation:**Ladefläche mit kippbaren Ladebordwänden (S85RP-TRMEP)[S85RP-TRMEP] HCE-Motor (1300 cm3)/HCE-Engine (1300 cc)[HCE] 2-Radantrieb/2 Wheel drive[S85] Rechtslenker/Right-hand drive[RHD] Ladefläche/Truck type[TR] Manuelles 5-Gang-Getriebe/5 Speed floor manual[5F] Manuelles Getriebe/ Manual transmission[MTM] Öffnung an drei Seiten/3-Way openable[T3] Standardtyp/Standard type[STD] Vergaser/ Carburetor[CAB]
155	4731687Z01000	Bremsleitung Hinterradbremse	1	**Technische Spezifikation:**2-Radantrieb/2 Wheel drive[S85] Ladefläche/Truck type[TR]
155	4731687Z02000	Leitung	1	**Technische Spezifikation:**2-Radantrieb/2 Wheel drive[S85] Kastenwagen/Van type[VAN]
157	4733387Z08000	Bremsleitung Hinterradbremse	1	**Technische Spezifikation:**2-Radantrieb/2 Wheel drive[S85] Kastenwagen/Van type[VAN] HCE-Motor (1300 cm3)/HCE-Engine (1300 cc)[HCE]
157	4733387Z07000	Bremsleitung Hinterradbremse	1	**Technische Spezifikation:**2-Radantrieb/2 Wheel drive[S85] Ladefläche/Truck type[TR] HCE-Motor (1300 cm3)/HCE-Engine (1300 cc)[HCE]
158	4733487Z07000	Bremsleitung Hinterradbremse	1	**Technische Spezifikation:**2-Radantrieb/2 Wheel drive[S85] Ladefläche/Truck type[TR] HCE-Motor (1300 cm3)/HCE-Engine (1300 cc)[HCE]
158	4733487Z08000	Bremsleitung Hinterradbremse	1	**Technische Spezifikation:**2-Radantrieb/2 Wheel drive[S85] Kastenwagen/Van type[VAN] HCE-Motor (1300 cm3)/HCE-Engine (1300 cc)[HCE]
168	9004461718000	Schelle	5	**Technische Spezifikation:**2-Radantrieb/2 Wheel drive[S85]
188	9004464457000	Schelle	1	**Technische Spezifikation:**2-Radantrieb/2 Wheel drive[S85]
190	4737187Z02000	Rohrbefestigung	1	**Technische Spezifikation:**2-Radantrieb/2 Wheel drive[S85]
191	9161160612000	Schraubbolzen	2	
192	9165160830000	Schraubbolzen	1	

Einheit	Getriebe
Code	03.241
Beschreibung	Bremsanlage - Vorn II
Inspektion	1

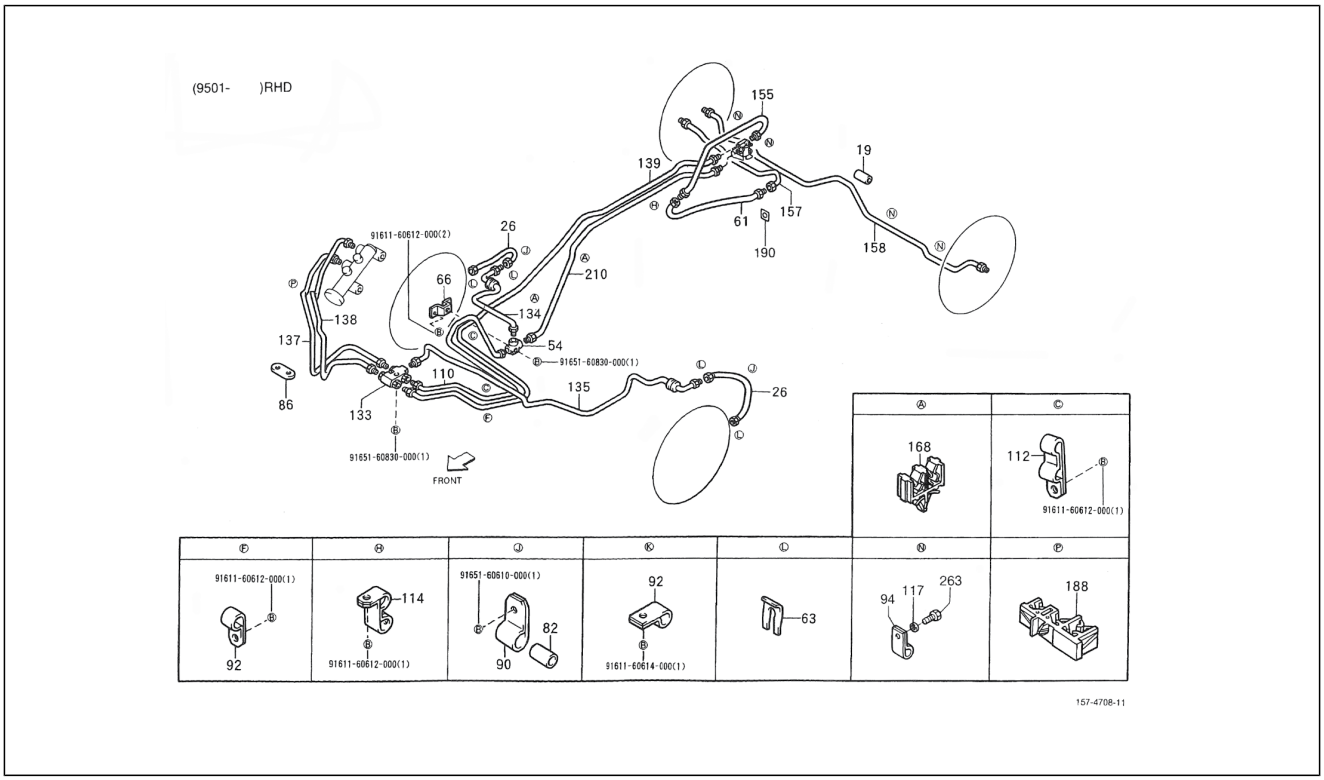

Pos.	Code	Beschreibung	Menge	Varianten
193	9161160612000	Schraubbolzen	1	
194	9161160614000	Schraubbolzen	1	
195	9165160610000	Schraubbolzen	1	
210	4732487Z03000	Leitung	1	**Technische Spezifikation:**2-Radantrieb/2 Wheel drive[S85] Kastenwagen/Van type[VAN]
210	4732487Z06000	Not available	1	**Technische Spezifikation:**2-Radantrieb/2 Wheel drive[S85] Ladefläche/Truck type[TR] HCE-Motor (1300 cm3)/HCE-Engine (1300 cc)[HCE]
263	4452687Z01000	Schraube	4	**Technische Spezifikation:**2-Radantrieb/2 Wheel drive[S85]

Einheit	Getriebe
Code	03.242
Beschreibung	Bremsanlage - Vorn III
Inspektion	1

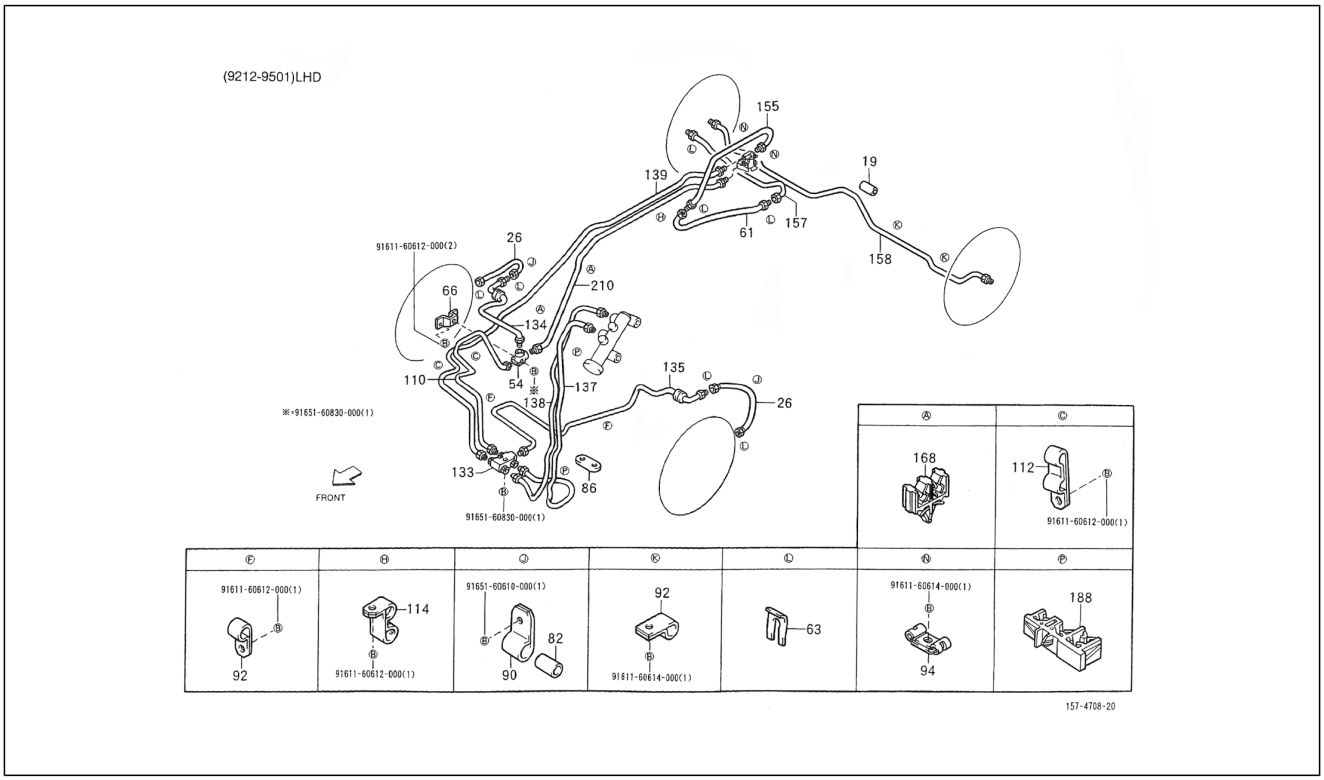

Pos.	Code	Beschreibung	Menge	Varianten
19	9004446059000	Leitung L=25, 8x5	1	**Technische Spezifikation:**2-Radantrieb/2 Wheel drive[S85] Ladefläche/Truck type[TR] CB41, CB42[CB]
26	9004447001000	Bremsschlauch	2	**Technische Spezifikation:**2-Radantrieb/2 Wheel drive[S85] CB41, CB42[CB]
54	9004413024000	3-Wegeanschluß	1	**Technische Spezifikation:**2-Radantrieb/2 Wheel drive[S85]
61	9004922112000	Bremsschlauch L=372	1	**Technische Spezifikation:**2-Radantrieb/2 Wheel drive[S85] Kastenwagen/Van type[VAN] CB41, CB42[CB]
61	9004922111000	Bremsschlauch L=400	1	**Technische Spezifikation:**2-Radantrieb/2 Wheel drive[S85] Ladefläche/Truck type[TR] CB41, CB42[CB]
63	9004465441000	Schelle	6	**Technische Spezifikation:**2-Radantrieb/2 Wheel drive[S85] CB41, CB42[CB]
66	4735587Z02000	Halter	1	**Technische Spezifikation:**2-Radantrieb/2 Wheel drive[S85]
82	9004540022000	Puffer	2	**Technische Spezifikation:**2-Radantrieb/2 Wheel drive[S85]
86	9004480396000	Kabelführung	1	**Technische Spezifikation:**2-Radantrieb/2 Wheel drive[S85]
90	9004461432000	Schelle	2	**Technische Spezifikation:**2-Radantrieb/2 Wheel drive[S85]
92	9622130705000	Schelle 4,8, S=13	5	**Technische Spezifikation:**2-Radantrieb/2 Wheel drive[S85] CB41, CB42[CB]
94	9004461363000	Schelle	2	**Technische Spezifikation:**2-Radantrieb/2 Wheel drive[S85] CB41, CB42[CB]
110	4731287Z02000	Vordere bremsleitung	1	**Technische Spezifikation:**2-Radantrieb/2 Wheel drive[S85] Linkslenker/Left-hand drive[LHD]
112	9004461468000	Schelle	4	**Technische Spezifikation:**2-Radantrieb/2 Wheel drive[S85]
114	9004461364000	Schelle	1	**Technische Spezifikation:**2-Radantrieb/2 Wheel drive[S85] Ladefläche/Truck type[TR]
133	9004415002000	5-wege verbindung	1	**Technische Spezifikation:**2-Radantrieb/2 Wheel drive[S85]
134	4731387Z03000	Vordere bremsleitung	1	**Technische Spezifikation:**2-Radantrieb/2 Wheel drive[S85] Kastenwagen/Van type[VAN] CB41, CB42[CB]
134	4731387Z02000	Leitung	1	**Technische Spezifikation:**2-Radantrieb/2 Wheel drive[S85] Ladefläche/Truck type[TR] HCE-Motor (1300 cm3)/HCE-Engine (1300 cc)[HCE]

Einheit	Getriebe
Code	03.242
Beschreibung	Bremsanlage - Vorn III
Inspektion	1

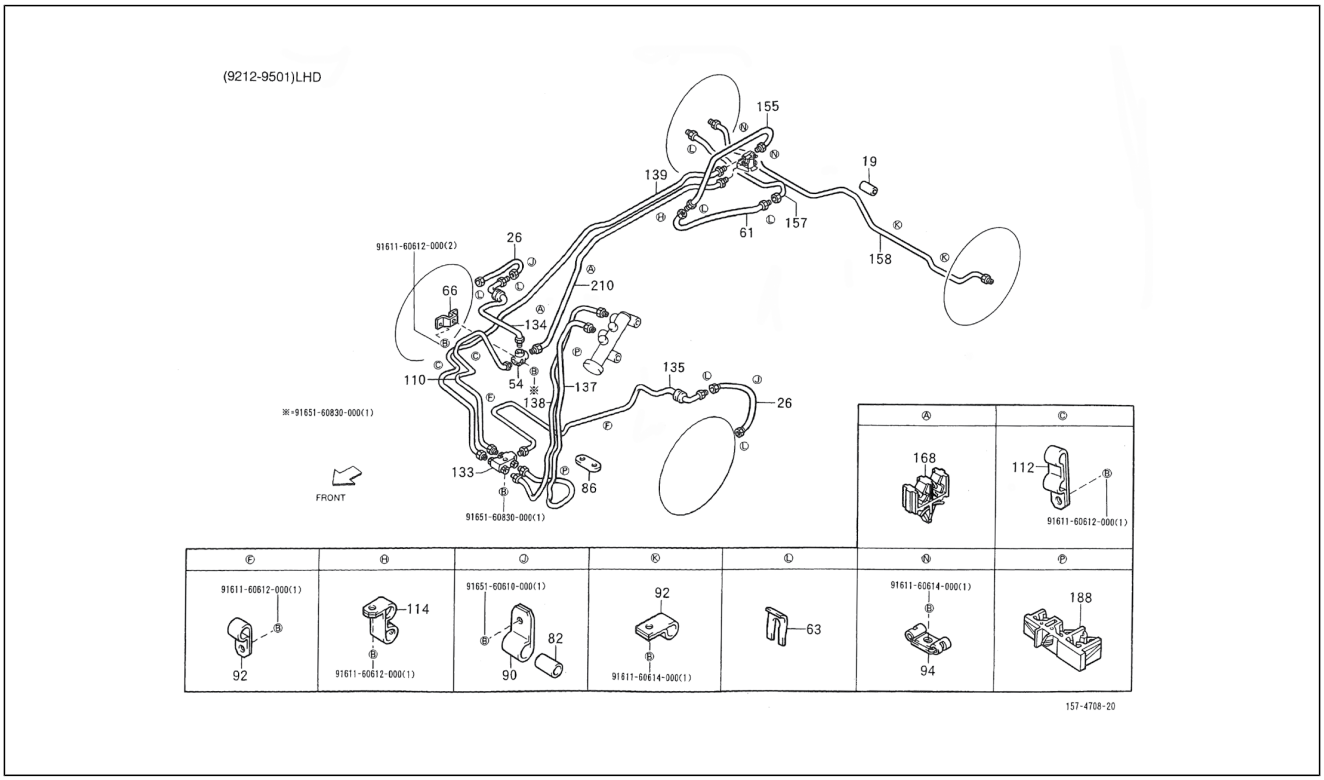

Pos.	Code	Beschreibung	Menge	Varianten
135	4731487Z02000	Leitung	1	**Technische Spezifikation:**2-Radantrieb/2 Wheel drive[S85] Linkslenker/Left-hand drive[LHD] Ladefläche/Truck type[TR] CB41, CB42[CB]
137	4731887Z02000	Leitung	1	**Technische Spezifikation:**2-Radantrieb/2 Wheel drive[S85] CB41, CB42[CB] Linkslenker/Left-hand drive[LHD]
137	4731887Z05000	Leitung	1	**Technische Spezifikation:**2-Radantrieb/2 Wheel drive[S85] Linkslenker/Left-hand drive[LHD]
138	4731987Z02000	Leitung	1	**Technische Spezifikation:**2-Radantrieb/2 Wheel drive[S85] Linkslenker/Left-hand drive[LHD] CB41, CB42[CB]
138	4731987Z05000	Leitung	1	**Technische Spezifikation:**2-Radantrieb/2 Wheel drive[S85] Linkslenker/Left-hand drive[LHD]
139	4731587Z06000	Leitung	1	**Technische Spezifikation:**2-Radantrieb/2 Wheel drive[S85] Ladefläche/Truck type[TR] Linkslenker/Left-hand drive[LHD]
139	4731587Z04000	Leitung	1	**Technische Spezifikation:**2-Radantrieb/2 Wheel drive[S85] Kastenwagen/Van type[VAN] Vergaser/Carburetor[CAB] Linkslenker/Left-hand drive[LHD]
139	4731587Z02000	Leitung	1	**Technische Spezifikation:**Ladefläche mit kippbaren Ladebordwänden (S85LP-TRMP)[S85LP-TRMP] CB41-Motor (1000 cm3)/CB41-Engine (1000 cc)[CB41] 2-Radantrieb/2 Wheel drive[S85] Ladefläche/Truck type[TR] Manuelles Getriebe/Manual transmission[MTM] Öffnung an drei Seiten/3-Way openable[T3] Vergaser/Carburetor[CAB] Standardtyp/Standard type[STD]
139	4731587Z07000	Leitung	1	**Technische Spezifikation:**2-Radantrieb/2 Wheel drive[S85] Kastenwagen/Van type[VAN] Linkslenker/Left-hand drive[LHD]
139	4731587Z01000	Leitung	1	**Technische Spezifikation:**CB41-Motor (1000 cm3)/CB41-Engine (1000 cc)[CB41] 2-Radantrieb/2 Wheel drive[S85] Rechtslenker/Right-hand drive[RHD] Ladefläche/Truck type[TR] Manuelles Getriebe/Manual transmission[MTM] Manuelles 5-Gang-Getriebe/5 Speed floor manual[5F] Öffnung an drei Seiten/3-Way openable[T3] Standardtyp/Standard type[STD] Vergaser/Carburetor[CAB]

Einheit	Getriebe
Code	03.242
Beschreibung	Bremsanlage - Vorn III
Inspektion	1

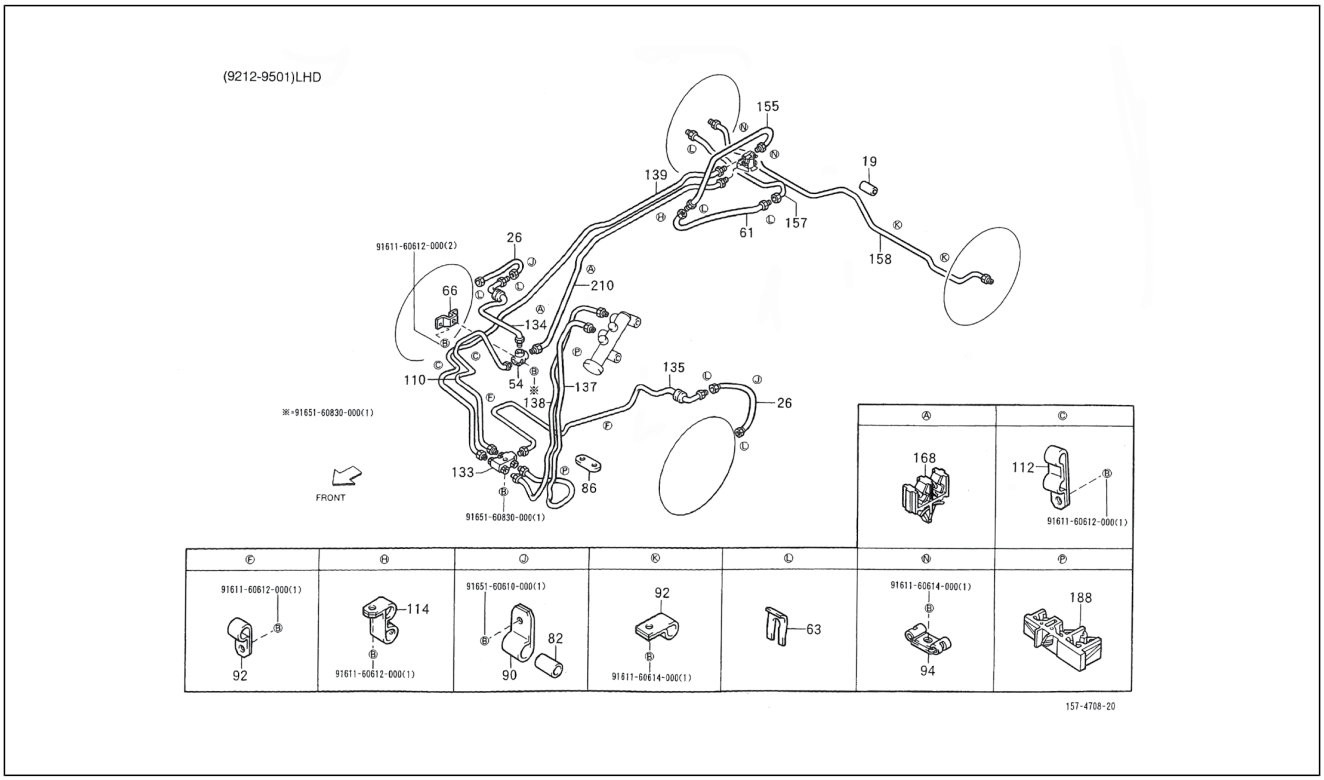

Pos.	Code	Beschreibung	Menge	Varianten
155	4731687Z01000	Bremsleitung Hinterradbremse	1	**Technische Spezifikation:**2-Radantrieb/2 Wheel drive[S85] Ladefläche/Truck type[TR]
155	4731687Z02000	Leitung	1	**Technische Spezifikation:**2-Radantrieb/2 Wheel drive[S85] Kastenwagen/Van type[VAN]
157	4733387Z02000	Bremsleitung Hinterradbremse	1	**Technische Spezifikation:**2-Radantrieb/2 Wheel drive[S85] Ladefläche/Truck type[TR] CB41, CB42[CB]
157	4733387Z03000	Bremsleitung Hinterradbremse	1	**Technische Spezifikation:**2-Radantrieb/2 Wheel drive[S85] Kastenwagen/Van type[VAN] CB41, CB42[CB]
157	4733387572000	Leitung	1	**Technische Spezifikation:**2-Radantrieb/2 Wheel drive[S85] Kastenwagen/Van type[VAN] CB41, CB42[CB]
157	4733387524000	Bremsleitung Hinterradbremse	1	**Technische Spezifikation:**2-Radantrieb/2 Wheel drive[S85] Ladefläche/Truck type[TR] CB41, CB42[CB]
158	4733487Z02000	Bremsleitung Hinterradbremse	1	**Technische Spezifikation:**2-Radantrieb/2 Wheel drive[S85] Ladefläche/Truck type[TR] CB41, CB42[CB]
158	4733487Z03000	Bremsleitung Hinterradbremse	1	**Technische Spezifikation:**2-Radantrieb/2 Wheel drive[S85] Kastenwagen/Van type[VAN] CB41, CB42[CB]
158	4733487557000	Bremsleitung Hinterradbremse	1	**Technische Spezifikation:**2-Radantrieb/2 Wheel drive[S85] Ladefläche/Truck type[TR] CB41, CB42[CB]
158	4733487558000	Leitung	1	**Technische Spezifikation:**2-Radantrieb/2 Wheel drive[S85] Kastenwagen/Van type[VAN] CB41, CB42[CB]
158	4733487558000	Leitung	1	**Technische Spezifikation:**2-Radantrieb/2 Wheel drive[S85] Kastenwagen/Van type[VAN] CB41, CB42[CB]
168	9004461718000	Schelle	5	**Technische Spezifikation:**2-Radantrieb/2 Wheel drive[S85]
188	9004464457000	Schelle	1	**Technische Spezifikation:**2-Radantrieb/2 Wheel drive[S85]
210	4732487Z02000	Leitung	1	**Technische Spezifikation:**2-Radantrieb/2 Wheel drive[S85] CB41, CB42[CB] Kastenwagen/Van type[VAN]
210	4732487Z03000	Leitung	1	**Technische Spezifikation:**2-Radantrieb/2 Wheel drive[S85] Kastenwagen/Van type[VAN]
210	4732487Z01000	Leitung	1	**Technische Spezifikation:**Ladefläche/Truck type[TR] 2-Radantrieb/2 Wheel drive[S85]
211	9161160612000	Schraubbolzen	2	
212	9165160830000	Schraubbolzen	1	

Einheit	Getriebe
Code	03.242
Beschreibung	Bremsanlage - Vorn III
Inspektion	1

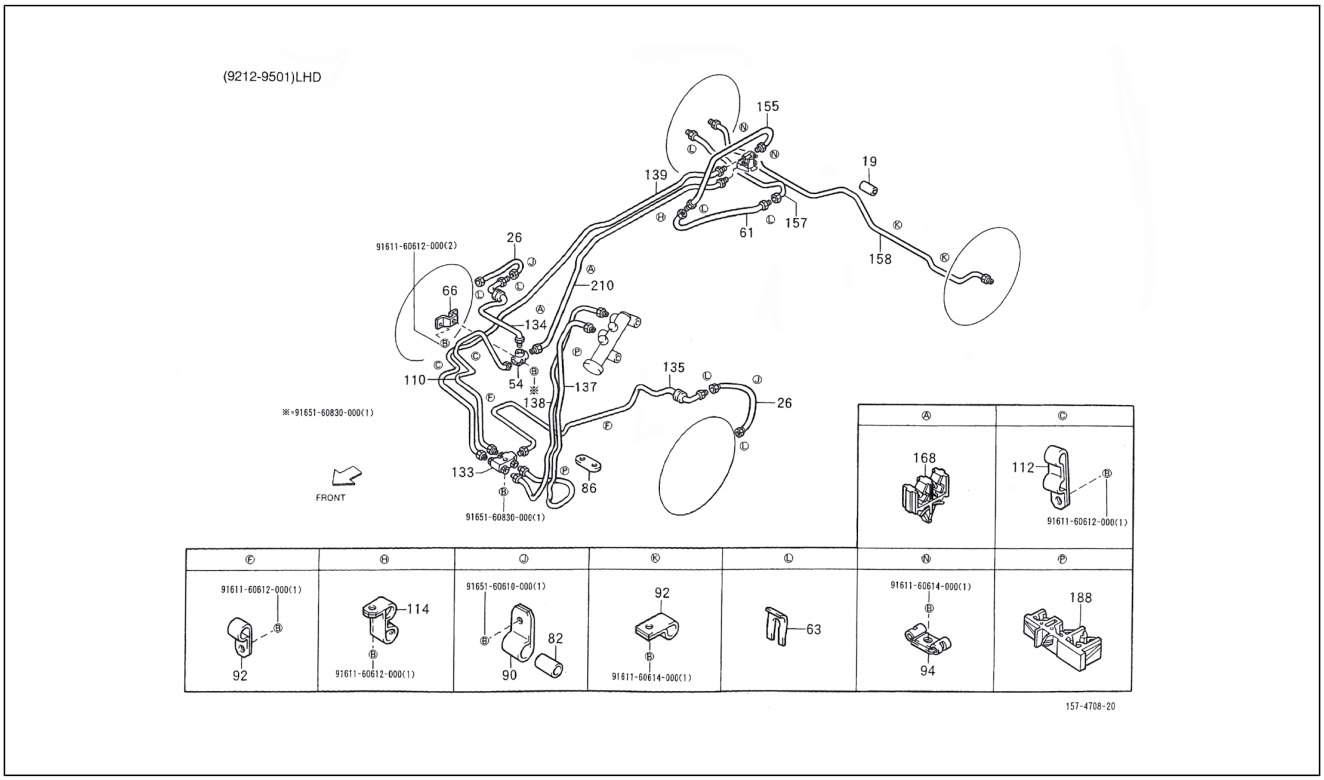

Pos.	Code	Beschreibung	Menge	Varianten
213	9165160830000	Schraubbolzen	1	
214	9165160610000	Schraubbolzen	1	
215	9161160614000	Schraubbolzen	1	

Einheit	Getriebe
Code	03.243
Beschreibung	Bremsanlage - Vorn IV
Inspektion	1

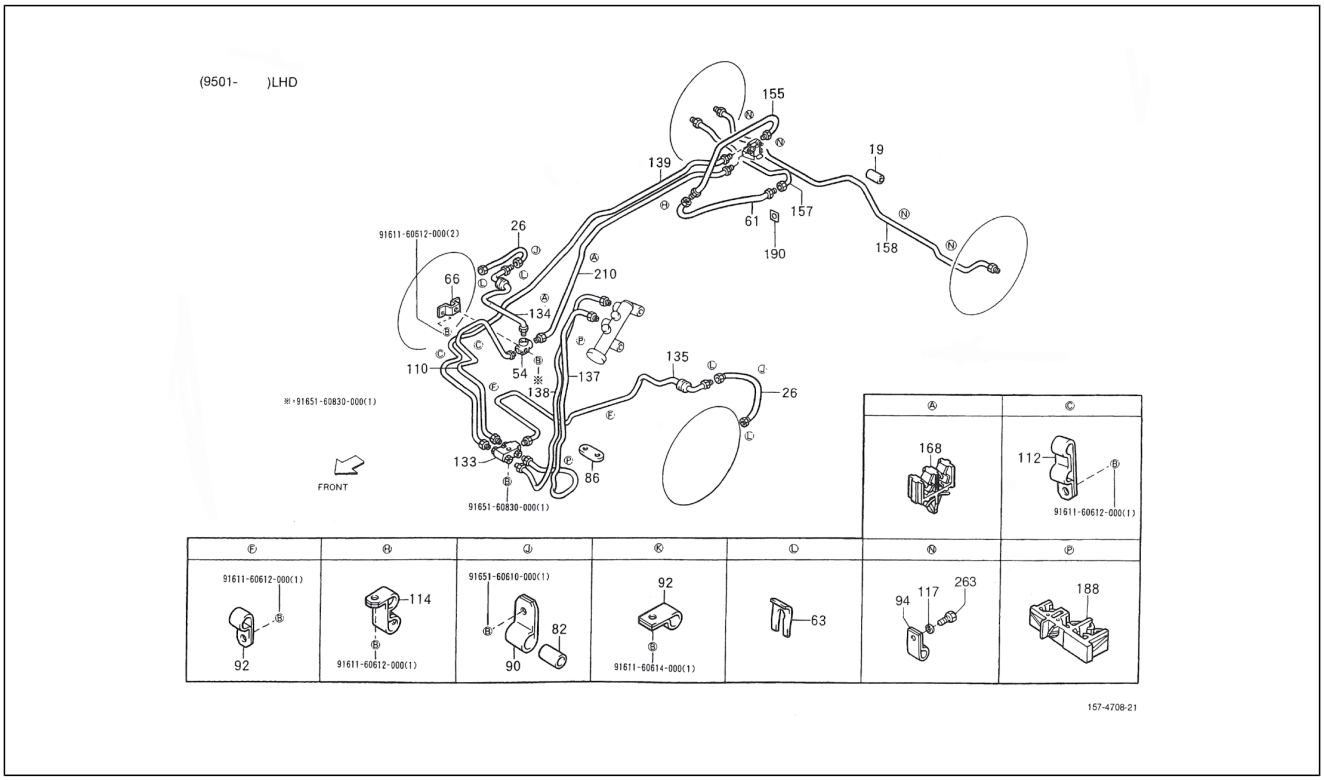

Pos.	Code	Beschreibung	Menge	Varianten
19	4468987Z01000	Hülse	1	**Technische Spezifikation:**2-Radantrieb/2 Wheel drive[S85] CB41, CB42[CB]
26	9004922154000	Bremsschlauch	2	**Technische Spezifikation:**2-Radantrieb/2 Wheel drive[S85]
61	9004922167000	Hintere flexible leitung	1	**Technische Spezifikation:**2-Radantrieb/2 Wheel drive[S85] Kastenwagen/Van type[VAN]
61	9004922166000	Bremsschlauch	1	**Technische Spezifikation:**2-Radantrieb/2 Wheel drive[S85] Ladefläche/Truck type[TR]
63	9004465441000	Schelle	4	**Technische Spezifikation:**2-Radantrieb/2 Wheel drive[S85]
66	4735587Z02000	Halter	1	**Technische Spezifikation:**2-Radantrieb/2 Wheel drive[S85]
82	9004540022000	Puffer	2	**Technische Spezifikation:**2-Radantrieb/2 Wheel drive[S85]
86	9004480396000	Kabelführung	1	**Technische Spezifikation:**2-Radantrieb/2 Wheel drive[S85]
90	9004461432000	Schelle	2	**Technische Spezifikation:**2-Radantrieb/2 Wheel drive[S85]
92	9622130705000	Schelle 4,8, S=13	2	**Technische Spezifikation:**2-Radantrieb/2 Wheel drive[S85] HCE-Motor (1300 cm3)/HCE-Engine (1300 cc)[HCE]
94	4737187Z01000	Schelle	6	**Technische Spezifikation:**2-Radantrieb/2 Wheel drive[S85]
110	4731287Z02000	Vordere bremsleitung	1	**Technische Spezifikation:**2-Radantrieb/2 Wheel drive[S85] Linkslenker/Left-hand drive[LHD]
112	9004461468000	Schelle	4	**Technische Spezifikation:**2-Radantrieb/2 Wheel drive[S85]
114	9004461364000	Schelle	1	**Technische Spezifikation:**2-Radantrieb/2 Wheel drive[S85] Ladefläche/Truck type[TR]
117	4725687Z01000	Gummiring	4	**Technische Spezifikation:**2-Radantrieb/2 Wheel drive[S85] Kastenwagen/Van type[VAN]
133	9004415002000	5-wege verbindung	1	**Technische Spezifikation:**2-Radantrieb/2 Wheel drive[S85]
134	4731387Z02000	Leitung	1	**Technische Spezifikation:**2-Radantrieb/2 Wheel drive[S85] Ladefläche/Truck type[TR] HCE-Motor (1300 cm3)/HCE-Engine (1300 cc)[HCE]
135	4731487Z10000	Bremsleitung vorne li	1	**Technische Spezifikation:**2-Radantrieb/2 Wheel drive[S85] HCE-Motor (1300 cm3)/HCE-Engine (1300 cc)[HCE] Linkslenker/Left-hand drive[LHD]

Einheit	Getriebe
Code	03.243
Beschreibung	Bremsanlage - Vorn IV
Inspektion	1

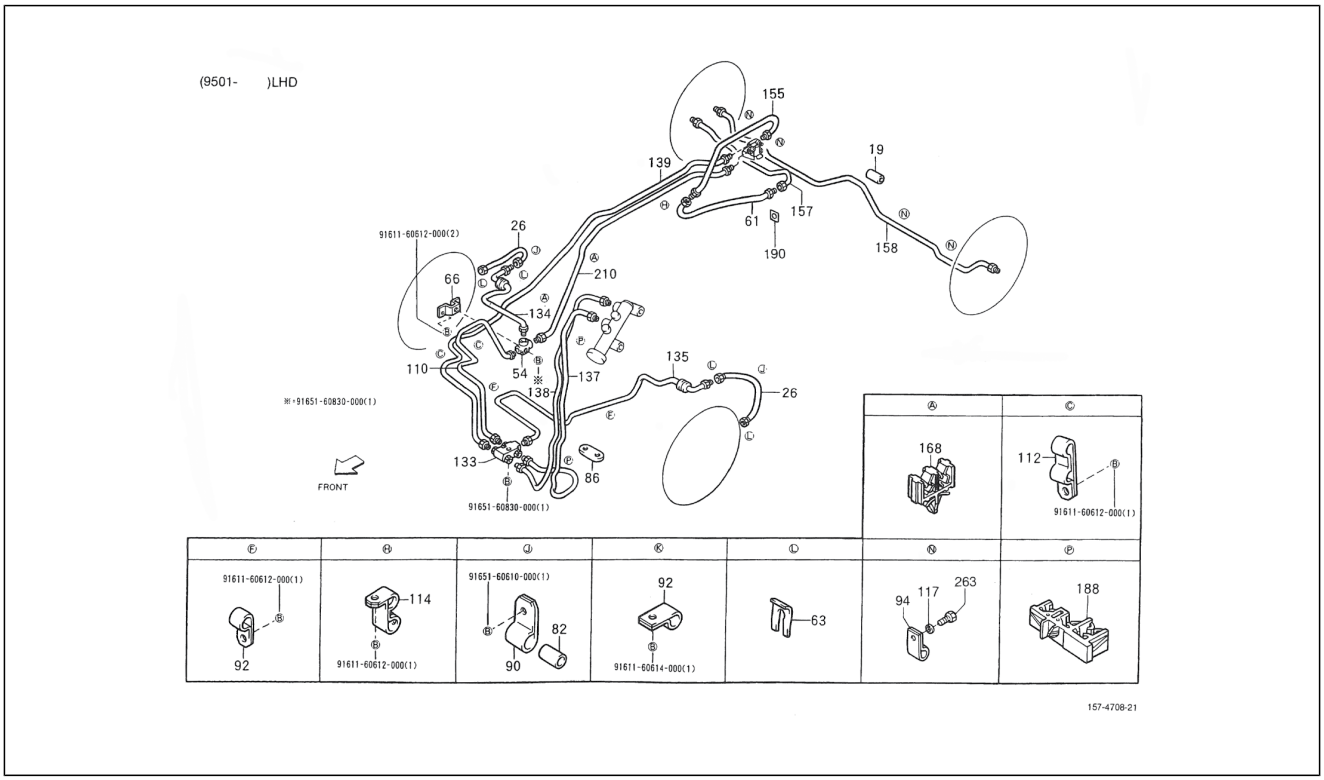

Pos.	Code	Beschreibung	Menge	Varianten
135	4731487Z02000	Leitung	1	**Technische Spezifikation:**2-Radantrieb/2 Wheel drive[S85] Linkslenker/Left-hand drive[LHD] Ladefläche/Truck type[TR] CB41, CB42[CB]
137	4731887Z05000	Leitung	1	**Technische Spezifikation:**2-Radantrieb/2 Wheel drive[S85] Linkslenker/Left-hand drive[LHD]
137	4731887Z02000	Leitung	1	**Technische Spezifikation:**2-Radantrieb/2 Wheel drive[S85] CB41, CB42[CB] Linkslenker/Left-hand drive[LHD]
138	4731987Z05000	Leitung	1	**Technische Spezifikation:**2-Radantrieb/2 Wheel drive[S85] Linkslenker/Left-hand drive[LHD]
139	4731587Z07000	Leitung	1	**Technische Spezifikation:**2-Radantrieb/2 Wheel drive[S85] Kastenwagen/Van type[VAN] Linkslenker/Left-hand drive[LHD]
139	4731587Z06000	Leitung	1	**Technische Spezifikation:**2-Radantrieb/2 Wheel drive[S85] Ladefläche/Truck type[TR] Linkslenker/Left-hand drive[LHD]
139	4731587Z15000	Not available	1	**Technische Spezifikation:**Ladefläche mit kippbaren Ladebordwänden (S85RP-TRMEP)[S85RP-TRMEP] HCE-Motor (1300 cm3)/HCE-Engine (1300 cc)[HCE] 2-Radantrieb/2 Wheel drive[S85] Rechtslenker/Right-hand drive[RHD] Ladefläche/Truck type[TR] Manuelles 5-Gang-Getriebe/5 Speed floor manual[5F] Manuelles Getriebe/Manual transmission[MTM] Öffnung an drei Seiten/3-Way openable[T3] Standardtyp/Standard type[STD] Vergaser/Carburetor[CAB]
155	4731687Z01000	Bremsleitung Hinterradbremse	1	**Technische Spezifikation:**2-Radantrieb/2 Wheel drive[S85] Ladefläche/Truck type[TR]
155	4731687Z02000	Leitung	1	**Technische Spezifikation:**2-Radantrieb/2 Wheel drive[S85] Kastenwagen/Van type[VAN]
157	4733387Z03000	Bremsleitung Hinterradbremse	1	**Technische Spezifikation:**2-Radantrieb/2 Wheel drive[S85] Kastenwagen/Van type[VAN] CB41, CB42[CB]
157	4733387Z08000	Bremsleitung Hinterradbremse	1	**Technische Spezifikation:**2-Radantrieb/2 Wheel drive[S85] Kastenwagen/Van type[VAN] HCE-Motor (1300 cm3)/HCE-Engine (1300 cc)[HCE]

Einheit	Getriebe
Code	03.243
Beschreibung	Bremsanlage - Vorn IV
Inspektion	1

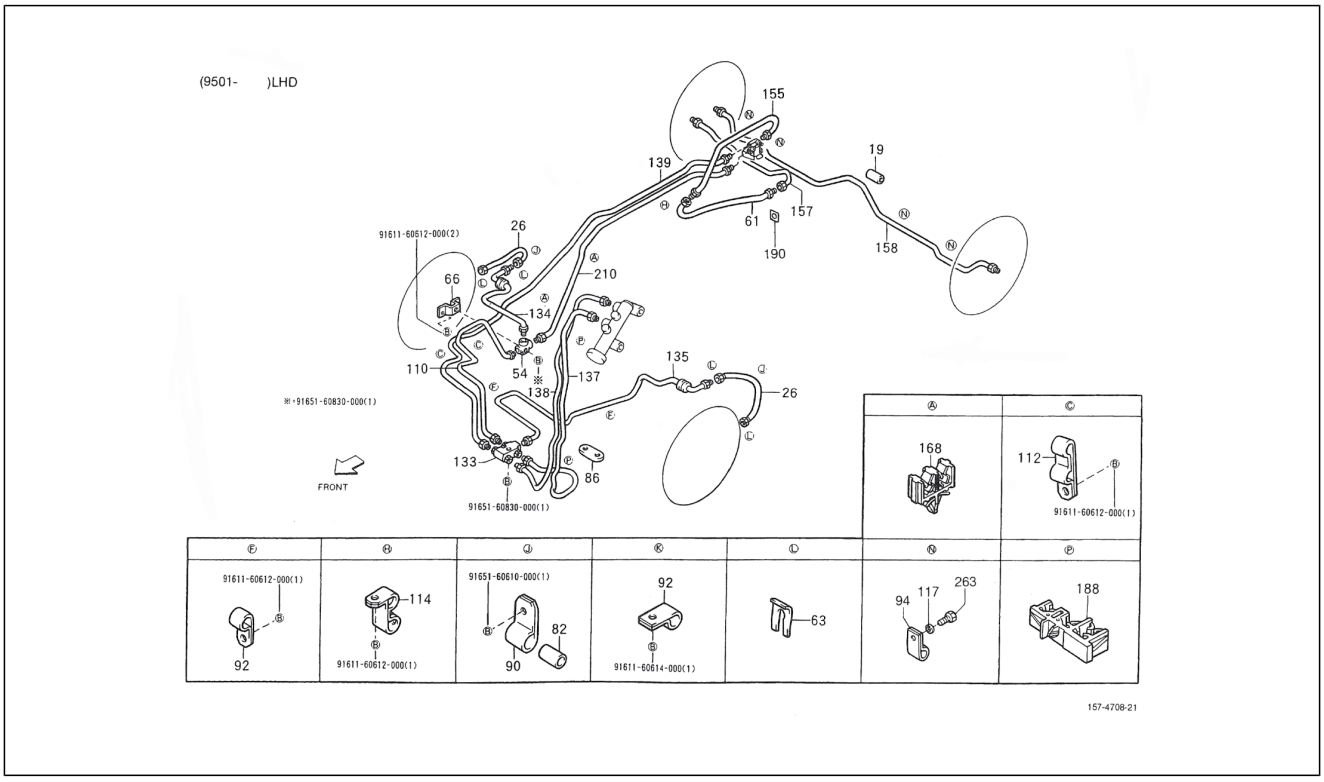

Pos.	Code	Beschreibung	Menge	Varianten
157	4733387Z07000	Bremsleitung Hinterradbremse	1	**Technische Spezifikation:**2-Radantrieb/2 Wheel drive[S85] Ladefläche/Truck type[TR] HCE-Motor (1300 cm3)/HCE-Engine (1300 cc)[HCE]
157	4733387Z02000	Bremsleitung Hinterradbremse	1	**Technische Spezifikation:**2-Radantrieb/2 Wheel drive[S85] Ladefläche/Truck type[TR] CB41, CB42[CB]
158	4733487Z03000	Bremsleitung Hinterradbremse	1	**Technische Spezifikation:**2-Radantrieb/2 Wheel drive[S85] Kastenwagen/Van type[VAN] CB41, CB42[CB]
158	4733487Z08000	Bremsleitung Hinterradbremse	1	**Technische Spezifikation:**2-Radantrieb/2 Wheel drive[S85] Kastenwagen/Van type[VAN] HCE-Motor (1300 cm3)/HCE-Engine (1300 cc)[HCE]
158	4733487Z02000	Bremsleitung Hinterradbremse	1	**Technische Spezifikation:**2-Radantrieb/2 Wheel drive[S85] Ladefläche/Truck type[TR] CB41, CB42[CB]
158	4733487Z07000	Bremsleitung Hinterradbremse	1	**Technische Spezifikation:**2-Radantrieb/2 Wheel drive[S85] Ladefläche/Truck type[TR] HCE-Motor (1300 cm3)/HCE-Engine (1300 cc)[HCE]
168	9004461718000	Schelle	5	**Technische Spezifikation:**2-Radantrieb/2 Wheel drive[S85]
188	9004464457000	Schelle	1	
190	4737187Z02000	Rohrbefestigung	1	**Technische Spezifikation:**2-Radantrieb/2 Wheel drive[S85]
211	9161160612000	Schraubbolzen	2	
212	9165160830000	Schraubbolzen	1	
213	9165160610000	Schraubbolzen	1	
214	9161160614000	Schraubbolzen	1	
263	4452687Z01000	Schraube	4	**Technische Spezifikation:**2-Radantrieb/2 Wheel drive[S85]

Einheit	Getriebe
Code	03.244
Beschreibung	Bremsanlage - Vorn V
Inspektion	1

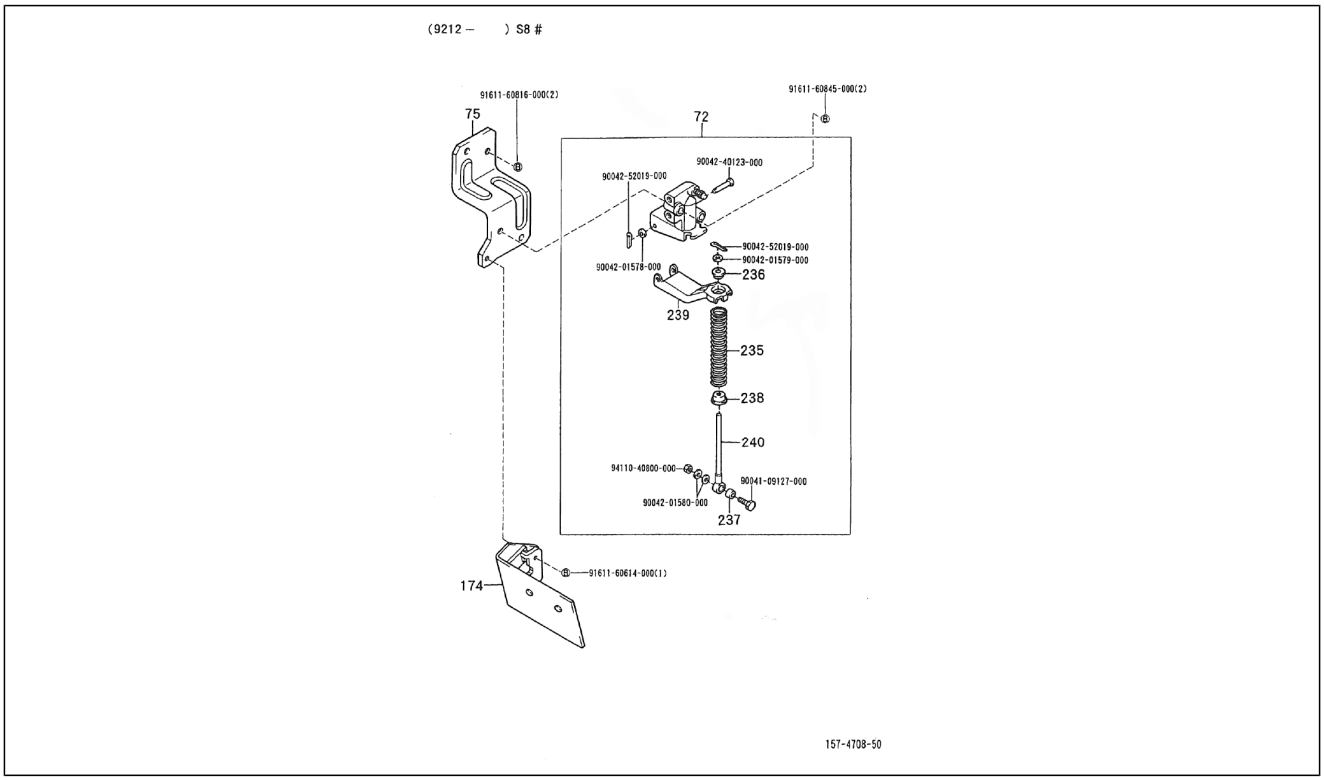

Pos.	Code	Beschreibung	Menge	Varianten
72	4790087502000	Ventil	1	**Technische Spezifikation:**2-Radantrieb/2 Wheel drive[S85] CB41, CB42[CB]
72	4790087Z01000	Ventil	1	**Technische Spezifikation:**2-Radantrieb/2 Wheel drive[S85] HCE-Motor (1300 cm3)/HCE-Engine (1300 cc)[HCE]
75	4793187Z02000	Halter	1	**Technische Spezifikation:**2-Radantrieb/2 Wheel drive[S85] Kastenwagen/Van type[VAN] HCE-Motor (1300 cm3)/HCE-Engine (1300 cc)[HCE]
75	4793187Z01000	Halter	1	**Technische Spezifikation:**2-Radantrieb/2 Wheel drive[S85] HCE-Motor (1300 cm3)/HCE-Engine (1300 cc)[HCE] Ladefläche/Truck type[TR]
75	4793187505000	Halter	1	**Technische Spezifikation:**2-Radantrieb/2 Wheel drive[S85] Standardkastenwagen/Van type[STV] CB41, CB42[CB]
75	4793187504000	Halter	1	**Technische Spezifikation:**2-Radantrieb/2 Wheel drive[S85] Ladefläche/Truck type[TR] CB41, CB42[CB]
174	5388587Z01000	Schutz	1	**Technische Spezifikation:**2-Radantrieb/2 Wheel drive[S85] Ladefläche/Truck type[TR]
235	4792187502000	Feder	1	**Technische Spezifikation:**2-Radantrieb/2 Wheel drive[S85]
236	4792287501000	Buchse	1	**Technische Spezifikation:**2-Radantrieb/2 Wheel drive[S85]
237	4792387501000	Buchse	1	**Technische Spezifikation:**2-Radantrieb/2 Wheel drive[S85]
238	3754187501000	Rückhalter feder	1	**Technische Spezifikation:**2-Radantrieb/2 Wheel drive[S85]
238	9161160816000	Schraubbolzen	2	
239	3891187501000	Hebel	1	**Technische Spezifikation:**2-Radantrieb/2 Wheel drive[S85]
239	9161160845000	Schraubbolzen	2	
240	9004240123000	Schraube	1	
240	3898187502000	Stange	1	**Technische Spezifikation:**2-Radantrieb/2 Wheel drive[S85]
241	9004252019000	Bolzen	1	
242	9004201578000	Unterlegscheibe	1	
243	9004201579000	Unterlegscheibe	1	
244	9411040800000	Mutter	1	
245	9004201580000	Unterlegscheibe	1	

Einheit	Getriebe
Code	03.244
Beschreibung	Bremsanlage - Vorn V
Inspektion	1

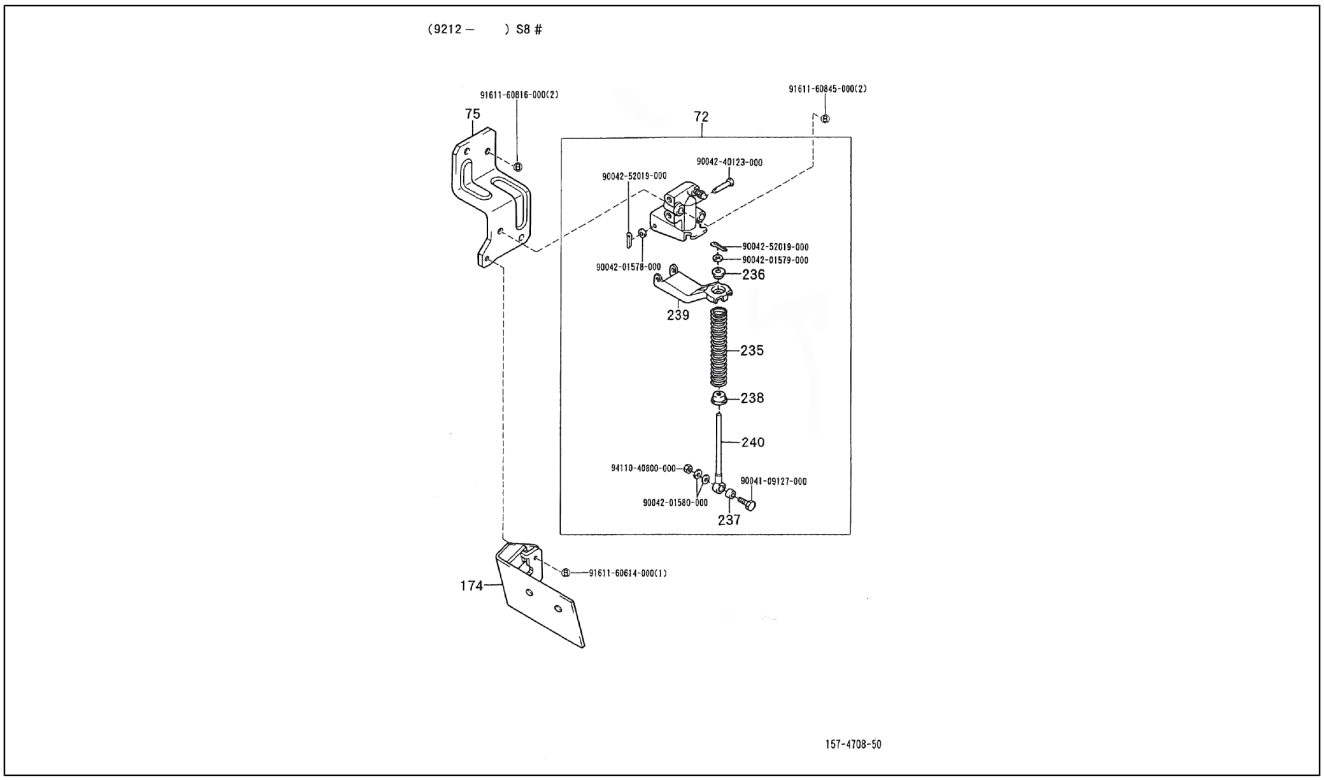

Pos.	Code	Beschreibung	Menge	Varianten
246	9161160614000	Schraubbolzen	1	
247	9004109127000	Schraubbolzen	1	

Einheit	Getriebe
Code	03.250
Beschreibung	Nabe vorne
Inspektion	1

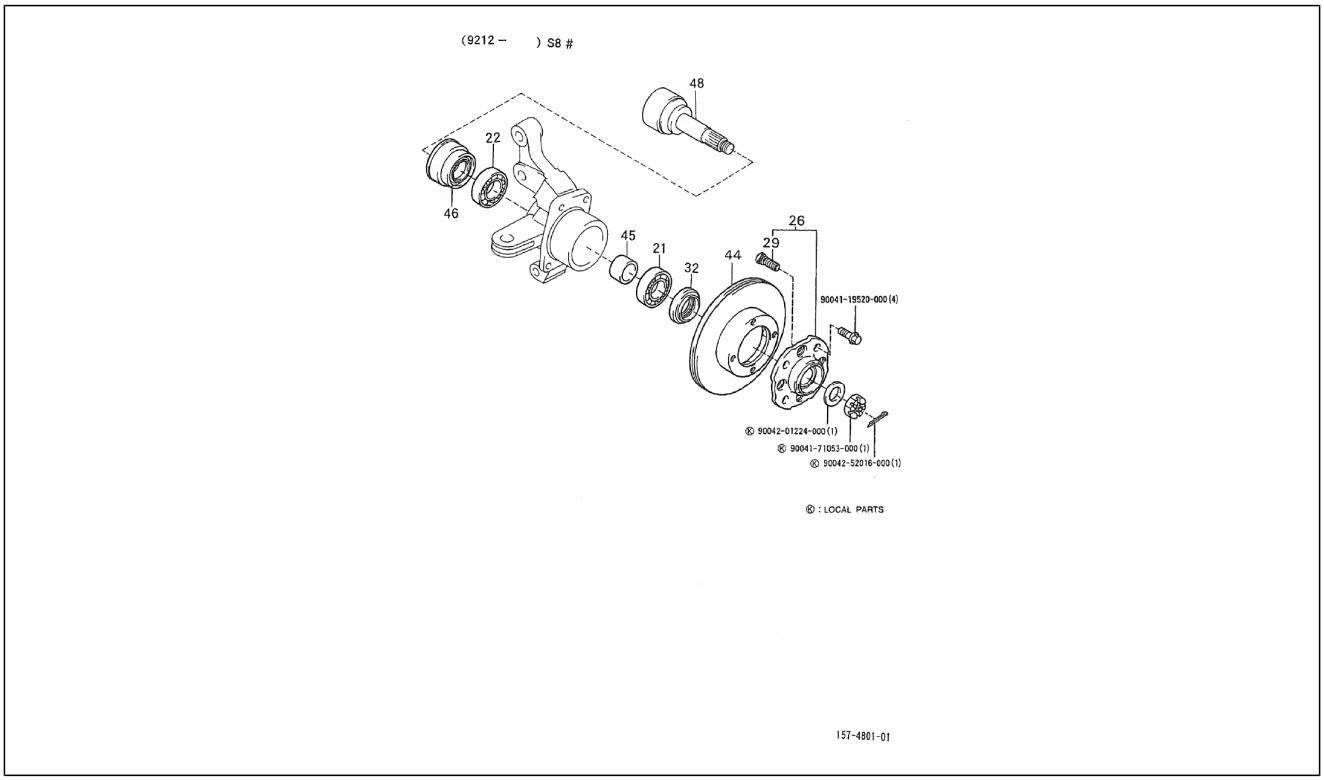

Pos.	Code	Beschreibung	Menge	Varianten
21	9004363136000	Lager	2	**Technische Spezifikation:**2-Radantrieb/2 Wheel drive[S85] CB41-Motor (1000 cm3)/CB41-Engine (1000 cc)[CB41]
21	9004363221000	Lager	2	**Technische Spezifikation:**2-Radantrieb/2 Wheel drive[S85] CB41, CB42[CB]
21	9004363242000	Lager	2	**Technische Spezifikation:**2-Radantrieb/2 Wheel drive[S85]
22	9004363242000	Lager	2	**Technische Spezifikation:**2-Radantrieb/2 Wheel drive[S85]
22	9004363136000	Lager	2	**Technische Spezifikation:**CB41-Motor (1000 cm3)/CB41-Engine (1000 cc)[CB41] 2-Radantrieb/2 Wheel drive[S85]
22	9004363221000	Lager	2	**Technische Spezifikation:**2-Radantrieb/2 Wheel drive[S85] CB41, CB42[CB]
26	4350287Z01000	Vorderachsnabe	2	**Technische Spezifikation:**2-Radantrieb/2 Wheel drive[S85]
26	4350287509000	Nabe	2	**Technische Spezifikation:**2-Radantrieb/2 Wheel drive[S85] CB41, CB42[CB]
29	9004912035000	Bolzen radnabe L=35mm, M12 p=1,5	8	**Technische Spezifikation:**2-Radantrieb/2 Wheel drive[S85]
32	9004311202000	Gasket ring	2	**Technische Spezifikation:**2-Radantrieb/2 Wheel drive[S85]
44	4351287519000	Bremsscheibe	2	**Technische Spezifikation:**2-Radantrieb/2 Wheel drive[S85] CB41-Motor (1000 cm3)/CB41-Engine (1000 cc)[CB41]
44	4351287523000	Bremsscheibe	2	**Technische Spezifikation:**2-Radantrieb/2 Wheel drive[S85] CB41, CB42[CB]
44	4351287Z02000	Bremsscheibe Vorderradbremse	2	**Technische Spezifikation:**2-Radantrieb/2 Wheel drive[S85]
45	9004389068000	Distanzstück Lager	2	**Technische Spezifikation:**2-Radantrieb/2 Wheel drive[S85]
46	9004311201000	Gasket ring	2	**Technische Spezifikation:**2-Radantrieb/2 Wheel drive[S85]
48	4343187Z01000	Vorderradachse	2	**Technische Spezifikation:**2-Radantrieb/2 Wheel drive[S85]
48	4343187501000	Achsschenkel	2	**Technische Spezifikation:**2-Radantrieb/2 Wheel drive[S85] CB41, CB42[CB]
49	9004119520000	Schraubbolzen	4	
50	9004201224000	Unterlegscheibe	1	
51	9004171053000	Mutter	1	
52	9004252016000	Pin	1	

Einheit	Getriebe
Code	03.260
Beschreibung	Arm achse front
Inspektion	1

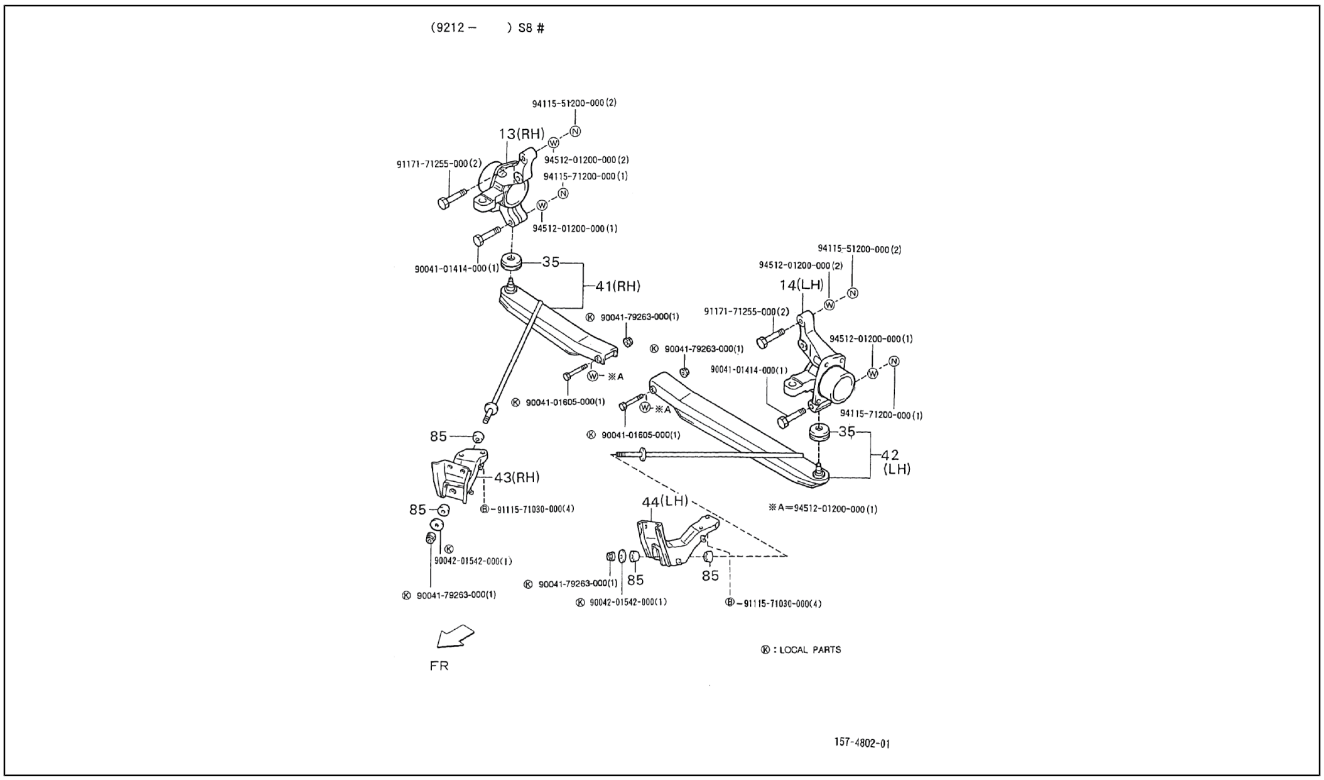

Pos.	Code	Beschreibung	Menge	Varianten
13	4321187512000	Rechter knopf lenkgelenk	1	**Technische Spezifikation:**2-Radantrieb/2 Wheel drive[S85] CB41, CB42[CB]
13	4321187Z01000	Rechter knopf lenkgelenk	1	**Technische Spezifikation:**2-Radantrieb/2 Wheel drive[S85]
14	4321287Z01000	Linker knopf lankgelenk	1	**Technische Spezifikation:**2-Radantrieb/2 Wheel drive[S85]
14	4321287508000	Linker knopf lankgelenk	1	**Technische Spezifikation:**2-Radantrieb/2 Wheel drive[S85] CB41, CB42[CB]
35	4334587507000	Staubschutz	2	**Technische Spezifikation:**2-Radantrieb/2 Wheel drive[S85]
41	4806887512000	Arm rechte aufhängung	1	**Technische Spezifikation:**2-Radantrieb/2 Wheel drive[S85]
42	4806987512000	Arm linke aufhängung	1	**Technische Spezifikation:**2-Radantrieb/2 Wheel drive[S85]
43	4807387514000	Halter	1	**Technische Spezifikation:**2-Radantrieb/2 Wheel drive[S85] CB41, CB42[CB]
43	4807387Z01000	Befestigung rechter holm	1	**Technische Spezifikation:**2-Radantrieb/2 Wheel drive[S85]
85	4867487Z01000	Puffer	1	**Technische Spezifikation:**2-Radantrieb/2 Wheel drive[S85]
86	9411551200000	Schraube	2	
87	9451201200000	Unterlegscheibe	2	
88	9411571200000	Mutter	1	
89	9117171255000	Schraubbolzen M12x55	2	
90	9451201200000	Unterlegscheibe	1	
91	9004101414000	Schraubbolzen	1	
92	9004179263000	Mutter	1	
93	9004101605000	Bolzen	1	
94	9451201200000	Unterlegscheibe	1	
95	9111571030000	Schraubbolzen	4	
96	9004179263000	Mutter	1	
97	9004201542000	Unterlegscheibe	1	
98	9111571030000	Schraubbolzen	4	

Einheit	Getriebe
Code	03.270
Beschreibung	Vorderer Stoßdämpfer
Inspektion	1

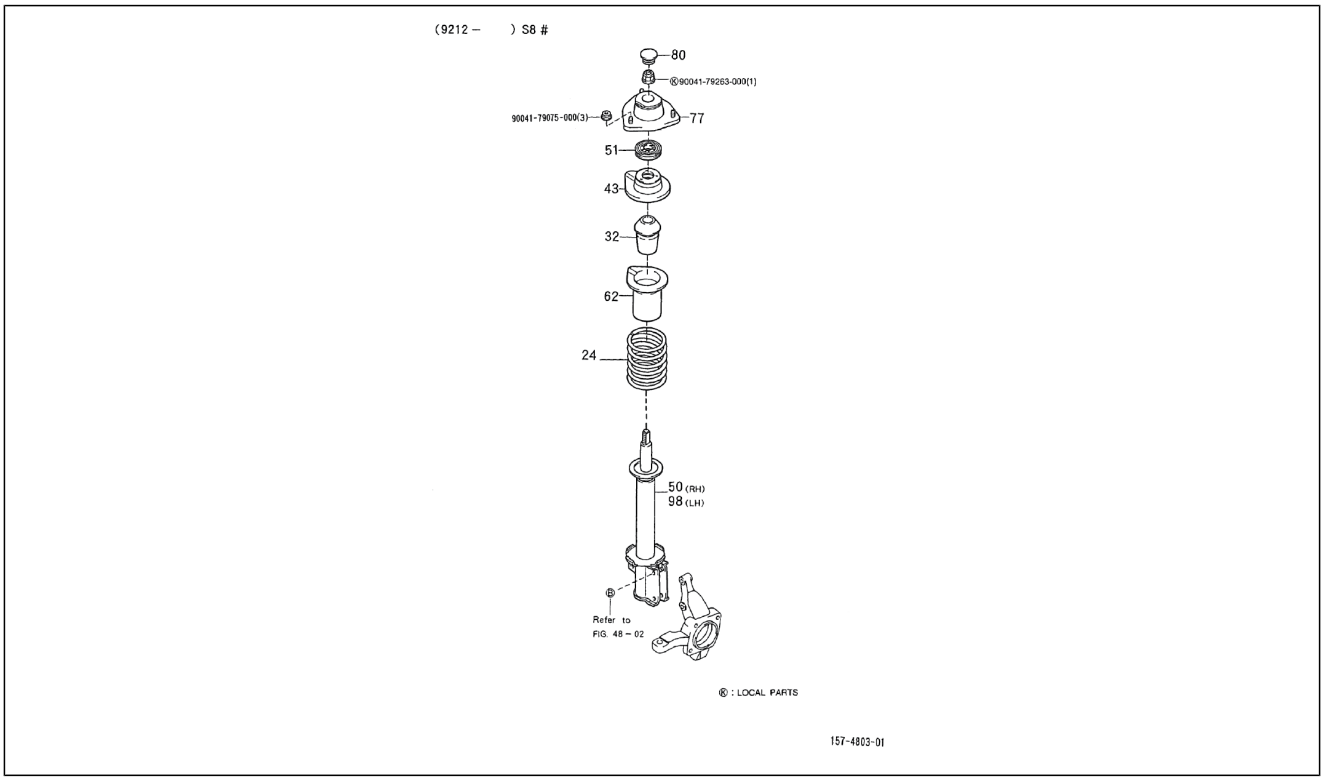

Pos.	Code	Beschreibung	Menge	Varianten
24	4813187Z20000	Stoßdämpferfeder	2	**Technische Spezifikation:**2-Radantrieb/2 Wheel drive[S85] Kastenwagen/Van type[VAN] HCE-Motor (1300 cm3)/HCE-Engine (1300 cc)[HCE]
24	4813187Z04000	Stoßdämpferfeder	2	**Technische Spezifikation:**2-Radantrieb/2 Wheel drive[S85] Ladefläche/Truck type[TR] CB41, CB42[CB]
24	4813187Z19000	Stoßdämpferfeder	2	**Technische Spezifikation:**2-Radantrieb/2 Wheel drive[S85] Ladefläche/Truck type[TR] HCE-Motor (1300 cm3)/HCE-Engine (1300 cc)[HCE]
24	4813187563000	Feder	2	**Technische Spezifikation:**2-Radantrieb/2 Wheel drive[S85] Kastenwagen/Van type[VAN] CB41, CB42[CB]
24	4813187562000	Stoßdämpferfeder	2	**Technische Spezifikation:**2-Radantrieb/2 Wheel drive[S85] Ladefläche/Truck type[TR] CB41, CB42[CB]
32	4833187507000	Puffer vordere feder	2	**Technische Spezifikation:**2-Radantrieb/2 Wheel drive[S85]
43	4847087Z02000	Oberer sitz	2	**Technische Spezifikation:**2-Radantrieb/2 Wheel drive[S85]
43	4847087Z01000	Oberer sitz	1	**Technische Spezifikation:**2-Radantrieb/2 Wheel drive[S85]
43	4847087511000	Oberer sitz	1	**Technische Spezifikation:**2-Radantrieb/2 Wheel drive[S85] CB41, CB42[CB]
43	4847087512000	Oberer sitz	2	**Technische Spezifikation:**2-Radantrieb/2 Wheel drive[S85] CB41, CB42[CB]
50	4851087Z03000	Stoßdämpfer	1	**Technische Spezifikation:**2-Radantrieb/2 Wheel drive[S85] CB41, CB42[CB]
50	4851087Z18000	Stossdämpfer vorderer rechts	1	**Technische Spezifikation:**2-Radantrieb/2 Wheel drive[S85] HCE-Motor (1300 cm3)/HCE-Engine (1300 cc)[HCE]
50	4851087547000	Stoßdämpfer	1	**Technische Spezifikation:**2-Radantrieb/2 Wheel drive[S85] CB41, CB42[CB]
51	9004386101000	Stoßdämpferbuchse vorne	2	**Technische Spezifikation:**2-Radantrieb/2 Wheel drive[S85]
62	4855987Z01000	Staubschutz stoßdämpfer	2	**Technische Spezifikation:**2-Radantrieb/2 Wheel drive[S85]
62	4855987504000	Staubschutz	2	**Technische Spezifikation:**2-Radantrieb/2 Wheel drive[S85] CB41-Motor (1000 cm3)/CB41-Engine (1000 cc)[CB41]
77	4860987Z01000	Halter	2	**Technische Spezifikation:**2-Radantrieb/2 Wheel drive[S85]
77	4860987507000	Halter	2	**Technische Spezifikation:**2-Radantrieb/2 Wheel drive[S85] CB41, CB42[CB]

Einheit	Getriebe
Code	03.270
Beschreibung	Vorderer Stoßdämpfer
Inspektion	1

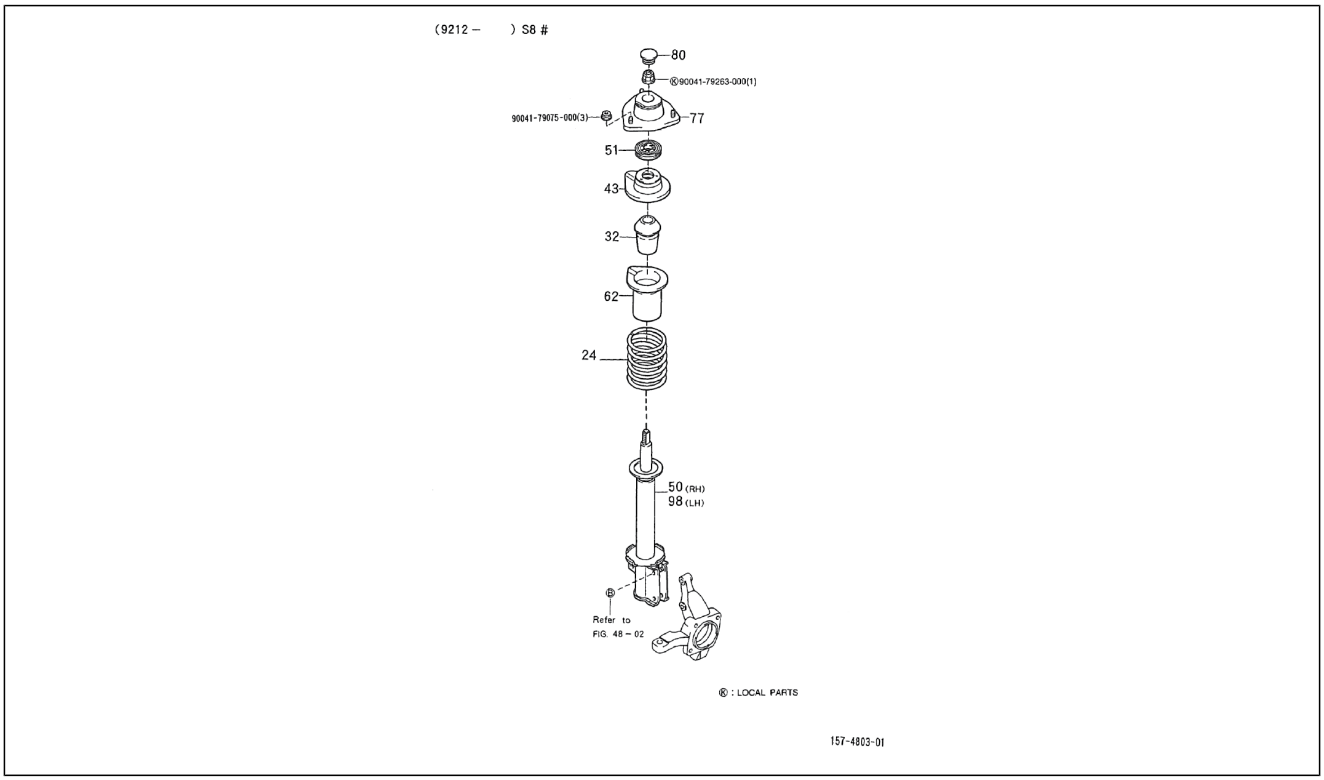

Pos.	Code	Beschreibung	Menge	Varianten
80	4868487502000	Staubschutz	2	**Technische Spezifikation:**2-Radantrieb/2 Wheel drive[S85]
98	4852087Z03000	Stoßdämpfer	1	**Technische Spezifikation:**CB41, CB42[CB] 2-Radantrieb/2 Wheel drive[S85]
98	4852087539000	Stoßdämpfer	1	**Technische Spezifikation:**2-Radantrieb/2 Wheel drive[S85] CB41, CB42[CB]
98	4852087Z16000	Stossdämpfer vorderer links	1	**Technische Spezifikation:**2-Radantrieb/2 Wheel drive[S85] HCE-Motor (1300 cm3)/HCE-Engine (1300 cc)[HCE]
99	9004179263000	Mutter	1	
100	9004179075000	Mutter	3	

Einheit	Getriebe
Code	03.280
Beschreibung	Hinterer Stoßdämpfer
Inspektion	1

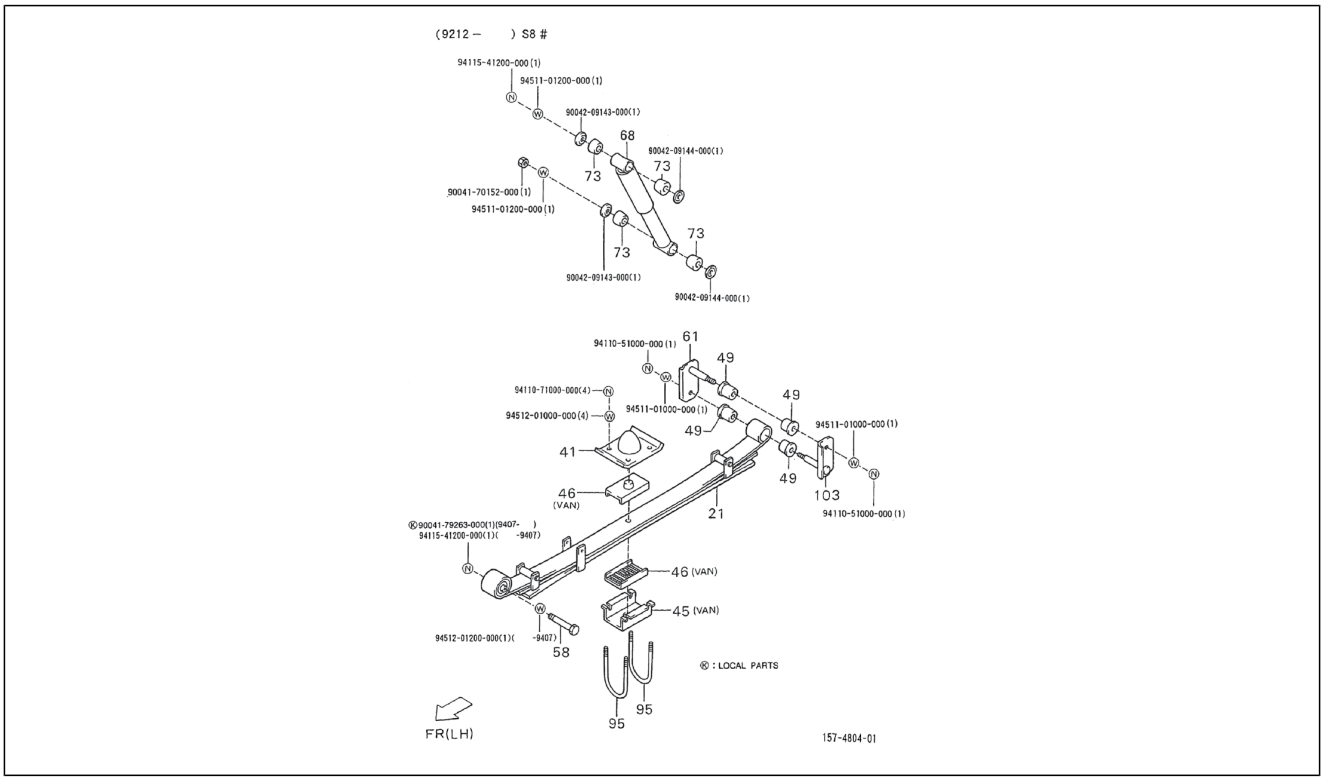

Pos.	Code	Beschreibung	Menge	Varianten
21	4820087Z04000	Hintere feder	2	**Technische Spezifikation:**2-Radantrieb/2 Wheel drive[S85] Kastenwagen/Van type[VAN] CB41, CB42[CB]
21	4820087D02000	Hintere feder	2	**Technische Spezifikation:**2-Radantrieb/2 Wheel drive[S85] Kastenwagen/Van type[VAN] Vergaser/Carburetor[CAB]
21	4820087D01000	Hintere feder	2	**Technische Spezifikation:**2-Radantrieb/2 Wheel drive[S85] Ladefläche/Truck type[TR]
21	4820087D01000	Hintere feder	2	**Technische Spezifikation:**2-Radantrieb/2 Wheel drive[S85] Ladefläche/Truck type[TR] Vergaser/Carburetor[CAB]
21	4820087Z03000	Hintere feder	2	**Technische Spezifikation:**2-Radantrieb/2 Wheel drive[S85] Ladefläche/Truck type[TR]
21	4820087583000	Hintere feder	2	**Technische Spezifikation:**2-Radantrieb/2 Wheel drive[S85] Kastenwagen/Van type[VAN] HCE-Motor (1300 cm3)/HCE-Engine (1300 cc)[HCE]
21	4820087D02000	Hintere feder	2	**Technische Spezifikation:**2-Radantrieb/2 Wheel drive[S85] Kastenwagen/Van type[VAN] CB41, CB42[CB]
41	4834187Z03000	Puffer hintere feder	2	**Technische Spezifikation:**2-Radantrieb/2 Wheel drive[S85] Kastenwagen/Van type[VAN]
41	4834187Z02000	Puffer hintere feder	2	**Technische Spezifikation:**2-Radantrieb/2 Wheel drive[S85] Ladefläche/Truck type[TR]
41	4834187518000	Platte	2	**Technische Spezifikation:**2-Radantrieb/2 Wheel drive[S85] Kastenwagen/Van type[VAN] CB41, CB42[CB]
41	4834187517000	Puffer hintere feder	2	**Technische Spezifikation:**2-Radantrieb/2 Wheel drive[S85] Ladefläche/Truck type[TR] CB41, CB42[CB]
45	4837187Z02000	Rückhalter feder	2	**Technische Spezifikation:**2-Radantrieb/2 Wheel drive[S85] Kastenwagen/Van type[VAN]
46	4837287Z01000	Rückhalteteil	4	**Technische Spezifikation:**2-Radantrieb/2 Wheel drive[S85] Kastenwagen/Van type[VAN]
49	9004385083000	Buchse	8	**Technische Spezifikation:**2-Radantrieb/2 Wheel drive[S85] CB41-Motor (1000 cm3)/CB41-Engine (1000 cc)[CB41]
49	9004385158000	Buchse	8	**Technische Spezifikation:**2-Radantrieb/2 Wheel drive[S85]
58	4842387Z01000	Bolzen	2	**Technische Spezifikation:**2-Radantrieb/2 Wheel drive[S85] CB41, CB42[CB]

Einheit	Getriebe
Code	03.280
Beschreibung	Hinterer Stoßdämpfer
Inspektion	1

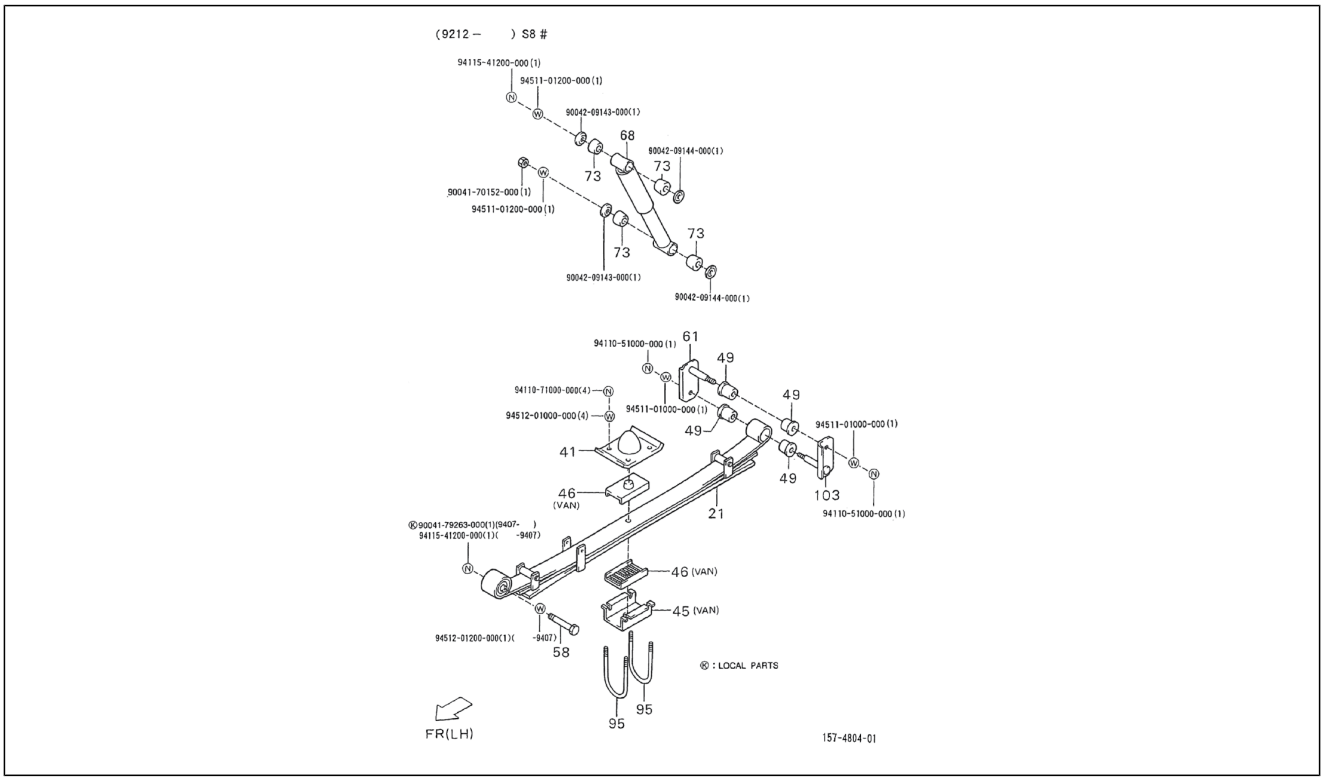

Pos.	Code	Beschreibung	Menge	Varianten
58	9004101605000	Bolzen	2	**Technische Spezifikation:**2-Radantrieb/2 Wheel drive[S85]
61	4804187Z01000	Befestigung hinteres aufhängungsgel	2	**Technische Spezifikation:**2-Radantrieb/2 Wheel drive[S85] Kastenwagen/Van type[VAN] CB41, CB42[CB]
61	4804187502000	Befestigung hinteres aufhängungsgel	2	**Technische Spezifikation:**2-Radantrieb/2 Wheel drive[S85] CB41-Motor (1000 cm3)/CB41-Engine (1000 cc)[CB41]
61	4804187Z01000	Befestigung hinteres aufhängungsgel	2	**Technische Spezifikation:**2-Radantrieb/2 Wheel drive[S85] Kastenwagen/Van type[VAN] HCE-Motor (1300 cm3)/HCE-Engine (1300 cc)[HCE]
61	4804187Z01000	Befestigung hinteres aufhängungsgel	2	**Technische Spezifikation:**2-Radantrieb/2 Wheel drive[S85] Kastenwagen/Van type[VAN] CB41, CB42[CB]
61	4804187Z02000	Befestigung hinteres aufhängungsgel	2	**Technische Spezifikation:**2-Radantrieb/2 Wheel drive[S85] Ladefläche/Truck type[TR] HCE-Motor (1300 cm3)/HCE-Engine (1300 cc)[HCE]
68	4853187Z11000	Stossdämpfer hinten	2	**Technische Spezifikation:**2-Radantrieb/2 Wheel drive[S85] Kastenwagen/Van type[VAN] HCE-Motor (1300 cm3)/HCE-Engine (1300 cc)[HCE]
68	4853187Z10000	Stossdämpfer hinten	2	**Technische Spezifikation:**2-Radantrieb/2 Wheel drive[S85] Ladefläche/Truck type[TR] HCE-Motor (1300 cm3)/HCE-Engine (1300 cc)[HCE]
68	4853187542000	Stoßdämpfer	2	**Technische Spezifikation:**2-Radantrieb/2 Wheel drive[S85] Kastenwagen/Van type[VAN] CB41, CB42[CB]
68	4853187541000	Stoßdämpfer	2	**Technische Spezifikation:**2-Radantrieb/2 Wheel drive[S85] Ladefläche/Truck type[TR] CB41, CB42[CB]
73	9004385002000	Buchse	8	**Technische Spezifikation:**2-Radantrieb/2 Wheel drive[S85]
95	9004117081000	U-Bolzen	4	**Technische Spezifikation:**2-Radantrieb/2 Wheel drive[S85] Ladefläche/Truck type[TR]
95	9004117087000	Schraubbolzen	4	**Technische Spezifikation:**2-Radantrieb/2 Wheel drive[S85] Kastenwagen/Van type[VAN]
103	4840887Z01000	Befestigung hinteres aufhängungsgel	2	**Technische Spezifikation:**2-Radantrieb/2 Wheel drive[S85] Kastenwagen/Van type[VAN] HCE-Motor (1300 cm3)/HCE-Engine (1300 cc)[HCE]

Einheit	Getriebe
Code	03.280
Beschreibung	Hinterer Stoßdämpfer
Inspektion	1

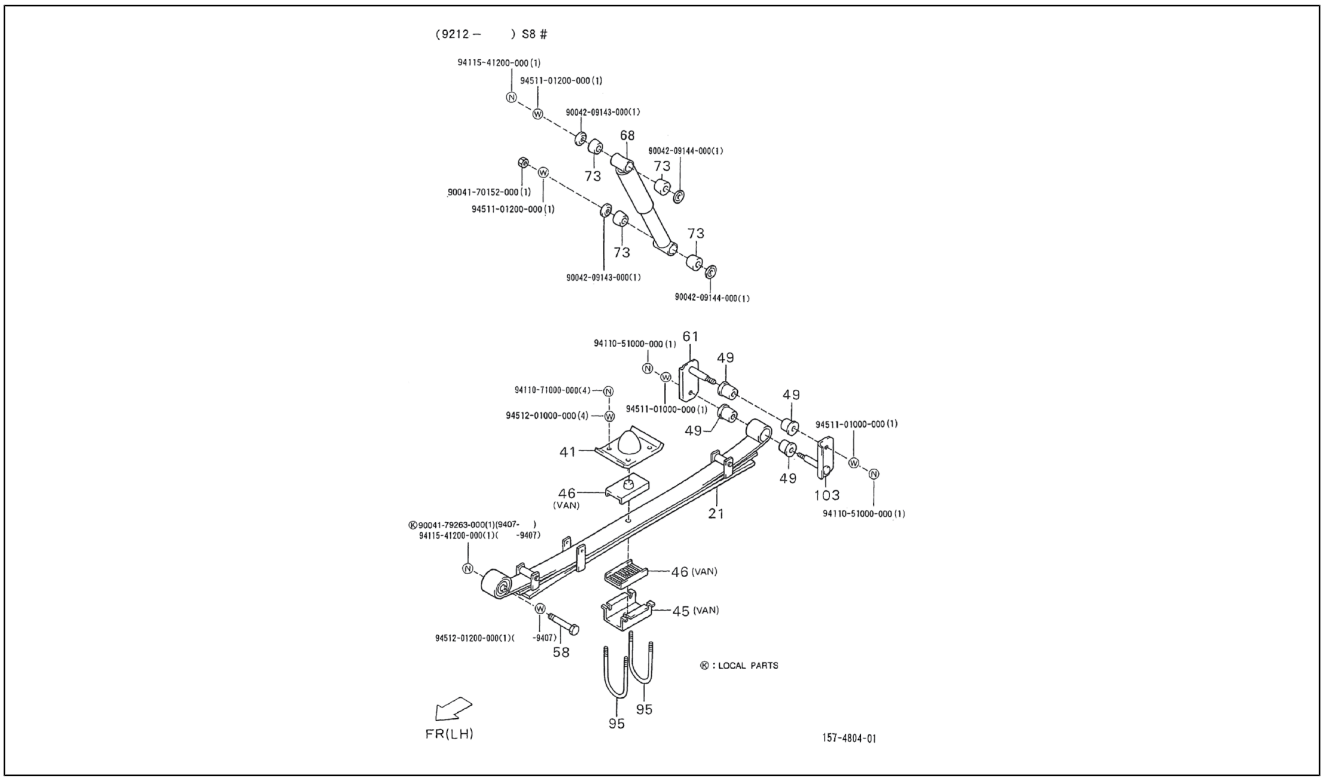

Pos.	Code	Beschreibung	Menge	Varianten
103	4840887Z03000	Halter	2	**Technische Spezifikation:**2-Radantrieb/2 Wheel drive[S85] Ladefläche/Truck type[TR] HCE-Motor (1300 cm3)/HCE-Engine (1300 cc)[HCE]
103	4840887Z01000	Befestigung hinteres aufhängungsgel	2	**Technische Spezifikation:**2-Radantrieb/2 Wheel drive[S85] Kastenwagen/Van type[VAN] CB41, CB42[CB]
103	4840887502000	Befestigung hinteres aufhängungsgel	2	**Technische Spezifikation:**2-Radantrieb/2 Wheel drive[S85]
104	9411541200000	Mutter	1	
105	9451101200000	Unterlegscheibe	1	
106	9004209143000	Unterlegscheibe	1	
107	9004170152000	Mutter	1	
108	9004209144000	Unterlegscheibe	1	
109	9451101200000	Unterlegscheibe	1	
110	9004209143000	Unterlegscheibe	1	
111	9411051000000	Mutter	1	
112	9411071000000	Mutter	4	
113	9451201000000	Onduflex u.scheibe	4	
114	9451101000000	Unterlegscheibe	1	
115	9411051000000	Mutter	1	
116	9411541200000	Mutter	1	
117	9451201200000	Unterlegscheibe	1	

Einheit	Rahmen
Code	04.010
Beschreibung	Federung traverse
Inspektion	1

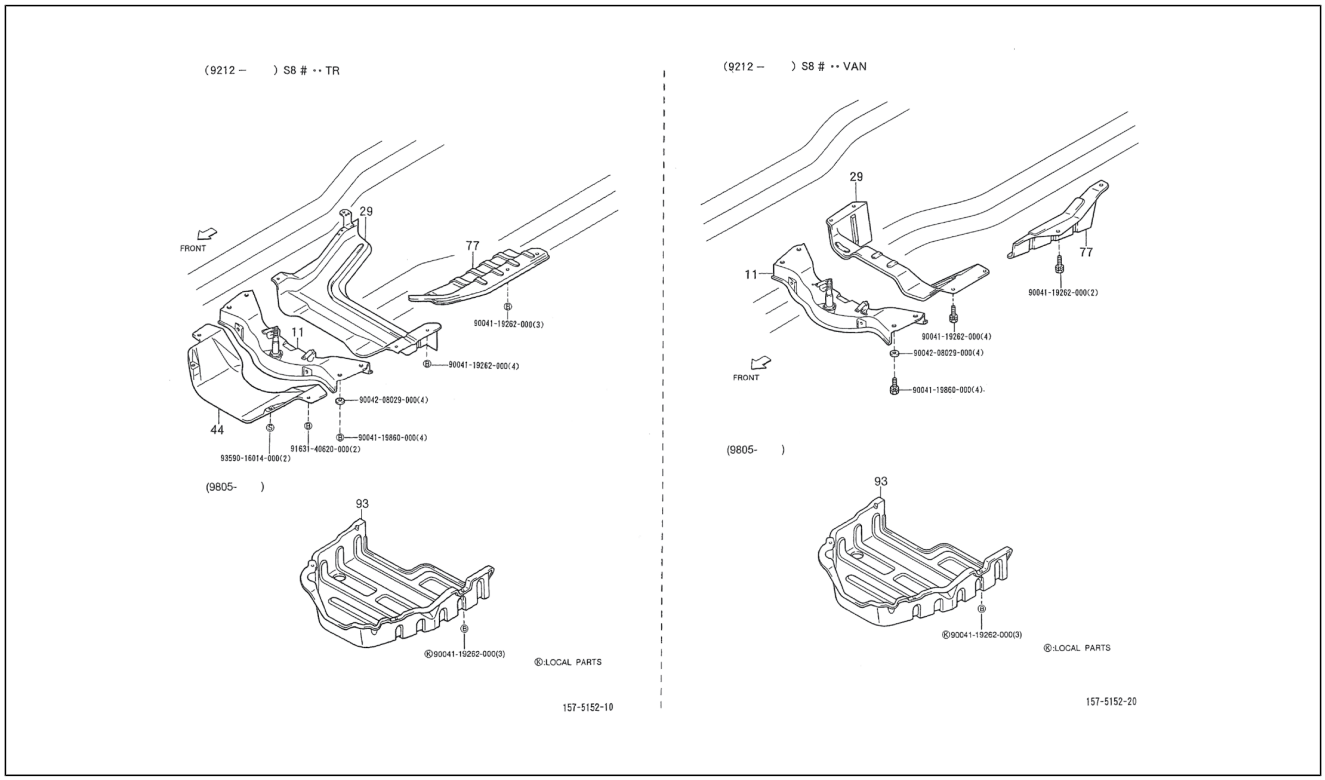

Pos.	Code	Beschreibung	Menge	Varianten
11	5120787Z02000	Federung traverse	1	**Technische Spezifikation:**2-Radantrieb/2 Wheel drive[S85]
11	5120787512000	Federung traverse	1	**Technische Spezifikation:**2-Radantrieb/2 Wheel drive[S85] CB41, CB42[CB]
29	5144187Z01000	Untere rechte schloßplatte motor	1	**Technische Spezifikation:**2-Radantrieb/2 Wheel drive[S85] Kastenwagen/Van type[VAN] CB41, CB42[CB]
29	5140587Z02000	Untere rechte schloßplatte motor	1	**Technische Spezifikation:**2-Radantrieb/2 Wheel drive[S85] Ladefläche/Truck type[TR] CB41, CB42[CB]
29	5140587Z01000	Untere rechte schloßplatte motor	1	**Technische Spezifikation:**2-Radantrieb/2 Wheel drive[S85] Ladefläche/Truck type[TR] CB41, CB42[CB]
44	5145887Z01000	Platte	1	**Technische Spezifikation:**2-Radantrieb/2 Wheel drive[S85] Ladefläche/Truck type[TR] Vergaser/Carburetor[CAB]
77	5144987Z02000	Untere linke motorabdeckung	1	**Technische Spezifikation:**2-Radantrieb/2 Wheel drive[S85] Ladefläche/Truck type[TR] CB41, CB42[CB]
77	5144987Z01000	Untere linke motorabdeckung	1	**Technische Spezifikation:**2-Radantrieb/2 Wheel drive[S85] Kastenwagen/Van type[VAN] CB41, CB42[CB]
93	5145187Z03000	-	1	
94	9004119262000	Schraubbolzen	3	
95	9004208029000	Unterlegscheibe	4	
96	9004119860000	Schraubbolzen	4	
97	9163140620000	Schraubbolzen	2	
98	9359016014000	Schraubbolzen	2	
99	9004119262000	Schraubbolzen	3	

Einheit	Rahmen
Code	04.020
Beschreibung	Halter
Inspektion	1

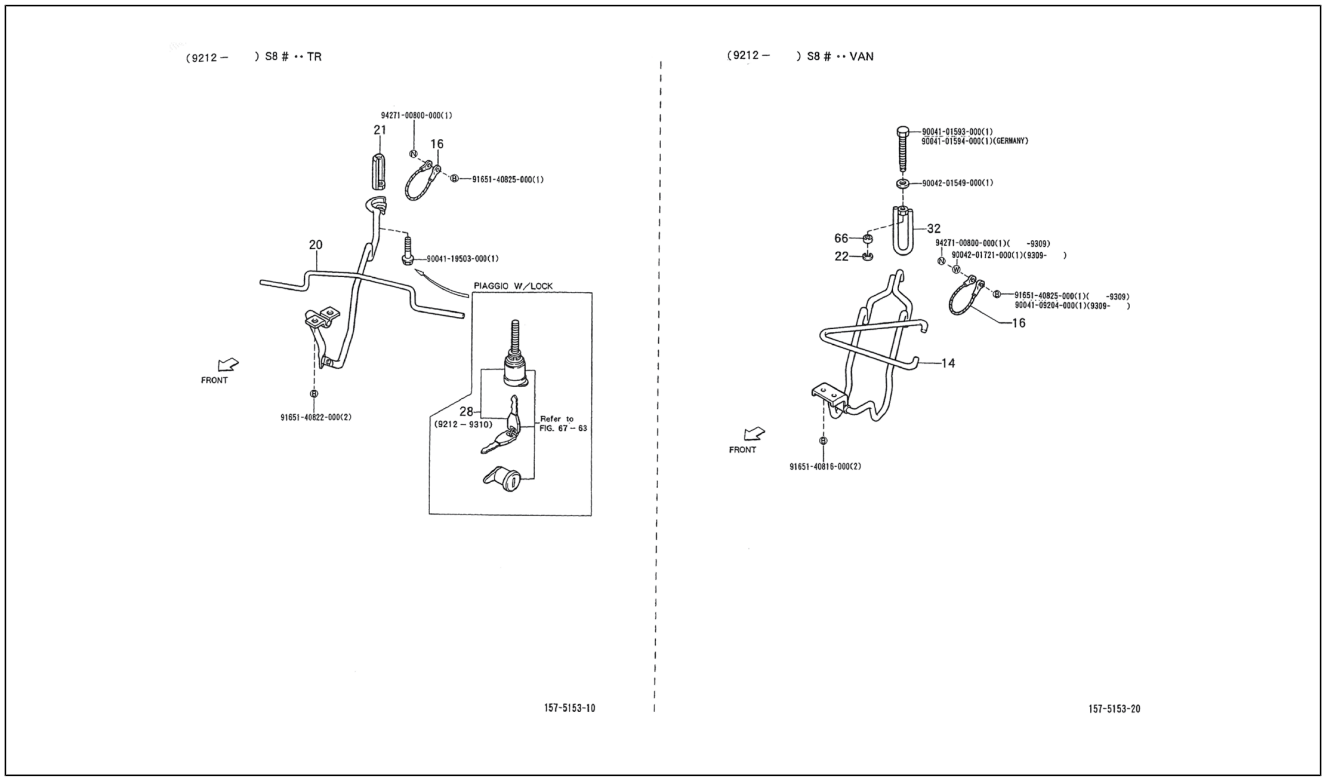

Pos.	Code	Beschreibung	Menge	Varianten
14	5190387Z02000	HALTER	1	**Technische Spezifikation:**2-Radantrieb/2 Wheel drive[S85] Kastenwagen/Van type[VAN]
16	5191887Z02000	Schraube	1	**Technische Spezifikation:**2-Radantrieb/2 Wheel drive[S85] Kastenwagen/Van type[VAN] HCE-Motor (1300 cm3)/HCE-Engine (1300 cc)[HCE] Linkslenker/Left-hand drive[LHD]
16	5191887Z02000	Schraube	1	**Technische Spezifikation:**2-Radantrieb/2 Wheel drive[S85] Kastenwagen/Van type[VAN] Elektronische Einspritzung/ Electronic Fuel Injection[EFI] Linkslenker/Left-hand drive[LHD]
16	5191887Z01000	Schraube	1	**Technische Spezifikation:**2-Radantrieb/2 Wheel drive[S85] Kastenwagen/Van type[VAN] Vergaser/Carburetor[CAB] Linkslenker/Left-hand drive[LHD]
16	5191887Z02000	Schraube	1	**Technische Spezifikation:**2-Radantrieb/2 Wheel drive[S85] Kastenwagen/Van type[VAN] Vergaser/Carburetor[CAB] Linkslenker/Left-hand drive[LHD]
16	5191887Z02000	Schraube	1	**Technische Spezifikation:**2-Radantrieb/2 Wheel drive[S85] Kastenwagen/Van type[VAN] Elektronische Einspritzung/ Electronic Fuel Injection[EFI] Linkslenker/Left-hand drive[LHD]
16	5191887Z02000	Schraube	1	**Technische Spezifikation:**2-Radantrieb/2 Wheel drive[S85] Linkslenker/Left-hand drive[LHD] Geschlossener Kastenwagen/Van type[BLV] Elektronische Einspritzung/ Electronic Fuel Injection[EFI] CB41-Motor (1000 cm3)/ CB41-Engine (1000 cc)[CB41] Ladefläche/Truck type[TR] Manuelles Getriebe/Manual transmission[MTM] Manuelles 5-Gang-Getriebe/5 Speed floor manual[5F] Öffnung an drei Seiten/3-Way openable[T3] Standardtyp/Standard type[STD] Vergaser/Carburetor[CAB]
16	5191887Z02000	Schraube	1	**Technische Spezifikation:**2-Radantrieb/2 Wheel drive[S85] Kastenwagen/Van type[VAN] Vergaser/Carburetor[CAB] Linkslenker/Left-hand drive[LHD]
16	5191887Z02000	Schraube	1	**Technische Spezifikation:**2-Radantrieb/2 Wheel drive[S85] Kastenwagen/Van type[VAN] Elektronische Einspritzung/ Electronic Fuel Injection[EFI] Linkslenker/Left-hand drive[LHD]

Einheit	Rahmen
Code	04.020
Beschreibung	Halter
Inspektion	1

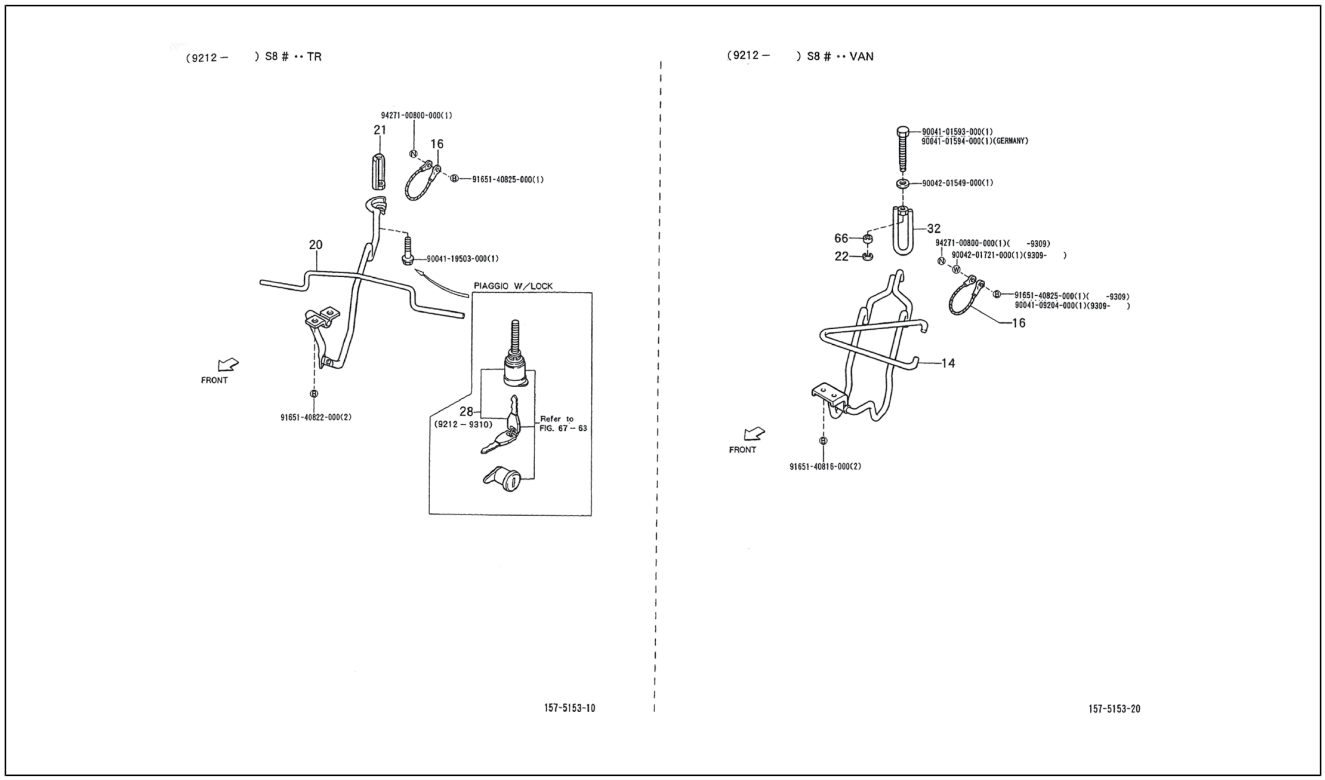

Pos.	Code	Beschreibung	Menge	Varianten
16	5191887Z02000	Schraube	1	**Technische Spezifikation:**Geschlossener Kastenwagen hohes Dach (S85LV-ZBRMP)[S85LV-ZBRMP] CB41-Motor (1000 cm3)/CB41-Engine (1000 cc)[CB41] 2-Radantrieb/2 Wheel drive[S85] Linkslenker/Left-hand drive[LHD] Ladefläche/Truck type[TR] Manuelles Getriebe/Manual transmission[MTM] Manuelles 5-Gang-Getriebe/5 Speed floor manual[5F] Öffnung an drei Seiten/3-Way openable[T3] Hohes Dach/High-Roof[HIR] Standardtyp/ Standard type[STD] Vergaser/Carburetor[CAB]
20	5190587Z01000	HALTER	1	**Technische Spezifikation:**2-Radantrieb/2 Wheel drive[S85] Ladefläche/Truck type[TR]
21	5195287Z01000	Reserveradhalterung	1	**Technische Spezifikation:**2-Radantrieb/2 Wheel drive[S85] Ladefläche/Truck type[TR]
22	9616000800000	Sprengring 16x8	1	**Technische Spezifikation:**2-Radantrieb/2 Wheel drive[S85] Kastenwagen/Van type[VAN] Elektronische Einspritzung/ Electronic Fuel Injection[EFI] Linkslenker/Left-hand drive[LHD]
22	9616000800000	Sprengring 16x8	1	**Technische Spezifikation:**2-Radantrieb/2 Wheel drive[S85] Kastenwagen/Van type[VAN] Vergaser/Carburetor[CAB] Linkslenker/Left-hand drive[LHD]
22	9616000800000	Sprengring 16x8	1	**Technische Spezifikation:**2-Radantrieb/2 Wheel drive[S85] Kastenwagen/Van type[VAN] Vergaser/Carburetor[CAB] Linkslenker/Left-hand drive[LHD]
22	9616000800000	Sprengring 16x8	1	**Technische Spezifikation:**2-Radantrieb/2 Wheel drive[S85] Linkslenker/Left-hand drive[LHD] Geschlossener Kastenwagen/Van type[BLV] Elektronische Einspritzung/ Electronic Fuel Injection[EFI] Standardkastenwagen hohes Dach (S85LV-ZNDMKP)[S85LV-ZNDMKP]
22	9616000800000	Sprengring 16x8	1	**Technische Spezifikation:**2-Radantrieb/2 Wheel drive[S85] Kastenwagen/Van type[VAN] HCE-Motor (1300 cm3)/HCE-Engine (1300 cc)[HCE] Linkslenker/Left-hand drive[LHD]
22	9616000800000	Sprengring 16x8	1	**Technische Spezifikation:**2-Radantrieb/2 Wheel drive[S85] Kastenwagen/Van type[VAN] Elektronische Einspritzung/ Electronic Fuel Injection[EFI] Linkslenker/Left-hand drive[LHD]

Einheit	Rahmen
Code	04.020
Beschreibung	Halter
Inspektion	1

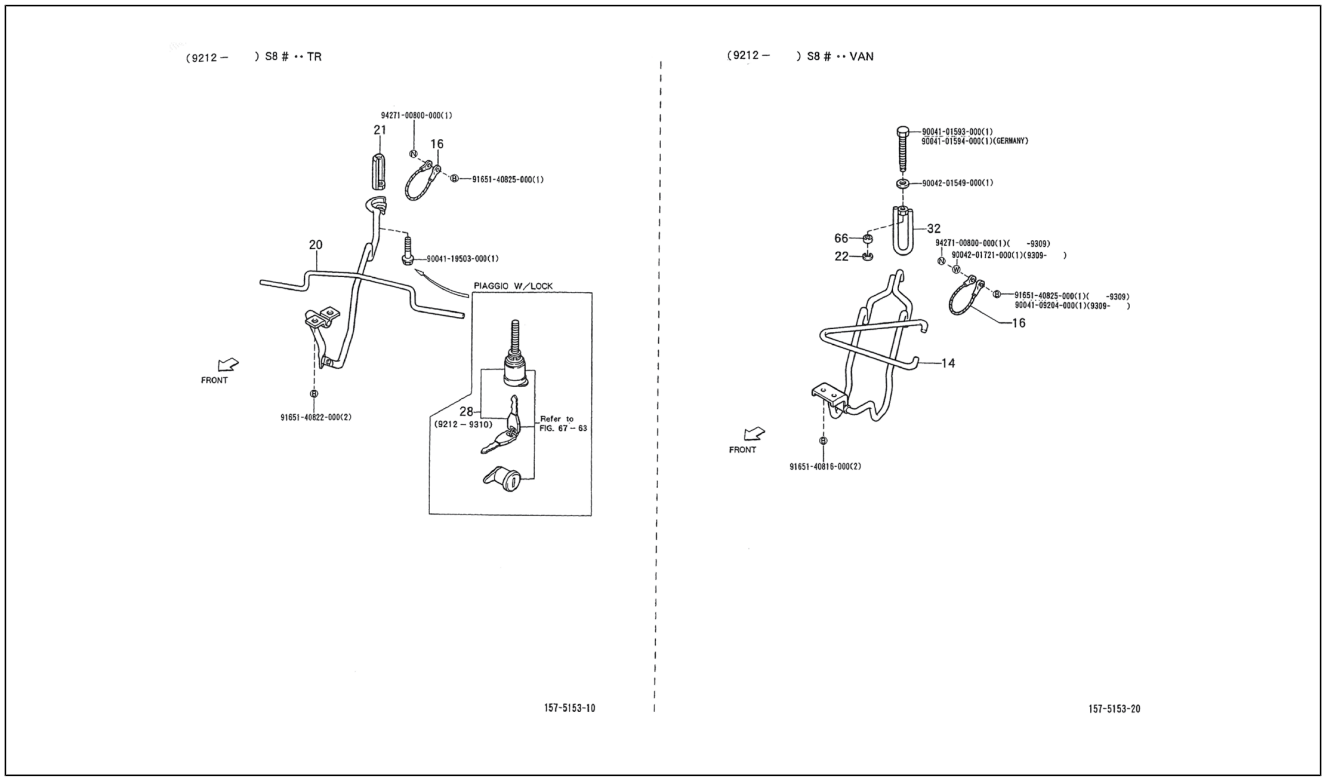

Pos.	Code	Beschreibung	Menge	Varianten
22	9616000800000	Sprengring 16x8	1	**Technische Spezifikation:**Geschlossener Kastenwagen hohes Dach (S85LV-ZBRMP)[S85LV-ZBRMP] CB41-Motor (1000 cm3)/CB41-Engine (1000 cc)[CB41] 2-Radantrieb/2 Wheel drive[S85] Linkslenker/Left-hand drive[LHD] Ladefläche/Truck type[TR] Manuelles Getriebe/Manual transmission[MTM] Manuelles 5-Gang-Getriebe/5 Speed floor manual[5F] Öffnung an drei Seiten/3-Way openable[T3] Hohes Dach/High-Roof[HIR] Standardtyp/ Standard type[STD] Vergaser/Carburetor[CAB]
22	9616000800000	Sprengring 16x8	1	**Technische Spezifikation:**2-Radantrieb/2 Wheel drive[S85] Kastenwagen/Van type[VAN] Elektronische Einspritzung/ Electronic Fuel Injection[EFI] Linkslenker/Left-hand drive[LHD]
28	6905987Z01000	Bremszylinder	1	**Technische Spezifikation:**Ladefläche mit kippbaren Ladebordwänden (S85LP-TRMP)[S85LP-TRMP] CB41-Motor (1000 cm3)/CB41-Engine (1000 cc)[CB41] 2-Radantrieb/2 Wheel drive[S85] Linkslenker/Left-hand drive[LHD] Ladefläche/Truck type[TR] Manuelles Getriebe/ Manual transmission[MTM] Manuelles 5-Gang-Getriebe/5 Speed floor manual[5F] Öffnung an drei Seiten/3-Way openable[T3] Standardtyp/Standard type[STD] Vergaser/ Carburetor[CAB]
32	5190987Z01000	Haken ersatzradbefestigung	1	**Technische Spezifikation:**2-Radantrieb/2 Wheel drive[S85] Kastenwagen/Van type[VAN]
66	9004385070000	Buchse	1	**Technische Spezifikation:**2-Radantrieb/2 Wheel drive[S85] Kastenwagen/Van type[VAN] HCE-Motor (1300 cm3)/HCE-Engine (1300 cc)[HCE] Linkslenker/Left-hand drive[LHD]
66	9004385070000	Buchse	1	**Technische Spezifikation:**2-Radantrieb/2 Wheel drive[S85] Linkslenker/Left-hand drive[LHD] Geschlossener Kastenwagen/Van type[BLV] Elektronische Einspritzung/ Electronic Fuel Injection[EFI] Standardkastenwagen hohes Dach (S85LV-ZNDMKP)[S85LV-ZNDMKP]
66	9004385070000	Buchse	1	**Technische Spezifikation:**2-Radantrieb/2 Wheel drive[S85] Kastenwagen/Van type[VAN] Vergaser/Carburetor[CAB] Linkslenker/Left-hand drive[LHD]

Einheit	Rahmen
Code	04.020
Beschreibung	Halter
Inspektion	1

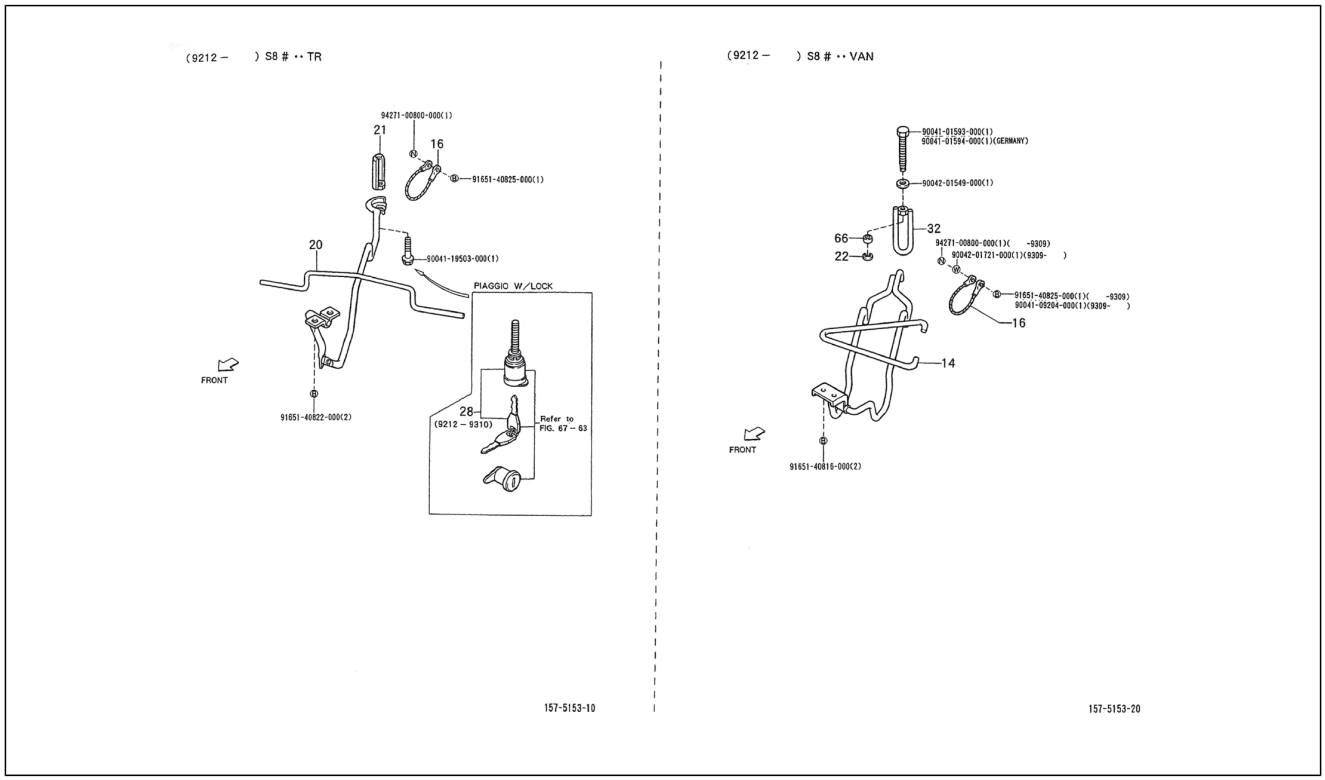

Pos.	Code	Beschreibung	Menge	Varianten
66	9004385070000	Buchse	1	**Technische Spezifikation:**2-Radantrieb/2 Wheel drive[S85] Kastenwagen/Van type[VAN] Elektronische Einspritzung/ Electronic Fuel Injection[EFI] Linkslenker/Left-hand drive[LHD]
66	9004385070000	Buchse	1	**Technische Spezifikation:**2-Radantrieb/2 Wheel drive[S85] Kastenwagen/Van type[VAN] Elektronische Einspritzung/ Electronic Fuel Injection[EFI] Linkslenker/Left-hand drive[LHD]
66	9004385070000	Buchse	1	**Technische Spezifikation:**2-Radantrieb/2 Wheel drive[S85] Kastenwagen/Van type[VAN] Elektronische Einspritzung/ Electronic Fuel Injection[EFI] Linkslenker/Left-hand drive[LHD]
66	9004385070000	Buchse	1	**Technische Spezifikation:**2-Radantrieb/2 Wheel drive[S85] Kastenwagen/Van type[VAN] Vergaser/Carburetor[CAB] Linkslenker/Left-hand drive[LHD]
66	9004385070000	Buchse	1	**Technische Spezifikation:**Geschlossener Kastenwagen hohes Dach (S85LV-ZBRMP)[S85LV-ZBRMP] Linkslenker/ Left-hand drive[LHD] 2-Radantrieb/2 Wheel drive[S85] Kastenwagen/Van type[VAN] Manuelles Getriebe/Manual transmission[MTM] Manuelles 5-Gang-Getriebe/5 Speed floor manual[5F] Öffnung an drei Seiten/3-Way openable[T3] Hohes Dach/High-Roof[HIR] Standardtyp/ Standard type[STD] Vergaser/Carburetor[CAB]
67	9427100800000	Mutter	1	
68	9165140825000	Schraubbolzen	1	
69	9004119503000	Schraubbolzen	1	
70	9165140822000	Sechskantschraube	2	
71	9004101593000	Schraube	1	
71	9004101594000	Schraube	1	
72	9004201549000	Unterlegscheibe	1	
73	9427100800000	Mutter	1	
74	9004201721000	Unterlegscheibe	1	
75	9165140825000	Schraubbolzen	1	

Einheit	Rahmen
Code	04.020
Beschreibung	Halter
Inspektion	1

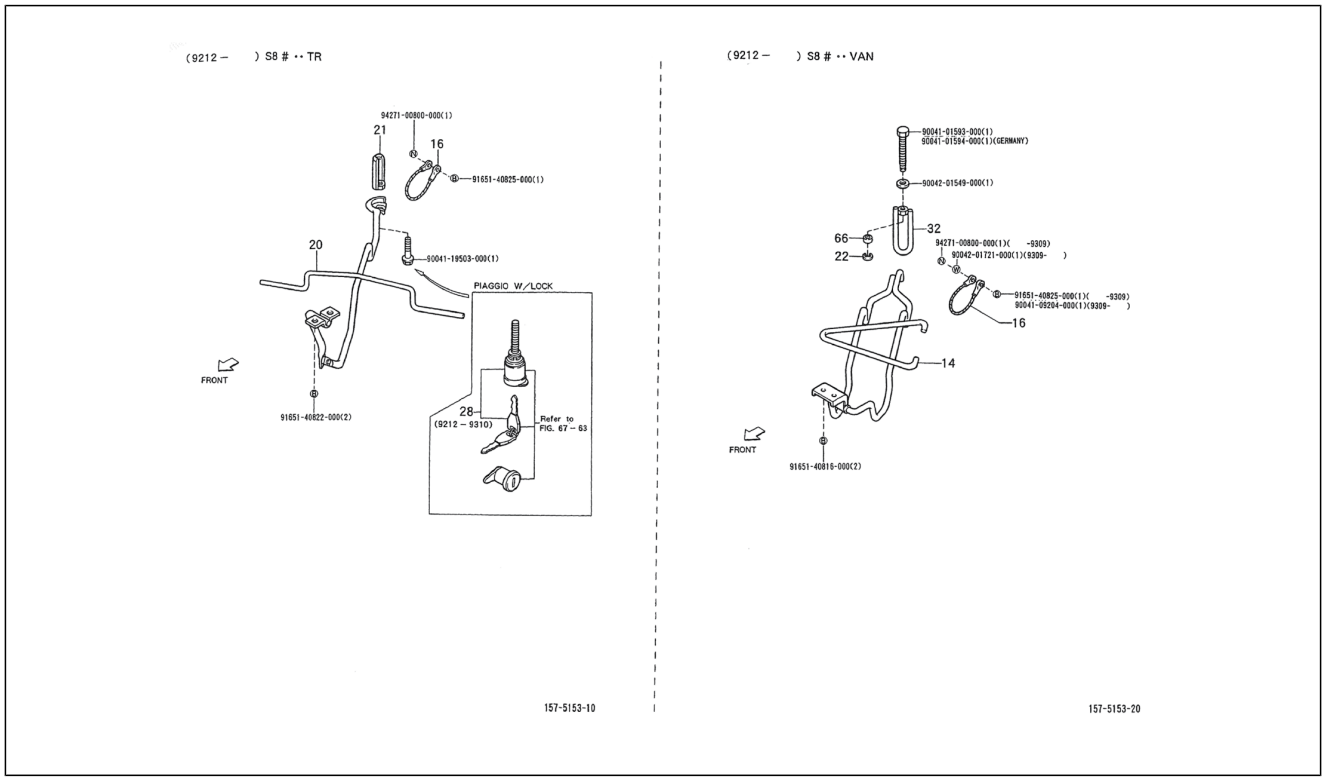

Pos.	Code	Beschreibung	Menge	Varianten
75	9004109204000	Schraubbolzen	1	
76	9165140816000	Schraube	2	

Einheit	Rahmen
Code	04.030
Beschreibung	Stürzbügel vorn
Inspektion	1

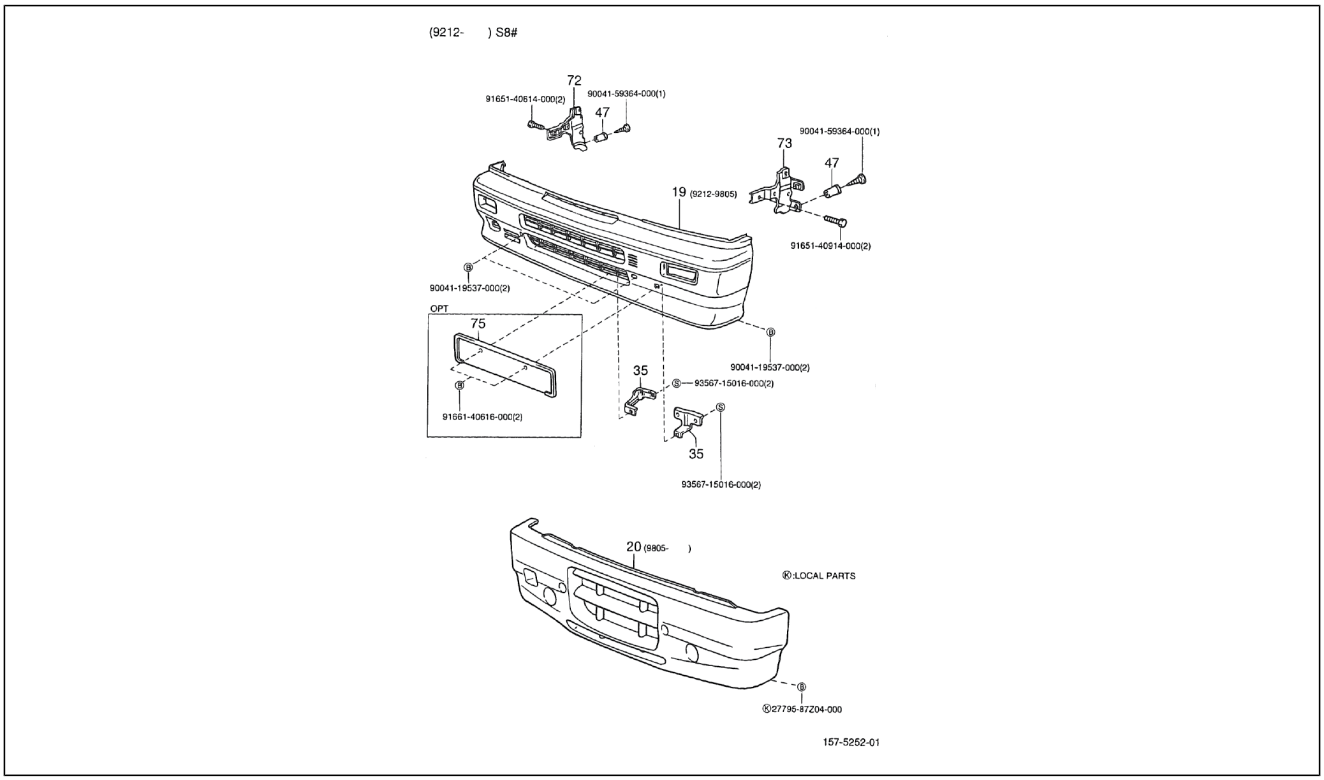

Pos.	Code	Beschreibung	Menge	Varianten
19	5211987Z02000	Verschluß vordere stoßstange	1	**Technische Spezifikation:**2-Radantrieb/2 Wheel drive[S85] CB41, CB42[CB]
20	5211087Z04000	Stürzbügel vorn	1	**Technische Spezifikation:**2-Radantrieb/2 Wheel drive[S85] HCE-Motor (1300 cm3)/HCE-Engine (1300 cc)[HCE]
35	5212287Z01000	Vordere nummernschildbefestigung	1	**Technische Spezifikation:**2-Radantrieb/2 Wheel drive[S85] CB41, CB42[CB]
35	5212187Z02000	Vordere nummernschildbefestigung	1	**Technische Spezifikation:**2-Radantrieb/2 Wheel drive[S85] CB41-Motor (1000 cm3)/CB41-Engine (1000 cc)[CB41]
47	9004468200000	Schelle	2	**Technische Spezifikation:**2-Radantrieb/2 Wheel drive[S85]
72	5213387Z01000	Befestigung vordere rechte stoßstang	1	**Technische Spezifikation:**2-Radantrieb/2 Wheel drive[S85]
73	5213487Z01000	Befestigung vorderer linker kotflügel	1	**Technische Spezifikation:**2-Radantrieb/2 Wheel drive[S85]
75	7511287Z01000	Platte	1	**Technische Spezifikation:**Geschlossener Kastenwagen hohes Dach (S85LV-ZBRMP)[S85LV-ZBRMP] CB41-Motor (1000 cm3)/CB41-Engine (1000 cc)[CB41] 2-Radantrieb/2 Wheel drive[S85] Linkslenker/Left-hand drive[LHD] Ladefläche/Truck type[TR] Manuelles Getriebe/Manual transmission[MTM] Manuelles 5-Gang-Getriebe/5 Speed floor manual[5F] Öffnung an drei Seiten/3-Way openable[T3] Hohes Dach/High-Roof[HIR] Standardtyp/ Standard type[STD] Vergaser/Carburetor[CAB]
75	7511287Z01000	Platte	1	**Technische Spezifikation:**Ladefläche mit kippbaren Ladebordwänden (S85LP-TRMKP)[S85LP-TRMKP] CB42-Motor (1000 cm3)/CB42-Engine (1000 cc)[CB42] 2-Radantrieb/2 Wheel drive[S85] Linkslenker/Left-hand drive[LHD] Ladefläche/Truck type[TR] Manuelles Getriebe/ Manual transmission[MTM] Manuelles 5-Gang-Getriebe/5 Speed floor manual[5F] Öffnung an drei Seiten/3-Way openable[T3] Standardtyp/Standard type[STD] Elektronische Einspritzung/Electronic Fuel Injection[EFI]
75	7511287Z01000	Platte	1	**Technische Spezifikation:**2-Radantrieb/2 Wheel drive[S85] Geschlossener Kastenwagen hohes Dach (S85LV-ZBRMP) [S85LV-ZBRMP] CB41-Motor (1000 cm3)/CB41-Engine (1000 cc)[CB41] Linkslenker/Left-hand drive[LHD] Ladefläche/Truck type[TR] Manuelles Getriebe/Manual

Einheit	Rahmen
Code	04.030
Beschreibung	Stürzbügel vorn
Inspektion	1

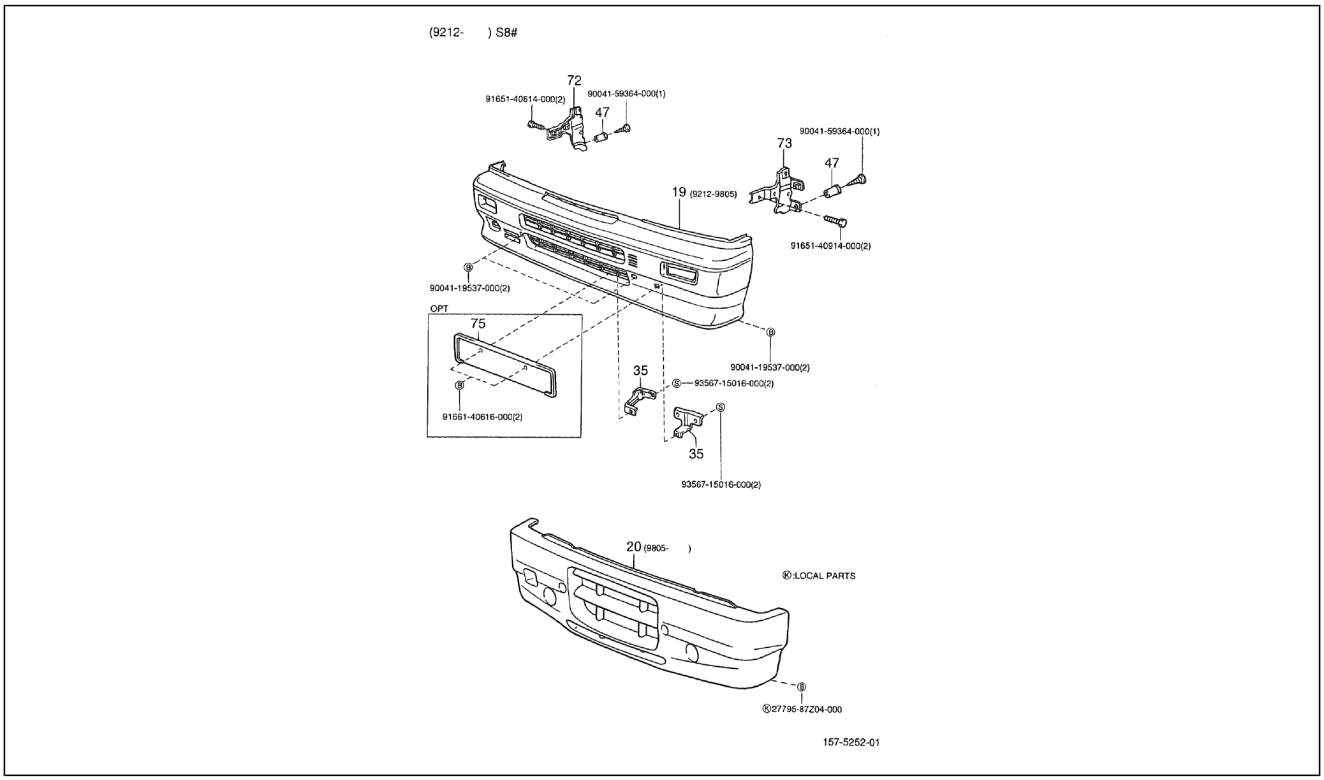

Pos.	Code	Beschreibung	Menge	Varianten
				transmission[MTM] Manuelles 5-Gang-Getriebe/5 Speed floor manual[5F] Öffnung an drei Seiten/3-Way openable[T3] Hohes Dach/High-Roof[HIR] Standardtyp/ Standard type[STD] Vergaser/Carburetor[CAB]
75	7511287Z01000	Platte	1	**Technische Spezifikation:**2-Radantrieb/2 Wheel drive[S85] Kastenwagen/Van type[VAN] Vergaser/Carburetor[CAB] Linkslenker/Left-hand drive[LHD]
75	7511287Z01000	Platte	1	**Technische Spezifikation:**Geschlossener Kastenwagen hohes Dach (S85LV-ZBRMKP)[S85LV-ZBRMKP] CB41-Motor (1000 cm3)/CB41-Engine (1000 cc)[CB41] 2-Radantrieb/2 Wheel drive[S85] Linkslenker/Left-hand drive[LHD] Ladefläche/Truck type[TR] Manuelles Getriebe/ Manual transmission[MTM] Manuelles 5-Gang-Getriebe/5 Speed floor manual[5F] Öffnung an drei Seiten/3-Way openable[T3] Hohes Dach/High-Roof[HIR] Standardtyp/ Standard type[STD] Vergaser/Carburetor[CAB]
75	7511287Z01000	Platte	1	**Technische Spezifikation:**2-Radantrieb/2 Wheel drive[S85]
75	7511287Z01000	Platte	1	**Technische Spezifikation:**2-Radantrieb/2 Wheel drive[S85] Kastenwagen/Van type[VAN] Vergaser/Carburetor[CAB] Linkslenker/Left-hand drive[LHD]
75	7511287Z01000	Platte	1	**Technische Spezifikation:**2-Radantrieb/2 Wheel drive[S85] Kastenwagen/Van type[VAN] Vergaser/Carburetor[CAB] Linkslenker/Left-hand drive[LHD]
75	7511287Z01000	Platte	1	**Technische Spezifikation:**Standardkastenwagen hohes Dach (S85LV-ZNDMKP)[S85LV-ZNDMKP] CB41-Motor (1000 cm3)/CB41-Engine (1000 cc)[CB41] 2-Radantrieb/2 Wheel drive[S85] Linkslenker/Left-hand drive[LHD] Ladefläche/Truck type[TR] Manuelles Getriebe/Manual transmission[MTM] Manuelles 5-Gang-Getriebe/5 Speed floor manual[5F] Öffnung an drei Seiten/3-Way openable[T3] Hohes Dach/High-Roof[HIR] Luxustyp/Deluxe type[DLX] Vergaser/Carburetor[CAB]
76	9165140614000	Schraubbolzen	2	
77	9004159364000	Schraube	1	

Einheit	Rahmen
Code	04.030
Beschreibung	Stürzbügel vorn
Inspektion	1

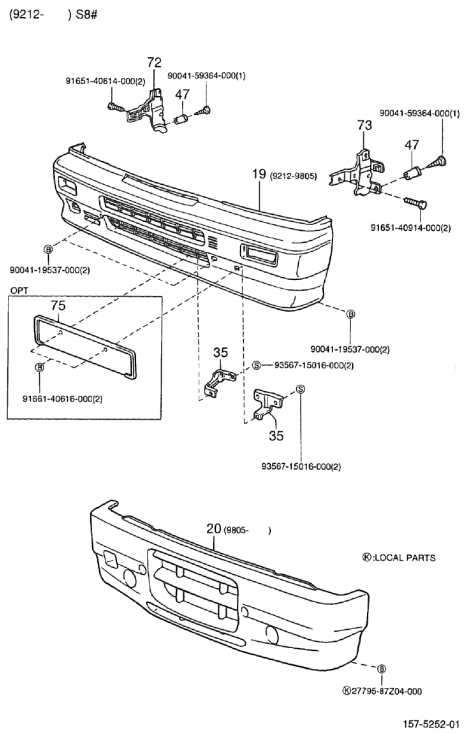

Pos.	Code	Beschreibung	Menge	Varianten
78	9004159364000	Schraube	1	
79	9165140914000	Schraube	2	
80	9004119537000	Schraubbolzen	2	
81	9356715016000	Schraube	2	
82	9004119537000	Schraubbolzen	2	
83	9166140616000	Schraubbolzen	2	

Einheit	Rahmen
Code	04.040
Beschreibung	Stosstange hinten
Inspektion	1

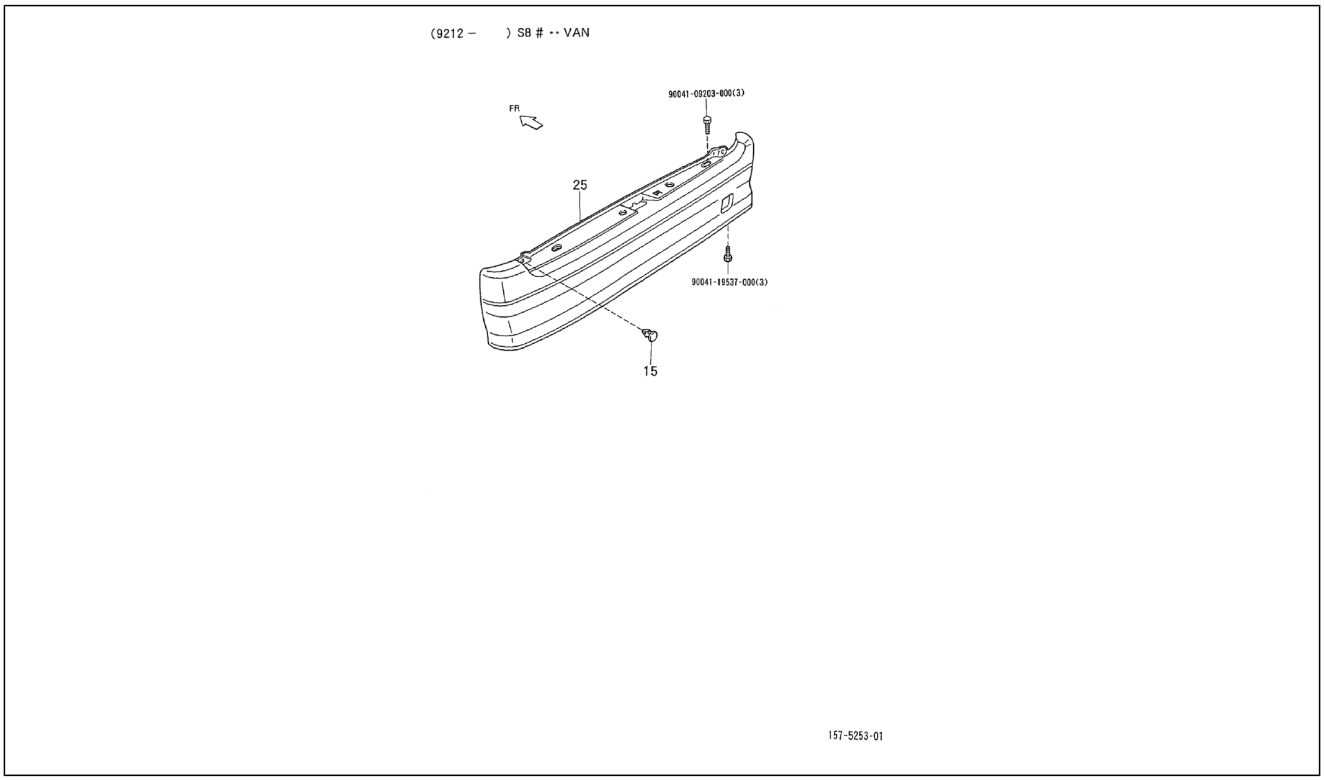

Pos.	Code	Beschreibung	Menge	Varianten
15	9004468231000	Schelle	2	**Technische Spezifikation:**2-Radantrieb/2 Wheel drive[S85] Kastenwagen/Van type[VAN]
25	5215187Z01000	Abdeckung hintere stoßstange	1	**Technische Spezifikation:**2-Radantrieb/2 Wheel drive[S85] Kastenwagen/Van type[VAN]
26	9004109203000	Schraubbolzen	3	
27	9004119537000	Schraubbolzen	3	

Einheit	Rahmen
Code	04.050
Beschreibung	Stoßstangen beading support stoßstangen
Inspektion	1

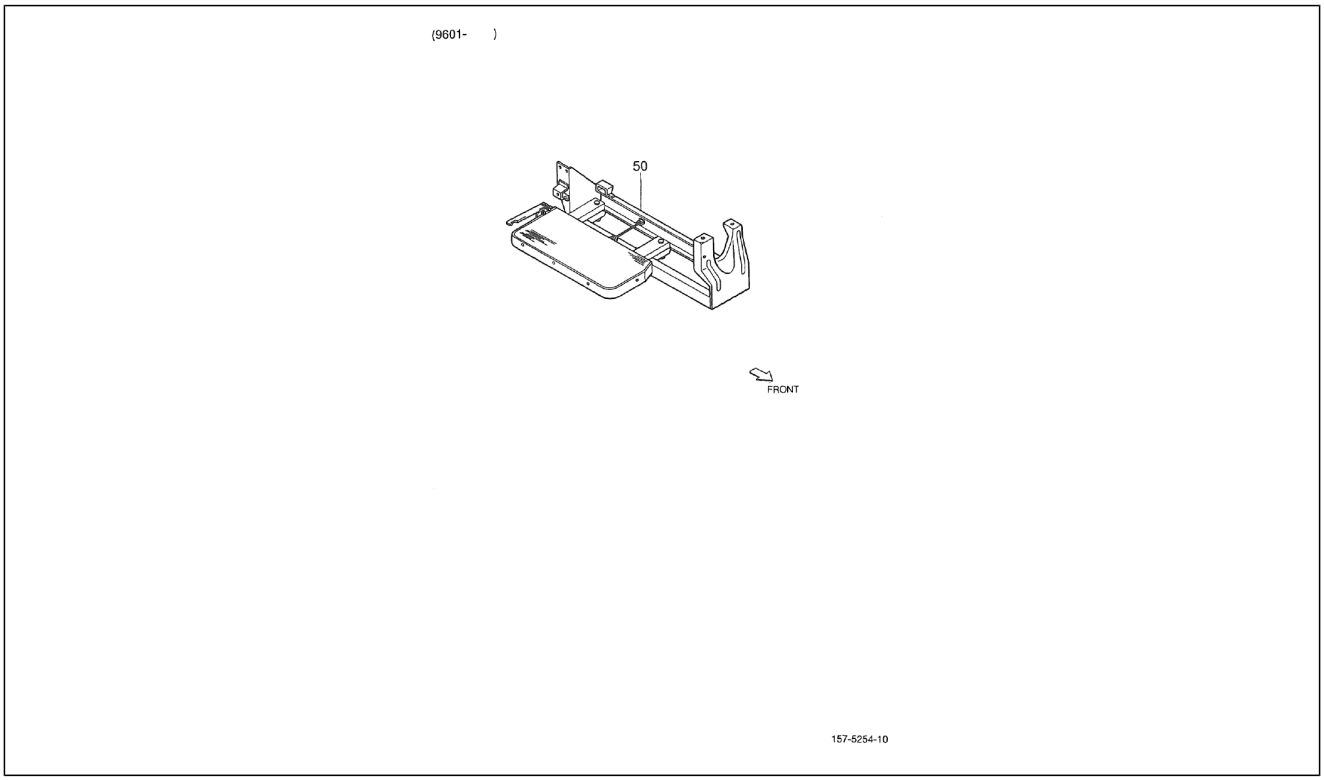

Pos.	Code	Beschreibung	Menge	Varianten
50	6651087Z01000	Seitliches Trittbrett	1	**Technische Spezifikation:**2-Radantrieb/2 Wheel drive[S85] Luxustyp/Deluxe type[DLX] Linkslenker/Left-hand drive[LHD]
50	6651087Z01000	Seitliches Trittbrett	1	**Technische Spezifikation:**2-Radantrieb/2 Wheel drive[S85] Luxustyp/Deluxe type[DLX] CB41, CB42[CB] Linkslenker/ Left-hand drive[LHD]
50	6651087Z01000	Seitliches Trittbrett	1	**Technische Spezifikation:**2-Radantrieb/2 Wheel drive[S85] Luxustyp/Deluxe type[DLX] CB41, CB42[CB] Linkslenker/ Left-hand drive[LHD]

Einheit	Rahmen
Code	04.060
Beschreibung	Kühlergitter
Inspektion	1

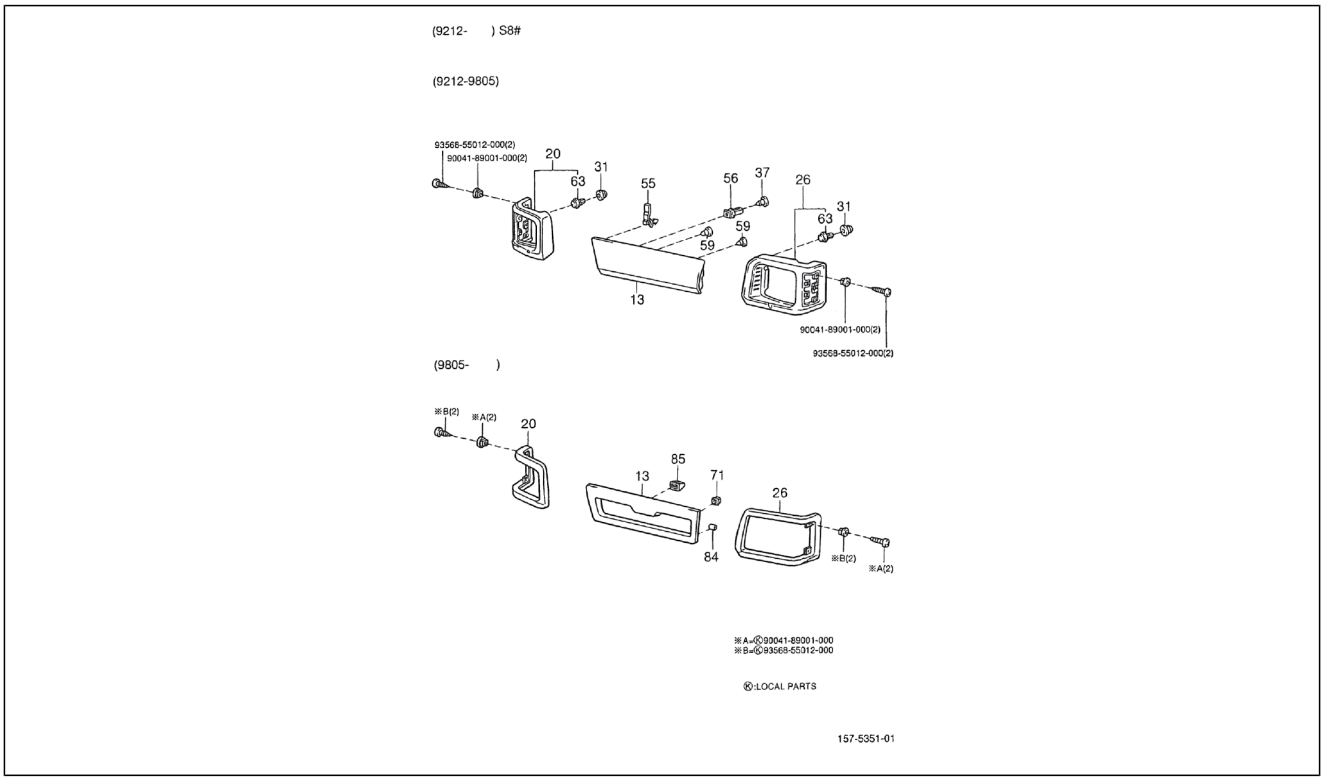

Pos.	Code	Beschreibung	Menge	Varianten
13	5310187Z01000	Dichtung vorderblech	1	**Technische Spezifikation:**2-Radantrieb/2 Wheel drive[S85] Kastenwagen/Van type[VAN] CB41, CB42[CB]
13	5310187Z07000	Dichtung vorderblech	1	**Technische Spezifikation:**2-Radantrieb/2 Wheel drive[S85] HCE-Motor (1300 cm3)/HCE-Engine (1300 cc)[HCE]
20	5313187Z01000	Rahmen rechter scheinwerdfer	1	**Technische Spezifikation:**2-Radantrieb/2 Wheel drive[S85] Luxustyp/Deluxe type[DLX] CB41, CB42[CB]
20	565973	Rahmen rechter scheinwerdfer	1	**Technische Spezifikation:**2-Radantrieb/2 Wheel drive[S85] HCE-Motor (1300 cm3)/HCE-Engine (1300 cc)[HCE]
20	5313187Z02000	Rahmen rechter scheinwerdfer	1	**Technische Spezifikation:**2-Radantrieb/2 Wheel drive[S85] Standardtyp/Standard type[STD] CB41-Motor (1000 cm3)/ CB41-Engine (1000 cc)[CB41]
26	566067	Rahmen linker scheinwerfer	1	**Technische Spezifikation:**2-Radantrieb/2 Wheel drive[S85] HCE-Motor (1300 cm3)/HCE-Engine (1300 cc)[HCE]
26	5313287Z02000	Rahmen linker scheinwerfer	1	**Technische Spezifikation:**2-Radantrieb/2 Wheel drive[S85] Standardtyp/Standard type[STD] CB41, CB42[CB]
26	5313287Z01000	Rahmen linker scheinwerfer	1	**Technische Spezifikation:**2-Radantrieb/2 Wheel drive[S85] Luxustyp/Deluxe type[DLX] CB41, CB42[CB]
31	9004480491000	Kabelführung	6	**Technische Spezifikation:**2-Radantrieb/2 Wheel drive[S85]
37	5319987Z01000	Schraube	2	**Technische Spezifikation:**2-Radantrieb/2 Wheel drive[S85] Kastenwagen/Van type[VAN] CB41, CB42[CB]
55	9004468108000	Schelle	2	**Technische Spezifikation:**2-Radantrieb/2 Wheel drive[S85] Kastenwagen/Van type[VAN] CB41, CB42[CB]
56	9004468109000	Schelle	2	**Technische Spezifikation:**2-Radantrieb/2 Wheel drive[S85] Kastenwagen/Van type[VAN] CB41, CB42[CB]
59	9004541217000	Puffer	2	**Technische Spezifikation:**2-Radantrieb/2 Wheel drive[S85] Kastenwagen/Van type[VAN] CB41, CB42[CB]
63	9004468201000	Schelle	4	**Technische Spezifikation:**2-Radantrieb/2 Wheel drive[S85] CB41, CB42[CB]
71	6321787Z01000	Kabelführung	2	**Technische Spezifikation:**2-Radantrieb/2 Wheel drive[S85] HCE-Motor (1300 cm3)/HCE-Engine (1300 cc)[HCE]
84	3889287Z01000	Buchse	2	**Technische Spezifikation:**2-Radantrieb/2 Wheel drive[S85] HCE-Motor (1300 cm3)/HCE-Engine (1300 cc)[HCE]

Einheit	Rahmen
Code	04.060
Beschreibung	Kühlergitter
Inspektion	1

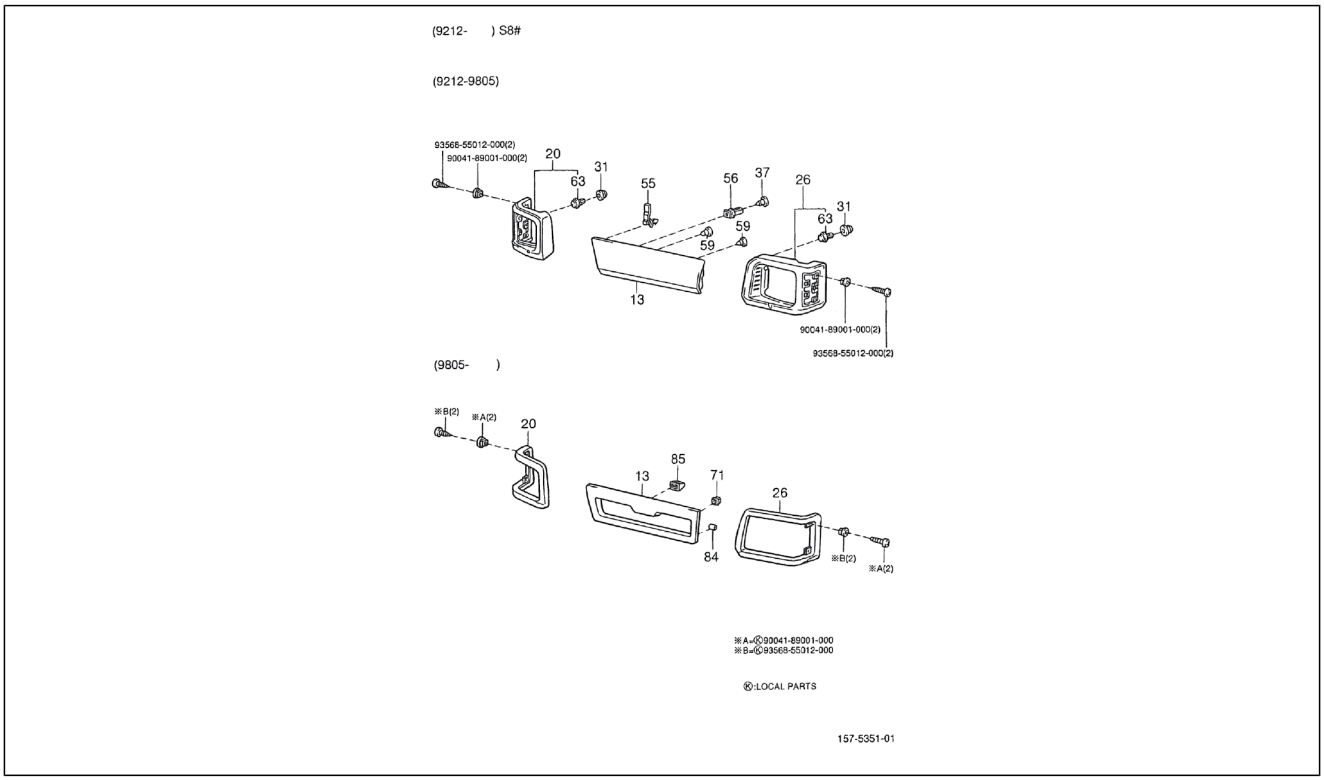

Pos.	Code	Beschreibung	Menge	Varianten
85	6725587Z01000	Schraube	4	**Technische Spezifikation:**2-Radantrieb/2 Wheel drive[S85] HCE-Motor (1300 cm3)/HCE-Engine (1300 cc)[HCE]
86	9356855012000	Schraube	2	
87	9004189001000	Spreizdübel	2	
88	566743	Platte	13	
89	9356855012000	Schraube	2	
90	9004189001000	Spreizdübel	4	
91	9356855012000	Schraube	4	

Einheit	Rahmen
Code	04.070
Beschreibung	nstrumententafel Konsole
Inspektion	1

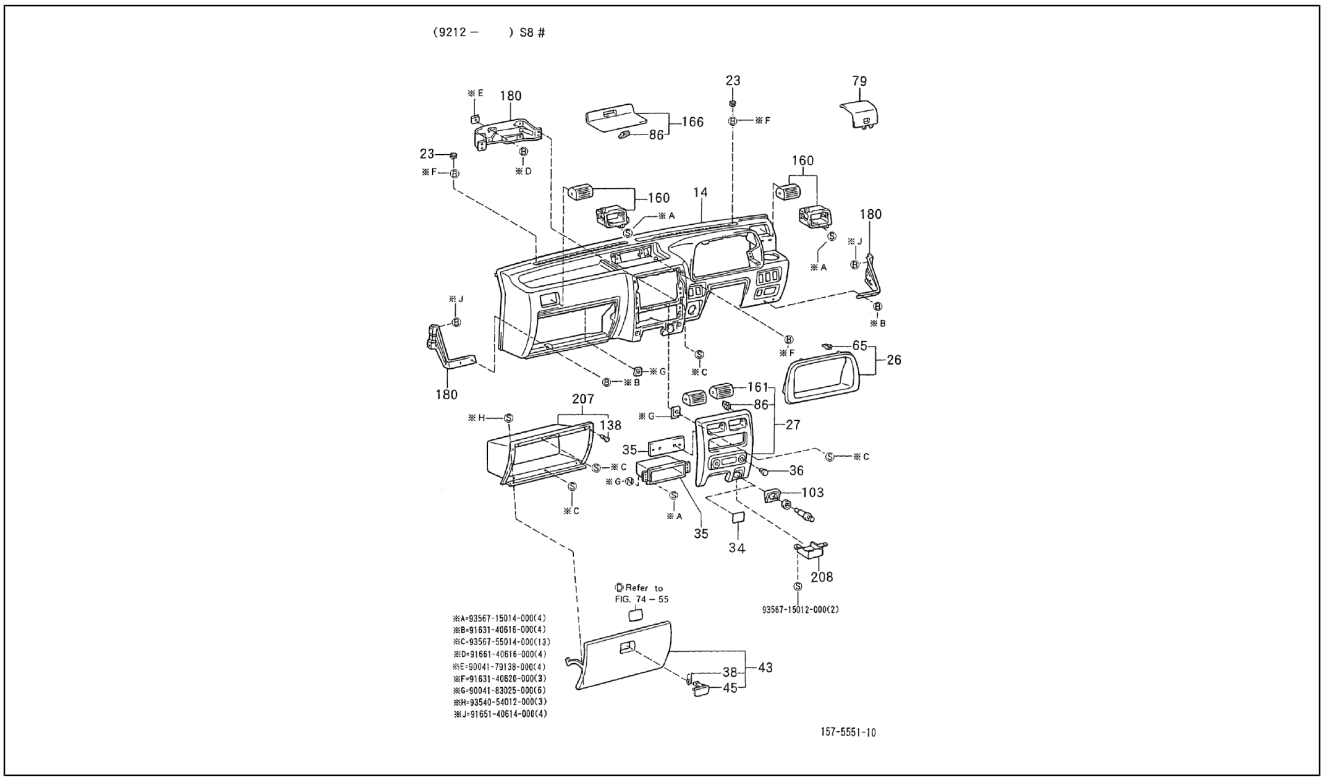

Pos.	Code	Beschreibung	Menge	Varianten
14	5531187535030	Kabine komplett	1	**Technische Spezifikation:**2-Radantrieb/2 Wheel drive[S85] Rechtslenker/Right-hand drive[RHD]
14	5531187Z02030	Kabine komplett	1	**Technische Spezifikation:**2-Radantrieb/2 Wheel drive[S85] Linkslenker/Left-hand drive[LHD]
14	5531187Z03030	Kabine komplett	1	**Technische Spezifikation:**2-Radantrieb/2 Wheel drive[S85] Vergaser/Carburetor[CAB] Linkslenker/Left-hand drive[LHD]
23	5554887Z02030	Deckel	2	**Technische Spezifikation:**2-Radantrieb/2 Wheel drive[S85] Linkslenker/Left-hand drive[LHD]
23	5554887502030	Deckel	2	**Technische Spezifikation:**2-Radantrieb/2 Wheel drive[S85] CB41, CB42[CB] Rechtslenker/Right-hand drive[RHD]
26	5540487Z03000	Bodenblech	1	**Technische Spezifikation:**2-Radantrieb/2 Wheel drive[S85]
26	5540487534000	Bodenblech	1	**Technische Spezifikation:**2-Radantrieb/2 Wheel drive[S85] CB41, CB42[CB] Rechtslenker/Right-hand drive[RHD]
26	5540487Z03000	Bodenblech	1	**Technische Spezifikation:**2-Radantrieb/2 Wheel drive[S85] CB41-Motor (1000 cm3)/CB41-Engine (1000 cc)[CB41] Linkslenker/Left-hand drive[LHD]
27	5540587Z01000	Mittleres bodenblech	1	**Technische Spezifikation:**2-Radantrieb/2 Wheel drive[S85]
27	5540587Z01000	Mittleres bodenblech	1	**Technische Spezifikation:**2-Radantrieb/2 Wheel drive[S85]
27	5540587Z01000	Mittleres bodenblech	1	**Technische Spezifikation:**2-Radantrieb/2 Wheel drive[S85] CB41, CB42[CB] Linkslenker/Left-hand drive[LHD]
27	5540587520000	Mittleres bodenblech	1	**Technische Spezifikation:**2-Radantrieb/2 Wheel drive[S85] CB41, CB42[CB] Rechtslenker/Right-hand drive[RHD]
34	5553287Z01000	Verschluß öffnung zigarettenanzü	1	**Technische Spezifikation:**2-Radantrieb/2 Wheel drive[S85]
35	5552287702000	Deckel	1	**Technische Spezifikation:**2-Radantrieb/2 Wheel drive[S85] CB41, CB42[CB] Rechtslenker/Right-hand drive[RHD]
36	9004467146000	Schelle	2	**Technische Spezifikation:**2-Radantrieb/2 Wheel drive[S85] Rechtslenker/Right-hand drive[RHD]
38	5552587506000	Feder	1	**Technische Spezifikation:**2-Radantrieb/2 Wheel drive[S85] Rechtslenker/Right-hand drive[RHD]
38	5552587Z01000	Feder	1	**Technische Spezifikation:**2-Radantrieb/2 Wheel drive[S85] Linkslenker/Left-hand drive[LHD]

Einheit	Rahmen
Code	04.070
Beschreibung	nstrumententafel Konsole
Inspektion	1

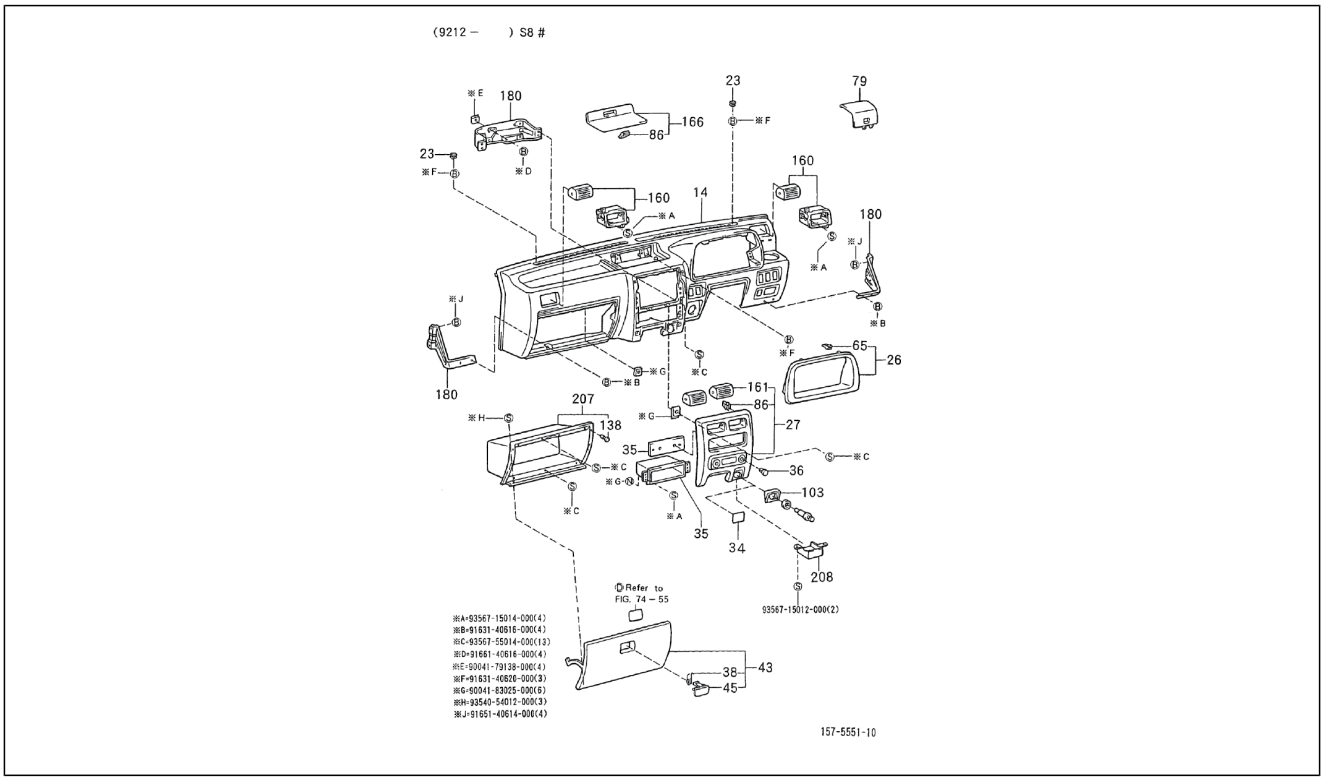

Pos.	Code	Beschreibung	Menge	Varianten
38	5552587Z01000	Feder	1	**Technische Spezifikation:**2-Radantrieb/2 Wheel drive[S85] Linkslenker/Left-hand drive[LHD]
38	5552587Z01000	Feder	1	**Technische Spezifikation:**2-Radantrieb/2 Wheel drive[S85] HCE-Motor (1300 cm3)/HCE-Engine (1300 cc)[HCE] Linkslenker/Left-hand drive[LHD]
38	5552587Z01000	Feder	1	**Technische Spezifikation:**2-Radantrieb/2 Wheel drive[S85] Linkslenker/Left-hand drive[LHD]
38	5552587Z01000	Feder	1	**Technische Spezifikation:**2-Radantrieb/2 Wheel drive[S85] Linkslenker/Left-hand drive[LHD]
43	5550187Z01030	Klappe am armaturenbrett	1	**Technische Spezifikation:**2-Radantrieb/2 Wheel drive[S85] Linkslenker/Left-hand drive[LHD]
43	5550187513030	Klappe am armaturenbrett	1	**Technische Spezifikation:**2-Radantrieb/2 Wheel drive[S85] Rechtslenker/Right-hand drive[RHD]
45	5556587503030	Knauf klappe handschuhfach	1	**Technische Spezifikation:**2-Radantrieb/2 Wheel drive[S85] Rechtslenker/Right-hand drive[RHD]
45	5556587Z01030	Knauf klappe handschuhfach	1	**Technische Spezifikation:**2-Radantrieb/2 Wheel drive[S85] Linkslenker/Left-hand drive[LHD]
45	5556587Z01030	Knauf klappe handschuhfach	1	**Technische Spezifikation:**2-Radantrieb/2 Wheel drive[S85] Rechtslenker/Right-hand drive[RHD]
45	5556587503030	Knauf klappe handschuhfach	1	**Technische Spezifikation:**2-Radantrieb/2 Wheel drive[S85] Rechtslenker/Right-hand drive[RHD]
45	5556587Z01030	Knauf klappe handschuhfach	1	**Technische Spezifikation:**2-Radantrieb/2 Wheel drive[S85] Linkslenker/Left-hand drive[LHD]
45	5556587Z01030	Knauf klappe handschuhfach	1	**Technische Spezifikation:**2-Radantrieb/2 Wheel drive[S85] HCE-Motor (1300 cm3)/HCE-Engine (1300 cc)[HCE] Linkslenker/Left-hand drive[LHD]
45	5556587503030	Knauf klappe handschuhfach	1	**Technische Spezifikation:**2-Radantrieb/2 Wheel drive[S85] Rechtslenker/Right-hand drive[RHD]
65	9004468091000	Klemme	4	**Technische Spezifikation:**2-Radantrieb/2 Wheel drive[S85]
65	9004468091000	Klemme	4	**Technische Spezifikation:**2-Radantrieb/2 Wheel drive[S85]
65	9004468091000	Klemme	4	**Technische Spezifikation:**2-Radantrieb/2 Wheel drive[S85]

Einheit	Rahmen
Code	04.070
Beschreibung	nstrumententafel Konsole
Inspektion	1

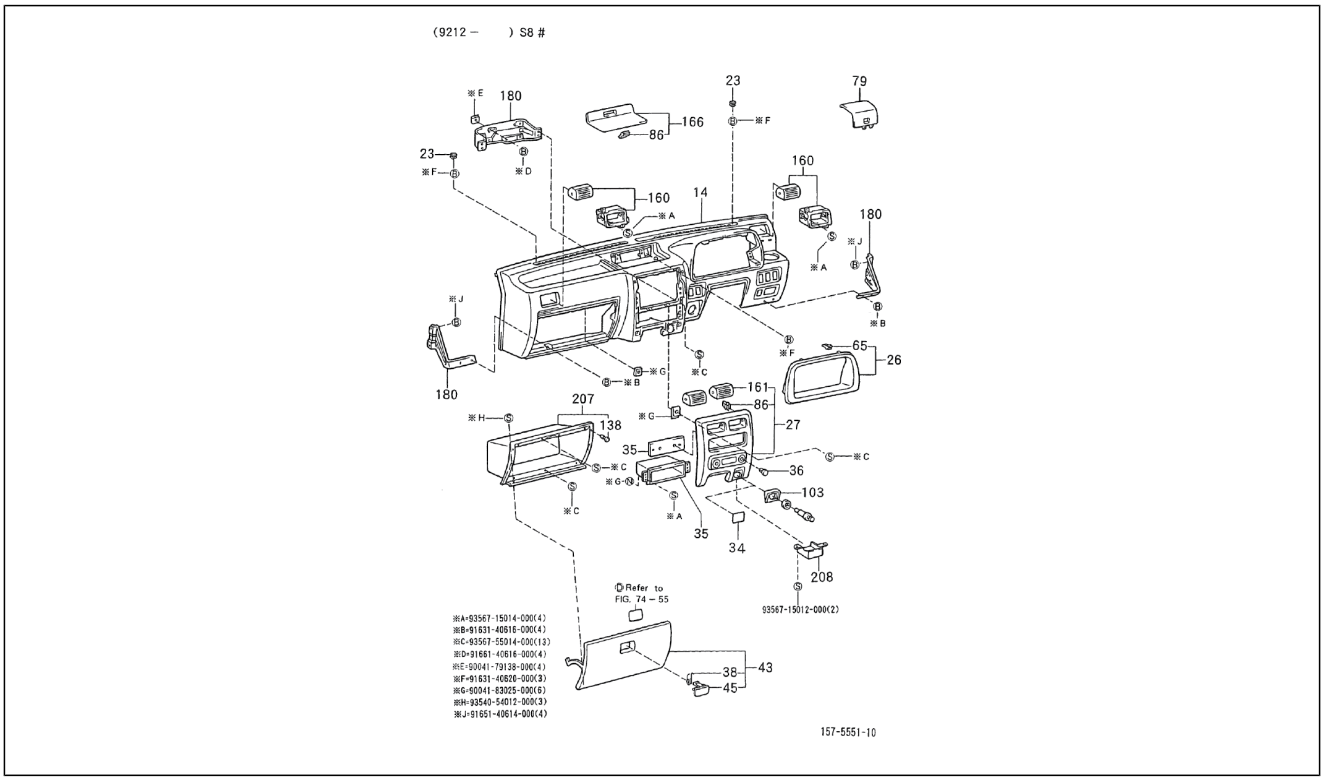

Pos.	Code	Beschreibung	Menge	Varianten
79	5543187Z02030	Deckel	1	**Technische Spezifikation:**2-Radantrieb/2 Wheel drive[S85] Linkslenker/Left-hand drive[LHD]
79	5543187515030	Deckel	1	**Technische Spezifikation:**2-Radantrieb/2 Wheel drive[S85] Rechtslenker/Right-hand drive[RHD]
86	9004468091000	Klemme	5	**Technische Spezifikation:**2-Radantrieb/2 Wheel drive[S85] CB41, CB42[CB]
86	9004468091000	Klemme	5	**Technische Spezifikation:**2-Radantrieb/2 Wheel drive[S85]
103	5547787Z01000	Rahmen zigarettenanzünder	1	**Technische Spezifikation:**2-Radantrieb/2 Wheel drive[S85]
103	5547787Z01000	Rahmen zigarettenanzünder	1	**Technische Spezifikation:**2-Radantrieb/2 Wheel drive[S85]
103	5547787Z01000	Rahmen zigarettenanzünder	1	**Technische Spezifikation:**2-Radantrieb/2 Wheel drive[S85] CB41, CB42[CB] Linkslenker/Left-hand drive[LHD]
103	5553287Z01000	Verschluß öffnung zigarettenanzü	1	**Technische Spezifikation:**2-Radantrieb/2 Wheel drive[S85]
103	5547787502000	Rahmen zigarettenanzünder	1	**Technische Spezifikation:**2-Radantrieb/2 Wheel drive[S85] CB41, CB42[CB] Rechtslenker/Right-hand drive[RHD]
103	5547787Z01000	Rahmen zigarettenanzünder	1	**Technische Spezifikation:**2-Radantrieb/2 Wheel drive[S85]
138	9004541178000	Puffer	2	**Technische Spezifikation:**2-Radantrieb/2 Wheel drive[S85] CB41, CB42[CB]
160	5565087Z04030	-	2	**Technische Spezifikation:**2-Radantrieb/2 Wheel drive[S85] Rechtslenker/Right-hand drive[RHD]
160	5565087Z02030	-	2	**Technische Spezifikation:**2-Radantrieb/2 Wheel drive[S85] CB41, CB42[CB]
160	5565087Z02030	-	2	**Technische Spezifikation:**2-Radantrieb/2 Wheel drive[S85] CB41, CB42[CB] Rechtslenker/Right-hand drive[RHD] Kastenwagen/Van type[VAN] Vergaser/Carburetor[CAB]
160	5565087501030	-	2	**Technische Spezifikation:**2-Radantrieb/2 Wheel drive[S85] CB41, CB42[CB] Rechtslenker/Right-hand drive[RHD]
161	5506187Z01000	-	2	**Technische Spezifikation:**2-Radantrieb/2 Wheel drive[S85]
161	5506187504000	-	2	**Technische Spezifikation:**2-Radantrieb/2 Wheel drive[S85] CB41, CB42[CB] Rechtslenker/Right-hand drive[RHD]
161	5506187Z01000	-	1	**Technische Spezifikation:**2-Radantrieb/2 Wheel drive[S85] CB41, CB42[CB] Linkslenker/Left-hand drive[LHD]

Einheit	Rahmen
Code	04.070
Beschreibung	nstrumententafel Konsole
Inspektion	1

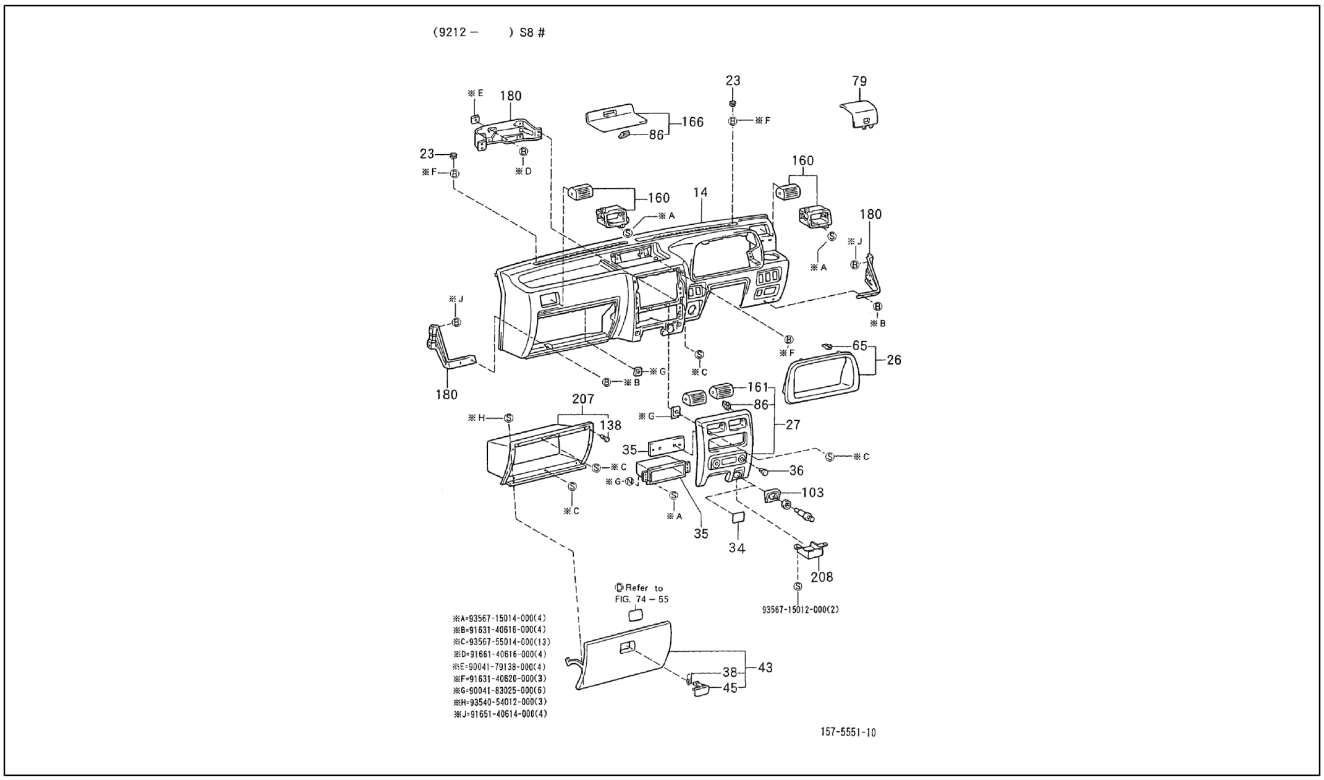

Pos.	Code	Beschreibung	Menge	Varianten
161	5506187Z01000	-	2	**Technische Spezifikation:**2-Radantrieb/2 Wheel drive[S85] CB41, CB42[CB] Linkslenker/Left-hand drive[LHD]
166	5504487Z02030	Oberseite Armaturenbrett	1	**Technische Spezifikation:**2-Radantrieb/2 Wheel drive[S85]
166	5504487501030	Oberseite Armaturenbrett	1	**Technische Spezifikation:**2-Radantrieb/2 Wheel drive[S85] HCE-Motor (1300 cm3)/HCE-Engine (1300 cc)[HCE] Rechtslenker/Right-hand drive[RHD]
166	5504487Z02030	Oberseite Armaturenbrett	1	**Technische Spezifikation:**2-Radantrieb/2 Wheel drive[S85] Linkslenker/Left-hand drive[LHD]
180	5537587Z01000	Befestigung armaturenbrett	1	**Technische Spezifikation:**2-Radantrieb/2 Wheel drive[S85] HCE-Motor (1300 cm3)/HCE-Engine (1300 cc)[HCE] Rechtslenker/Right-hand drive[RHD]
180	5577287Z01000	Befestigung armaturenbrett	1	**Technische Spezifikation:**2-Radantrieb/2 Wheel drive[S85] HCE-Motor (1300 cm3)/HCE-Engine (1300 cc)[HCE]
180	5577287Z01000	Befestigung armaturenbrett	1	**Technische Spezifikation:**2-Radantrieb/2 Wheel drive[S85]
180	5537587Z02000	Befestigung armaturenbrett	1	**Technische Spezifikation:**2-Radantrieb/2 Wheel drive[S85] Linkslenker/Left-hand drive[LHD]
180	5537487Z01000	Befestigung armaturenbrett	1	**Technische Spezifikation:**2-Radantrieb/2 Wheel drive[S85] Rechtslenker/Right-hand drive[RHD]
180	5537587Z01000	Befestigung armaturenbrett	1	**Technische Spezifikation:**2-Radantrieb/2 Wheel drive[S85] Rechtslenker/Right-hand drive[RHD]
180	5537487Z02000	Befestigung armaturenbrett	1	**Technische Spezifikation:**2-Radantrieb/2 Wheel drive[S85] Linkslenker/Left-hand drive[LHD]
207	5550487Z02000	Ablagefach	1	**Technische Spezifikation:**2-Radantrieb/2 Wheel drive[S85]
207	5550487Z01000	Ablagefach	1	**Technische Spezifikation:**2-Radantrieb/2 Wheel drive[S85] Vergaser/Carburetor[CAB] Linkslenker/Left-hand drive[LHD]
207	5550487501000	Ablagefach	1	**Technische Spezifikation:**2-Radantrieb/2 Wheel drive[S85] Vergaser/Carburetor[CAB] Rechtslenker/Right-hand drive[RHD]
208	8551387Z01000	Verschluß zigarettenanzünder	1	**Technische Spezifikation:**2-Radantrieb/2 Wheel drive[S85] CB41, CB42[CB] Rechtslenker/Right-hand drive[RHD]
209	9356715014000	Unterlegscheibe	4	

Einheit	Rahmen
Code	04.070
Beschreibung	nstrumententafel Konsole
Inspektion	1

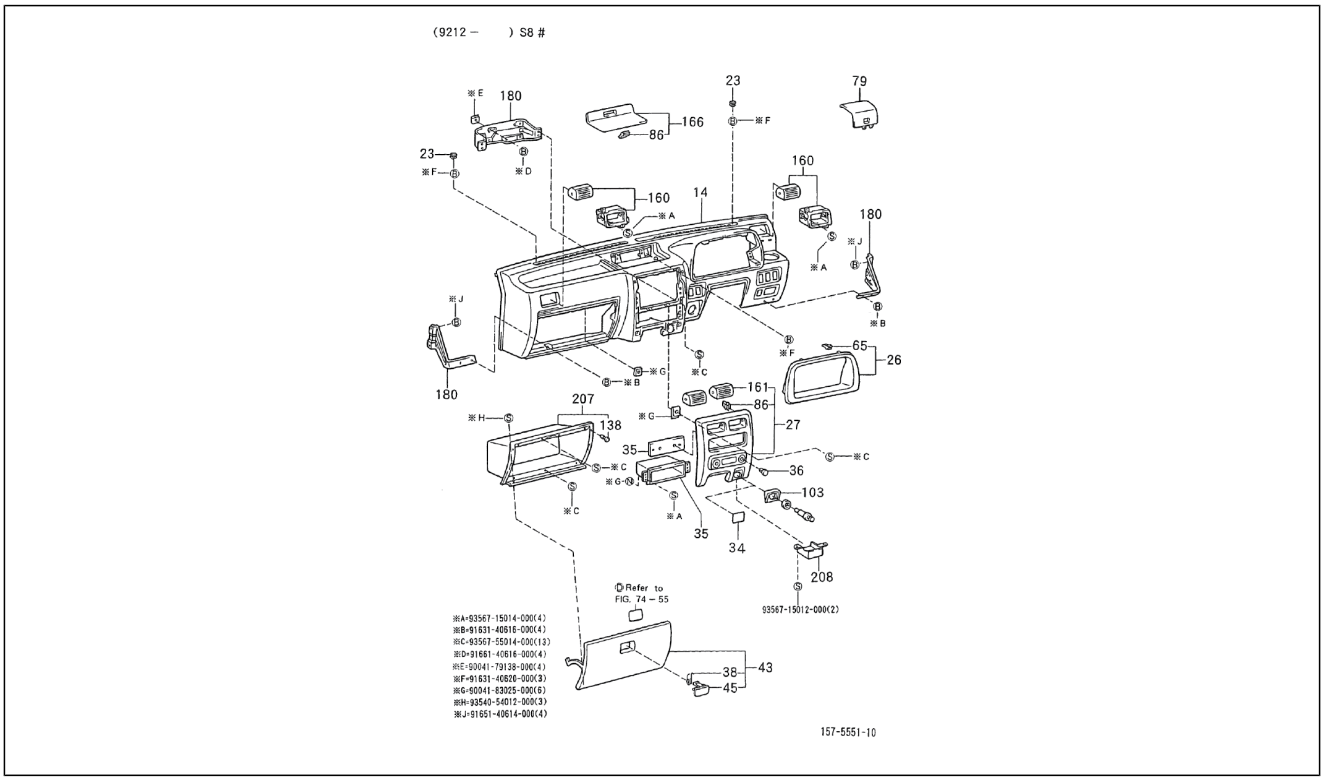

Pos.	Code	Beschreibung	Menge	Varianten
210	9163140616000	Schraubbolzen	4	
211	9356755014000	Schraube	13	
212	9166140616000	Schraubbolzen	4	
213	9004179138000	Platte	4	
214	9163140620000	Schraubbolzen	3	
215	9004183025000	Mutter	6	
216	9354054012000	Schraube	3	
217	9165140614000	Schraubbolzen	4	
218	9356715012000	Schraube	2	

Einheit	Rahmen
Code	04.080
Beschreibung	Ausrichtbare luftduse
Inspektion	1

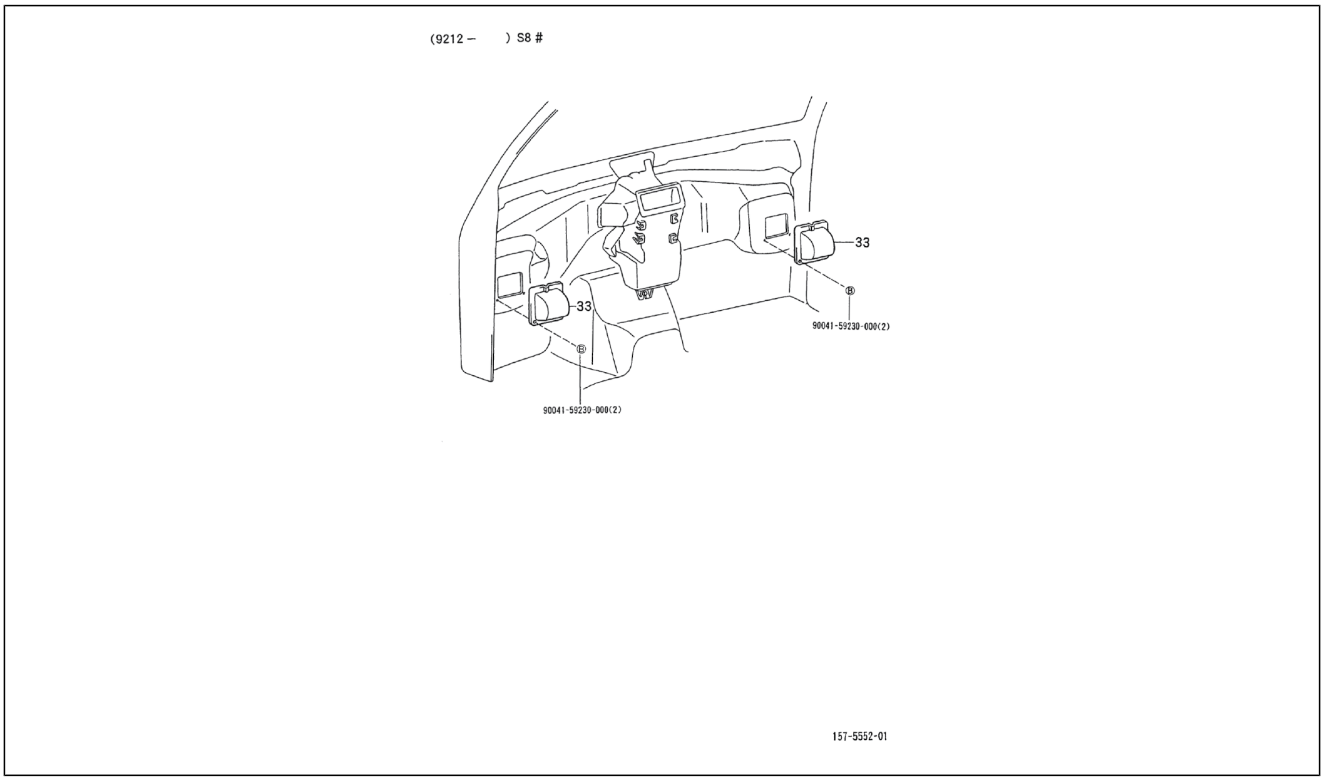

Pos.	Code	Beschreibung	Menge	Varianten
33	5317587Z02000	Deckel	2	**Technische Spezifikation:**2-Radantrieb/2 Wheel drive[S85] HCE-Motor (1300 cm3)/HCE-Engine (1300 cc)[HCE]
33	5317587Z01000	Deckel	2	**Technische Spezifikation:**2-Radantrieb/2 Wheel drive[S85] CB41, CB42[CB]
34	9004159230000	Schraubbolzen	2	

Einheit	Rahmen
Code	04.090
Beschreibung	Frontplatte und Windschutzscheibe
Inspektion	1

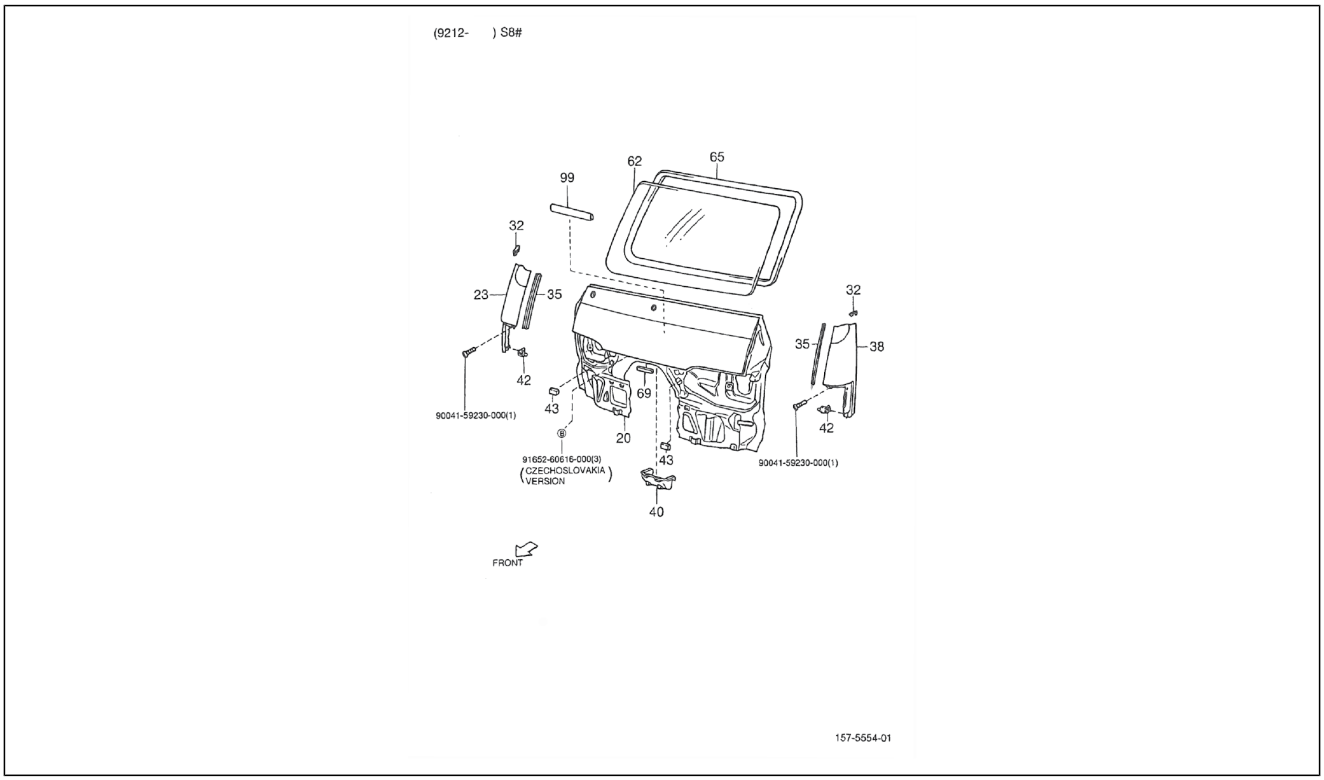

Pos.	Code	Beschreibung	Menge	Varianten
20	5570187Z16000	Vordere verkleidung komplett	1	**Technische Spezifikation:**Ladefläche mit kippbaren Ladebordwänden (S85LP-TRMP)[S85LP-TRMP] CB42-Motor (1000 cm3)/CB42-Engine (1000 cc)[CB42] 2-Radantrieb/2 Wheel drive[S85] Linkslenker/Left-hand drive[LHD] Ladefläche/Truck type[TR] Manuelles Getriebe/Manual transmission[MTM] Manuelles 5-Gang-Getriebe/5 Speed floor manual[5F] Öffnung an drei Seiten/3-Way openable[T3] Standardtyp/Standard type[STD] Elektronische Einspritzung/Electronic Fuel Injection[EFI]
20	5570187Z34000	Vordere verkleidung komplett	1	**Technische Spezifikation:**2-Radantrieb/2 Wheel drive[S85] HCE-Motor (1300 cm3)/HCE-Engine (1300 cc)[HCE] Rechtslenker/Right-hand drive[RHD]
20	5570187Z22000	Vordere verkleidung komplett	1	**Technische Spezifikation:**2-Radantrieb/2 Wheel drive[S85] HCE-Motor (1300 cm3)/HCE-Engine (1300 cc)[HCE] Linkslenker/Left-hand drive[LHD]
20	5570187Z14000	Vordere verkleidung komplett	1	**Technische Spezifikation:**2-Radantrieb/2 Wheel drive[S85] Kastenwagen/Van type[VAN] CB41, CB42[CB] Linkslenker/Left-hand drive[LHD]
20	5570187Z03000	Vordere verkleidung komplett	1	**Technische Spezifikation:**2-Radantrieb/2 Wheel drive[S85] Ladefläche mit kippbaren Ladebordwänden (S85RP-TRMP)[S85RP-TRMP] CB41-Motor (1000 cm3)/CB41-Engine (1000 cc)[CB41] Rechtslenker/Right-hand drive[RHD] Ladefläche/Truck type[TR] Manuelles Getriebe/Manual transmission[MTM] Manuelles 5-Gang-Getriebe/5 Speed floor manual[5F] Öffnung an drei Seiten/3-Way openable[T3] Standardtyp/Standard type[STD] Vergaser/Carburetor[CAB]
20	5570187Z01000	Vordere verkleidung komplett	1	**Technische Spezifikation:**Ladefläche mit kippbaren Ladebordwänden (S85LP-TRMP)[S85LP-TRMP] CB41-Motor (1000 cm3)/CB41-Engine (1000 cc)[CB41] 2-Radantrieb/2 Wheel drive[S85] Linkslenker/Left-hand drive[LHD] Ladefläche/Truck type[TR] Manuelles Getriebe/Manual transmission[MTM] Manuelles 5-Gang-Getriebe/5 Speed floor manual[5F] Öffnung an drei Seiten/3-Way openable[T3] Standardtyp/Standard type[STD] Vergaser/Carburetor[CAB]

Einheit	Rahmen
Code	04.090
Beschreibung	Frontplatte und Windschutzscheibe
Inspektion	1

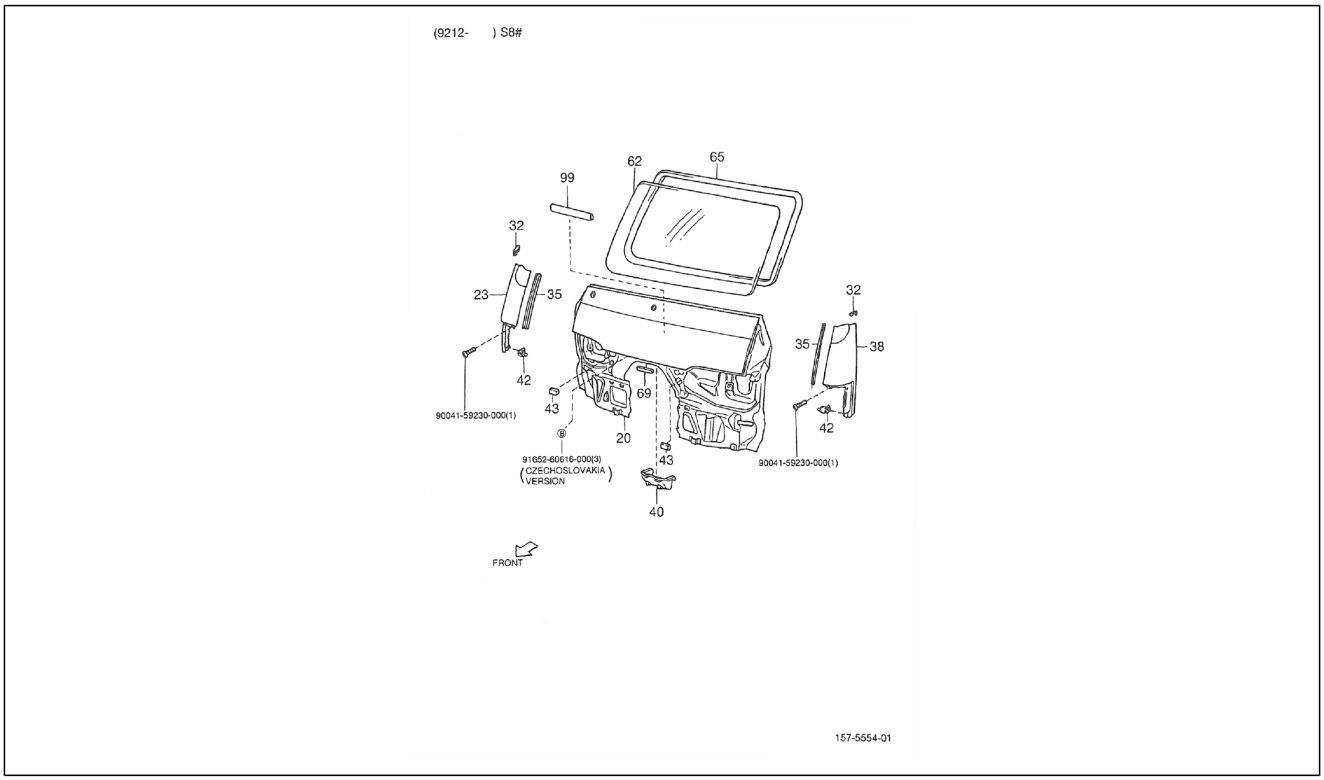

Pos.	Code	Beschreibung	Menge	Varianten
20	5570187Z15000	Vordere verkleidung komplett	1	**Technische Spezifikation:**Standardkastenwagen hohes Dach (S85RV-ZNDMKP)[S85RV-ZNDMKP] CB42-Motor (1000 cm3)/CB42-Engine (1000 cc)[CB42] 2-Radantrieb/2 Wheel drive[S85] Rechtslenker/Right-hand drive[RHD] Manuelles Getriebe/Manual transmission[MTM] Manuelles 5-Gang-Getriebe/5 Speed floor manual[5F] Standardkastenwagen/Van type[STV] Hohes Dach/High-Roof[HIR] Luxustyp/Deluxe type[DLX] Elektronische Einspritzung/Electronic Fuel Injection[EFI]
20	5570187Z17000	Vordere verkleidung komplett	1	**Technische Spezifikation:**Standardkastenwagen hohes Dach (S85LV-ZNDMKP)[S85LV-ZNDMKP] CB42-Motor (1000 cm3)/CB42-Engine (1000 cc)[CB42] 2-Radantrieb/2 Wheel drive[S85] Linkslenker/Left-hand drive[LHD] Kastenwagen/Van type[VAN] Manuelles Getriebe/Manual transmission[MTM] Manuelles 5-Gang-Getriebe/5 Speed floor manual[5F] Standardkastenwagen/Van type[STV] Hohes Dach/High-Roof[HIR] Luxustyp/Deluxe type[DLX] Elektronische Einspritzung/Electronic Fuel Injection[EFI]
20	5570187Z24000	Vordere verkleidung komplett	1	**Technische Spezifikation:**2-Radantrieb/2 Wheel drive[S85] Kastenwagen/Van type[VAN] Vergaser/Carburetor[CAB] Rechtslenker/Right-hand drive[RHD]
20	5570187Z17000	Vordere verkleidung komplett	1	**Technische Spezifikation:**Geschlossener Kastenwagen hohes Dach (S85LV-ZBRMKP)[S85LV-ZBRMKP] CB42-Motor (1000 cm3)/CB42-Engine (1000 cc)[CB42] 2-Radantrieb/2 Wheel drive[S85] Linkslenker/Left-hand drive[LHD] Kastenwagen/Van type[VAN] Manuelles Getriebe/Manual transmission[MTM] Manuelles 5-Gang-Getriebe/5 Speed floor manual[5F] Öffnung an drei Seiten/3-Way openable[T3] Geschlossener Kastenwagen/Van type[BLV] Hohes Dach/High-Roof[HIR] Standardtyp/Standard type[STD] Elektronische Einspritzung/Electronic Fuel Injection[EFI]
20	5570187Z10000	Vordere verkleidung komplett	1	**Technische Spezifikation:**2-Radantrieb/2 Wheel drive[S85] Kastenwagen/Van type[VAN] Vergaser/Carburetor[CAB] Rechtslenker/Right-hand drive[RHD]

Einheit	Rahmen
Code	04.090
Beschreibung	Frontplatte und Windschutzscheibe
Inspektion	1

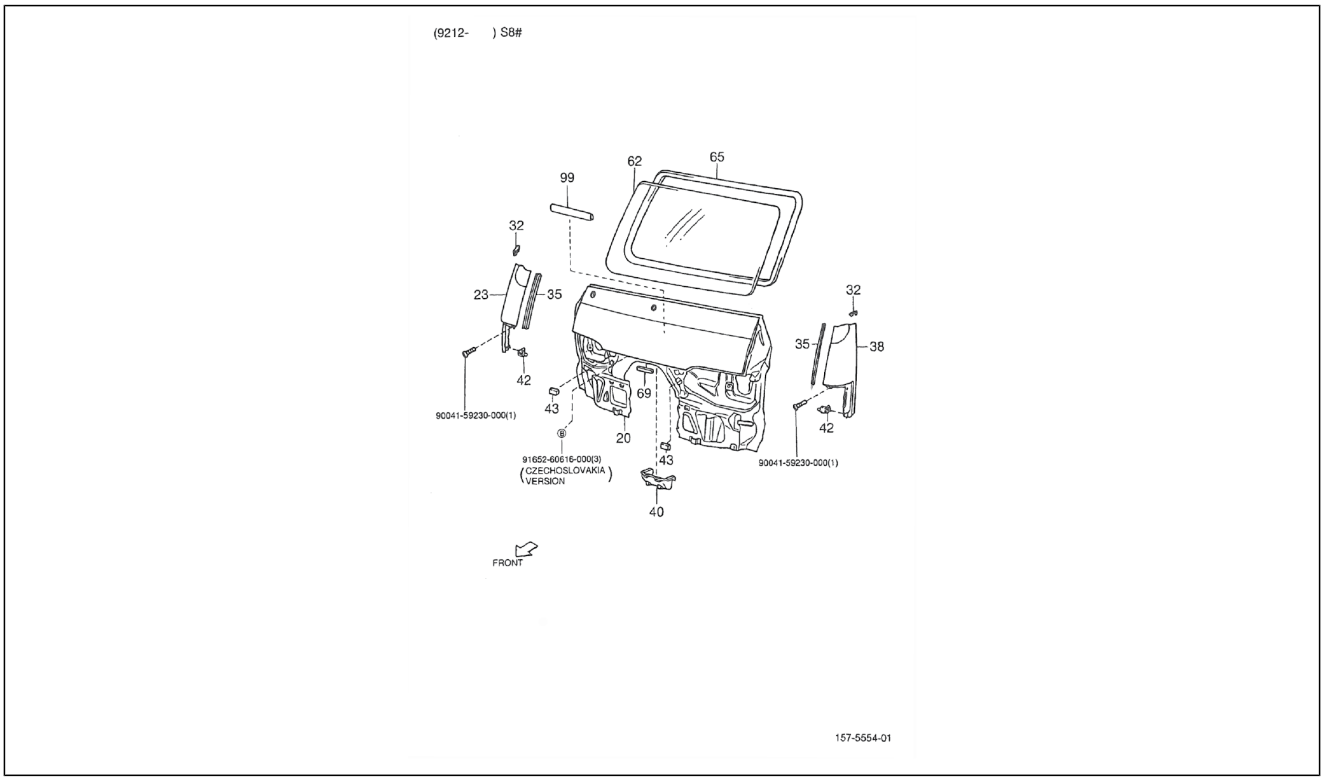

Pos.	Code	Beschreibung	Menge	Varianten
20	5570187Z07000	Vordere verkleidung komplett	1	**Technische Spezifikation:**2-Radantrieb/2 Wheel drive[S85] Kastenwagen/Van type[VAN] Vergaser/Carburetor[CAB] Linkslenker/Left-hand drive[LHD]
20	5570187Z12000	Vordere verkleidung komplett	1	**Technische Spezifikation:**Ladefläche mit kippbaren Ladebordwänden (S85LP-TRMKP)[S85LP-TRMKP] CB42-Motor (1000 cm3)/CB42-Engine (1000 cc)[CB42] 2-Radantrieb/2 Wheel drive[S85] Linkslenker/Left-hand drive[LHD] Ladefläche/Truck type[TR] Manuelles Getriebe/Manual transmission[MTM] Manuelles 5-Gang-Getriebe/5 Speed floor manual[5F] Öffnung an drei Seiten/3-Way openable[T3] Standardtyp/Standard type[STD] Vergaser/Carburetor[CAB]
20	5570187Z22000	Vordere verkleidung komplett	1	**Technische Spezifikation:**Ladefläche mit kippbaren Ladebordwänden (S85RP-TRMP)[S85RP-TRMP] CB41-Motor (1000 cm3)/CB41-Engine (1000 cc)[CB41] 2-Radantrieb/2 Wheel drive[S85] Rechtslenker/Right-hand drive[RHD] Ladefläche/Truck type[TR] Manuelles Getriebe/Manual transmission[MTM] Manuelles 5-Gang-Getriebe/5 Speed floor manual[5F] Öffnung an drei Seiten/3-Way openable[T3] Standardtyp/Standard type[STD] Vergaser/Carburetor[CAB]
20	5570187Z16000	Vordere verkleidung komplett	1	**Technische Spezifikation:**Ladefläche mit kippbaren Ladebordwänden (S85LP-TRMKP)[S85LP-TRMKP] CB42-Motor (1000 cm3)/CB42-Engine (1000 cc)[CB42] 2-Radantrieb/2 Wheel drive[S85] Linkslenker/Left-hand drive[LHD] Ladefläche/Truck type[TR] Manuelles Getriebe/Manual transmission[MTM] Manuelles 5-Gang-Getriebe/5 Speed floor manual[5F] Hohes Dach/High-Roof[HIR] Öffnung an drei Seiten/3-Way openable[T3] Vergaser/Carburetor[CAB] Standardtyp/Standard type[STD]
20	5570187Z17000	Vordere verkleidung komplett	1	**Technische Spezifikation:**Geschlossener Kastenwagen hohes Dach (S85LV-ZBRMP)[S85LV-ZBRMP] CB41-Motor (1000 cm3)/CB41-Engine (1000 cc)[CB41] 2-Radantrieb/2 Wheel drive[S85] Linkslenker/Left-hand drive[LHD] Kastenwagen/Van type[VAN] Manuelles Getriebe/Manual transmission[MTM] Manuelles 5-Gang-Getriebe/5 Speed

Einheit	Rahmen
Code	04.090
Beschreibung	Frontplatte und Windschutzscheibe
Inspektion	1

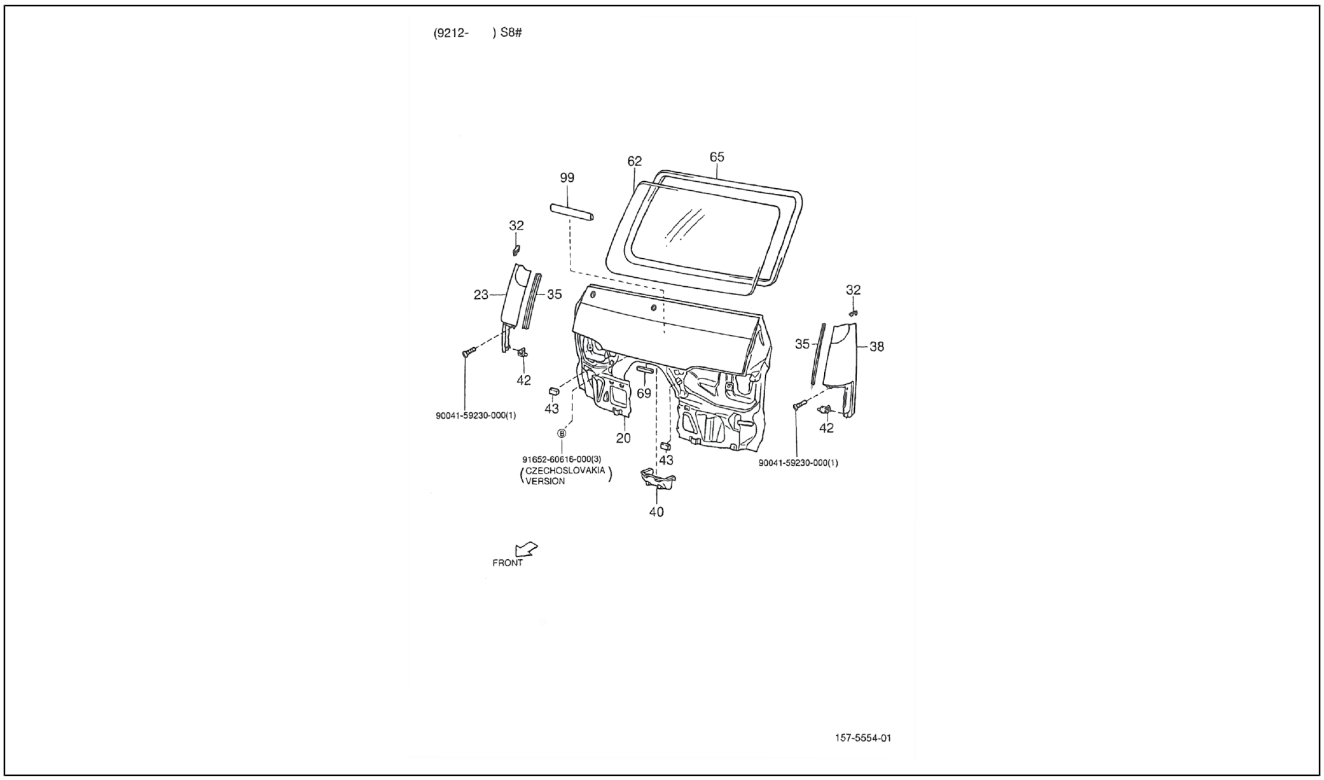

Pos.	Code	Beschreibung	Menge	Varianten
				floor manual[5F] Geschlossener Kastenwagen/Van type[BLV] Hohes Dach/High-Roof[HIR] Luxustyp/Deluxe type[DLX] Vergaser/Carburetor[CAB]
20	5570187Z16000	Vordere verkleidung komplett	1	**Technische Spezifikation:**Ladefläche mit kippbaren Ladebordwänden (S85LP-TRMKP)[S85LP-TRMKP] CB42-Motor (1000 cm3)/CB42-Engine (1000 cc)[CB42] 2-Radantrieb/2 Wheel drive[S85] Linkslenker/Left-hand drive[LHD] Ladefläche/Truck type[TR] Manuelles Getriebe/Manual transmission[MTM] Manuelles 5-Gang-Getriebe/5 Speed floor manual[5F] Öffnung an drei Seiten/3-Way openable[T3] Standardtyp/Standard type[STD] Elektronische Einspritzung/Electronic Fuel Injection[EFI]
20	5570187Z23000	Vordere verkleidung komplett	1	**Technische Spezifikation:**2-Radantrieb/2 Wheel drive[S85] Kastenwagen/Van type[VAN] Vergaser/Carburetor[CAB] Linkslenker/Left-hand drive[LHD]
20	5570187Z21000	Vordere verkleidung komplett	1	**Technische Spezifikation:**Ladefläche mit kippbaren Ladebordwänden (S85LP-TRMP)[S85LP-TRMP] CB41-Motor (1000 cm3)/CB41-Engine (1000 cc)[CB41] 2-Radantrieb/2 Wheel drive[S85] Linkslenker/Left-hand drive[LHD] Ladefläche/Truck type[TR] Manuelles Getriebe/Manual transmission[MTM] Manuelles 5-Gang-Getriebe/5 Speed floor manual[5F] Öffnung an drei Seiten/3-Way openable[T3] Standardtyp/Standard type[STD]
20	5570187Z17000	Vordere verkleidung komplett	1	**Technische Spezifikation:**Standardkastenwagen hohes Dach (S85LV-ZNDMKP)[S85LV-ZNDMKP] CB42-Motor (1000 cm3)/CB42-Engine (1000 cc)[CB42] 2-Radantrieb/2 Wheel drive[S85] Linkslenker/Left-hand drive[LHD] Kastenwagen/Van type[VAN] Manuelles Getriebe/Manual transmission[MTM] Manuelles 5-Gang-Getriebe/5 Speed floor manual[5F] Öffnung an drei Seiten/3-Way openable[T3] Hohes Dach/High-Roof[HIR] Luxustyp/Deluxe type[DLX] Elektronische Einspritzung/Electronic Fuel Injection[EFI]
20	5570187Z13000	Vordere verkleidung komplett	1	**Technische Spezifikation:**2-Radantrieb/2 Wheel drive[S85] Ladefläche/Truck type[TR] CB41, CB42[CB] Rechtslenker/Right-hand drive[RHD]

Einheit	Rahmen
Code	04.090
Beschreibung	Frontplatte und Windschutzscheibe
Inspektion	1

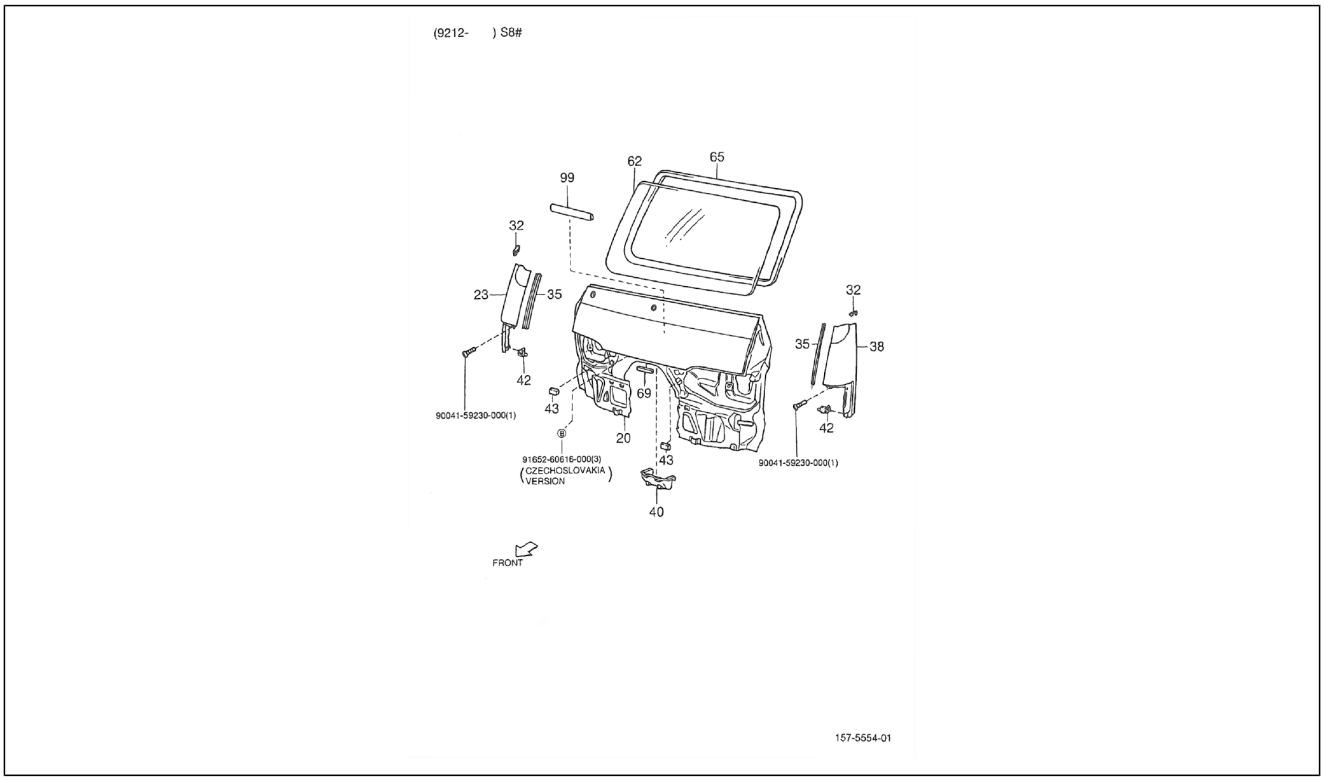

Pos.	Code	Beschreibung	Menge	Varianten
20	5570187Z14000	Vordere verkleidung komplett	1	**Technische Spezifikation:**Geschlossener Kastenwagen hohes Dach (S85LV-ZBRMKP)[S85LV-ZBRMKP] CB41-Motor (1000 cm3)/CB41-Engine (1000 cc)[CB41] 2-Radantrieb/2 Wheel drive[S85] Linkslenker/Left-hand drive[LHD] Ladefläche/Truck type[TR] Manuelles Getriebe/Manual transmission[MTM] Manuelles 5-Gang-Getriebe/5 Speed floor manual[5F] Öffnung an drei Seiten/3-Way openable[T3] Standardkastenwagen/Van type[STV] Hohes Dach/High-Roof[HIR] Luxustyp/Deluxe type[DLX] Elektronische Einspritzung/Electronic Fuel Injection[EFI]
20	5570187Z08000	Vordere verkleidung komplett	1	**Technische Spezifikation:**2-Radantrieb/2 Wheel drive[S85] Kastenwagen/Van type[VAN] Vergaser/Carburetor[CAB] Linkslenker/Left-hand drive[LHD]
20	5570187Z17000	Vordere verkleidung komplett	1	**Technische Spezifikation:**Standardkastenwagen hohes Dach (S85LV-ZNDMKP)[S85LV-ZNDMKP] CB42-Motor (1000 cm3)/CB42-Engine (1000 cc)[CB42] 2-Radantrieb/2 Wheel drive[S85] Linkslenker/Left-hand drive[LHD] Kastenwagen/Van type[VAN] Manuelles Getriebe/Manual transmission[MTM] Manuelles 5-Gang-Getriebe/5 Speed floor manual[5F] Standardkastenwagen/Van type[STV] Hohes Dach/High-Roof[HIR] Luxustyp/Deluxe type[DLX] Elektronische Einspritzung/Electronic Fuel Injection[EFI]
20	5570187Z13000	Vordere verkleidung komplett	1	**Technische Spezifikation:**Ladefläche mit kippbaren Ladebordwänden (S85RP-TRMKP)[S85RP-TRMKP] CB42-Motor (1000 cm3)/CB42-Engine (1000 cc)[CB42] 2-Radantrieb/2 Wheel drive[S85] Rechtslenker/Right-hand drive[RHD] Ladefläche/Truck type[TR] Manuelles Getriebe/Manual transmission[MTM] Manuelles 5-Gang-Getriebe/5 Speed floor manual[5F] Öffnung an drei Seiten/3-Way openable[T3] Standardtyp/Standard type[STD] Elektronische Einspritzung/Electronic Fuel Injection[EFI]
20	5570187Z15000	Vordere verkleidung komplett	1	**Technische Spezifikation:**2-Radantrieb/2 Wheel drive[S85] Geschlossener Kastenwagen hohes Dach (S85RV-ZBRMKP)[S85RV-ZBRMKP] CB42-Motor (1000 cm3)/CB42-Engine (1000 cc)[CB42] Rechtslenker/Right-hand drive[RHD]

Einheit	Rahmen
Code	04.090
Beschreibung	Frontplatte und Windschutzscheibe
Inspektion	1

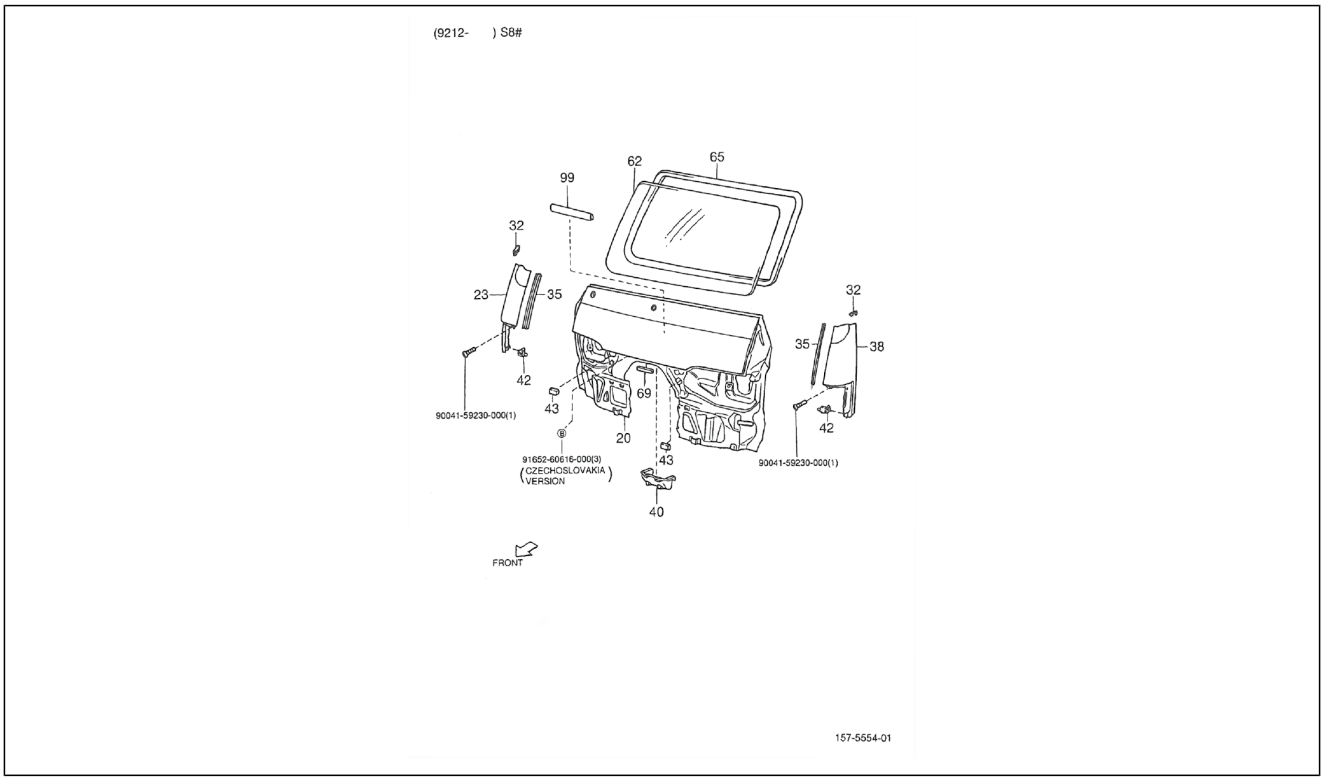

Pos.	Code	Beschreibung	Menge	Varianten
				Kastenwagen/Van type[VAN] Manuelles Getriebe/Manual transmission[MTM] Manuelles 5-Gang-Getriebe/5 Speed floor manual[5F] Geschlossener Kastenwagen/ Van type[BLV] Hohes Dach/High-Roof[HIR] Standardtyp/ Standard type[STD] Elektronische Einspritzung/Electronic Fuel Injection[EFI]
20	5570187Z17000	Vordere verkleidung komplett	1	**Technische Spezifikation:**Geschlossener Kastenwagen hohes Dach (S85LV-ZBRMKP)[S85LV-ZBRMKP] CB42-Motor (1000 cm3)/CB42-Engine (1000 cc)[CB42] 2-Radantrieb/2 Wheel drive[S85] Linkslenker/Left-hand drive[LHD] Kastenwagen/Van type[VAN] Manuelles Getriebe/Manual transmission[MTM] Manuelles 5-Gang-Getriebe/5 Speed floor manual[5F] Standardkastenwagen/Van type[STV] Hohes Dach/High-Roof[HIR] Luxustyp/Deluxe type[DLX] Elektronische Einspritzung/Electronic Fuel Injection[EFI]
20	5570187Z17000	Vordere verkleidung komplett	1	**Technische Spezifikation:**Geschlossener Kastenwagen hohes Dach (S85LV-ZBRMKP)[S85LV-ZBRMKP] CB42-Motor (1000 cm3)/CB42-Engine (1000 cc)[CB42] 2-Radantrieb/2 Wheel drive[S85] Linkslenker/Left-hand drive[LHD] Manuelles Getriebe/Manual transmission[MTM] Manuelles 5-Gang-Getriebe/5 Speed floor manual[5F] Geschlossener Kastenwagen/Van type[BLV] Hohes Dach/High-Roof[HIR] Standardtyp/Standard type[STD] Vergaser/Carburetor[CAB]
20	5570187Z17000	Vordere verkleidung komplett	1	**Technische Spezifikation:**Geschlossener Kastenwagen hohes Dach (S85LV-ZBRMP)[S85LV-ZBRMP] CB41-Motor (1000 cm3)/CB41-Engine (1000 cc)[CB41] 2-Radantrieb/2 Wheel drive[S85] Linkslenker/Left-hand drive[LHD] Kastenwagen/Van type[VAN] Manuelles Getriebe/Manual transmission[MTM] Manuelles 5-Gang-Getriebe/5 Speed floor manual[5F] Geschlossener Kastenwagen/ Van type[BLV] Hohes Dach/High-Roof[HIR] Standardtyp/ Standard type[STD] Vergaser/Carburetor[CAB]
20	5570187Z12000	Vordere verkleidung komplett	1	**Technische Spezifikation:**2-Radantrieb/2 Wheel drive[S85] Ladefläche/Truck type[TR] CB41, CB42[CB] Linkslenker/ Left-hand drive[LHD]

Einheit	Rahmen
Code	04.090
Beschreibung	Frontplatte und Windschutzscheibe
Inspektion	1

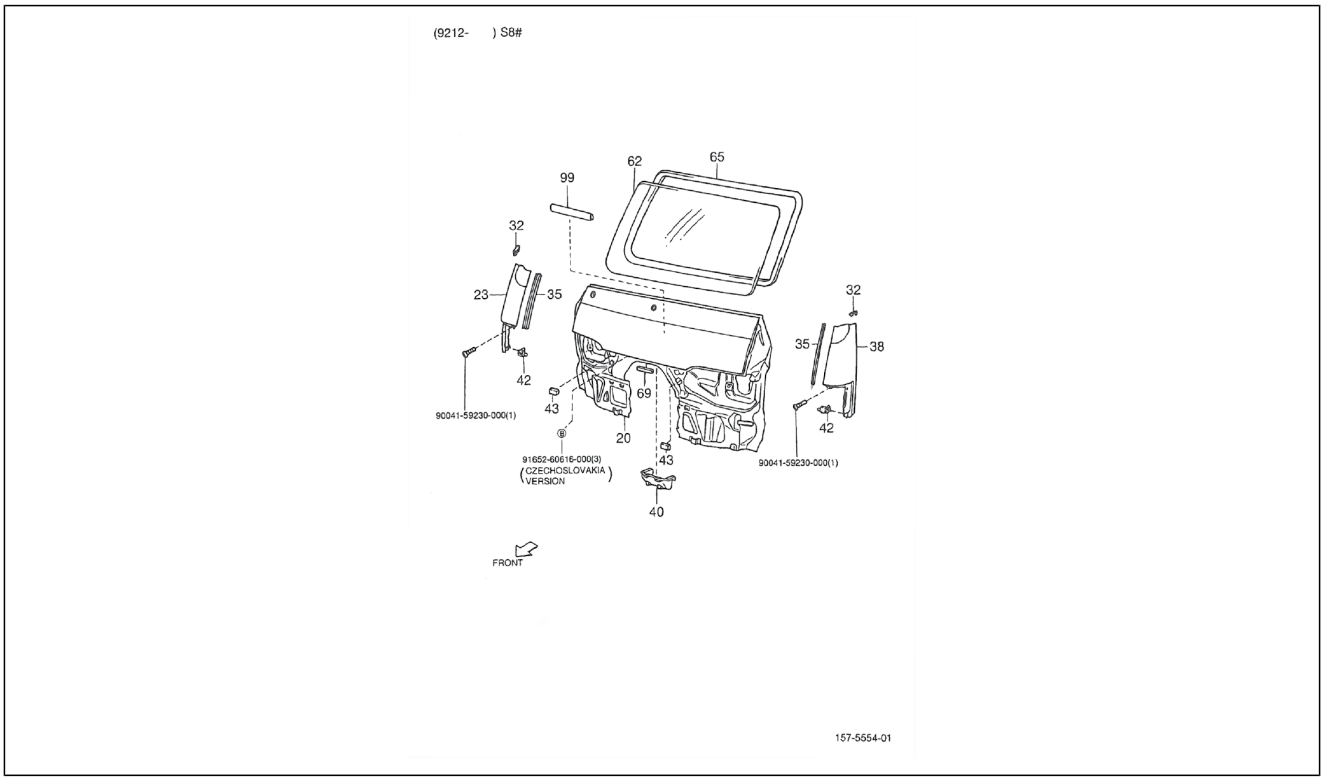

Pos.	Code	Beschreibung	Menge	Varianten
20	5570187Z05000	Vordere verkleidung komplett	1	**Technische Spezifikation:**Ladefläche mit kippbaren Ladebordwänden (S85RP-TRMP)[S85RP-TRMP] 2-Radantrieb/2 Wheel drive[S85] Linkslenker/Left-hand drive[LHD] Ladefläche/Truck type[TR] Manuelles Getriebe/Manual transmission[MTM] Manuelles 5-Gang-Getriebe/5 Speed floor manual[5F] Öffnung an drei Seiten/3-Way openable[T3] Standardtyp/Standard type[STD] Vergaser/Carburetor[CAB]
20	5570187Z14000	Vordere verkleidung komplett	1	**Technische Spezifikation:**Geschlossener Kastenwagen hohes Dach (S85LV-ZBRMKP)[S85LV-ZBRMKP] CB42-Motor (1000 cm3)/CB42-Engine (1000 cc)[CB42] 2-Radantrieb/2 Wheel drive[S85] Linkslenker/Left-hand drive[LHD] Kastenwagen/Van type[VAN] Manuelles Getriebe/Manual transmission[MTM] Manuelles 5-Gang-Getriebe/5 Speed floor manual[5F] Geschlossener Kastenwagen/Van type[BLV] Hohes Dach/High-Roof[HIR] Standardtyp/Standard type[STD] Vergaser/Carburetor[CAB]
23	5381187Z10000	Vordere rechte verkleidung	1	**Technische Spezifikation:**2-Radantrieb/2 Wheel drive[S85] HCE-Motor (1300 cm3)/HCE-Engine (1300 cc)[HCE]
23	5381187Z01000	Vordere rechte verkleidung	1	**Technische Spezifikation:**2-Radantrieb/2 Wheel drive[S85] CB41, CB42[CB]
32	5382187Z01130	Schutz seitliche vordere Verkleidung	2	**Technische Spezifikation:**2-Radantrieb/2 Wheel drive[S85]
35	5382387Z01130	Schutz seitliche vordere Verkleidung	2	**Technische Spezifikation:**2-Radantrieb/2 Wheel drive[S85]
38	5381287Z01000	Vordere linke seitliche verkleidung	1	**Technische Spezifikation:**2-Radantrieb/2 Wheel drive[S85] CB41, CB42[CB]
38	5381287Z10000	Vordere linke seitliche verkleidung	1	**Technische Spezifikation:**2-Radantrieb/2 Wheel drive[S85] HCE-Motor (1300 cm3)/HCE-Engine (1300 cc)[HCE]
40	8723987Z02000	Deckel	1	**Technische Spezifikation:**2-Radantrieb/2 Wheel drive[S85]
42	9004467076000	Schelle	4	**Technische Spezifikation:**2-Radantrieb/2 Wheel drive[S85]
43	6746987Z01000	Schutz türführung	2	**Technische Spezifikation:**2-Radantrieb/2 Wheel drive[S85] Kastenwagen/Van type[VAN]
62	5611187Z02000	Windschutzscheibe	1	**Technische Spezifikation:**2-Radantrieb/2 Wheel drive[S85] Standardtyp/Standard type[STD] CB41, CB42[CB]

Einheit	Rahmen
Code	04.090
Beschreibung	Frontplatte und Windschutzscheibe
Inspektion	1

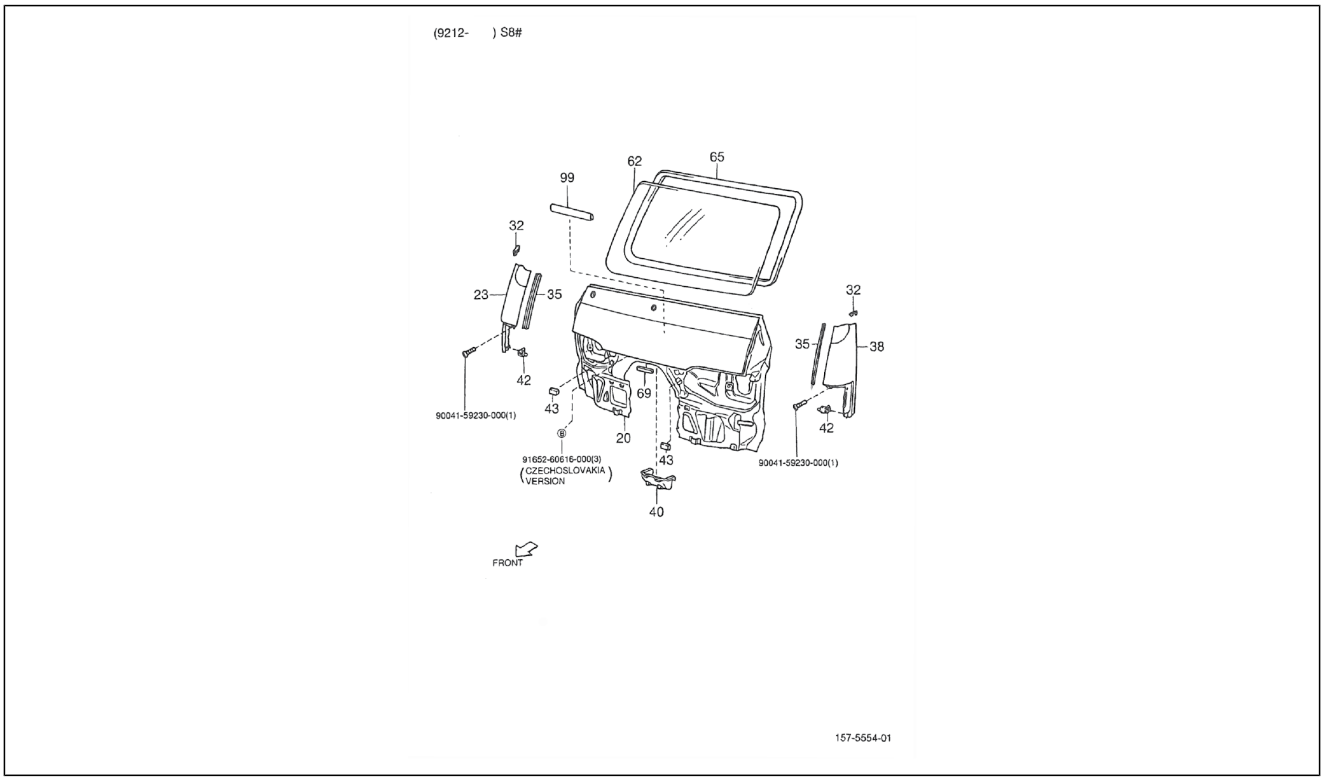

Pos.	Code	Beschreibung	Menge	Varianten
62	5611187Z01000	Windschutzscheibe	1	**Technische Spezifikation:**2-Radantrieb/2 Wheel drive[S85]
62	5611187Z02000	Windschutzscheibe	1	**Technische Spezifikation:**2-Radantrieb/2 Wheel drive[S85]
62	5611187Z01000	Windschutzscheibe	1	**Technische Spezifikation:**2-Radantrieb/2 Wheel drive[S85] Luxustyp/Deluxe type[DLX] CB41, CB42[CB]
62	5611187Z01000	Windschutzscheibe	1	**Technische Spezifikation:**2-Radantrieb/2 Wheel drive[S85] Standardtyp/Standard type[STD] CB41, CB42[CB]
62	5611187Z02000	Windschutzscheibe	1	**Technische Spezifikation:**2-Radantrieb/2 Wheel drive[S85] Luxustyp/Deluxe type[DLX] CB41, CB42[CB]
65	5612187Z01000	Dichtung windschutzscheibe	1	**Technische Spezifikation:**2-Radantrieb/2 Wheel drive[S85]
65	5612187511000	Dichtung windschutzscheibe	1	**Technische Spezifikation:**2-Radantrieb/2 Wheel drive[S85] CB41-Motor (1000 cm3)/CB41-Engine (1000 cc)[CB41]
69	C274587Z01000	Schutz vordere verkleidung	4	**Technische Spezifikation:**2-Radantrieb/2 Wheel drive[S85] HCE-Motor (1300 cm3)/HCE-Engine (1300 cc)[HCE]
99	5574187Z01000	Schutz vordere verkleidung	1	**Technische Spezifikation:**2-Radantrieb/2 Wheel drive[S85]
100	9004159230000	Schraubbolzen	1	
101	9165260616000	Schraubbolzen	3	
102	9004159230000	Schraubbolzen	1	

Einheit	Rahmen
Code	04.100
Beschreibung	Vorderen Bodenblech
Inspektion	1

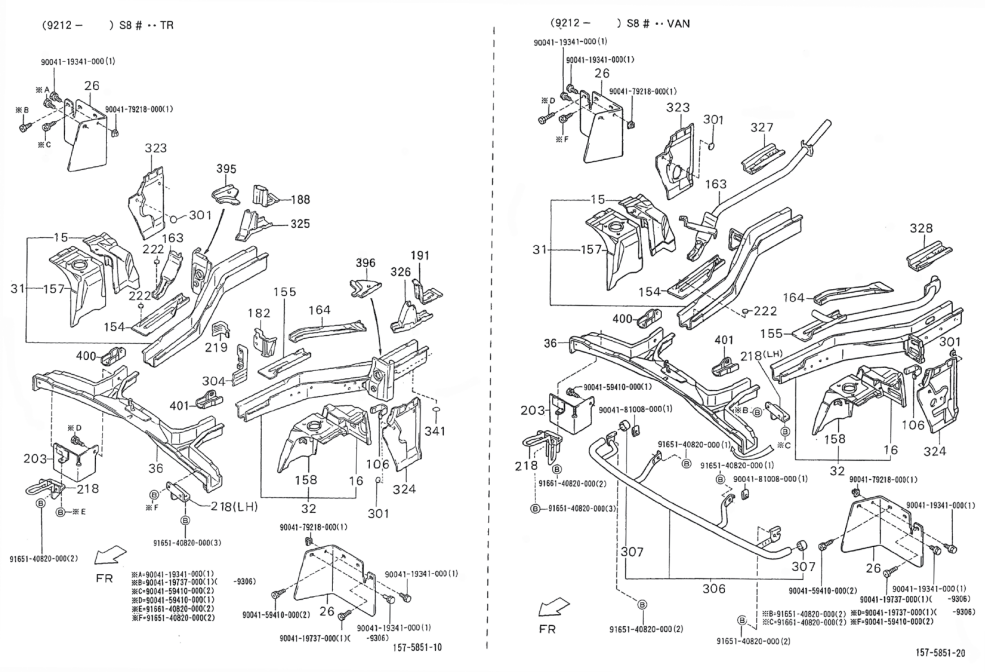

Pos.	Code	Beschreibung	Menge	Varianten
15	5371187Z02000	Schutz	1	**Technische Spezifikation:**2-Radantrieb/2 Wheel drive[S85] CB41, CB42[CB]
15	5371187Z06000	Schutz vorderer rechter kotflügel	1	**Technische Spezifikation:**2-Radantrieb/2 Wheel drive[S85] HCE-Motor (1300 cm3)/HCE-Engine (1300 cc)[HCE]
16	5370287Z02000	Schutz vorderer linker kotflügel	1	**Technische Spezifikation:**2-Radantrieb/2 Wheel drive[S85] CB41, CB42[CB]
16	5370287Z02000	Schutz vorderer linker kotflügel	1	**Technische Spezifikation:**2-Radantrieb/2 Wheel drive[S85] Ladefläche/Truck type[TR] HCE-Motor (1300 cm3)/HCE-Engine (1300 cc)[HCE]
26	7662187Z02000	Vorderes Schutzblech	2	**Technische Spezifikation:**2-Radantrieb/2 Wheel drive[S85] Kastenwagen/Van type[VAN]
26	7662187Z01000	Vorderes Schutzblech	2	**Technische Spezifikation:**2-Radantrieb/2 Wheel drive[S85] Ladefläche/Truck type[TR]
31	5710187Z02000	Wheel compartment	1	**Technische Spezifikation:**2-Radantrieb/2 Wheel drive[S85] Kastenwagen/Van type[VAN] Vergaser/Carburetor[CAB]
31	5710187Z03000	Wheel compartment	1	**Technische Spezifikation:**2-Radantrieb/2 Wheel drive[S85] Ladefläche/Truck type[TR] CB41, CB42[CB]
31	5710187Z12000	Reifengehäuse vorne rechts	1	**Technische Spezifikation:**2-Radantrieb/2 Wheel drive[S85] Kastenwagen/Van type[VAN] HCE-Motor (1300 cm3)/HCE-Engine (1300 cc)[HCE]
31	5710187Z01000	Wheel compartment	1	**Technische Spezifikation:**2-Radantrieb/2 Wheel drive[S85] Ladefläche/Truck type[TR] Vergaser/Carburetor[CAB]
32	5710287Z14000	Reifengehäuse vorne links	1	**Technische Spezifikation:**2-Radantrieb/2 Wheel drive[S85] Kastenwagen/Van type[VAN] HCE-Motor (1300 cm3)/HCE-Engine (1300 cc)[HCE]
32	5710287Z15000	Reifengehäuse vorne links	1	**Technische Spezifikation:**2-Radantrieb/2 Wheel drive[S85] Ladefläche/Truck type[TR] HCE-Motor (1300 cm3)/HCE-Engine (1300 cc)[HCE]
32	5710287Z02000	Wheel compartment	1	**Technische Spezifikation:**2-Radantrieb/2 Wheel drive[S85] Kastenwagen/Van type[VAN] Vergaser/Carburetor[CAB]
32	5710287Z03000	Wheel compartment	1	**Technische Spezifikation:**2-Radantrieb/2 Wheel drive[S85] Ladefläche/Truck type[TR] CB41, CB42[CB]

Einheit	Rahmen
Code	04.100
Beschreibung	Vorderen Bodenblech
Inspektion	1

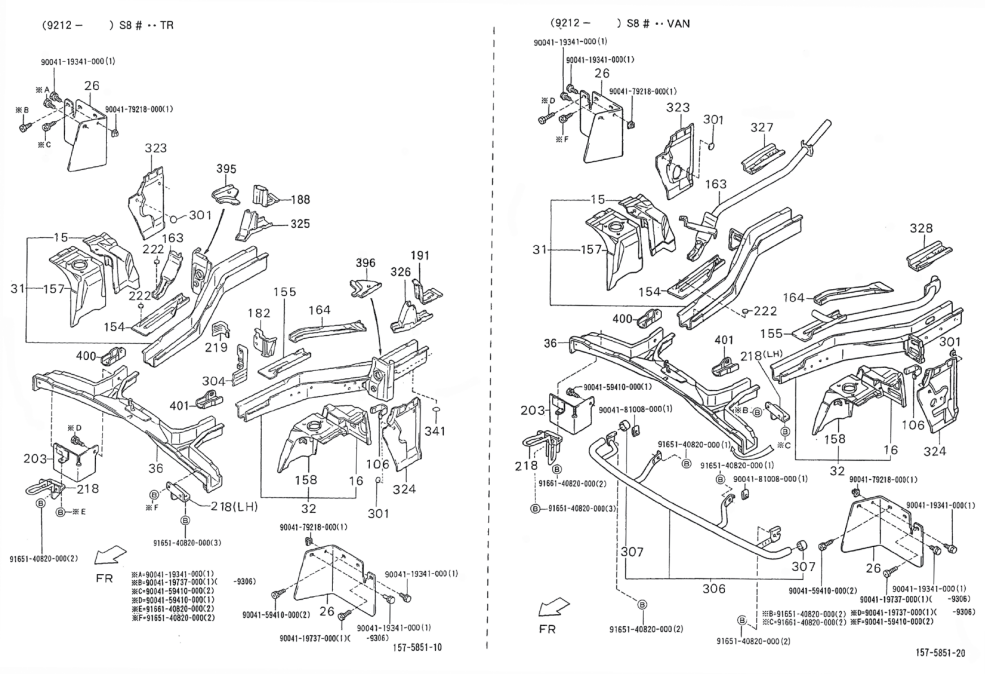

Pos.	Code	Beschreibung	Menge	Varianten
32	5710287Z04000	Wheel compartment	1	**Technische Spezifikation:**2-Radantrieb/2 Wheel drive[S85] Kastenwagen/Van type[VAN] CB41, CB42[CB]
32	5710287Z01000	Wheel compartment	1	**Technische Spezifikation:**2-Radantrieb/2 Wheel drive[S85] Ladefläche/Truck type[TR] Vergaser/Carburetor[CAB]
36	5740887Z01000	Querträger	1	**Technische Spezifikation:**2-Radantrieb/2 Wheel drive[S85] Linkslenker/Left-hand drive[LHD]
36	5740887Z02000	Traverse, vorne	1	**Technische Spezifikation:**2-Radantrieb/2 Wheel drive[S85] CB41, CB42[CB] Rechtslenker/Right-hand drive[RHD]
36	5740887Z03000	Traverse, vorne	1	**Technische Spezifikation:**2-Radantrieb/2 Wheel drive[S85] CB42-Motor (1000 cm3)/CB42-Engine (1000 cc)[CB42] HCE-Motor (1300 cm3)/HCE-Engine (1300 cc)[HCE] Rechtslenker/Right-hand drive[RHD] Kastenwagen/Van type[VAN]
106	5811787Z01000	Halter wagenheber	1	**Technische Spezifikation:**2-Radantrieb/2 Wheel drive[S85] CB41-Motor (1000 cm3)/CB41-Engine (1000 cc)[CB41]
154	5711387Z05000	Platte, rechts	1	**Technische Spezifikation:**2-Radantrieb/2 Wheel drive[S85] HCE-Motor (1300 cm3)/HCE-Engine (1300 cc)[HCE]
154	5710587Z02000	Platte	1	**Technische Spezifikation:**2-Radantrieb/2 Wheel drive[S85] Kastenwagen/Van type[VAN] CB41, CB42[CB]
154	5711387Z02000	Verschluss vorne rechts	1	**Technische Spezifikation:**2-Radantrieb/2 Wheel drive[S85] Kastenwagen/Van type[VAN] CB41, CB42[CB]
154	5710587Z01000	Platte	1	**Technische Spezifikation:**2-Radantrieb/2 Wheel drive[S85] Ladefläche/Truck type[TR] CB41, CB42[CB]
155	5711487Z01000	Platte, links	1	**Technische Spezifikation:**2-Radantrieb/2 Wheel drive[S85]
157	5703187Z01000	Verstärkung rechts	1	**Technische Spezifikation:**2-Radantrieb/2 Wheel drive[S85]
158	5703287Z01000	Verstärkung links	1	**Technische Spezifikation:**2-Radantrieb/2 Wheel drive[S85]
163	5711587Z06000	Platte	1	**Technische Spezifikation:**2-Radantrieb/2 Wheel drive[S85] Ladefläche/Truck type[TR] HCE-Motor (1300 cm3)/HCE-Engine (1300 cc)[HCE]
163	5711587Z01000	Platte	1	**Technische Spezifikation:**2-Radantrieb/2 Wheel drive[S85] CB41, CB42[CB] Ladefläche/Truck type[TR]

Einheit	Rahmen
Code	04.100
Beschreibung	Vorderen Bodenblech
Inspektion	1

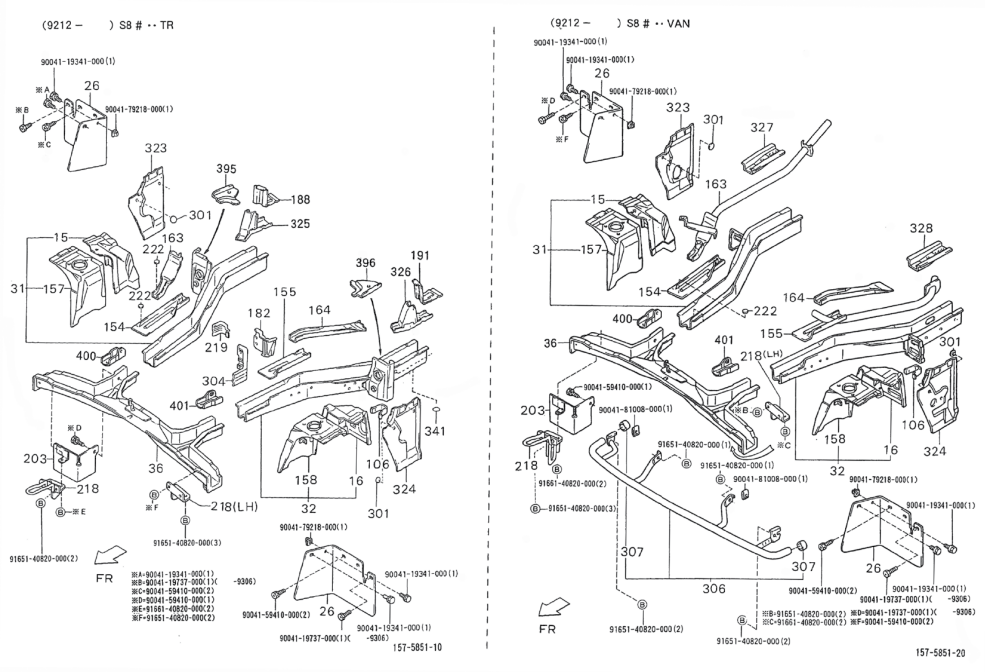

Pos.	Code	Beschreibung	Menge	Varianten
163	5820887Z01000	Platte	1	**Technische Spezifikation:**2-Radantrieb/2 Wheel drive[S85] Kastenwagen/Van type[VAN] CB41, CB42[CB]
163	5710787Z07000	Platte	1	**Technische Spezifikation:**2-Radantrieb/2 Wheel drive[S85] Kastenwagen/Van type[VAN] HCE-Motor (1300 cm3)/HCE-Engine (1300 cc)[HCE]
164	5711687Z01000	Platte	1	**Technische Spezifikation:**2-Radantrieb/2 Wheel drive[S85] Ladefläche/Truck type[TR] Vergaser/Carburetor[CAB]
164	5711687Z04000	Platte	1	**Technische Spezifikation:**2-Radantrieb/2 Wheel drive[S85] Kastenwagen/Van type[VAN] CB41, CB42[CB]
164	5711687Z02000	Platte	1	**Technische Spezifikation:**2-Radantrieb/2 Wheel drive[S85] Kastenwagen/Van type[VAN] Vergaser/Carburetor[CAB]
164	5711687Z03000	Platte	1	**Technische Spezifikation:**2-Radantrieb/2 Wheel drive[S85] Ladefläche/Truck type[TR]
164	5711687Z07000	Platte	1	**Technische Spezifikation:**2-Radantrieb/2 Wheel drive[S85] Kastenwagen/Van type[VAN] HCE-Motor (1300 cm3)/HCE-Engine (1300 cc)[HCE]
182	5372887Z01000	Verschluß warmluft links	1	**Technische Spezifikation:**2-Radantrieb/2 Wheel drive[S85] Ladefläche/Truck type[TR] CB41, CB42[CB]
188	5171787Z01000	Rechts Platte	1	**Technische Spezifikation:**2-Radantrieb/2 Wheel drive[S85] Ladefläche/Truck type[TR]
191	5171887Z01000	Links Platte	1	**Technische Spezifikation:**2-Radantrieb/2 Wheel drive[S85] Ladefläche/Truck type[TR]
203	7661987Z02000	Vorderes Schutzblech	1	**Technische Spezifikation:**2-Radantrieb/2 Wheel drive[S85] Linkslenker/Left-hand drive[LHD]
203	7661987Z01000	Vorderes Schutzblech	1	**Technische Spezifikation:**2-Radantrieb/2 Wheel drive[S85] Rechtslenker/Right-hand drive[RHD]
218	5109487Z02000	Haken	1	**Technische Spezifikation:**2-Radantrieb/2 Wheel drive[S85]
218	5109487Z02000	Haken	1	**Technische Spezifikation:**2-Radantrieb/2 Wheel drive[S85] Elektronische Einspritzung/Electronic Fuel Injection[EFI] Rechtslenker/Right-hand drive[RHD]
218	5109487Z02000	Haken	1	**Technische Spezifikation:**2-Radantrieb/2 Wheel drive[S85] CB41-Motor (1000 cm3)/CB41-Engine (1000 cc)[CB41]

Einheit	Rahmen
Code	04.100
Beschreibung	Vorderen Bodenblech
Inspektion	1

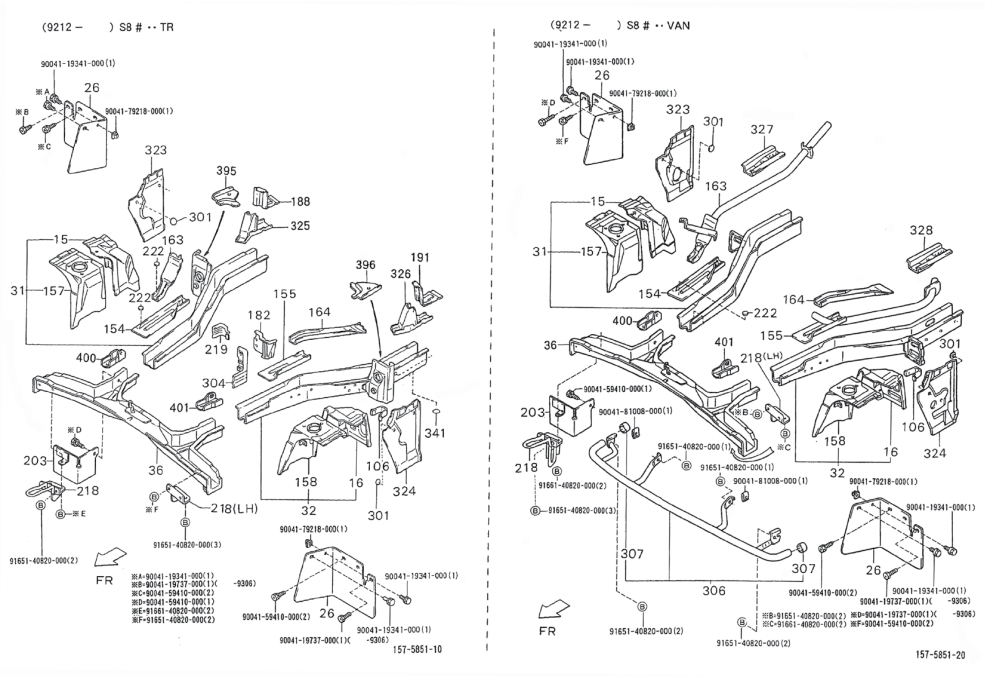

Pos.	Code	Beschreibung	Menge	Varianten
218	5109187Z02000	Vorderer haken	1	**Technische Spezifikation:**2-Radantrieb/2 Wheel drive[S85] CB41, CB42[CB]
218	5109487Z02000	Haken	1	**Technische Spezifikation:**2-Radantrieb/2 Wheel drive[S85] Luxustyp/Deluxe type[DLX] Elektronische Einspritzung/ Electronic Fuel Injection[EFI] Rechtslenker/Right-hand drive[RHD]
218	5109487Z02000	Haken	1	**Technische Spezifikation:**2-Radantrieb/2 Wheel drive[S85] Standardtyp/Standard type[STD] Vergaser/Carburetor[CAB] Rechtslenker/Right-hand drive[RHD]
218	5109487Z02000	Haken	1	**Technische Spezifikation:**Standardkastenwagen hohes Dach (S85RV-ZNDMP)[S85RV-ZNDMP] CB41-Motor (1000 cm3)/CB41-Engine (1000 cc)[CB41] 2-Radantrieb/2 Wheel drive[S85] Kastenwagen/Van type[VAN] Manuelles Getriebe/Manual transmission[MTM] Manuelles 5-Gang-Getriebe/5 Speed floor manual[5F] Standardkastenwagen/ Van type[STV] Hohes Dach/High-Roof[HIR] Luxustyp/Deluxe type[DLX] Vergaser/Carburetor[CAB]
218	5109487Z02000	Haken	1	**Technische Spezifikation:**2-Radantrieb/2 Wheel drive[S85] Standardtyp/Standard type[STD] Vergaser/Carburetor[CAB] Rechtslenker/Right-hand drive[RHD]
218	5109187Z05000	Vorderer haken	1	**Technische Spezifikation:**2-Radantrieb/2 Wheel drive[S85] HCE-Motor (1300 cm3)/HCE-Engine (1300 cc)[HCE]
219	5747387Z01000	Rechte kühlerbefestigung	1	**Technische Spezifikation:**2-Radantrieb/2 Wheel drive[S85] Ladefläche/Truck type[TR] CB41, CB42[CB]
222	9004874013000	Deckel D26	12	**Technische Spezifikation:**2-Radantrieb/2 Wheel drive[S85] CB41, CB42[CB]
301	9004874013000	Deckel D26	4	**Technische Spezifikation:**2-Radantrieb/2 Wheel drive[S85]
304	5747487Z01000	Linke kühlerbefestigung	1	**Technische Spezifikation:**2-Radantrieb/2 Wheel drive[S85] Ladefläche/Truck type[TR] CB41, CB42[CB]
306	5291087Z01000	Schutz	1	**Technische Spezifikation:**2-Radantrieb/2 Wheel drive[S85] Kastenwagen/Van type[VAN] CB41, CB42[CB]
306	5290787Z03000	Kühlerschutz	1	**Technische Spezifikation:**2-Radantrieb/2 Wheel drive[S85] HCE-Motor (1300 cm3)/HCE-Engine (1300 cc)[HCE]

Einheit	Rahmen
Code	04.100
Beschreibung	Vorderen Bodenblech
Inspektion	1

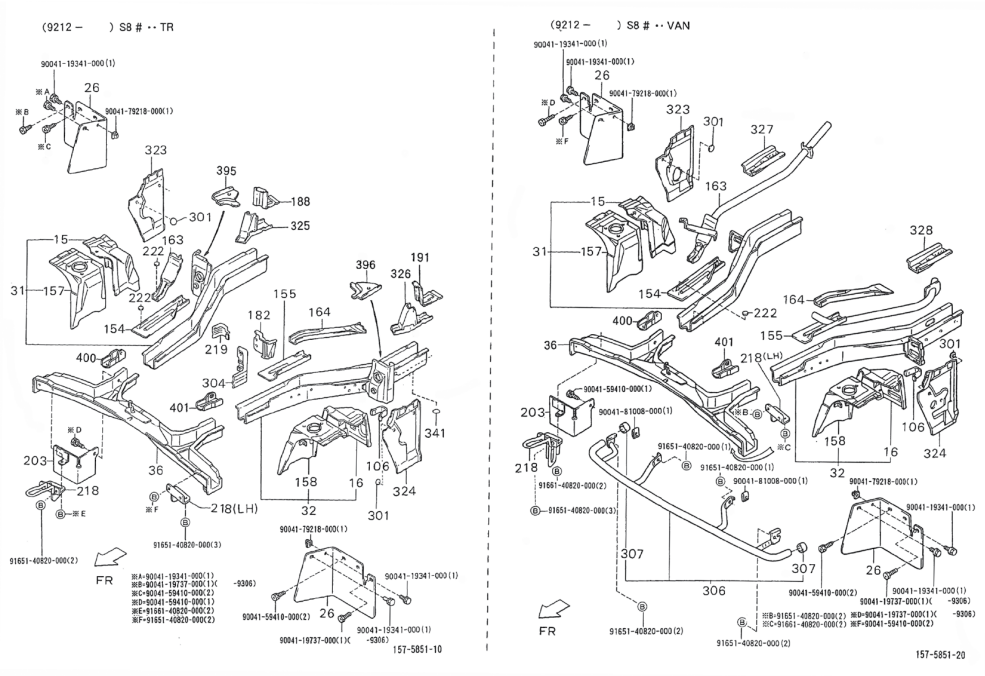

Pos.	Code	Beschreibung	Menge	Varianten
306	5291087Z01000	Schutz	1	**Technische Spezifikation:**2-Radantrieb/2 Wheel drive[S85] Kastenwagen/Van type[VAN] CB41, CB42[CB]
306	5291087Z01000	Schutz	1	**Technische Spezifikation:**2-Radantrieb/2 Wheel drive[S85] Kastenwagen/Van type[VAN] Vergaser/Carburetor[CAB]
307	5295887Z01000	Kühlerschutzverkleidung	2	**Technische Spezifikation:**2-Radantrieb/2 Wheel drive[S85] Kastenwagen/Van type[VAN] CB41, CB42[CB]
307	5295887Z01000	Kühlerschutzverkleidung	2	**Technische Spezifikation:**2-Radantrieb/2 Wheel drive[S85] Kastenwagen/Van type[VAN] CB41, CB42[CB]
307	5295887Z01000	Kühlerschutzverkleidung	2	**Technische Spezifikation:**2-Radantrieb/2 Wheel drive[S85] Kastenwagen/Van type[VAN] Vergaser/Carburetor[CAB]
323	5820387Z04000	Not available	1	**Technische Spezifikation:**2-Radantrieb/2 Wheel drive[S85] Ladefläche/Truck type[TR] Vergaser/Carburetor[CAB]
323	5820387Z02000	Pfosten rechts	1	**Technische Spezifikation:**2-Radantrieb/2 Wheel drive[S85] Kastenwagen/Van type[VAN] Vergaser/Carburetor[CAB]
323	5820387Z02000	Pfosten rechts	1	**Technische Spezifikation:**2-Radantrieb/2 Wheel drive[S85] Kastenwagen/Van type[VAN]
323	5820387Z03000	Pfosten rechts	1	**Technische Spezifikation:**2-Radantrieb/2 Wheel drive[S85] Ladefläche/Truck type[TR] Elektronische Einspritzung/ Electronic Fuel Injection[EFI]
323	5820387Z01000	Pfosten rechts	1	**Technische Spezifikation:**2-Radantrieb/2 Wheel drive[S85] Ladefläche/Truck type[TR] Vergaser/Carburetor[CAB]
324	5820487Z04000	Pfosten	1	**Technische Spezifikation:**2-Radantrieb/2 Wheel drive[S85] Kastenwagen/Van type[VAN] Vergaser/Carburetor[CAB]
324	5820487Z03000	Pfosten links	1	**Technische Spezifikation:**2-Radantrieb/2 Wheel drive[S85] Kastenwagen/Van type[VAN] Elektronische Einspritzung/ Electronic Fuel Injection[EFI]
324	5820487Z01000	Pfosten links	1	**Technische Spezifikation:**2-Radantrieb/2 Wheel drive[S85] Ladefläche/Truck type[TR]
324	5820487Z02000	Pfosten	1	**Technische Spezifikation:**2-Radantrieb/2 Wheel drive[S85] Kastenwagen/Van type[VAN] Vergaser/Carburetor[CAB]
325	5170387Z02000	Befstigung rechts	1	**Technische Spezifikation:**2-Radantrieb/2 Wheel drive[S85] Ladefläche/Truck type[TR]

Einheit	Rahmen
Code	04.100
Beschreibung	Vorderen Bodenblech
Inspektion	1

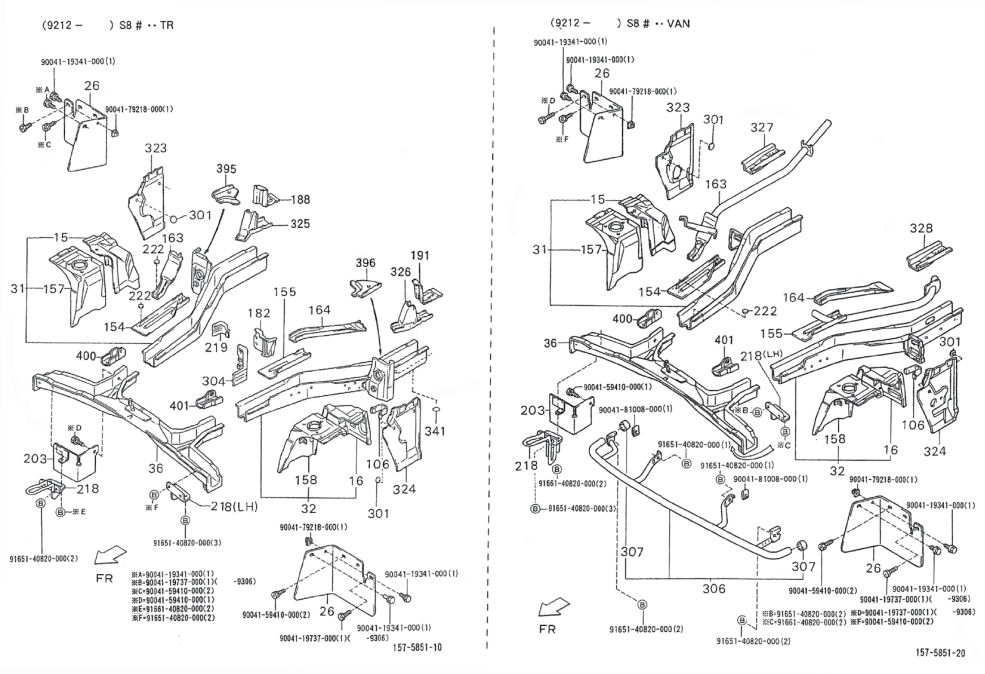

Pos.	Code	Beschreibung	Menge	Varianten
325	5170387Z01000	Halter	1	**Technische Spezifikation:**2-Radantrieb/2 Wheel drive[S85] Ladefläche/Truck type[TR] Vergaser/Carburetor[CAB]
326	5170487Z01000	Linke befestigung	1	**Technische Spezifikation:**2-Radantrieb/2 Wheel drive[S85] Ladefläche/Truck type[TR]
327	5131587Z01000	Verstärkung oben rechts	1	**Technische Spezifikation:**2-Radantrieb/2 Wheel drive[S85] Kastenwagen/Van type[VAN]
328	5131687Z02000	Verstärkung oben links	1	**Technische Spezifikation:**2-Radantrieb/2 Wheel drive[S85] Kastenwagen/Van type[VAN] HCE-Motor (1300 cm3)/HCE-Engine (1300 cc)[HCE]
328	5131687Z01000	Verstärkung oben links	1	**Technische Spezifikation:**2-Radantrieb/2 Wheel drive[S85] Kastenwagen/Van type[VAN] CB41, CB42[CB]
341	9004874047000	Deckel	1	**Technische Spezifikation:**2-Radantrieb/2 Wheel drive[S85] Ladefläche/Truck type[TR] CB41, CB42[CB]
395	5822387Z02000	Verstärkung re.	1	**Technische Spezifikation:**2-Radantrieb/2 Wheel drive[S85] Ladefläche/Truck type[TR]
396	5822487Z02000	Verstärkung li.	1	**Technische Spezifikation:**2-Radantrieb/2 Wheel drive[S85] Ladefläche/Truck type[TR] CB41, CB42[CB]
400	5713387Z01000	Verstärkung re.	1	**Technische Spezifikation:**2-Radantrieb/2 Wheel drive[S85]
401	5713487Z01000	Verstärkung li.	1	**Technische Spezifikation:**2-Radantrieb/2 Wheel drive[S85]
406	9165140820000	Schraubbolzen	2	
407	9004179218000	Mutter	1	
408	9004119341000	Schraubbolzen	1	
409	9004119737000	Schraube	1	
410	9004159410000	Schraube	2	
411	9166140820000	Schraube	2	
412	9165140820000	Schraubbolzen	2	
413	9004119341000	Schraubbolzen	1	
414	9004159410000	Schraube	2	
415	9004119737000	Schraube	1	
416	9004159410000	Schraube	1	

Einheit	Rahmen
Code	04.100
Beschreibung	Vorderen Bodenblech
Inspektion	1

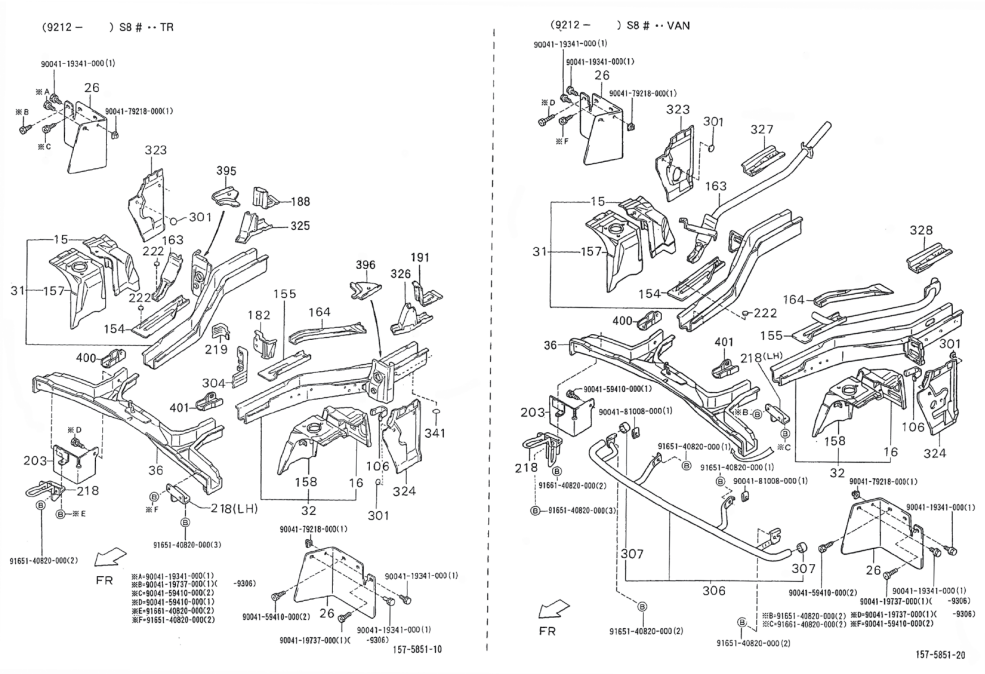

Pos.	Code	Beschreibung	Menge	Varianten
417	9004181008000	Schraube	1	
418	9166140820000	Schraube	2	
419	9004181008000	Schraube	1	

Einheit	Rahmen
Code	04.101
Beschreibung	Vorderes bodenblech II
Inspektion	1

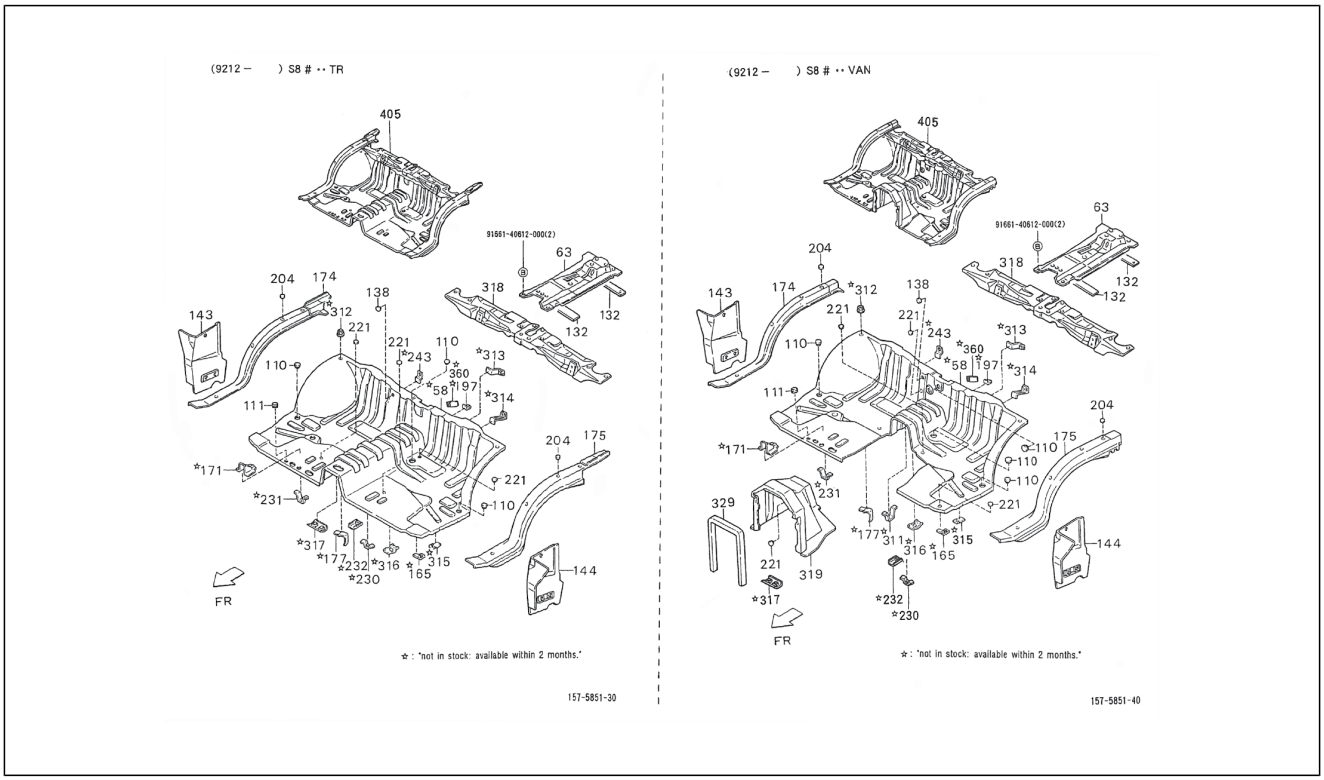

Pos.	Code	Beschreibung	Menge	Varianten
58	5811187Z03000	Tafel	1	**Technische Spezifikation:**2-Radantrieb/2 Wheel drive[S85] Kastenwagen/Van type[VAN] CB41, CB42[CB] Linkslenker/ Left-hand drive[LHD]
58	5811187Z16000	Vorderes bodenblech	1	**Technische Spezifikation:**2-Radantrieb/2 Wheel drive[S85] Linkslenker/Left-hand drive[LHD] Kastenwagen/Van type[VAN] HCE-Motor (1300 cm3)/HCE-Engine (1300 cc) [HCE]
58	5811187Z06000	Tafel	1	**Technische Spezifikation:**Ladefläche mit kippbaren Ladebordwänden (S85RP-TRMKP)[S85RP-TRMKP] CB42-Motor (1000 cm3)/CB42-Engine (1000 cc)[CB42] 2-Radantrieb/2 Wheel drive[S85] Rechtslenker/Right-hand drive[RHD] Ladefläche/Truck type[TR] Manuelles Getriebe/ Manual transmission[MTM] Öffnung an drei Seiten/3-Way openable[T3] Standardtyp/Standard type[STD] Elektronische Einspritzung/Electronic Fuel Injection[EFI]
58	5811187Z01000	Vorderes bodenblech	1	**Technische Spezifikation:**Ladefläche mit kippbaren Ladebordwänden (S85LP-TRMP)[S85LP-TRMP] CB41-Motor (1000 cm3)/CB41-Engine (1000 cc)[CB41] 2-Radantrieb/2 Wheel drive[S85] Linkslenker/Left-hand drive[LHD] Ladefläche/Truck type[TR] Manuelles Getriebe/ Manual transmission[MTM] Manuelles 5-Gang-Getriebe/5 Speed floor manual[5F] Öffnung an drei Seiten/3-Way openable[T3] Standardtyp/Standard type[STD] Vergaser/ Carburetor[CAB]
58	5811187Z05000	Tafel	1	**Technische Spezifikation:**Ladefläche mit kippbaren Ladebordwänden (S85LP-TRMKP)[S85LP-TRMKP] CB42-Motor (1000 cm3)/CB42-Engine (1000 cc)[CB42] 2-Radantrieb/2 Wheel drive[S85] Linkslenker/Left-hand drive[LHD] Ladefläche/Truck type[TR] Manuelles Getriebe/ Manual transmission[MTM] Manuelles 5-Gang-Getriebe/5 Speed floor manual[5F] Öffnung an drei Seiten/3-Way openable[T3] Standardtyp/Standard type[STD] Elektronische Einspritzung/Electronic Fuel Injection[EFI]
58	5811187Z02000	Vorderes bodenblech	1	**Technische Spezifikation:**Ladefläche mit kippbaren Ladebordwänden (S85RP-TRMP)[S85RP-TRMP] CB41-Motor (1000 cm3)/CB41-Engine (1000 cc)[CB41] 2-

Einheit	Rahmen
Code	04.101
Beschreibung	Vorderes bodenblech II
Inspektion	1

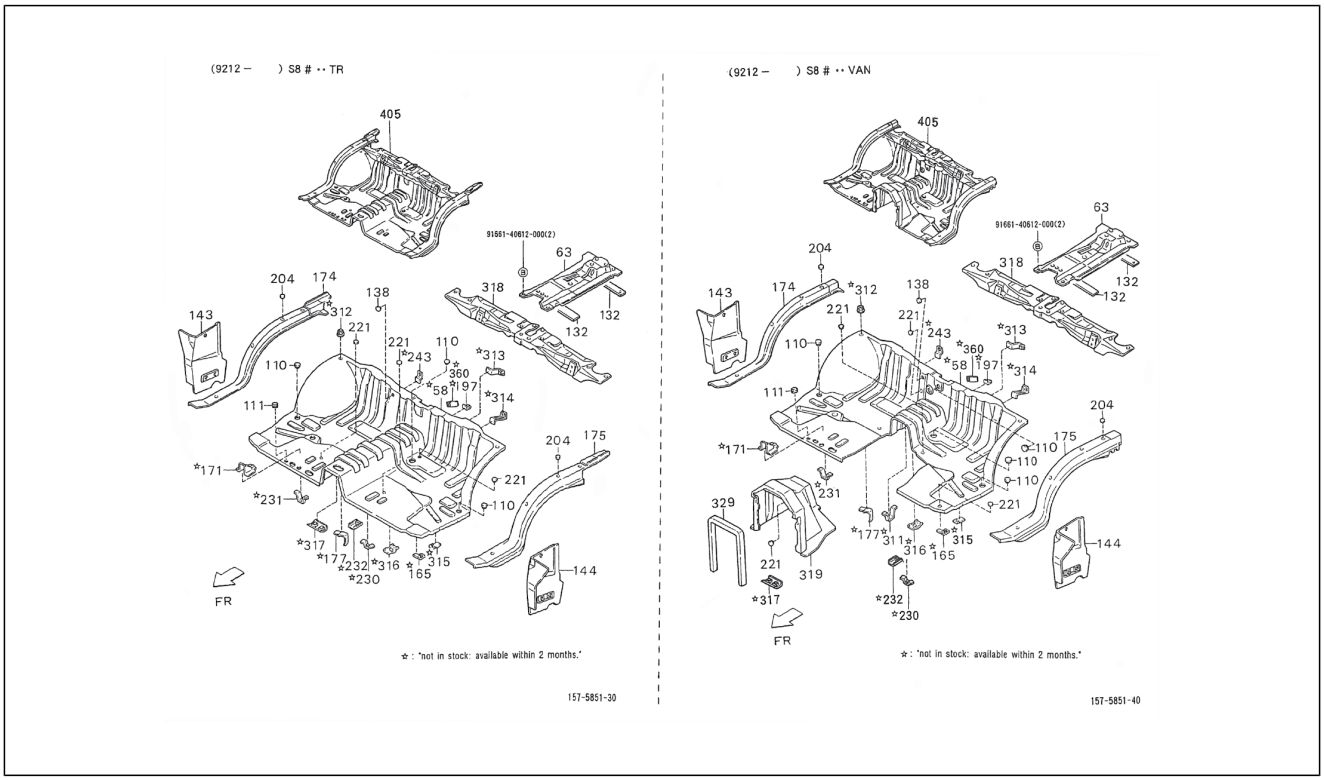

Pos.	Code	Beschreibung	Menge	Varianten
				Radantrieb/2 Wheel drive[S85] Rechtslenker/Right-hand drive[RHD] Ladefläche/Truck type[TR] Manuelles Getriebe/ Manual transmission[MTM] Manuelles 5-Gang-Getriebe/5 Speed floor manual[5F] Öffnung an drei Seiten/3-Way openable[T3] Standardtyp/Standard type[STD] Vergaser/ Carburetor[CAB]
58	5811187Z17000	Vorderes bodenblech	1	**Technische Spezifikation:**2-Radantrieb/2 Wheel drive[S85] Rechtslenker/Right-hand drive[RHD] Kastenwagen/Van type[VAN] HCE-Motor (1300 cm3)/HCE-Engine (1300 cc) [HCE]
58	5811187Z08000	Tafel	1	**Technische Spezifikation:**Ladefläche mit kippbaren Ladebordwänden (S85RP-TRMP)[S85RP-TRMP] CB41-Motor (1000 cm3)/CB41-Engine (1000 cc)[CB41] 2-Radantrieb/2 Wheel drive[S85] Rechtslenker/Right-hand drive[RHD] Ladefläche/Truck type[TR] Manuelles Getriebe/ Manual transmission[MTM] Manuelles 5-Gang-Getriebe/5 Speed floor manual[5F] Öffnung an drei Seiten/3-Way openable[T3] Standardtyp/Standard type[STD] Vergaser/ Carburetor[CAB]
58	5811187Z04000	Tafel	1	**Technische Spezifikation:**2-Radantrieb/2 Wheel drive[S85] Kastenwagen/Van type[VAN] CB41, CB42[CB] Rechtslenker/ Right-hand drive[RHD]
58	5811187Z07000	Tafel	1	**Technische Spezifikation:**Ladefläche mit kippbaren Ladebordwänden (S85LP-TRMP)[S85LP-TRMP] CB41-Motor (1000 cm3)/CB41-Engine (1000 cc)[CB41] 2-Radantrieb/2 Wheel drive[S85] Linkslenker/Left-hand drive[LHD] Ladefläche/Truck type[TR] Manuelles Getriebe/ Manual transmission[MTM] Manuelles 5-Gang-Getriebe/5 Speed floor manual[5F] Öffnung an drei Seiten/3-Way openable[T3] Standardtyp/Standard type[STD] Vergaser/ Carburetor[CAB]
63	5510387Z03000	Einstellplatte sitz	1	**Technische Spezifikation:**2-Radantrieb/2 Wheel drive[S85] HCE-Motor (1300 cm3)/HCE-Engine (1300 cc)[HCE]
63	5511987Z02000	Platte	1	**Technische Spezifikation:**2-Radantrieb/2 Wheel drive[S85] CB41-Motor (1000 cm3)/CB41-Engine (1000 cc)[CB41]

Einheit	Rahmen
Code	04.101
Beschreibung	Vorderes bodenblech II
Inspektion	1

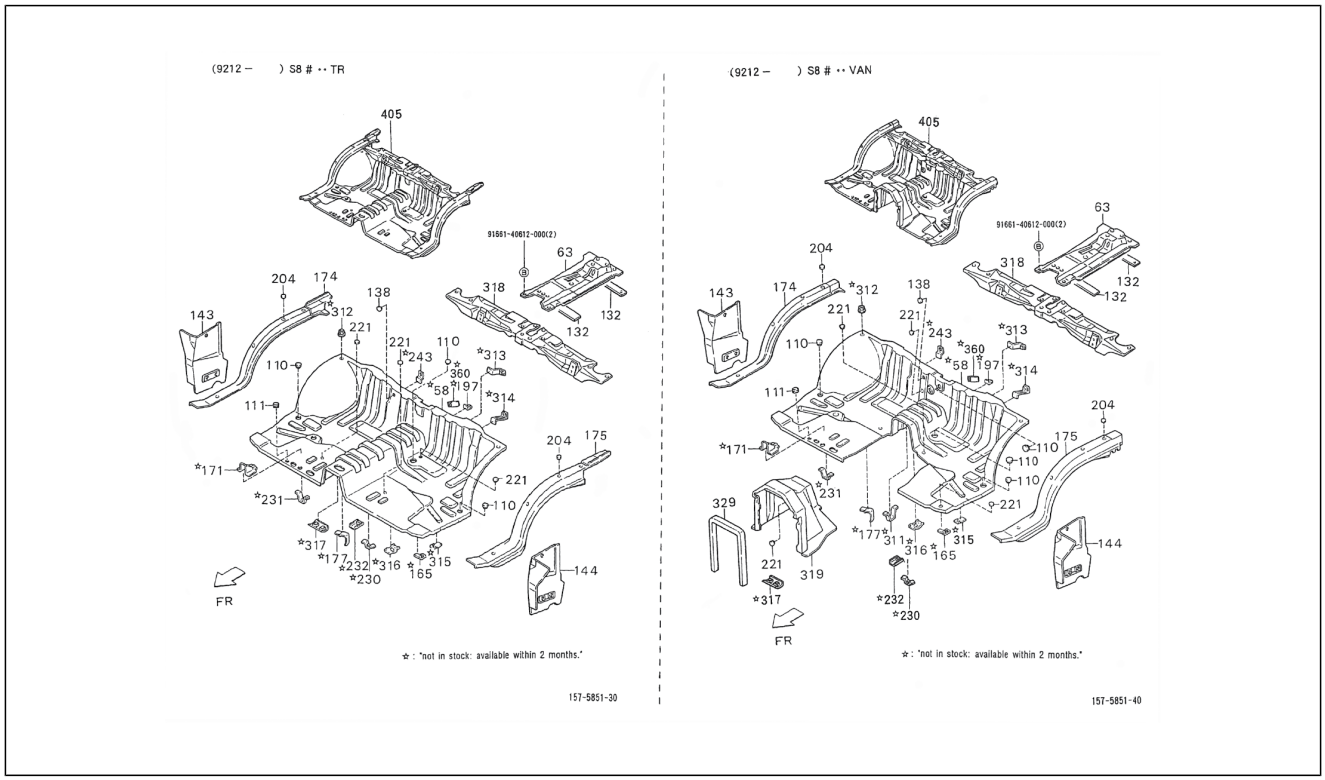

Pos.	Code	Beschreibung	Menge	Varianten
63	5511987Z01000	Platte	1	**Technische Spezifikation:**2-Radantrieb/2 Wheel drive[S85] CB41-Motor (1000 cm3)/CB41-Engine (1000 cc)[CB41]
63	5510387Z01000	Einstellplatte sitz	1	**Technische Spezifikation:**2-Radantrieb/2 Wheel drive[S85] Ladefläche/Truck type[TR] Elektronische Einspritzung/ Electronic Fuel Injection[EFI]
63	5510387Z01000	Einstellplatte sitz	1	**Technische Spezifikation:**2-Radantrieb/2 Wheel drive[S85] Ladefläche/Truck type[TR] CB41, CB42[CB]
63	5510387Z02000	Einstellplatte sitz	1	**Technische Spezifikation:**2-Radantrieb/2 Wheel drive[S85] Kastenwagen/Van type[VAN] Elektronische Einspritzung/ Electronic Fuel Injection[EFI] CB41, CB42[CB]
110	9004871098000	Deckel D=25	2	**Technische Spezifikation:**2-Radantrieb/2 Wheel drive[S85]
111	9004480378000	Kabelführung	1	**Technische Spezifikation:**2-Radantrieb/2 Wheel drive[S85]
132	5514887Z03000	Puffer	1	**Technische Spezifikation:**2-Radantrieb/2 Wheel drive[S85]
132	5514887Z01000	Puffer	1	**Technische Spezifikation:**2-Radantrieb/2 Wheel drive[S85] CB41-Motor (1000 cm3)/CB41-Engine (1000 cc)[CB41]
138	9004871142000	Deckel 44X25	1	**Technische Spezifikation:**2-Radantrieb/2 Wheel drive[S85]
138	9004871142000	Deckel 44X25	1	**Technische Spezifikation:**2-Radantrieb/2 Wheel drive[S85]
138	9004871142000	Deckel 44X25	1	**Technische Spezifikation:**2-Radantrieb/2 Wheel drive[S85]
143	5824187Z02000	Bodenblech rechte seite	1	**Technische Spezifikation:**2-Radantrieb/2 Wheel drive[S85] Kastenwagen/Van type[VAN] CB41, CB42[CB]
143	5824187Z01000	Bodenblech rechte seite	1	**Technische Spezifikation:**2-Radantrieb/2 Wheel drive[S85] Ladefläche/Truck type[TR] CB41, CB42[CB]
143	5824187Z02000	Bodenblech rechte seite	1	**Technische Spezifikation:**2-Radantrieb/2 Wheel drive[S85]
144	5824287Z02000	Bodenblech linke seite	1	**Technische Spezifikation:**2-Radantrieb/2 Wheel drive[S85]
144	5824287Z02000	Bodenblech linke seite	1	**Technische Spezifikation:**2-Radantrieb/2 Wheel drive[S85] Kastenwagen/Van type[VAN] CB41, CB42[CB]
144	5824287Z01000	Bodenblech linke seite	1	**Technische Spezifikation:**2-Radantrieb/2 Wheel drive[S85] Ladefläche/Truck type[TR] CB41, CB42[CB]
165	4738287Z01000	Halter	1	**Technische Spezifikation:**2-Radantrieb/2 Wheel drive[S85]
171	5568587Z01000	Befestigung lenkung	1	**Technische Spezifikation:**2-Radantrieb/2 Wheel drive[S85] CB41, CB42[CB]

Einheit	Rahmen
Code	04.101
Beschreibung	Vorderes bodenblech II
Inspektion	1

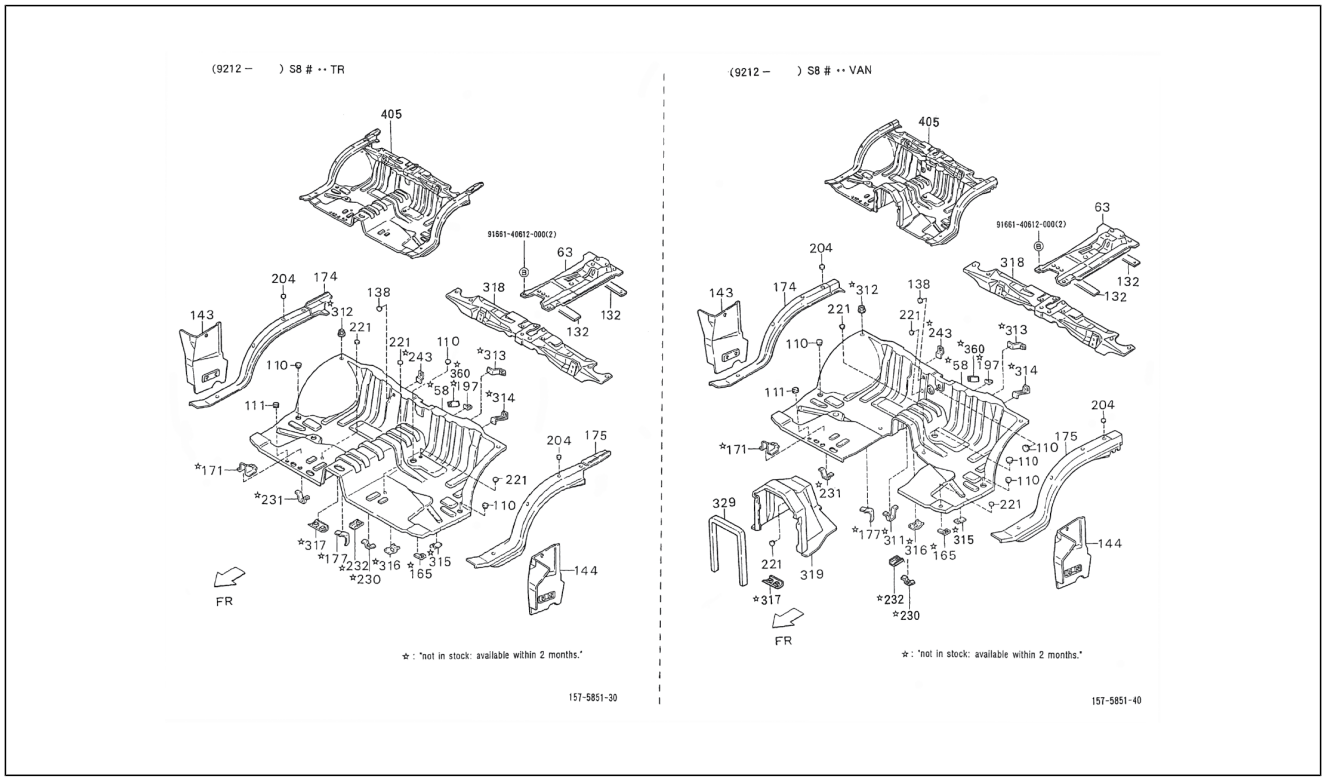

Pos.	Code	Beschreibung	Menge	Varianten
174	5823187Z02000	Paneel seitlicher Boden rechts	1	**Technische Spezifikation:**2-Radantrieb/2 Wheel drive[S85]
175	5823287Z02000	Seitlich linkes bodenelement	1	**Technische Spezifikation:**2-Radantrieb/2 Wheel drive[S85]
175	5823287Z02000	Seitlich linkes bodenelement	1	**Technische Spezifikation:**2-Radantrieb/2 Wheel drive[S85]
177	9004463232000	Schelle	2	**Technische Spezifikation:**2-Radantrieb/2 Wheel drive[S85]
177	9004463232000	Schelle	2	**Technische Spezifikation:**2-Radantrieb/2 Wheel drive[S85]
197	5837987Z01000	Befestigung heizungsrohr	1	**Technische Spezifikation:**2-Radantrieb/2 Wheel drive[S85]
204	9004874011000	Deckel	8	**Technische Spezifikation:**2-Radantrieb/2 Wheel drive[S85]
221	9004874004000	Deckel 20	8	**Technische Spezifikation:**2-Radantrieb/2 Wheel drive[S85] CB41, CB42[CB]
230	5375787Z01000	Befestigung heizungsrohr	1	**Technische Spezifikation:**2-Radantrieb/2 Wheel drive[S85] Ladefläche/Truck type[TR] Vergaser/Carburetor[CAB]
230	5375787Z01000	Befestigung heizungsrohr	1	**Technische Spezifikation:**2-Radantrieb/2 Wheel drive[S85] CB41, CB42[CB]
231	5515287Z01000	Träger 3-wegeanschluß	1	**Technische Spezifikation:**2-Radantrieb/2 Wheel drive[S85]
232	5516287Z01000	Platte	1	**Technische Spezifikation:**2-Radantrieb/2 Wheel drive[S85] Ladefläche/Truck type[TR] Vergaser/Carburetor[CAB]
232	5516287Z01000	Platte	1	**Technische Spezifikation:**2-Radantrieb/2 Wheel drive[S85] CB41, CB42[CB]
243	4445787Z01000	Halter	1	**Technische Spezifikation:**2-Radantrieb/2 Wheel drive[S85] CB41, CB42[CB]
311	5375187Z01000	Winkel	1	**Technische Spezifikation:**2-Radantrieb/2 Wheel drive[S85] Kastenwagen/Van type[VAN] HCE-Motor (1300 cm3)/HCE-Engine (1300 cc)[HCE]
311	5375187Z01000	Winkel	1	**Technische Spezifikation:**2-Radantrieb/2 Wheel drive[S85] Kastenwagen/Van type[VAN] Vergaser/Carburetor[CAB]
312	5852387Z01000	Haken	4	**Technische Spezifikation:**2-Radantrieb/2 Wheel drive[S85]
313	5512787Z01000	Befestigung behälter waschanlage	1	**Technische Spezifikation:**2-Radantrieb/2 Wheel drive[S85]
314	5375287Z01000	Befestigung behälter waschanlage	1	**Technische Spezifikation:**2-Radantrieb/2 Wheel drive[S85]
315	4738187Z02000	Halter	1	**Technische Spezifikation:**2-Radantrieb/2 Wheel drive[S85] Ladefläche/Truck type[TR] CB41, CB42[CB]

Einheit	Rahmen
Code	04.101
Beschreibung	Vorderes bodenblech II
Inspektion	1

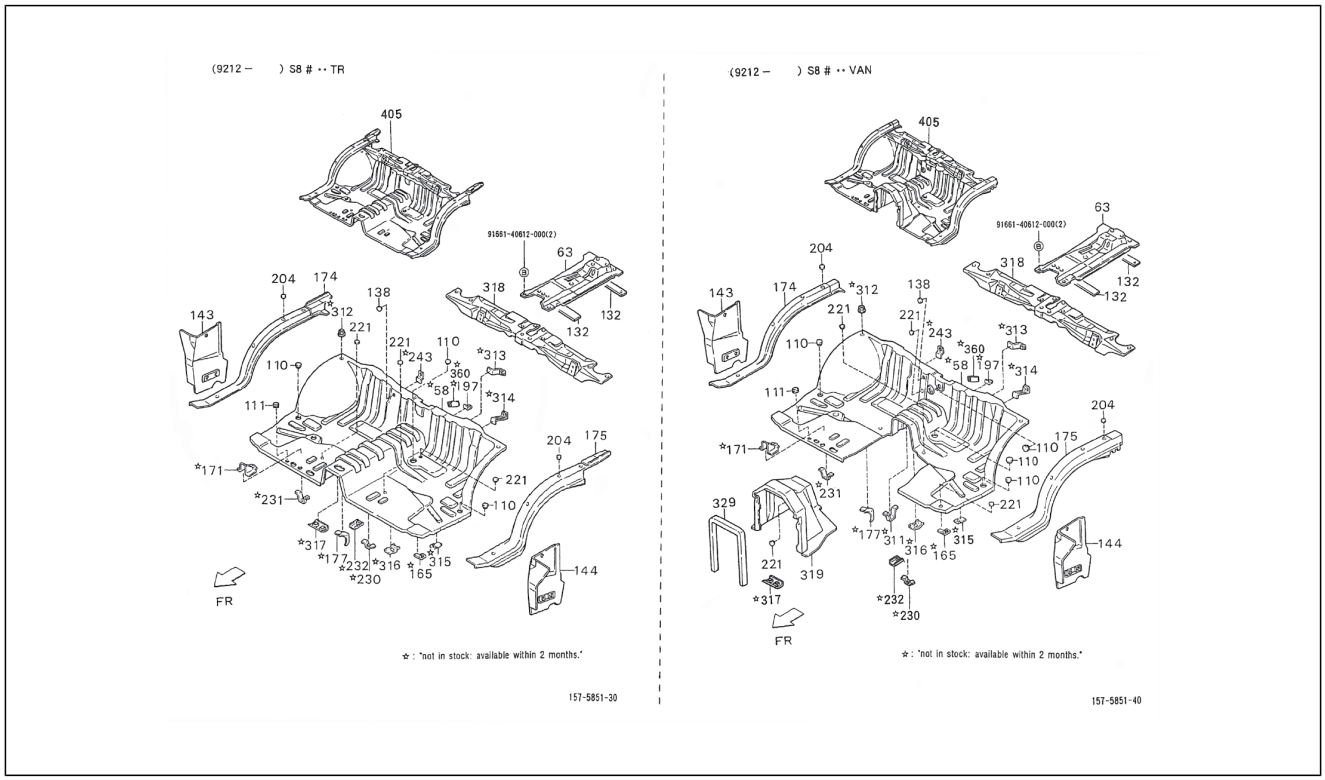

Pos.	Code	Beschreibung	Menge	Varianten
316	5516387Z01000	Platte	1	**Technische Spezifikation:**2-Radantrieb/2 Wheel drive[S85] Ladefläche/Truck type[TR] CB41, CB42[CB]
317	5594487Z01000	Platte	1	**Technische Spezifikation:**2-Radantrieb/2 Wheel drive[S85] Ladefläche/Truck type[TR] CB41, CB42[CB]
318	5810587Z01000	Querträger	1	**Technische Spezifikation:**2-Radantrieb/2 Wheel drive[S85] CB41-Motor (1000 cm3)/CB41-Engine (1000 cc)[CB41]
318	5810587Z01000	Querträger	1	**Technische Spezifikation:**2-Radantrieb/2 Wheel drive[S85] Kastenwagen/Van type[VAN] Vergaser/Carburetor[CAB] Linkslenker/Left-hand drive[LHD]
318	5810587Z02000	Traverse, vorne	1	**Technische Spezifikation:**2-Radantrieb/2 Wheel drive[S85] Kastenwagen/Van type[VAN] Elektronische Einspritzung/ Electronic Fuel Injection[EFI] CB41, CB42[CB]
318	5810587Z03000	Querträger	1	**Technische Spezifikation:**2-Radantrieb/2 Wheel drive[S85] CB41, CB42[CB] Ladefläche/Truck type[TR] Vergaser/ Carburetor[CAB]
319	5810387Z04000	Tafel	1	**Technische Spezifikation:**CB41-Motor (1000 cm3)/CB41-Engine (1000 cc)[CB41] 2-Radantrieb/2 Wheel drive[S85] Linkslenker/Left-hand drive[LHD] Kastenwagen/Van type[VAN] Manuelles Getriebe/Manual transmission[MTM] Manuelles 5-Gang-Getriebe/5 Speed floor manual[5F] Standardkastenwagen/Van type[STV] Hohes Dach/High-Roof[HIR] Luxustyp/Deluxe type[DLX] Elektronische Einspritzung/Electronic Fuel Injection[EFI] Vergaser/ Carburetor[CAB]
319	5810387Z14000	Vorderes bodenblech	1	**Technische Spezifikation:**2-Radantrieb/2 Wheel drive[S85] HCE-Motor (1300 cm3)/HCE-Engine (1300 cc)[HCE] Linkslenker/Left-hand drive[LHD]
319	5810387Z15000	Vorderes bodenblech	1	**Technische Spezifikation:**2-Radantrieb/2 Wheel drive[S85] HCE-Motor (1300 cm3)/HCE-Engine (1300 cc)[HCE] Rechtslenker/Right-hand drive[RHD]
319	5810387Z05000	Tafel	1	**Technische Spezifikation:**2-Radantrieb/2 Wheel drive[S85] Geschlossener Kastenwagen hohes Dach (S85RV-ZBRMKP) [S85RV-ZBRMKP] CB42-Motor (1000 cm3)/CB42-Engine (1000 cc)[CB42] Rechtslenker/Right-hand drive[RHD]

Einheit	Rahmen
Code	04.101
Beschreibung	Vorderes bodenblech II
Inspektion	1

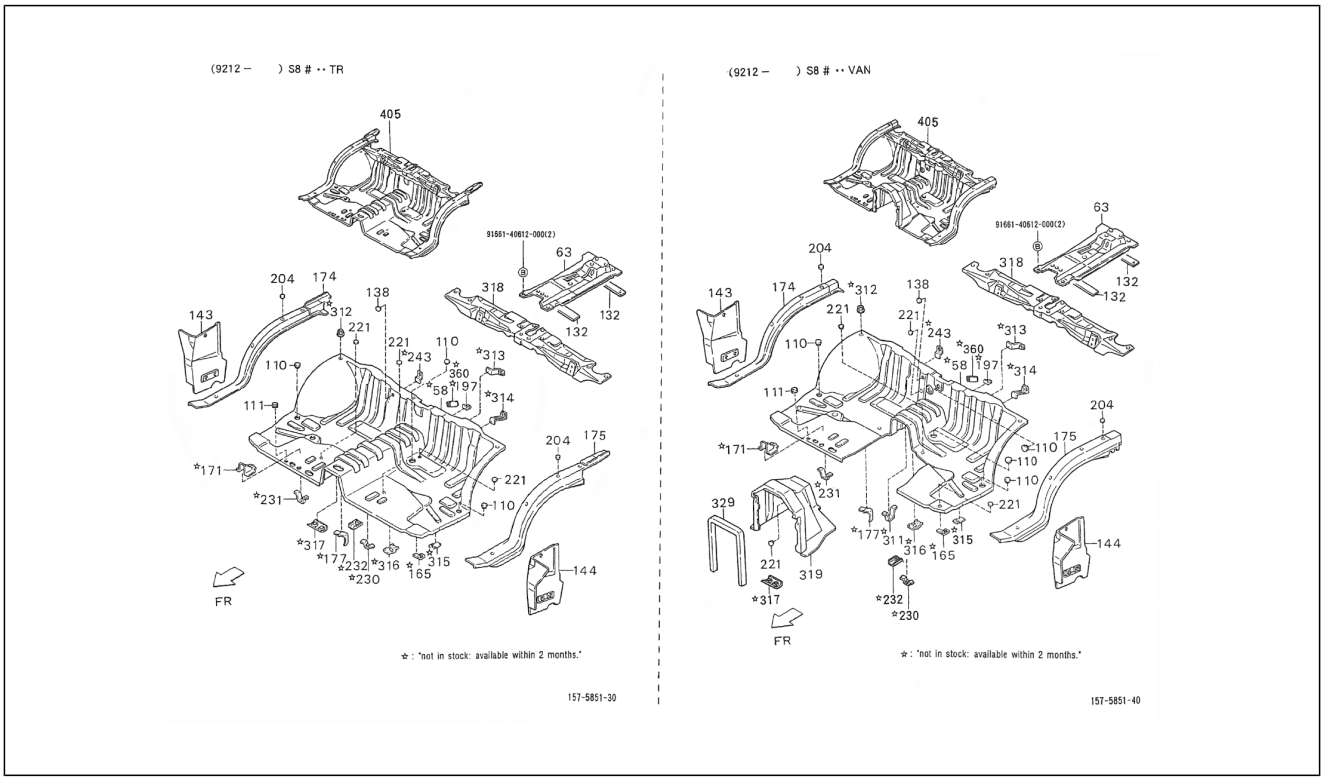

Pos.	Code	Beschreibung	Menge	Varianten
				Kastenwagen/Van type[VAN] Manuelles Getriebe/Manual transmission[MTM] Manuelles 5-Gang-Getriebe/5 Speed floor manual[5F] Geschlossener Kastenwagen/ Van type[BLV] Hohes Dach/High-Roof[HIR] Standardtyp/ Standard type[STD] Elektronische Einspritzung/Electronic Fuel Injection[EFI]
319	5810387Z04000	Tafel	1	**Technische Spezifikation:**CB42-Motor (1000 cm3)/CB42-Engine (1000 cc)[CB42] 2-Radantrieb/2 Wheel drive[S85] Linkslenker/Left-hand drive[LHD] Kastenwagen/Van type[VAN] Manuelles Getriebe/Manual transmission[MTM] Manuelles 5-Gang-Getriebe/5 Speed floor manual[5F] Geschlossener Kastenwagen/Van type[BLV] Hohes Dach/High-Roof[HIR] Standardtyp/Standard type[STD] Elektronische Einspritzung/Electronic Fuel Injection[EFI] Vergaser/Carburetor[CAB]
319	5810387Z02000	Vorderes bodenblech	1	**Technische Spezifikation:**2-Radantrieb/2 Wheel drive[S85] Kastenwagen/Van type[VAN] Vergaser/Carburetor[CAB] Rechtslenker/Right-hand drive[RHD]
319	5810387Z06000	Tafel	1	**Technische Spezifikation:**2-Radantrieb/2 Wheel drive[S85] Kastenwagen/Van type[VAN] Vergaser/Carburetor[CAB] Rechtslenker/Right-hand drive[RHD]
319	5810387Z05000	Tafel	1	**Technische Spezifikation:**Standardkastenwagen hohes Dach (S85RV-ZNDMKP)[S85RV-ZNDMKP] CB42-Motor (1000 cm3)/CB42-Engine (1000 cc)[CB42] 2-Radantrieb/2 Wheel drive[S85] Rechtslenker/Right-hand drive[RHD] Ladefläche/Truck type[TR] Manuelles Getriebe/Manual transmission[MTM] Manuelles 5-Gang-Getriebe/5 Speed floor manual[5F] Standardkastenwagen/Van type[STV] Hohes Dach/High-Roof[HIR] Luxustyp/Deluxe type[DLX] Elektronische Einspritzung/Electronic Fuel Injection[EFI]
319	5810387Z01000	Tafel	1	**Technische Spezifikation:**2-Radantrieb/2 Wheel drive[S85] Kastenwagen/Van type[VAN] Vergaser/Carburetor[CAB] Linkslenker/Left-hand drive[LHD]

Einheit	Rahmen
Code	04.101
Beschreibung	Vorderes bodenblech II
Inspektion	1

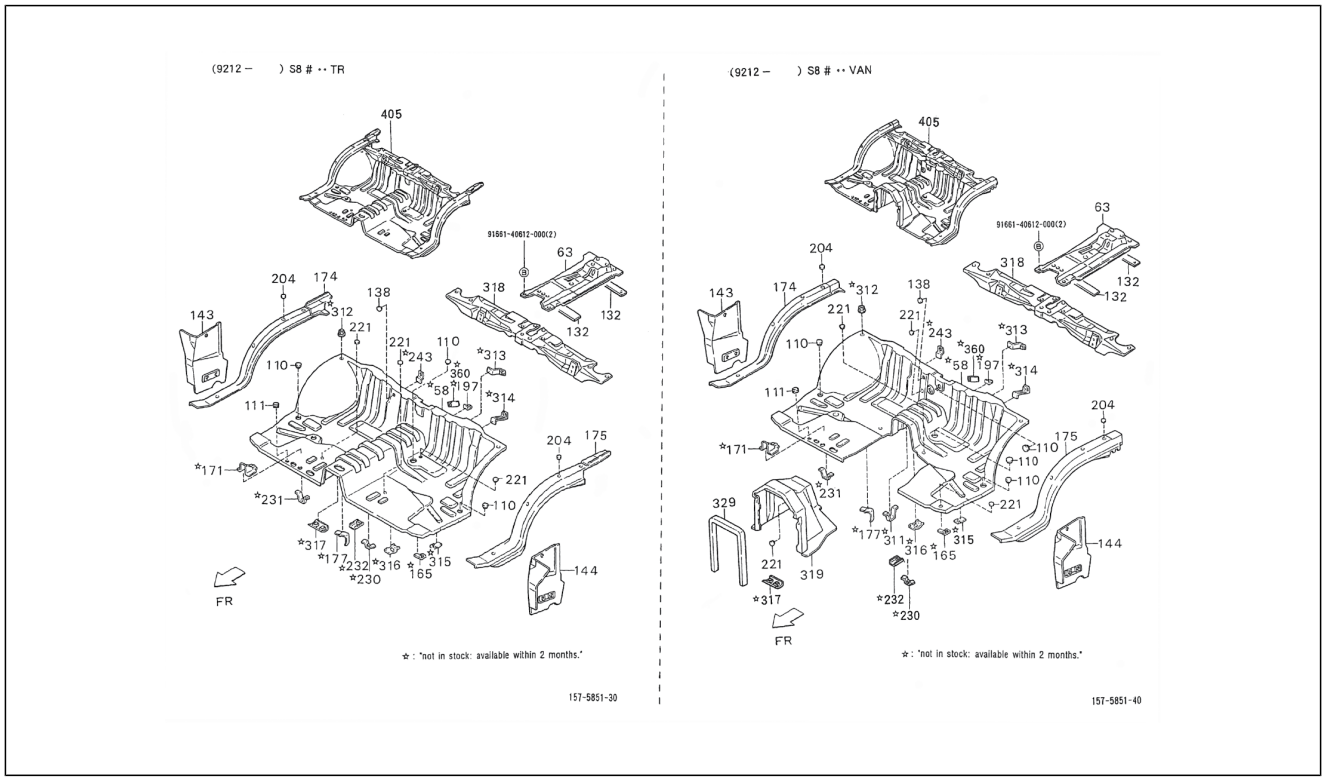

Pos.	Code	Beschreibung	Menge	Varianten
329	1653187Z02000	Dichtung	1	**Technische Spezifikation:**2-Radantrieb/2 Wheel drive[S85] Kastenwagen/Van type[VAN] HCE-Motor (1300 cm3)/HCE-Engine (1300 cc)[HCE]
360	5375387Z01000	Rückhalter behälter scheibenwasch	1	**Technische Spezifikation:**2-Radantrieb/2 Wheel drive[S85]
405	5810187Z03000	Vorderes bodenblech	1	**Technische Spezifikation:**2-Radantrieb/2 Wheel drive[S85] Kastenwagen/Van type[VAN] Vergaser/Carburetor[CAB] Linkslenker/Left-hand drive[LHD]
405	5810187Z28000	Boden	1	**Technische Spezifikation:**2-Radantrieb/2 Wheel drive[S85] HCE-Motor (1300 cm3)/HCE-Engine (1300 cc)[HCE] Linkslenker/Left-hand drive[LHD]
405	5810187Z04000	Vorderes bodenblech	1	**Technische Spezifikation:**2-Radantrieb/2 Wheel drive[S85] Kastenwagen/Van type[VAN] Vergaser/Carburetor[CAB] Rechtslenker/Right-hand drive[RHD]
405	5810187Z09000	Boden	1	**Technische Spezifikation:**Ladefläche mit kippbaren Ladebordwänden (S85LP-TRMP)[S85LP-TRMP] CB41-Motor (1000 cm3)/CB41-Engine (1000 cc)[CB41] 2-Radantrieb/2 Wheel drive[S85] Linkslenker/Left-hand drive[LHD] Ladefläche/Truck type[TR] Manuelles Getriebe/Manual transmission[MTM] Manuelles 5-Gang-Getriebe/5 Speed floor manual[5F] Öffnung an drei Seiten/3-Way openable[T3] Standardtyp/Standard type[STD] Vergaser/Carburetor[CAB]
405	5810187Z10000	Boden	1	**Technische Spezifikation:**Ladefläche mit kippbaren Ladebordwänden (S85RP-TRMP)[S85RP-TRMP] CB41-Motor (1000 cm3)/CB41-Engine (1000 cc)[CB41] 2-Radantrieb/2 Wheel drive[S85] Rechtslenker/Right-hand drive[RHD] Ladefläche/Truck type[TR] Manuelles Getriebe/Manual transmission[MTM] Manuelles 5-Gang-Getriebe/5 Speed floor manual[5F] Öffnung an drei Seiten/3-Way openable[T3] Standardtyp/Standard type[STD] Vergaser/Carburetor[CAB]
405	5810187Z07000	Boden	1	**Technische Spezifikation:**Standardkastenwagen hohes Dach (S85LV-ZNDMKP)[S85LV-ZNDMKP] CB42-Motor (1000 cm3)/CB42-Engine (1000 cc)[CB42] 2-Radantrieb/2 Wheel drive[S85] Linkslenker/Left-hand drive[LHD]

Einheit	Rahmen
Code	04.101
Beschreibung	Vorderes bodenblech II
Inspektion	1

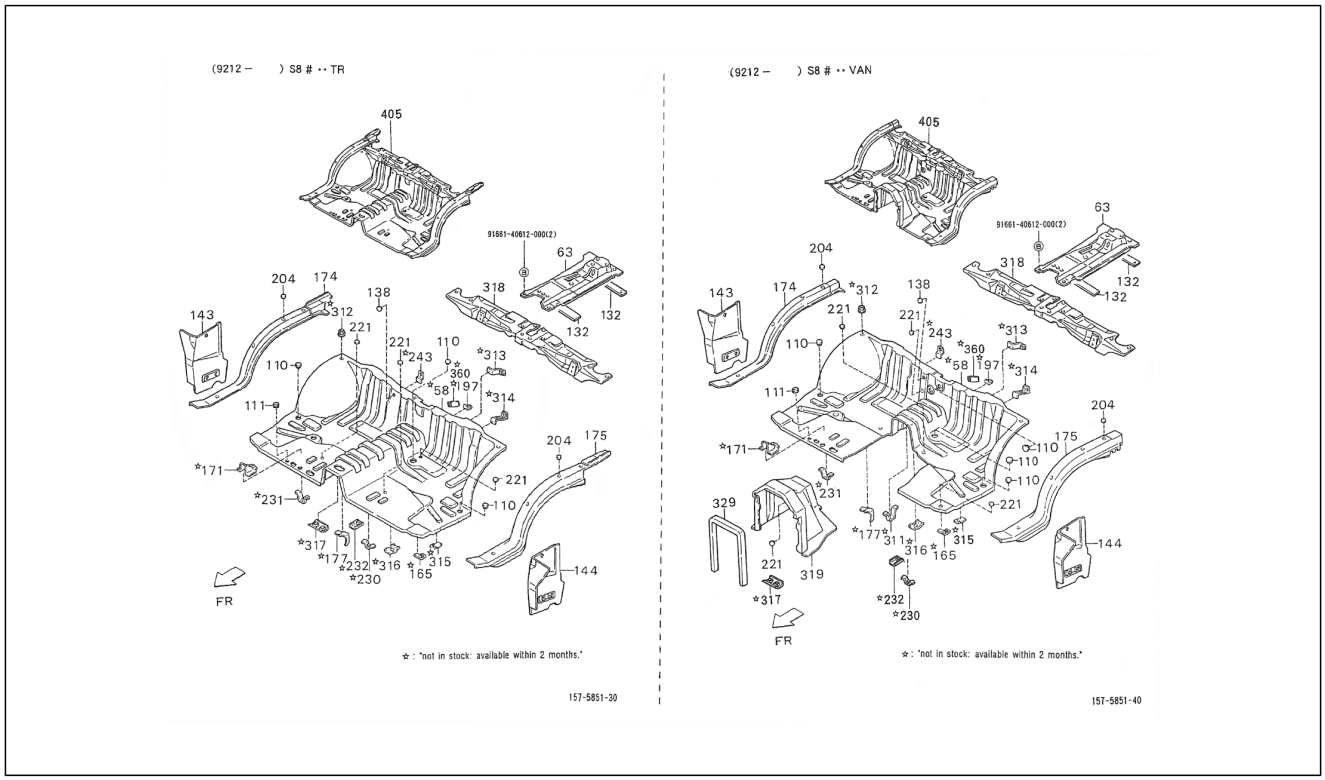

Pos.	Code	Beschreibung	Menge	Varianten
				Kastenwagen/Van type[VAN] Manuelles Getriebe/Manual transmission[MTM] Manuelles 5-Gang-Getriebe/5 Speed floor manual[5F] Standardkastenwagen/Van type[STV] Hohes Dach/High-Roof[HIR] Elektronische Einspritzung/ Electronic Fuel Injection[EFI]
405	5810187Z06000	Boden	1	**Technische Spezifikation:**Ladefläche mit kippbaren Ladebordwänden (S85RP-TRMKP)[S85RP-TRMKP] CB42-Motor (1000 cm3)/CB42-Engine (1000 cc)[CB42] 2-Radantrieb/2 Wheel drive[S85] Rechtslenker/Right-hand drive[RHD] Ladefläche/Truck type[TR] Manuelles Getriebe/Manual transmission[MTM] Manuelles 5-Gang-Getriebe/5 Speed floor manual[5F] Öffnung an drei Seiten/3-Way openable[T3] Standardtyp/Standard type[STD] Elektronische Einspritzung/Electronic Fuel Injection[EFI]
405	5810187Z05000	Vorderes bodenblech	1	**Technische Spezifikation:**Ladefläche mit kippbaren Ladebordwänden (S85LP-TRMKP)[S85LP-TRMKP] CB42-Motor (1000 cm3)/CB42-Engine (1000 cc)[CB42] 2-Radantrieb/2 Wheel drive[S85] Linkslenker/Left-hand drive[LHD] Ladefläche/Truck type[TR] Manuelles Getriebe/Manual transmission[MTM] Manuelles 5-Gang-Getriebe/5 Speed floor manual[5F] Öffnung an drei Seiten/3-Way openable[T3] Standardtyp/Standard type[STD] Elektronische Einspritzung/Electronic Fuel Injection[EFI]
405	5810187Z12000	Boden	1	**Technische Spezifikation:**2-Radantrieb/2 Wheel drive[S85] Kastenwagen/Van type[VAN] Vergaser/Carburetor[CAB] Rechtslenker/Right-hand drive[RHD]
405	5810187Z01000	Vorderes bodenblech	1	**Technische Spezifikation:**Ladefläche mit kippbaren Ladebordwänden (S85LP-TRMP)[S85LP-TRMP] CB41-Motor (1000 cm3)/CB41-Engine (1000 cc)[CB41] 2-Radantrieb/2 Wheel drive[S85] Linkslenker/Left-hand drive[LHD] Ladefläche/Truck type[TR] Manuelles Getriebe/Manual transmission[MTM] Manuelles 5-Gang-Getriebe/5 Speed floor manual[5F] Öffnung an drei Seiten/3-Way openable[T3] Standardtyp/Standard type[STD] Vergaser/ Carburetor[CAB]

Einheit	Rahmen
Code	04.101
Beschreibung	Vorderes bodenblech II
Inspektion	1

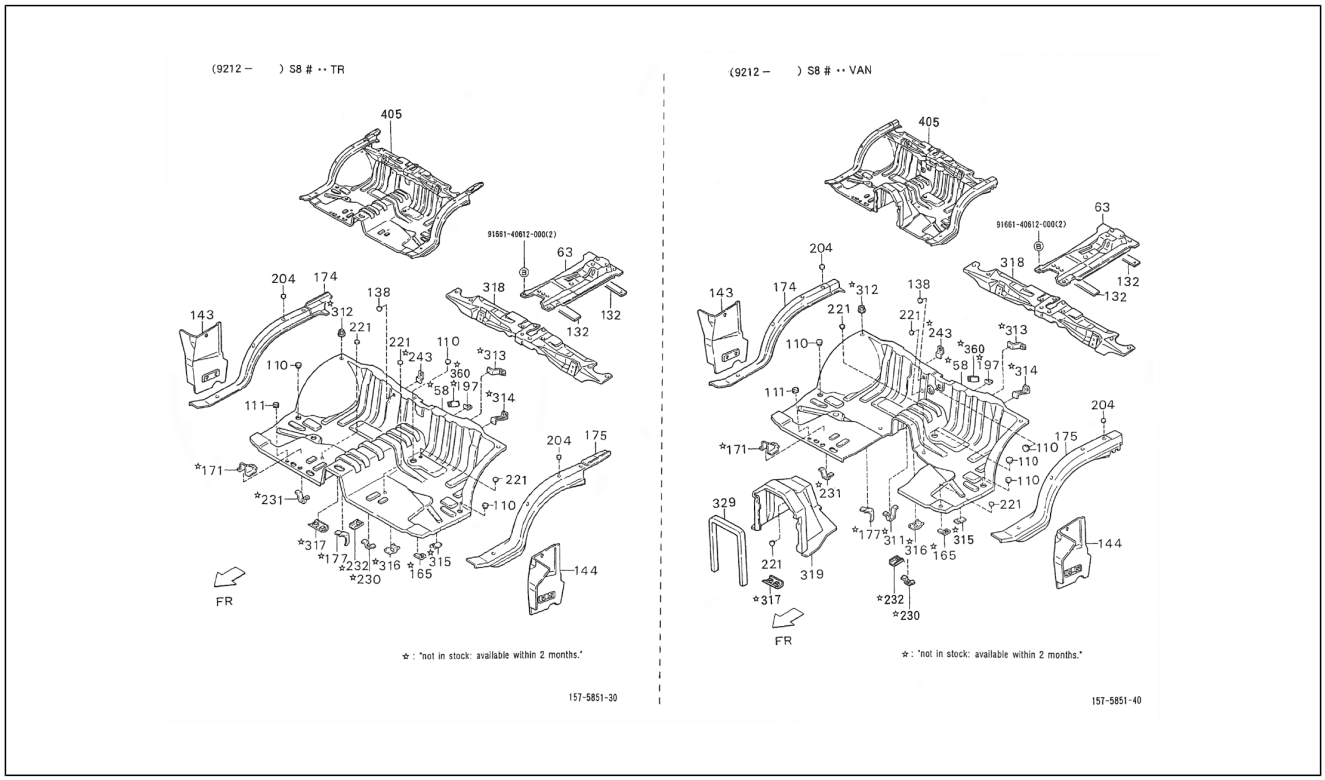

Pos.	Code	Beschreibung	Menge	Varianten
405	5810187Z08000	Boden	1	**Technische Spezifikation:**Standardkastenwagen hohes Dach (S85RV-ZNDMKP)[S85RV-ZNDMKP] CB42-Motor (1000 cm3)/CB42-Engine (1000 cc)[CB42] 2-Radantrieb/2 Wheel drive[S85] Rechtslenker/Right-hand drive[RHD] Manuelles Getriebe/Manual transmission[MTM] Manuelles 5-Gang-Getriebe/5 Speed floor manual[5F] Standardkastenwagen/Van type[STV] Hohes Dach/High-Roof[HIR] Luxustyp/Deluxe type[DLX] Elektronische Einspritzung/Electronic Fuel Injection[EFI]
405	5810187Z02000	Vorderes bodenblech	1	**Technische Spezifikation:**Ladefläche mit kippbaren Ladebordwänden (S85RP-TRMP)[S85RP-TRMP] CB41-Motor (1000 cm3)/CB41-Engine (1000 cc)[CB41] 2-Radantrieb/2 Wheel drive[S85] Rechtslenker/Right-hand drive[RHD] Ladefläche/Truck type[TR] Manuelles Getriebe/Manual transmission[MTM] Öffnung an drei Seiten/3-Way openable[T3] Standardtyp/Standard type[STD] Vergaser/Carburetor[CAB]
405	5810187Z08000	Boden	1	**Technische Spezifikation:**Geschlossener Kastenwagen hohes Dach (S85RV-ZBRMKP)[S85RV-ZBRMKP] CB42-Motor (1000 cm3)/CB42-Engine (1000 cc)[CB42] 2-Radantrieb/2 Wheel drive[S85] Rechtslenker/Right-hand drive[RHD] Kastenwagen/Van type[VAN] Manuelles Getriebe/Manual transmission[MTM] Manuelles 5-Gang-Getriebe/5 Speed floor manual[5F] Standardkastenwagen/Van type[STV] Hohes Dach/High-Roof[HIR] Luxustyp/Deluxe type[DLX] Elektronische Einspritzung/Electronic Fuel Injection[EFI]
405	5810187Z07000	Boden	1	**Technische Spezifikation:**Geschlossener Kastenwagen hohes Dach (S85LV-ZBRMKP)[S85LV-ZBRMKP] CB42-Motor (1000 cm3)/CB42-Engine (1000 cc)[CB42] 2-Radantrieb/2 Wheel drive[S85] Linkslenker/Left-hand drive[LHD] Kastenwagen/Van type[VAN] Manuelles Getriebe/Manual transmission[MTM] Manuelles 5-Gang-Getriebe/5 Speed floor manual[5F] Geschlossener Kastenwagen/Van type[BLV] Hohes Dach/High-Roof[HIR] Standardtyp/Standard type[STD] Elektronische Einspritzung/Electronic Fuel Injection[EFI] Vergaser/Carburetor[CAB]

Einheit	Rahmen
Code	04.101
Beschreibung	Vorderes bodenblech II
Inspektion	1

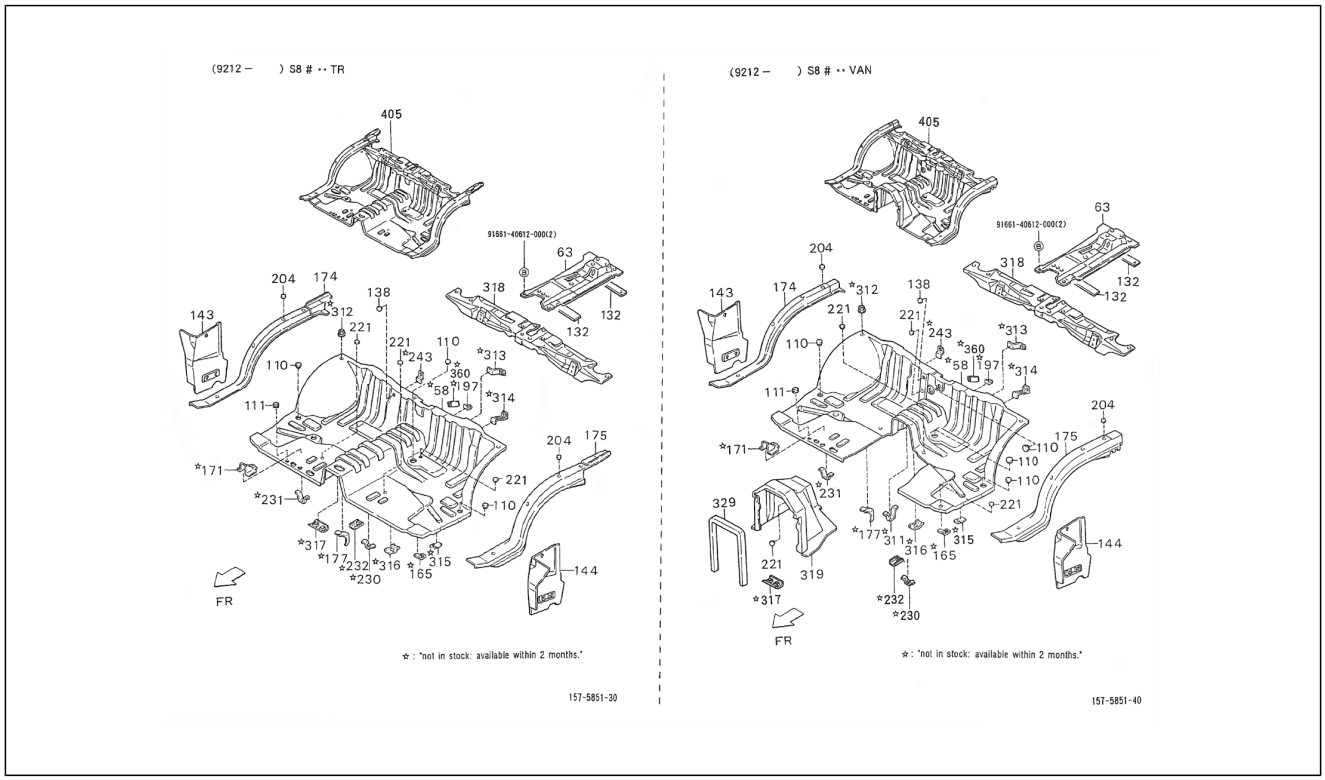

Pos.	Code	Beschreibung	Menge	Varianten
405	5810187Z29000	Boden	1	**Technische Spezifikation:**2-Radantrieb/2 Wheel drive[S85] Rechtslenker/Right-hand drive[RHD] HCE-Motor (1300 cm3)/HCE-Engine (1300 cc)[HCE]
406	9166140612000	Schraubbolzen	3	

Einheit	Rahmen
Code	04.110
Beschreibung	Hinteren Bodenblech
Inspektion	1

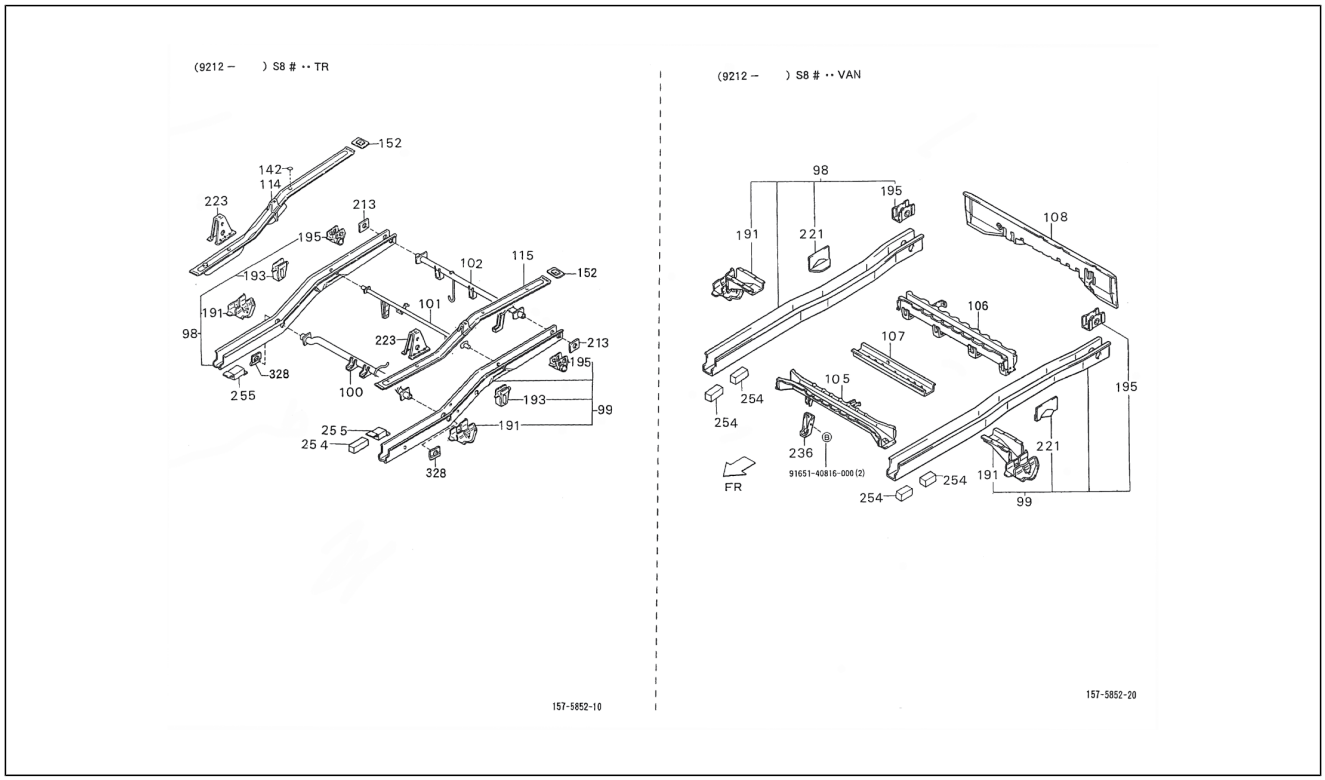

Pos.	Code	Beschreibung	Menge	Varianten
98	5760187Z01000	Hinterer rechter holm	1	**Technische Spezifikation:**2-Radantrieb/2 Wheel drive[S85] Ladefläche/Truck type[TR] Vergaser/Carburetor[CAB]
98	5760187Z20000	Hinterer rechter holm	1	**Technische Spezifikation:**2-Radantrieb/2 Wheel drive[S85] Kastenwagen/Van type[VAN] HCE-Motor (1300 cm3)/HCE-Engine (1300 cc)[HCE]
98	5760187Z02000	Hinterer rechter holm	1	**Technische Spezifikation:**2-Radantrieb/2 Wheel drive[S85] Kastenwagen/Van type[VAN] CB41, CB42[CB]
98	5760187Z21000	Hinterer rechter holm	1	**Technische Spezifikation:**2-Radantrieb/2 Wheel drive[S85] Ladefläche/Truck type[TR] HCE-Motor (1300 cm3)/HCE-Engine (1300 cc)[HCE]
98	5760187Z03000	Hinterer rechter holm	1	**Technische Spezifikation:**2-Radantrieb/2 Wheel drive[S85] Ladefläche/Truck type[TR] CB41, CB42[CB]
99	5760287Z03000	Hinterer linker holm	1	**Technische Spezifikation:**2-Radantrieb/2 Wheel drive[S85] Ladefläche/Truck type[TR] Elektronische Einspritzung/ Electronic Fuel Injection[EFI]
99	5760287Z01000	Hinterer linker holm	1	**Technische Spezifikation:**2-Radantrieb/2 Wheel drive[S85] Ladefläche/Truck type[TR] Vergaser/Carburetor[CAB]
99	5760287Z24000	Hinterer linker holm	1	**Technische Spezifikation:**2-Radantrieb/2 Wheel drive[S85] Kastenwagen/Van type[VAN] HCE-Motor (1300 cm3)/HCE-Engine (1300 cc)[HCE]
99	5760287Z05000	Hinterer linker holm	1	**Technische Spezifikation:**2-Radantrieb/2 Wheel drive[S85] Ladefläche/Truck type[TR] Vergaser/Carburetor[CAB]
99	5760287Z25000	Hinterer linker holm	1	**Technische Spezifikation:**2-Radantrieb/2 Wheel drive[S85] Ladefläche/Truck type[TR] HCE-Motor (1300 cm3)/HCE-Engine (1300 cc)[HCE]
99	5760287Z04000	Hinterer linker holm	1	**Technische Spezifikation:**2-Radantrieb/2 Wheel drive[S85] Kastenwagen/Van type[VAN] Elektronische Einspritzung/ Electronic Fuel Injection[EFI]
99	5760287Z02000	Hinterer linker holm	1	**Technische Spezifikation:**2-Radantrieb/2 Wheel drive[S85] Kastenwagen/Van type[VAN] Vergaser/Carburetor[CAB]
100	5120187Z14000	Querträger	1	**Technische Spezifikation:**2-Radantrieb/2 Wheel drive[S85] Ladefläche/Truck type[TR] HCE-Motor (1300 cm3)/HCE-Engine (1300 cc)[HCE]

Einheit	Rahmen
Code	04.110
Beschreibung	Hinteren Bodenblech
Inspektion	1

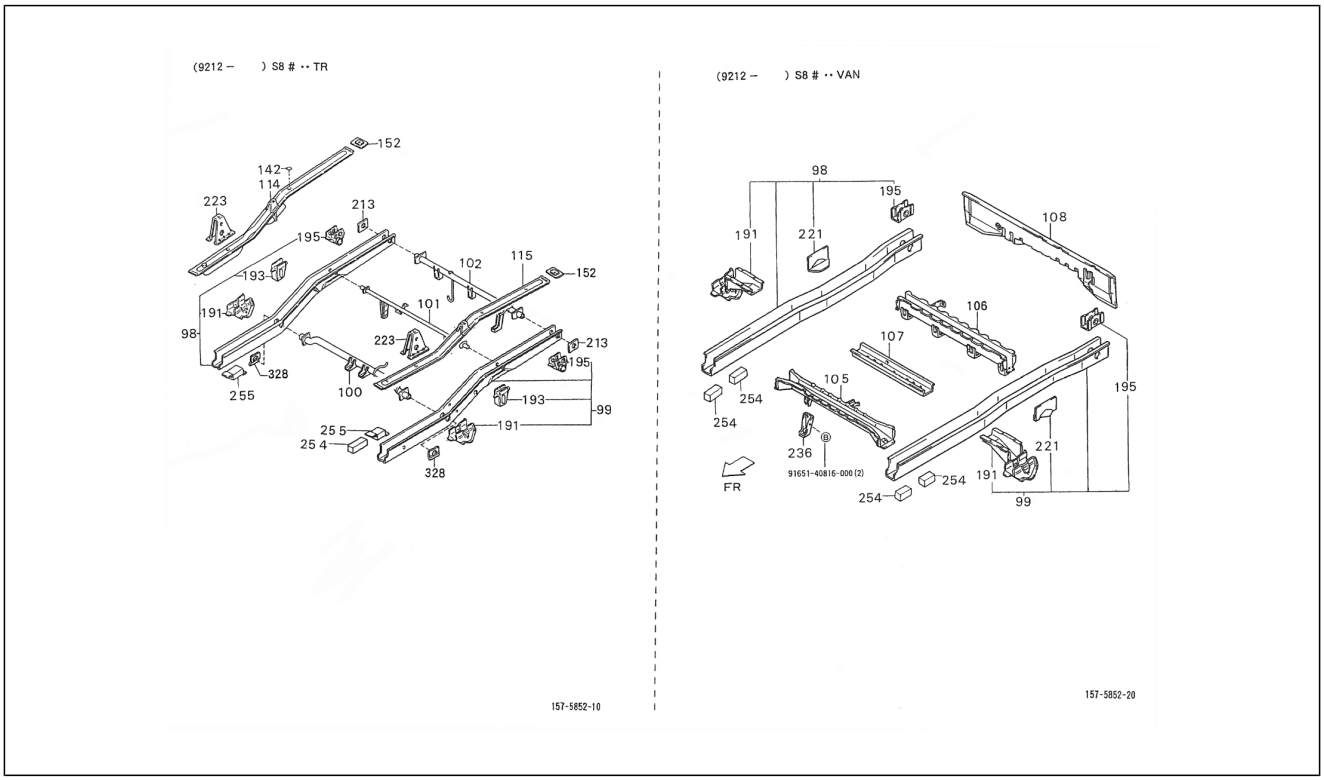

Pos.	Code	Beschreibung	Menge	Varianten
100	5120187Z02000	Querträger	1	**Technische Spezifikation:**2-Radantrieb/2 Wheel drive[S85] Ladefläche/Truck type[TR] Elektronische Einspritzung/ Electronic Fuel Injection[EFI]
100	5120187Z01000	Querträger	1	**Technische Spezifikation:**2-Radantrieb/2 Wheel drive[S85] Ladefläche/Truck type[TR] Vergaser/Carburetor[CAB]
101	5120287Z02000	Querträger	1	**Technische Spezifikation:**2-Radantrieb/2 Wheel drive[S85] Ladefläche/Truck type[TR]
101	5120287Z01000	Querträger	1	**Technische Spezifikation:**2-Radantrieb/2 Wheel drive[S85] Ladefläche/Truck type[TR] Vergaser/Carburetor[CAB]
102	5120387Z01000	Hinterer Querträger	1	**Technische Spezifikation:**2-Radantrieb/2 Wheel drive[S85] Ladefläche/Truck type[TR] Vergaser/Carburetor[CAB]
102	5120387Z02000	Hinterer Querträger	1	**Technische Spezifikation:**2-Radantrieb/2 Wheel drive[S85] Ladefläche/Truck type[TR]
105	5760687Z06000	Querträger	1	**Technische Spezifikation:**2-Radantrieb/2 Wheel drive[S85] Kastenwagen/Van type[VAN] HCE-Motor (1300 cm3)/HCE-Engine (1300 cc)[HCE]
105	5760687Z02000	Querträger	1	**Technische Spezifikation:**2-Radantrieb/2 Wheel drive[S85] Kastenwagen/Van type[VAN] CB41, CB42[CB]
105	5760687Z04000	Querträger	1	**Technische Spezifikation:**2-Radantrieb/2 Wheel drive[S85] Kastenwagen/Van type[VAN] Vergaser/Carburetor[CAB]
105	5760687Z01000	Querträger	1	**Technische Spezifikation:**2-Radantrieb/2 Wheel drive[S85] Kastenwagen/Van type[VAN] Vergaser/Carburetor[CAB]
106	5760887Z02000	Querträger	1	**Technische Spezifikation:**2-Radantrieb/2 Wheel drive[S85] Kastenwagen/Van type[VAN] CB41, CB42[CB]
106	5760887Z01000	Querträger	1	**Technische Spezifikation:**2-Radantrieb/2 Wheel drive[S85] Kastenwagen/Van type[VAN] Vergaser/Carburetor[CAB]
106	5760887Z03000	Querträger	1	**Technische Spezifikation:**2-Radantrieb/2 Wheel drive[S85] Kastenwagen/Van type[VAN]
107	5760787Z05000	Querträger	1	**Technische Spezifikation:**2-Radantrieb/2 Wheel drive[S85] Kastenwagen/Van type[VAN] HCE-Motor (1300 cm3)/HCE-Engine (1300 cc)[HCE]

Einheit	Rahmen
Code	04.110
Beschreibung	Hinteren Bodenblech
Inspektion	1

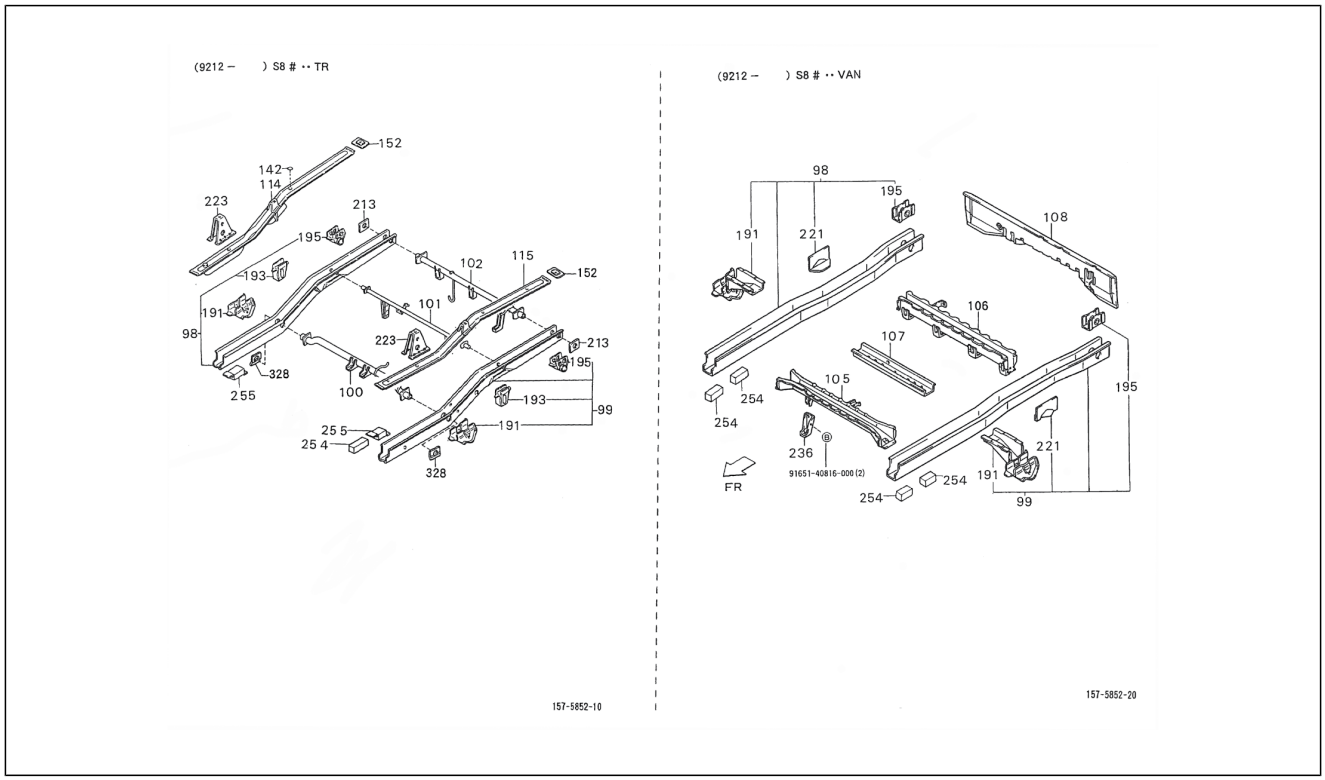

Pos.	Code	Beschreibung	Menge	Varianten
107	5765487Z02000	Querträger	1	**Technische Spezifikation:**2-Radantrieb/2 Wheel drive[S85] Kastenwagen/Van type[VAN] Elektronische Einspritzung/ Electronic Fuel Injection[EFI] CB41, CB42[CB]
107	5760787Z04000	Querträger	1	**Technische Spezifikation:**2-Radantrieb/2 Wheel drive[S85] Kastenwagen/Van type[VAN] Vergaser/Carburetor[CAB]
107	5760787Z02000	Querträger	1	**Technische Spezifikation:**2-Radantrieb/2 Wheel drive[S85] Kastenwagen/Van type[VAN] Vergaser/Carburetor[CAB]
108	5707887Z01000	Hinterer Querträger	1	**Technische Spezifikation:**2-Radantrieb/2 Wheel drive[S85] Kastenwagen/Van type[VAN]
114	5710787Z01000	Platte, rechts	1	**Technische Spezifikation:**2-Radantrieb/2 Wheel drive[S85] Ladefläche/Truck type[TR] CB41, CB42[CB]
114	5710787Z06000	Platte, rechts	1	**Technische Spezifikation:**2-Radantrieb/2 Wheel drive[S85] Ladefläche/Truck type[TR] HCE-Motor (1300 cm3)/HCE-Engine (1300 cc)[HCE]
115	5710887Z01000	Platte, links	1	**Technische Spezifikation:**2-Radantrieb/2 Wheel drive[S85] Ladefläche/Truck type[TR]
142	9004871161000	Deckel	1	**Technische Spezifikation:**2-Radantrieb/2 Wheel drive[S85] CB41, CB42[CB]
152	5175787Z01000	Halter	1	**Technische Spezifikation:**2-Radantrieb/2 Wheel drive[S85] Ladefläche/Truck type[TR]
191	5770787Z10000	Vorderer träger	1	**Technische Spezifikation:**2-Radantrieb/2 Wheel drive[S85] Ladefläche/Truck type[TR] HCE-Motor (1300 cm3)/HCE-Engine (1300 cc)[HCE]
191	5770787Z01000	Halter	1	**Technische Spezifikation:**2-Radantrieb/2 Wheel drive[S85] Ladefläche/Truck type[TR] CB41, CB42[CB]
191	5770787Z02000	Vorderer träger	1	**Technische Spezifikation:**2-Radantrieb/2 Wheel drive[S85] Kastenwagen/Van type[VAN]
193	5770287Z01000	Halter	1	**Technische Spezifikation:**2-Radantrieb/2 Wheel drive[S85] Ladefläche/Truck type[TR]
195	5770187Z01000	Hintere befestigung	2	**Technische Spezifikation:**2-Radantrieb/2 Wheel drive[S85] Kastenwagen/Van type[VAN] CB41, CB42[CB]

Einheit	Rahmen
Code	04.110
Beschreibung	Hinteren Bodenblech
Inspektion	1

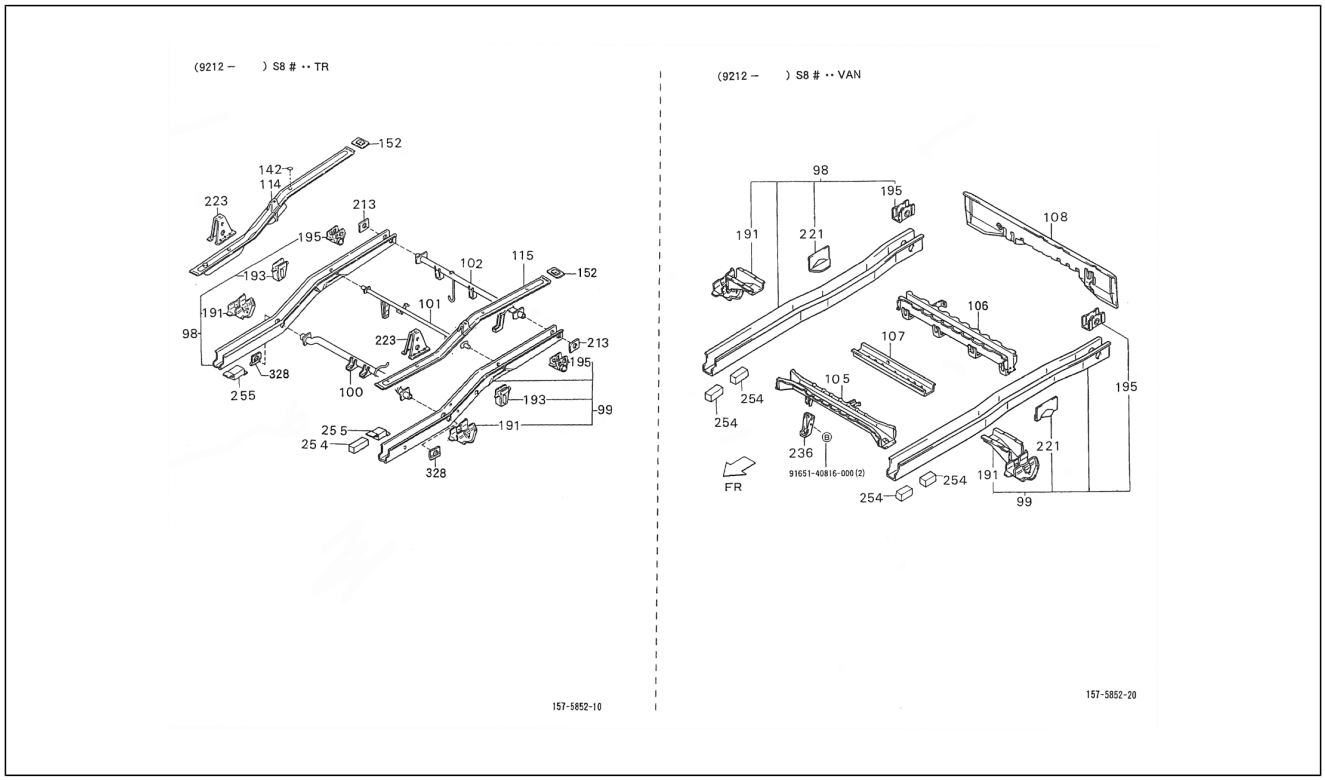

Pos.	Code	Beschreibung	Menge	Varianten
195	5770187Z02000	Hintere befestigung	2	**Technische Spezifikation:**2-Radantrieb/2 Wheel drive[S85] Kastenwagen/Van type[VAN] HCE-Motor (1300 cm3)/HCE-Engine (1300 cc)[HCE]
195	5770387Z01000	Hintere befestigung	2	**Technische Spezifikation:**2-Radantrieb/2 Wheel drive[S85] Ladefläche/Truck type[TR]
213	5133187Z01000	Verstärkerhalter	1	**Technische Spezifikation:**2-Radantrieb/2 Wheel drive[S85] Ladefläche/Truck type[TR]
221	5761387Z01000	Stütze	2	**Technische Spezifikation:**2-Radantrieb/2 Wheel drive[S85] Kastenwagen/Van type[VAN]
223	5731787Z01000	Halter	1	**Technische Spezifikation:**2-Radantrieb/2 Wheel drive[S85] Ladefläche/Truck type[TR]
236	5836487Z01000	Befestigung kraftstofftank	1	**Technische Spezifikation:**2-Radantrieb/2 Wheel drive[S85] Kastenwagen/Van type[VAN]
254	5118887Z02000	Gegengewicht	4	**Technische Spezifikation:**2-Radantrieb/2 Wheel drive[S85] Kastenwagen/Van type[VAN]
254	5118887Z01000	Gegengewicht	1	**Technische Spezifikation:**2-Radantrieb/2 Wheel drive[S85] Ladefläche/Truck type[TR]
255	5118987Z01000	Gegengewicht	2	**Technische Spezifikation:**2-Radantrieb/2 Wheel drive[S85] Ladefläche/Truck type[TR]
328	5136387Z01000	Dichtung	2	**Technische Spezifikation:**2-Radantrieb/2 Wheel drive[S85] Ladefläche/Truck type[TR] Vergaser/Carburetor[CAB]
329	9165140816000	Schraube	2	

Einheit	Rahmen
Code	04.111
Beschreibung	Hinteres bodenblech II
Inspektion	1

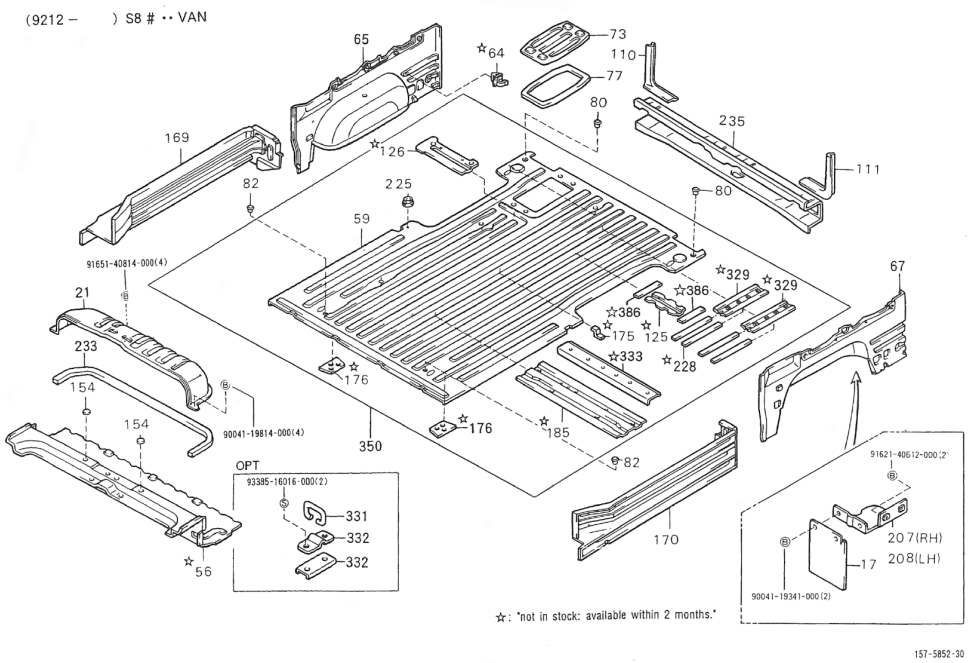

Pos.	Code	Beschreibung	Menge	Varianten
21	5840187Z03000	Inspektionsklappe motor	1	**Technische Spezifikation:**2-Radantrieb/2 Wheel drive[S85] Kastenwagen/Van type[VAN] CB41, CB42[CB]
21	5840187Z02000	Deckel	1	**Technische Spezifikation:**2-Radantrieb/2 Wheel drive[S85] Kastenwagen/Van type[VAN] CB41, CB42[CB]
21	5840187Z01000	Inspektionsklappe motor	1	**Technische Spezifikation:**2-Radantrieb/2 Wheel drive[S85] Kastenwagen/Van type[VAN] Vergaser/Carburetor[CAB]
21	5840187Z04000	Inspektionsklappe motor	1	**Technische Spezifikation:**2-Radantrieb/2 Wheel drive[S85] Kastenwagen/Van type[VAN] HCE-Motor (1300 cm3)/HCE-Engine (1300 cc)[HCE]
56	5802187Z07000	Tafel	1	**Technische Spezifikation:**2-Radantrieb/2 Wheel drive[S85] Kastenwagen/Van type[VAN] Vergaser/Carburetor[CAB]
56	5802187Z04000	Tafel	1	**Technische Spezifikation:**2-Radantrieb/2 Wheel drive[S85] Kastenwagen/Van type[VAN] Vergaser/Carburetor[CAB]
56	5802187Z10000	Tafel	1	**Technische Spezifikation:**2-Radantrieb/2 Wheel drive[S85] Kastenwagen/Van type[VAN] HCE-Motor (1300 cm3)/HCE-Engine (1300 cc)[HCE]
56	5802187Z06000	Tafel	1	**Technische Spezifikation:**2-Radantrieb/2 Wheel drive[S85] Kastenwagen/Van type[VAN] Elektronische Einspritzung/ Electronic Fuel Injection[EFI] CB41, CB42[CB]
56	5802187Z02000	Tafel	1	**Technische Spezifikation:**2-Radantrieb/2 Wheel drive[S85] Kastenwagen/Van type[VAN] Elektronische Einspritzung/ Electronic Fuel Injection[EFI] CB41, CB42[CB]
56	5802187Z03000	Tafel	1	**Technische Spezifikation:**2-Radantrieb/2 Wheel drive[S85] Kastenwagen/Van type[VAN] Vergaser/Carburetor[CAB]
56	5802187Z01000	Tafel	1	**Technische Spezifikation:**2-Radantrieb/2 Wheel drive[S85] Kastenwagen/Van type[VAN] Vergaser/Carburetor[CAB]
59	5831187Z01000	Hinterer Boden	1	**Technische Spezifikation:**2-Radantrieb/2 Wheel drive[S85] CB41, CB42[CB] Kastenwagen/Van type[VAN] Standardtyp/ Standard type[STD] Vergaser/Carburetor[CAB] Linkslenker/ Left-hand drive[LHD]
59	5831187Z02000	Hinterer Boden	1	**Technische Spezifikation:**Standardkastenwagen hohes Dach (S85LV-ZNDMP)[S85LV-ZNDMP] CB41-Motor (1000 cm3)/CB41-Engine (1000 cc)[CB41] 2-Radantrieb/2

Einheit	Rahmen
Code	04.111
Beschreibung	Hinteres bodenblech II
Inspektion	1

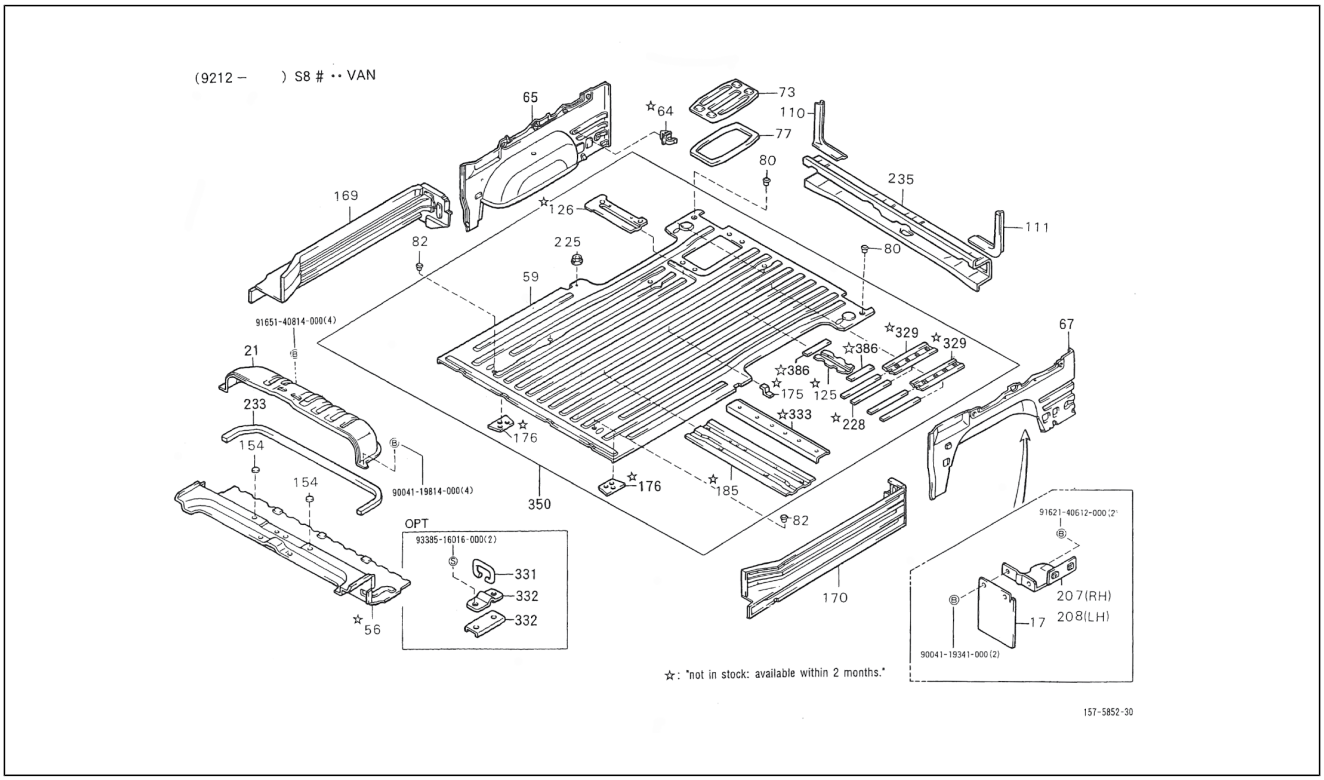

Pos.	Code	Beschreibung	Menge	Varianten
				Wheel drive[S85] Linkslenker/Left-hand drive[LHD] Kastenwagen/Van type[VAN] Manuelles Getriebe/Manual transmission[MTM] Manuelles 5-Gang-Getriebe/5 Speed floor manual[5F] Standardkastenwagen/Van type[STV] Hohes Dach/High-Roof[HIR] Luxustyp/Deluxe type[DLX] Vergaser/Carburetor[CAB] **Land:**Spanien[E]
59	5831187Z16000	Paneel hinten	1	**Technische Spezifikation:**Geschlossener Kastenwagen hohes Dach (S85LV-ZNDMEP)[S85LV-ZNDMEP] HCE-Motor (1300 cm3)/HCE-Engine (1300 cc)[HCE] 2-Radantrieb/2 Wheel drive[S85] Linkslenker/Left-hand drive[LHD] Kastenwagen/Van type[VAN] Manuelles Getriebe/Manual transmission[MTM] Manuelles 5-Gang-Getriebe/5 Speed floor manual[5F] Standardkastenwagen/Van type[STV] Hohes Dach/High-Roof[HIR] Luxustyp/Deluxe type[DLX] Elektronische Einspritzung/Electronic Fuel Injection[EFI]
59	5831187Z02000	Hinterer Boden	1	**Technische Spezifikation:**Standardkastenwagen hohes Dach (S85LV-ZNDMKP)[S85LV-ZNDMKP] CB42-Motor (1000 cm3)/CB42-Engine (1000 cc)[CB42] 2-Radantrieb/2 Wheel drive[S85] Linkslenker/Left-hand drive[LHD] Kastenwagen/Van type[VAN] Manuelles Getriebe/Manual transmission[MTM] Manuelles 5-Gang-Getriebe/5 Speed floor manual[5F] Standardkastenwagen/Van type[STV] Hohes Dach/High-Roof[HIR] Luxustyp/Deluxe type[DLX] Vergaser/Carburetor[CAB]
59	5831187Z02000	Hinterer Boden	1	**Technische Spezifikation:**Standardkastenwagen hohes Dach (S85LV-ZNDMP)[S85LV-ZNDMP] CB41-Motor (1000 cm3)/CB41-Engine (1000 cc)[CB41] 2-Radantrieb/2 Wheel drive[S85] Linkslenker/Left-hand drive[LHD] Kastenwagen/Van type[VAN] Manuelles Getriebe/Manual transmission[MTM] Manuelles 5-Gang-Getriebe/5 Speed floor manual[5F] Standardkastenwagen/Van type[STV] Hohes Dach/High-Roof[HIR] Luxustyp/Deluxe type[DLX] Vergaser/Carburetor[CAB] **Land:**Portugal[P]

Einheit	Rahmen
Code	04.111
Beschreibung	Hinteres bodenblech II
Inspektion	1

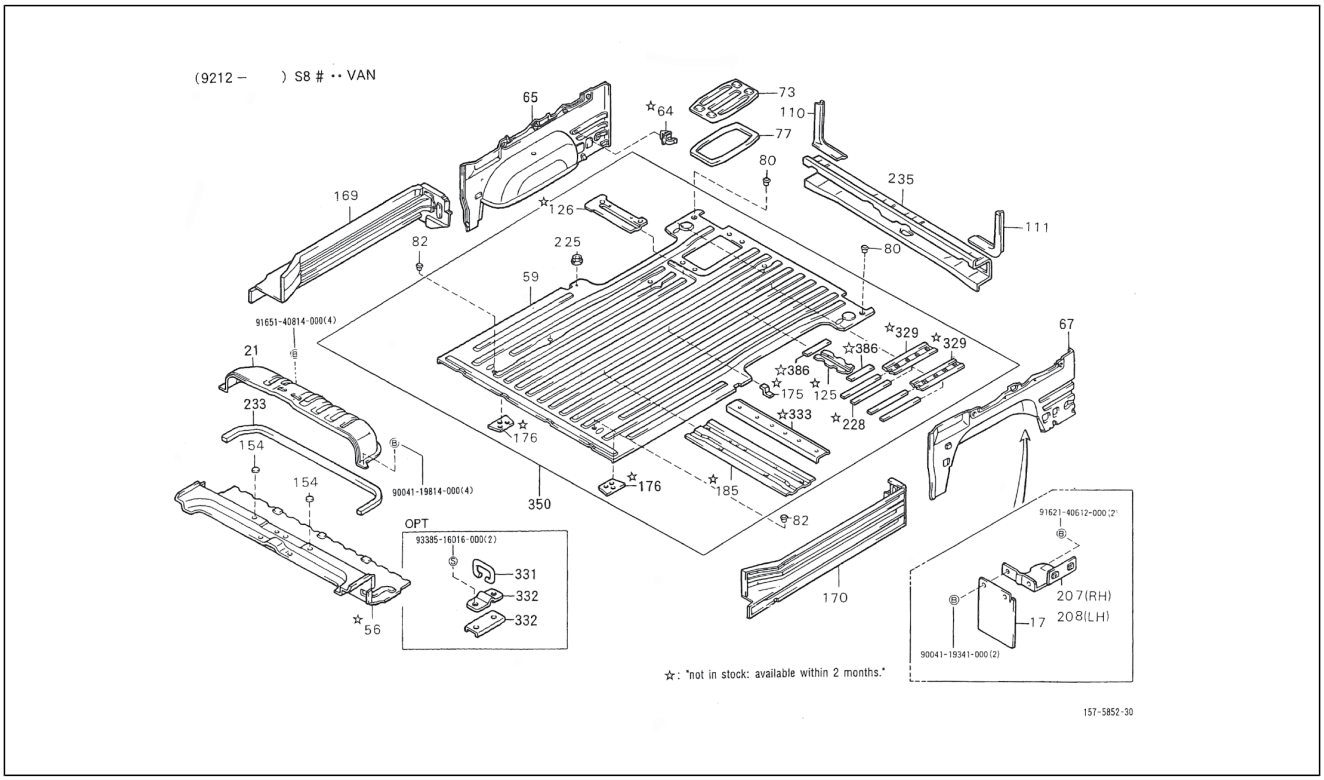

Pos.	Code	Beschreibung	Menge	Varianten
59	5831187Z17000	Hinterer Boden	1	**Technische Spezifikation:**Geschlossener Kastenwagen hohes Dach (S85LV-ZNDMEP)[S85LV-ZNDMEP] HCE-Motor (1300 cm3)/HCE-Engine (1300 cc)[HCE] 2-Radantrieb/2 Wheel drive[S85] Rechtslenker/Right-hand drive[RHD] Kastenwagen/Van type[VAN] Manuelles Getriebe/Manual transmission[MTM] Manuelles 5-Gang-Getriebe/5 Speed floor manual[5F] Standardkastenwagen/Van type[STV] Hohes Dach/High-Roof[HIR] Luxustyp/Deluxe type[DLX] Vergaser/Carburetor[CAB] **Land:**Holland[NL]
59	5831187Z17000	Hinterer Boden	1	**Land:**Portugal[P] **Technische Spezifikation:**Geschlossener Kastenwagen hohes Dach (S85LV-ZNDMEP)[S85LV-ZNDMEP] HCE-Motor (1300 cm3)/HCE-Engine (1300 cc)[HCE] Linkslenker/Left-hand drive[LHD] Kastenwagen/Van type[VAN] Manuelles Getriebe/Manual transmission[MTM] Manuelles 5-Gang-Getriebe/5 Speed floor manual[5F] Standardkastenwagen/Van type[STV] Hohes Dach/High-Roof[HIR] Luxustyp/Deluxe type[DLX] Vergaser/Carburetor[CAB]
59	5831187Z02000	Hinterer Boden	1	**Technische Spezifikation:**Standardkastenwagen hohes Dach (S85LV-ZNDMKP)[S85LV-ZNDMKP] CB42-Motor (1000 cm3)/CB42-Engine (1000 cc)[CB42] Kastenwagen/Van type[VAN] Manuelles Getriebe/Manual transmission[MTM] Manuelles 5-Gang-Getriebe/5 Speed floor manual[5F] Standardkastenwagen/Van type[STV] Hohes Dach/High-Roof[HIR] Luxustyp/Deluxe type[DLX] Elektronische Einspritzung/Electronic Fuel Injection[EFI] **Land:**Portugal[P]
59	5831187Z02000	Hinterer Boden	1	**Technische Spezifikation:**Standardkastenwagen hohes Dach (S85RV-ZNDMKP)[S85RV-ZNDMKP] CB42-Motor (1000 cm3)/CB42-Engine (1000 cc)[CB42] 2-Radantrieb/2 Wheel drive[S85] Rechtslenker/Right-hand drive[RHD] Kastenwagen/Van type[VAN] Manuelles Getriebe/Manual transmission[MTM] Manuelles 5-Gang-Getriebe/5 Speed floor manual[5F] Standardkastenwagen/Van type[STV] Hohes Dach/High-Roof[HIR] Luxustyp/Deluxe type[DLX] Elektronische Einspritzung/Electronic Fuel Injection[EFI]

Einheit	Rahmen
Code	04.111
Beschreibung	Hinteres bodenblech II
Inspektion	1

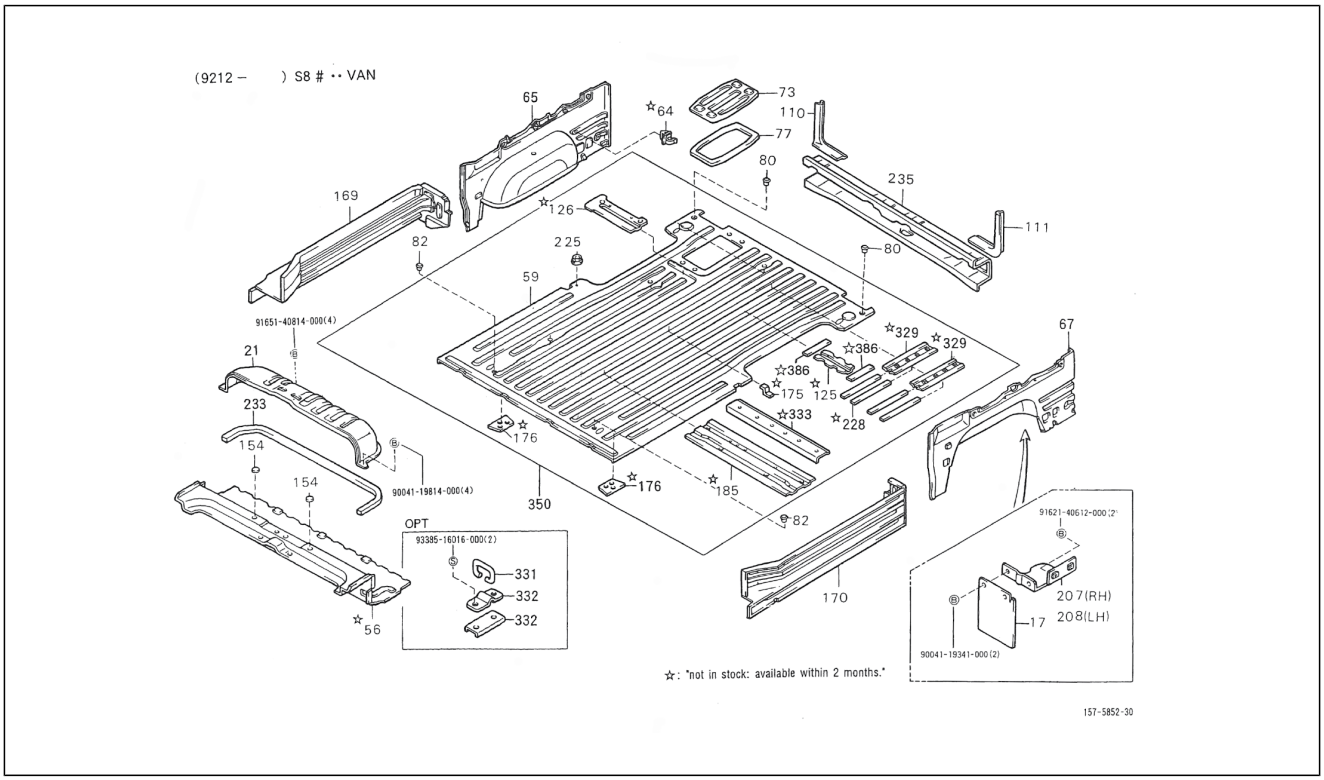

Pos.	Code	Beschreibung	Menge	Varianten
				Land: Belgien[B]
59	5831187Z02000	Hinterer Boden	1	**Technische Spezifikation:**Standardkastenwagen hohes Dach (S85LV-ZNDMKP)[S85LV-ZNDMKP] CB42-Motor (1000 cm3)/CB42-Engine (1000 cc)[CB42] 2-Radantrieb/2 Wheel drive[S85] Linkslenker/Left-hand drive[LHD] Kastenwagen/Van type[VAN] Manuelles Getriebe/Manual transmission[MTM] Manuelles 5-Gang-Getriebe/5 Speed floor manual[5F] Standardkastenwagen/Van type[STV] Hohes Dach/High-Roof[HIR] Luxustyp/Deluxe type[DLX] Elektronische Einspritzung/Electronic Fuel Injection[EFI] **Land:**Spanien[E]
59	5831187Z02000	Hinterer Boden	1	**Technische Spezifikation:**Standardkastenwagen hohes Dach (S85LV-ZNDMKP)[S85LV-ZNDMKP] CB42-Motor (1000 cm3)/CB42-Engine (1000 cc)[CB42] 2-Radantrieb/2 Wheel drive[S85] Linkslenker/Left-hand drive[LHD] Kastenwagen/Van type[VAN] Manuelles Getriebe/Manual transmission[MTM] Manuelles 5-Gang-Getriebe/5 Speed floor manual[5F] Standardkastenwagen/Van type[STV] Hohes Dach/High-Roof[HIR] Luxustyp/Deluxe type[DLX] Elektronische Einspritzung/Electronic Fuel Injection[EFI]
59	5831187Z17000	Hinterer Boden	1	**Technische Spezifikation:**Geschlossener Kastenwagen hohes Dach (S85LV-ZNDMEP)[S85LV-ZNDMEP] HCE-Motor (1300 cm3)/HCE-Engine (1300 cc)[HCE] 2-Radantrieb/2 Wheel drive[S85] Linkslenker/Left-hand drive[LHD] Kastenwagen/Van type[VAN] Manuelles Getriebe/Manual transmission[MTM] Manuelles 5-Gang-Getriebe/5 Speed floor manual[5F] Standardkastenwagen/Van type[STV] Hohes Dach/High-Roof[HIR] Luxustyp/Deluxe type[DLX] Elektronische Einspritzung/Electronic Fuel Injection[EFI] **Land:**Spanien[E]
59	5831187Z16000	Paneel hinten	1	**Technische Spezifikation:**Geschlossener Kastenwagen hohes Dach (S85RV-ZBRMEP)[S85RV-ZBRMEP] HCE-Motor (1300 cm3)/HCE-Engine (1300 cc)[HCE] 2-Radantrieb/2 Wheel drive[S85] Rechtslenker/Right-hand drive[RHD] Kastenwagen/Van type[VAN] Manuelles Getriebe/Manual transmission[MTM] Manuelles 5-Gang-Getriebe/5

Einheit	Rahmen
Code	04.111
Beschreibung	Hinteres bodenblech II
Inspektion	1

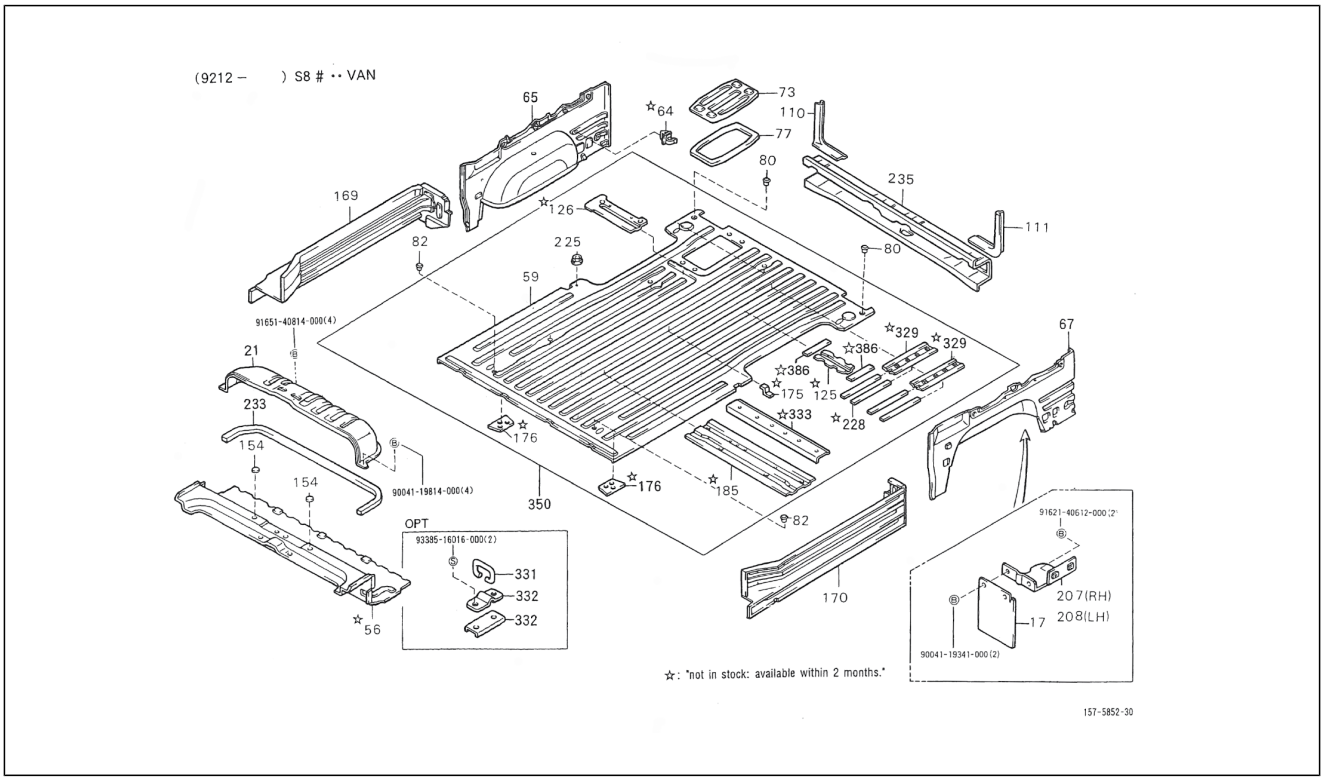

Pos.	Code	Beschreibung	Menge	Varianten
				Speed floor manual[5F] Geschlossener Kastenwagen/ Van type[BLV] Hohes Dach/High-Roof[HIR] Standardtyp/ Standard type[STD] Vergaser/Carburetor[CAB]
59	5831187Z16000	Paneel hinten	1	**Technische Spezifikation:**Geschlossener Kastenwagen hohes Dach (S85LV-ZNDMEP)[S85LV-ZNDMEP] HCE-Motor (1300 cm3)/HCE-Engine (1300 cc)[HCE] 2-Radantrieb/2 Wheel drive[S85] Linkslenker/Left-hand drive[LHD] Kastenwagen/Van type[VAN] Manuelles Getriebe/Manual transmission[MTM] Manuelles 5-Gang-Getriebe/5 Speed floor manual[5F] Geschlossener Kastenwagen/ Van type[BLV] Hohes Dach/High-Roof[HIR] Standardtyp/ Standard type[STD] Vergaser/Carburetor[CAB]
59	5831187Z02000	Hinterer Boden	1	**Technische Spezifikation:**Standardkastenwagen hohes Dach (S85LV-ZNDMKP)[S85LV-ZNDMKP] CB42-Motor (1000 cm3)/CB42-Engine (1000 cc)[CB42] 2-Radantrieb/2 Wheel drive[S85] Linkslenker/Left-hand drive[LHD] Kastenwagen/Van type[VAN] Manuelles Getriebe/Manual transmission[MTM] Manuelles 5-Gang-Getriebe/5 Speed floor manual[5F] Standardkastenwagen/Van type[STV] Hohes Dach/High-Roof[HIR] Luxustyp/Deluxe type[DLX] Elektronische Einspritzung/Electronic Fuel Injection[EFI]
59	5831187Z02000	Hinterer Boden	1	**Technische Spezifikation:**Geschlossener Kastenwagen hohes Dach (S85LV-ZBRMKP)[S85LV-ZBRMKP] CB42-Motor (1000 cm3)/CB42-Engine (1000 cc)[CB42] 2-Radantrieb/2 Wheel drive[S85] Linkslenker/Left-hand drive[LHD] Kastenwagen/Van type[VAN] Manuelles Getriebe/Manual transmission[MTM] Manuelles 5-Gang-Getriebe/5 Speed floor manual[5F] Geschlossener Kastenwagen/ Van type[BLV] Hohes Dach/High-Roof[HIR] Standardtyp/ Standard type[STD] Elektronische Einspritzung/Electronic Fuel Injection[EFI]
59	5831187Z02000	Hinterer Boden	1	**Technische Spezifikation:**Standardkastenwagen hohes Dach (S85RV-ZNDMP)[S85RV-ZNDMP] CB41-Motor (1000 cm3)/CB41-Engine (1000 cc)[CB41] 2-Radantrieb/2 Wheel drive[S85] Rechtslenker/Right-hand drive[RHD] Kastenwagen/Van type[VAN] Manuelles Getriebe/Manual

Einheit	Rahmen
Code	04.111
Beschreibung	Hinteres bodenblech II
Inspektion	1

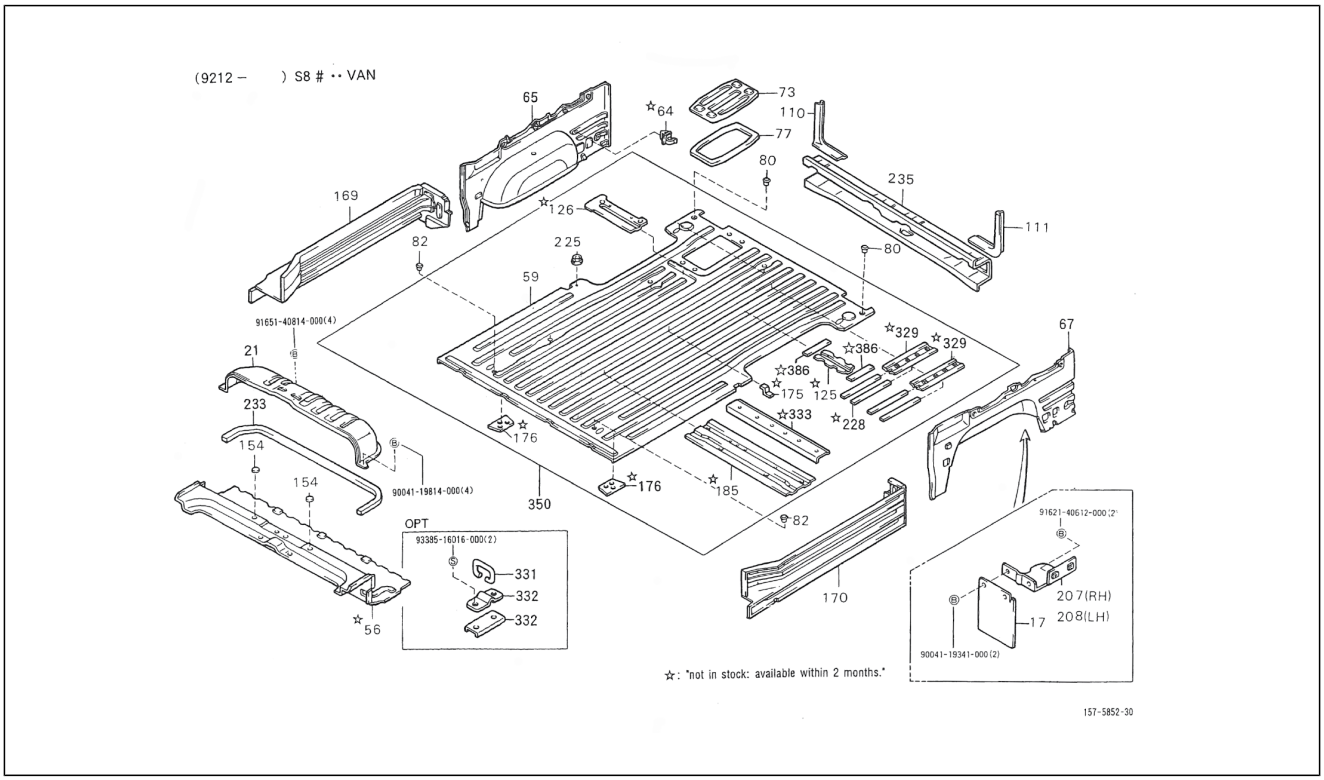

Pos.	Code	Beschreibung	Menge	Varianten
				transmission[MTM] Manuelles 5-Gang-Getriebe/5 Speed floor manual[5F] Standardkastenwagen/Van type[STV] Hohes Dach/High-Roof[HIR] Luxustyp/Deluxe type[DLX] Vergaser/Carburetor[CAB]
59	5831187Z02000	Hinterer Boden	1	**Technische Spezifikation:**Standardkastenwagen hohes Dach (S85LV-ZNDMKP)[S85LV-ZNDMKP] CB42-Motor (1000 cm3)/CB42-Engine (1000 cc)[CB42] 2-Radantrieb/2 Wheel drive[S85] Linkslenker/Left-hand drive[LHD] Kastenwagen/Van type[VAN] Manuelles Getriebe/Manual transmission[MTM] Manuelles 5-Gang-Getriebe/5 Speed floor manual[5F] Standardkastenwagen/Van type[STV] Hohes Dach/High-Roof[HIR] Luxustyp/Deluxe type[DLX] Elektronische Einspritzung/Electronic Fuel Injection[EFI] **Land:**Holland[NL]
59	5831187Z17000	Hinterer Boden	1	**Technische Spezifikation:**Standardkastenwagen hohes Dach (S85RV-ZNDMEP)[S85RV-ZNDMEP] HCE-Motor (1300 cm3)/HCE-Engine (1300 cc)[HCE] 2-Radantrieb/2 Wheel drive[S85] Rechtslenker/Right-hand drive[RHD] Kastenwagen/Van type[VAN] Manuelles Getriebe/Manual transmission[MTM] Manuelles 5-Gang-Getriebe/5 Speed floor manual[5F] Standardkastenwagen/Van type[STV] Hohes Dach/High-Roof[HIR] Luxustyp/Deluxe type[DLX] Elektronische Einspritzung/Electronic Fuel Injection[EFI] **Land:**Belgien[B]
59	5831187Z02000	Hinterer Boden	1	**Technische Spezifikation:**Standardkastenwagen hohes Dach (S85RV-ZNDMP)[S85RV-ZNDMP] CB41-Motor (1000 cm3)/CB41-Engine (1000 cc)[CB41] 2-Radantrieb/2 Wheel drive[S85] Rechtslenker/Right-hand drive[RHD] Ladefläche/Truck type[TR] Manuelles Getriebe/Manual transmission[MTM] Manuelles 5-Gang-Getriebe/5 Speed floor manual[5F] Öffnung an drei Seiten/3-Way openable[T3] Standardtyp/Standard type[STD] Elektronische Einspritzung/Electronic Fuel Injection[EFI]
64	9004468084000	Schelle	3	**Technische Spezifikation:**2-Radantrieb/2 Wheel drive[S85]
65	5803587Z01000	Rechte Verkleidung	1	**Technische Spezifikation:**2-Radantrieb/2 Wheel drive[S85] Luxustyp/Deluxe type[DLX] Elektronische Einspritzung/

Einheit	Rahmen
Code	04.111
Beschreibung	Hinteres bodenblech II
Inspektion	1

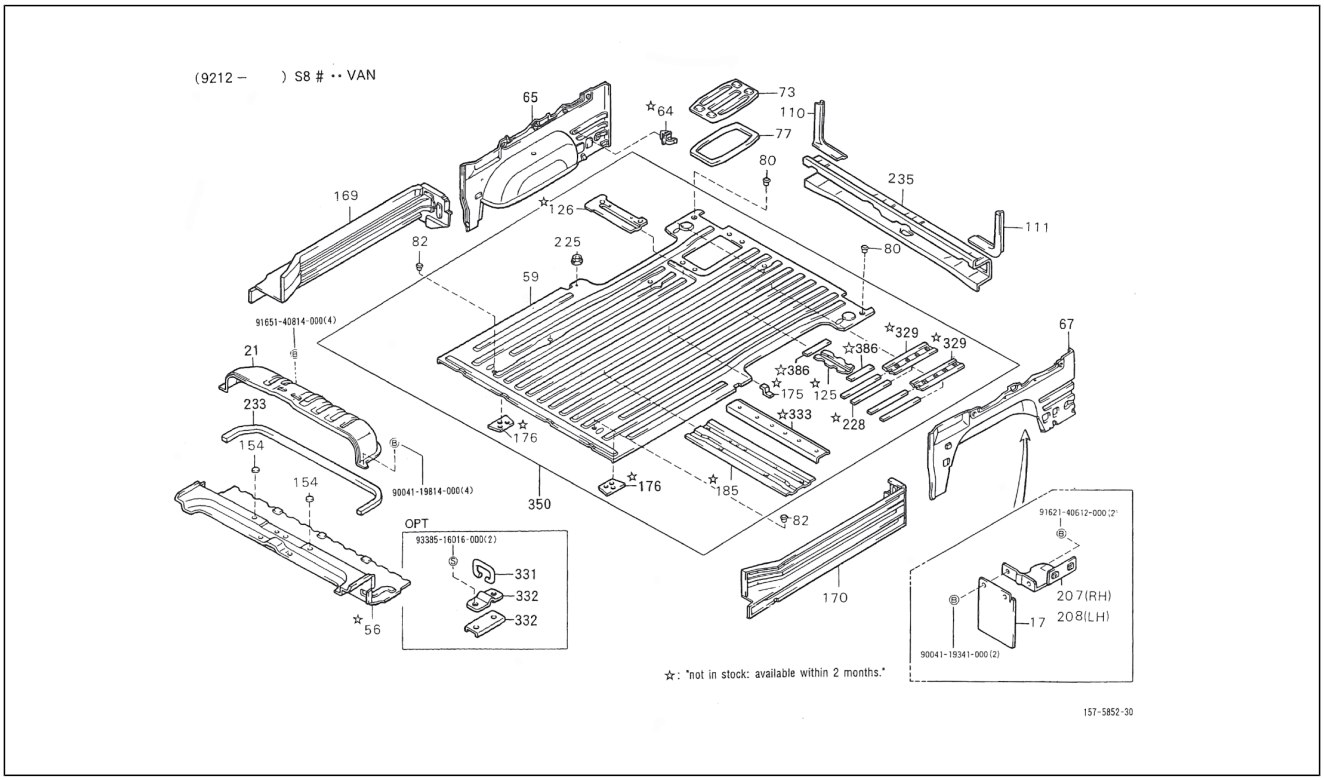

Pos.	Code	Beschreibung	Menge	Varianten
				Electronic Fuel Injection[EFI] Linkslenker/Left-hand drive[LHD] **Land:**Spanien[E]
65	5803587Z01000	Rechte Verkleidung	1	**Technische Spezifikation:**Geschlossener Kastenwagen hohes Dach (S85LV-ZBRMKP)[S85LV-ZBRMKP] CB41-Motor (1000 cm3)/CB41-Engine (1000 cc)[CB41] 2-Radantrieb/2 Wheel drive[S85] Linkslenker/Left-hand drive[LHD] Kastenwagen/Van type[VAN] Manuelles Getriebe/Manual transmission[MTM] Manuelles 5-Gang-Getriebe/5 Speed floor manual[5F] Standardkastenwagen/Van type[STV] Hohes Dach/High-Roof[HIR] Luxustyp/Deluxe type[DLX] Elektronische Einspritzung/Electronic Fuel Injection[EFI]
65	5803587Z01000	Rechte Verkleidung	1	**Technische Spezifikation:**Standardkastenwagen hohes Dach (S85LV-ZNDMP)[S85LV-ZNDMP] CB41-Motor (1000 cm3)/CB41-Engine (1000 cc)[CB41] 2-Radantrieb/2 Wheel drive[S85] Linkslenker/Left-hand drive[LHD] Kastenwagen/Van type[VAN] Manuelles Getriebe/Manual transmission[MTM] Manuelles 5-Gang-Getriebe/5 Speed floor manual[5F] Standardkastenwagen/Van type[STV] Hohes Dach/High-Roof[HIR] Luxustyp/Deluxe type[DLX] Vergaser/Carburetor[CAB] **Land:**Spanien[E]
65	5803587Z01000	Rechte Verkleidung	1	**Technische Spezifikation:**Standardkastenwagen hohes Dach (S85LV-ZNDMP)[S85LV-ZNDMP] CB41-Motor (1000 cm3)/CB41-Engine (1000 cc)[CB41] 2-Radantrieb/2 Wheel drive[S85] Linkslenker/Left-hand drive[LHD] Kastenwagen/Van type[VAN] Manuelles Getriebe/Manual transmission[MTM] Standardkastenwagen/Van type[STV] Hohes Dach/High-Roof[HIR] Luxustyp/Deluxe type[DLX] Vergaser/Carburetor[CAB]
65	5803587Z01000	Rechte Verkleidung	1	**Technische Spezifikation:**Standardkastenwagen hohes Dach (S85LV-ZNDMP)[S85LV-ZNDMP] CB41-Motor (1000 cm3)/CB41-Engine (1000 cc)[CB41] 2-Radantrieb/2 Wheel drive[S85] Linkslenker/Left-hand drive[LHD] Kastenwagen/Van type[VAN] Manuelles Getriebe/Manual transmission[MTM] Manuelles 5-Gang-Getriebe/5 Speed

Einheit	Rahmen
Code	04.111
Beschreibung	Hinteres bodenblech II
Inspektion	1

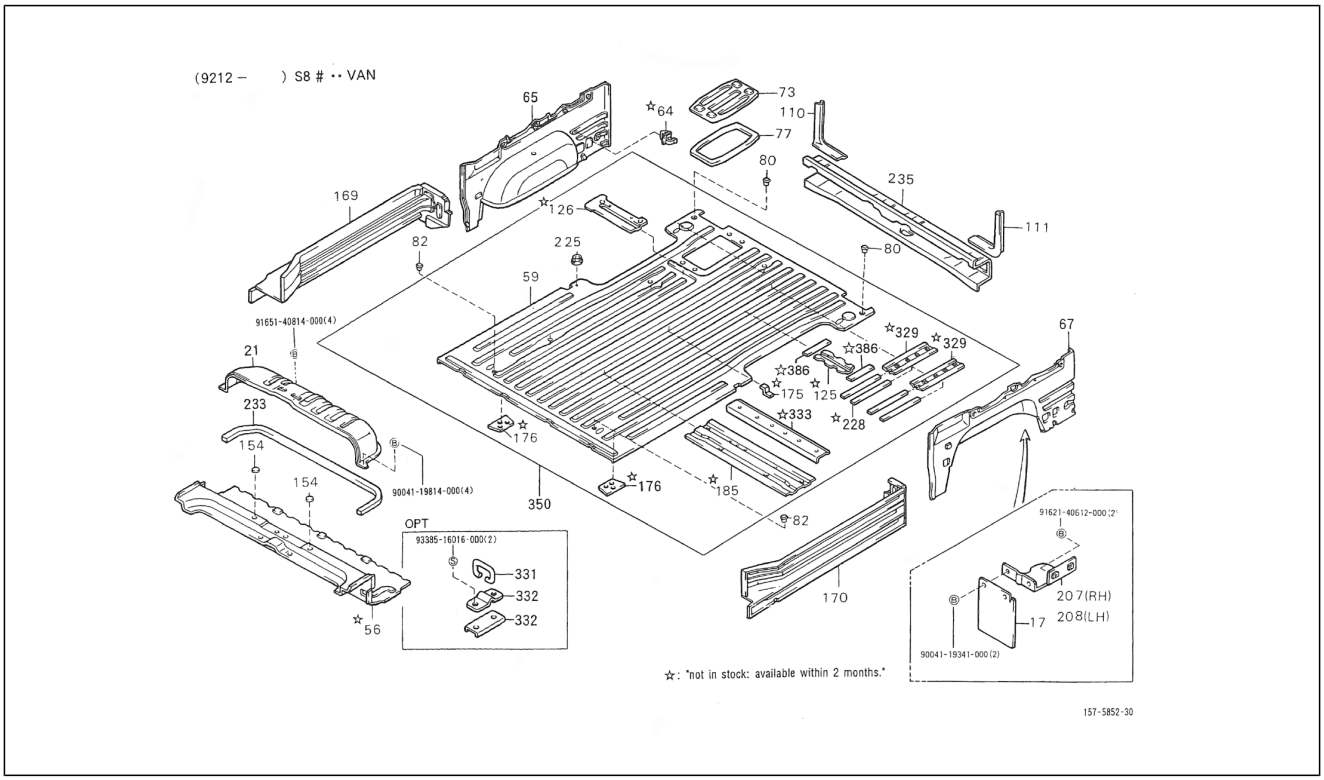

Pos.	Code	Beschreibung	Menge	Varianten
				floor manual[5F] Standardkastenwagen/Van type[STV] Hohes Dach/High-Roof[HIR] Luxustyp/Deluxe type[DLX] Vergaser/Carburetor[CAB] **Land:**Portugal[P]
65	5803587Z01000	Rechte Verkleidung	1	**Technische Spezifikation:**Standardkastenwagen hohes Dach (S85LV-ZNDMKP)[S85LV-ZNDMKP] CB42-Motor (1000 cm3)/CB42-Engine (1000 cc)[CB42] 2-Radantrieb/2 Wheel drive[S85] Linkslenker/Left-hand drive[LHD] Kastenwagen/Van type[VAN] Manuelles Getriebe/Manual transmission[MTM] Manuelles 5-Gang-Getriebe/5 Speed floor manual[5F] Standardkastenwagen/Van type[STV] Hohes Dach/High-Roof[HIR] Luxustyp/Deluxe type[DLX] Elektronische Einspritzung/Electronic Fuel Injection[EFI]
65	5803587Z01000	Rechte Verkleidung	1	**Technische Spezifikation:**2-Radantrieb/2 Wheel drive[S85] Luxustyp/Deluxe type[DLX] Elektronische Einspritzung/ Electronic Fuel Injection[EFI] Rechtslenker/Right-hand drive[RHD]
65	5766187Z01000	Rechte Verkleidung	1	**Technische Spezifikation:**2-Radantrieb/2 Wheel drive[S85] Kastenwagen/Van type[VAN] Standardtyp/Standard type[STD] Vergaser/Carburetor[CAB] Linkslenker/Left-hand drive[LHD]
65	5803587Z01000	Rechte Verkleidung	1	**Technische Spezifikation:**Standardkastenwagen hohes Dach (S85LV-ZNDMKP)[S85LV-ZNDMKP] CB42-Motor (1000 cm3)/CB42-Engine (1000 cc)[CB42] 2-Radantrieb/2 Wheel drive[S85] Linkslenker/Left-hand drive[LHD] Kastenwagen/Van type[VAN] Manuelles Getriebe/Manual transmission[MTM] Manuelles 5-Gang-Getriebe/5 Speed floor manual[5F] Standardkastenwagen/Van type[STV] Hohes Dach/High-Roof[HIR] Luxustyp/Deluxe type[DLX] Elektronische Einspritzung/Electronic Fuel Injection[EFI]
65	5766187Z01000	Rechte Verkleidung	1	**Technische Spezifikation:**Standardkastenwagen hohes Dach (S85LV-ZNDMP)[S85LV-ZNDMP] CB41-Motor (1000 cm3)/CB41-Engine (1000 cc)[CB41] 2-Radantrieb/2 Wheel drive[S85] Linkslenker/Left-hand drive[LHD] Kastenwagen/Van type[VAN] Manuelles Getriebe/Manual transmission[MTM] Manuelles 5-Gang-Getriebe/5 Speed

Einheit	Rahmen
Code	04.111
Beschreibung	Hinteres bodenblech II
Inspektion	1

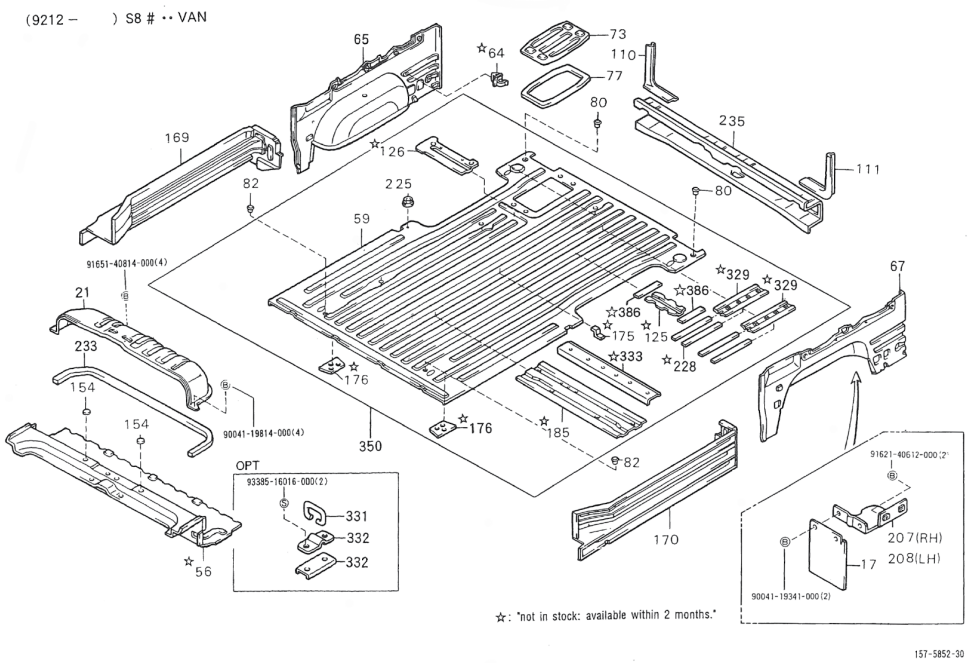

Pos.	Code	Beschreibung	Menge	Varianten
				floor manual[5F] Standardkastenwagen/Van type[STV] Hohes Dach/High-Roof[HIR] Luxustyp/Deluxe type[DLX] Vergaser/Carburetor[CAB]
65	5803587Z01000	Rechte Verkleidung	1	**Technische Spezifikation:**2-Radantrieb/2 Wheel drive[S85] Luxustyp/Deluxe type[DLX] Elektronische Einspritzung/ Electronic Fuel Injection[EFI] Linkslenker/Left-hand drive[LHD] **Land:**Holland[NL]
65	5803587Z01000	Rechte Verkleidung	1	**Technische Spezifikation:**Standardkastenwagen hohes Dach (S85RV-ZNDMP)[S85RV-ZNDMP] CB41-Motor (1000 cm3)/CB41-Engine (1000 cc)[CB41] 2-Radantrieb/2 Wheel drive[S85] Rechtslenker/Right-hand drive[RHD] Kastenwagen/Van type[VAN] Manuelles Getriebe/Manual transmission[MTM] Manuelles 5-Gang-Getriebe/5 Speed floor manual[5F] Standardkastenwagen/Van type[STV] Hohes Dach/High-Roof[HIR] Luxustyp/Deluxe type[DLX] Vergaser/Carburetor[CAB]
65	5766187Z01000	Rechte Verkleidung	1	**Technische Spezifikation:**2-Radantrieb/2 Wheel drive[S85] Geschlossener Kastenwagen hohes Dach (S85RV-ZBRMP) [S85RV-ZBRMP] CB41-Motor (1000 cm3)/CB41-Engine (1000 cc)[CB41] Rechtslenker/Right-hand drive[RHD] Kastenwagen/Van type[VAN] Manuelles Getriebe/Manual transmission[MTM] Geschlossener Kastenwagen/Van type[BLV] Hohes Dach/High-Roof[HIR] Standardtyp/ Standard type[STD] Vergaser/Carburetor[CAB]
65	5803587Z01000	Rechte Verkleidung	1	**Technische Spezifikation:**2-Radantrieb/2 Wheel drive[S85] Luxustyp/Deluxe type[DLX] Elektronische Einspritzung/ Electronic Fuel Injection[EFI] Linkslenker/Left-hand drive[LHD] **Land:**Belgien[B]
65	5803587Z01000	Rechte Verkleidung	1	**Technische Spezifikation:**2-Radantrieb/2 Wheel drive[S85] Luxustyp/Deluxe type[DLX] Elektronische Einspritzung/ Electronic Fuel Injection[EFI] Linkslenker/Left-hand drive[LHD] **Land:**Portugal[P]

Einheit	Rahmen
Code	04.111
Beschreibung	Hinteres bodenblech II
Inspektion	1

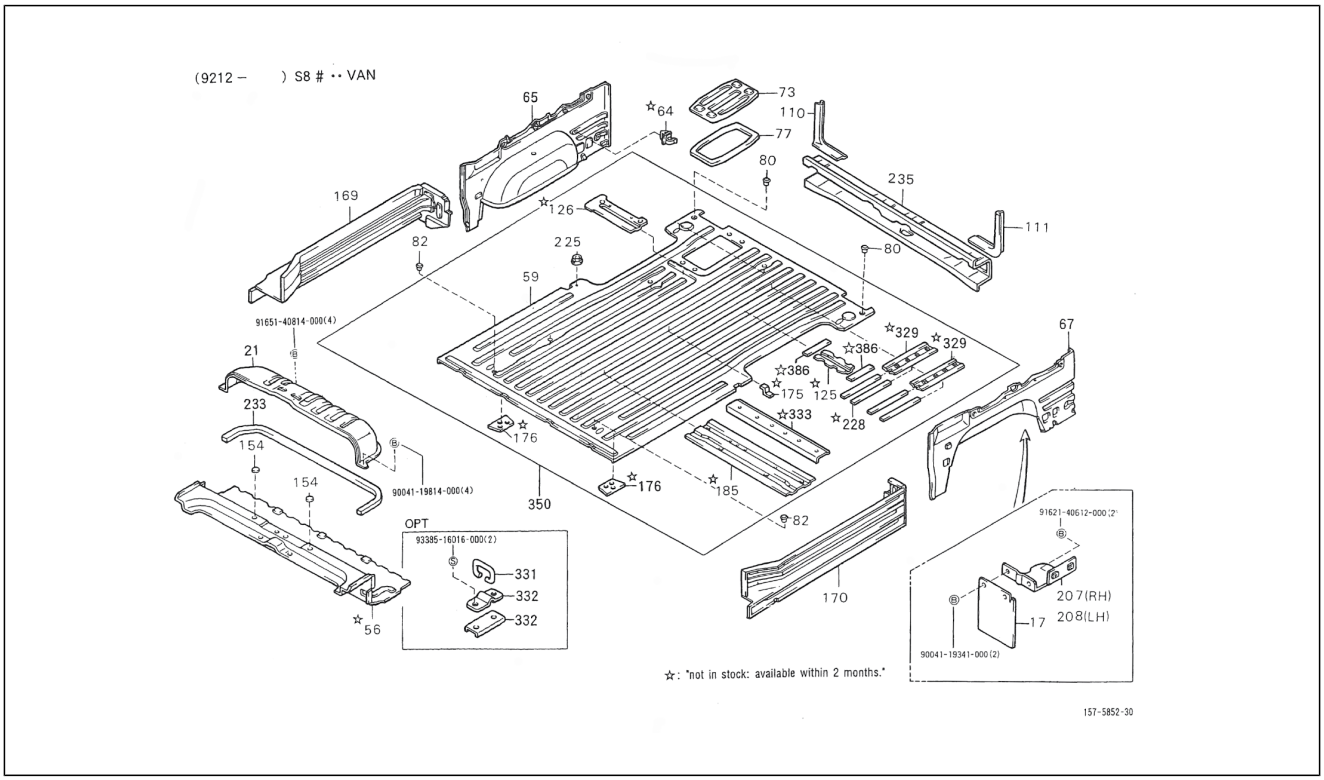

Pos.	Code	Beschreibung	Menge	Varianten
65	5803587Z01000	Rechte Verkleidung	1	**Technische Spezifikation:**Standardkastenwagen hohes Dach (S85LV-ZNDMKP)[S85LV-ZNDMKP] CB42-Motor (1000 cm3)/CB42-Engine (1000 cc)[CB42] 2-Radantrieb/2 Wheel drive[S85] Linkslenker/Left-hand drive[LHD] Kastenwagen/Van type[VAN] Manuelles Getriebe/Manual transmission[MTM] Manuelles 5-Gang-Getriebe/5 Speed floor manual[5F] Standardtyp/Standard type[STD] Hohes Dach/High-Roof[HIR] Luxustyp/Deluxe type[DLX] Elektronische Einspritzung/Electronic Fuel Injection[EFI]
65	5766187Z01000	Rechte Verkleidung	1	**Technische Spezifikation:**Geschlossener Kastenwagen hohes Dach (S85LV-ZBRMP)[S85LV-ZBRMP] CB41-Motor (1000 cm3)/CB41-Engine (1000 cc)[CB41] 2-Radantrieb/2 Wheel drive[S85] Linkslenker/Left-hand drive[LHD] Kastenwagen/Van type[VAN] Manuelles Getriebe/Manual transmission[MTM] Manuelles 5-Gang-Getriebe/5 Speed floor manual[5F] Geschlossener Kastenwagen/ Van type[BLV] Hohes Dach/High-Roof[HIR] Standardtyp/ Standard type[STD] Vergaser/Carburetor[CAB]
65	5803587Z01000	Rechte Verkleidung	1	**Technische Spezifikation:**Standardkastenwagen hohes Dach (S85LV-ZNDMKP)[S85LV-ZNDMKP] CB42-Motor (1000 cm3)/CB42-Engine (1000 cc)[CB42] 2-Radantrieb/2 Wheel drive[S85] Linkslenker/Left-hand drive[LHD] Kastenwagen/Van type[VAN] Manuelles Getriebe/Manual transmission[MTM] Manuelles 5-Gang-Getriebe/5 Speed floor manual[5F] Standardkastenwagen/Van type[STV] Hohes Dach/High-Roof[HIR] Luxustyp/Deluxe type[DLX] Elektronische Einspritzung/Electronic Fuel Injection[EFI]
67	5803687Z03000	Linke Verkleidung	1	**Technische Spezifikation:**2-Radantrieb/2 Wheel drive[S85] Luxustyp/Deluxe type[DLX] Elektronische Einspritzung/ Electronic Fuel Injection[EFI] Linkslenker/Left-hand drive[LHD] **Land:**Holland[NL]
67	5803687Z01000	Linke Verkleidung	1	**Technische Spezifikation:**Standardkastenwagen hohes Dach (S85LV-ZNDMP)[S85LV-ZNDMP] CB41-Motor (1000 cm3)/CB41-Engine (1000 cc)[CB41] 2-Radantrieb/2 Wheel drive[S85] Linkslenker/Left-hand drive[LHD]

Einheit	Rahmen
Code	04.111
Beschreibung	Hinteres bodenblech II
Inspektion	1

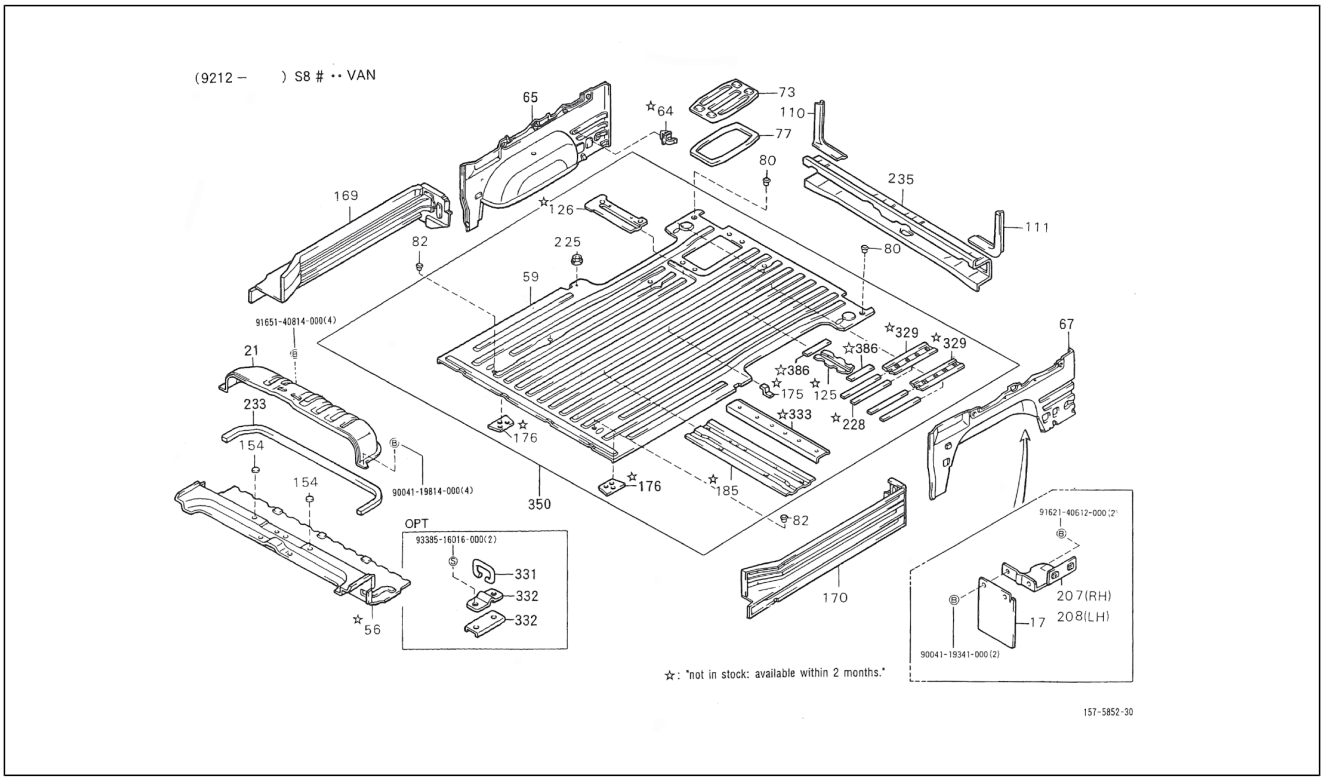

Pos.	Code	Beschreibung	Menge	Varianten
				Kastenwagen/Van type[VAN] Manuelles Getriebe/Manual transmission[MTM] Manuelles 5-Gang-Getriebe/5 Speed floor manual[5F] Standardkastenwagen/Van type[STV] Hohes Dach/High-Roof[HIR] Luxustyp/Deluxe type[DLX] Vergaser/Carburetor[CAB]
67	5803687Z01000	Linke Verkleidung	1	**Land:**Portugal[P] **Technische Spezifikation:**Standardkastenwagen hohes Dach (S85LV-ZNDMP)[S85LV-ZNDMP] CB41-Motor (1000 cm3)/CB41-Engine (1000 cc)[CB41] 2-Radantrieb/2 Wheel drive[S85] Linkslenker/Left-hand drive[LHD] Kastenwagen/Van type[VAN] Manuelles Getriebe/Manual transmission[MTM] Manuelles 5-Gang-Getriebe/5 Speed floor manual[5F] Standardkastenwagen/Van type[STV] Hohes Dach/High-Roof[HIR] Luxustyp/Deluxe type[DLX] Vergaser/Carburetor[CAB]
67	5803687Z03000	Linke Verkleidung	1	**Technische Spezifikation:**2-Radantrieb/2 Wheel drive[S85] Luxustyp/Deluxe type[DLX] Elektronische Einspritzung/ Electronic Fuel Injection[EFI] Linkslenker/Left-hand drive[LHD] **Land:**Spanien[E]
67	5766287Z01000	Linke Verkleidung	1	**Technische Spezifikation:**Standardkastenwagen hohes Dach (S85LV-ZNDMP)[S85LV-ZNDMP] CB41-Motor (1000 cm3)/CB41-Engine (1000 cc)[CB41] 2-Radantrieb/2 Wheel drive[S85] Linkslenker/Left-hand drive[LHD] Kastenwagen/Van type[VAN] Manuelles Getriebe/Manual transmission[MTM] Manuelles 5-Gang-Getriebe/5 Speed floor manual[5F] Standardkastenwagen/Van type[STV] Hohes Dach/High-Roof[HIR] Luxustyp/Deluxe type[DLX] Vergaser/Carburetor[CAB]
67	5803687Z02000	Linke Verkleidung	1	**Technische Spezifikation:**2-Radantrieb/2 Wheel drive[S85] Kastenwagen/Van type[VAN] Standardtyp/Standard type[STD] Vergaser/Carburetor[CAB] Linkslenker/Left-hand drive[LHD]
67	5766287Z01000	Linke Verkleidung	1	**Technische Spezifikation:**Geschlossener Kastenwagen hohes Dach (S85LV-ZBRMP)[S85LV-ZBRMP] CB41-Motor (1000 cm3)/CB41-Engine (1000 cc)[CB41] 2-Radantrieb/2

Einheit	Rahmen
Code	04.111
Beschreibung	Hinteres bodenblech II
Inspektion	1

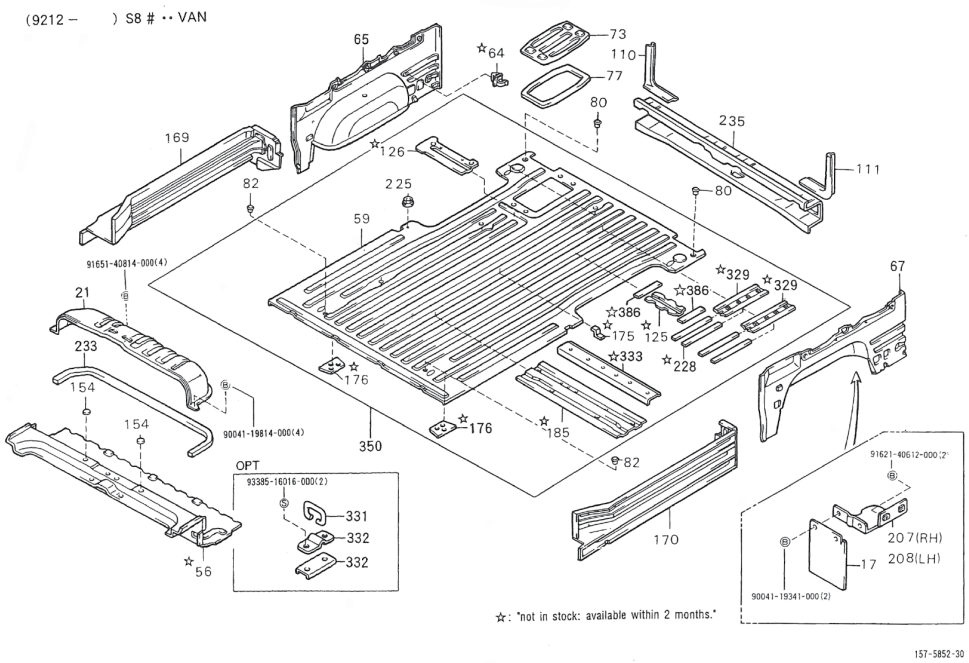

Pos.	Code	Beschreibung	Menge	Varianten
				Wheel drive[S85] Linkslenker/Left-hand drive[LHD] Kastenwagen/Van type[VAN] Manuelles Getriebe/Manual transmission[MTM] Manuelles 5-Gang-Getriebe/5 Speed floor manual[5F] Geschlossener Kastenwagen/ Van type[BLV] Hohes Dach/High-Roof[HIR] Standardtyp/ Standard type[STD] Vergaser/Carburetor[CAB]
67	5803687Z03000	Linke Verkleidung	1	**Land:**Belgien[B] **Technische Spezifikation:**2-Radantrieb/2 Wheel drive[S85] Luxustyp/Deluxe type[DLX] Elektronische Einspritzung/ Electronic Fuel Injection[EFI] Linkslenker/Left-hand drive[LHD]
67	5803687Z01000	Linke Verkleidung	1	**Land:**Spanien[E] **Technische Spezifikation:**Standardkastenwagen hohes Dach (S85LV-ZNDMP)[S85LV-ZNDMP] CB41-Motor (1000 cm3)/CB41-Engine (1000 cc)[CB41] 2-Radantrieb/2 Wheel drive[S85] Linkslenker/Left-hand drive[LHD] Kastenwagen/Van type[VAN] Manuelles Getriebe/Manual transmission[MTM] Manuelles 5-Gang-Getriebe/5 Speed floor manual[5F] Geschlossener Kastenwagen/ Van type[BLV] Hohes Dach/High-Roof[HIR] Standardtyp/ Standard type[STD] Vergaser/Carburetor[CAB]
67	5803687Z03000	Linke Verkleidung	1	**Technische Spezifikation:**2-Radantrieb/2 Wheel drive[S85] Luxustyp/Deluxe type[DLX] Elektronische Einspritzung/ Electronic Fuel Injection[EFI] Linkslenker/Left-hand drive[LHD] **Land:**Portugal[P]
67	5803687Z01000	Linke Verkleidung	1	**Technische Spezifikation:**Standardkastenwagen hohes Dach (S85RV-ZNDMP)[S85RV-ZNDMP] CB41-Motor (1000 cm3)/CB41-Engine (1000 cc)[CB41] 2-Radantrieb/2 Wheel drive[S85] Rechtslenker/Right-hand drive[RHD] Kastenwagen/Van type[VAN] Manuelles Getriebe/Manual transmission[MTM] Manuelles 5-Gang-Getriebe/5 Speed floor manual[5F] Standardkastenwagen/Van type[STV] Hohes Dach/High-Roof[HIR] Luxustyp/Deluxe type[DLX] Vergaser/Carburetor[CAB]

Einheit	Rahmen
Code	04.111
Beschreibung	Hinteres bodenblech II
Inspektion	1

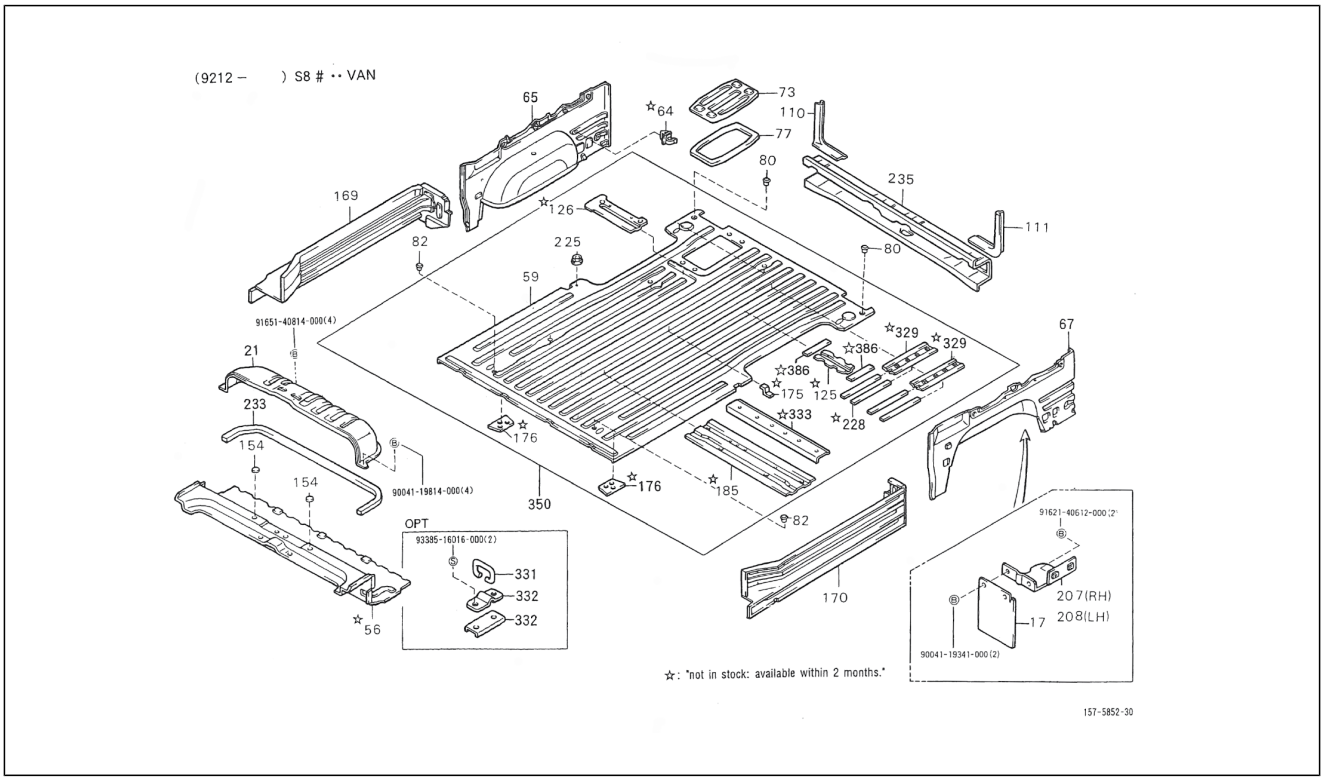

Pos.	Code	Beschreibung	Menge	Varianten
67	5803687Z03000	Linke Verkleidung	1	**Technische Spezifikation:**Standardkastenwagen hohes Dach (S85LV-ZNDMKP)[S85LV-ZNDMKP] CB42-Motor (1000 cm3)/CB42-Engine (1000 cc)[CB42] 2-Radantrieb/2 Wheel drive[S85] Linkslenker/Left-hand drive[LHD] Kastenwagen/Van type[VAN] Manuelles Getriebe/Manual transmission[MTM] Manuelles 5-Gang-Getriebe/5 Speed floor manual[5F] Standardkastenwagen/Van type[STV] Hohes Dach/High-Roof[HIR] Luxustyp/Deluxe type[DLX] Elektronische Einspritzung/Electronic Fuel Injection[EFI] Vergaser/Carburetor[CAB]
67	5803687Z03000	Linke Verkleidung	1	**Technische Spezifikation:**Standardkastenwagen hohes Dach (S85LV-ZNDMKP)[S85LV-ZNDMKP] CB42-Motor (1000 cm3)/CB42-Engine (1000 cc)[CB42] 2-Radantrieb/2 Wheel drive[S85] Linkslenker/Left-hand drive[LHD] Kastenwagen/Van type[VAN] Manuelles Getriebe/Manual transmission[MTM] Manuelles 5-Gang-Getriebe/5 Speed floor manual[5F] Standardkastenwagen/Van type[STV] Hohes Dach/High-Roof[HIR] Luxustyp/Deluxe type[DLX] Elektronische Einspritzung/Electronic Fuel Injection[EFI]
67	5803687Z03000	Linke Verkleidung	1	**Technische Spezifikation:**2-Radantrieb/2 Wheel drive[S85] Luxustyp/Deluxe type[DLX] Elektronische Einspritzung/ Electronic Fuel Injection[EFI] Rechtslenker/Right-hand drive[RHD]
67	5766287Z01000	Linke Verkleidung	1	**Technische Spezifikation:**2-Radantrieb/2 Wheel drive[S85] Geschlossener Kastenwagen hohes Dach (S85RV-ZBRMP) [S85RV-ZBRMP] CB41-Motor (1000 cm3)/CB41-Engine (1000 cc)[CB41] Rechtslenker/Right-hand drive[RHD] Kastenwagen/Van type[VAN] Manuelles Getriebe/Manual transmission[MTM] Manuelles 5-Gang-Getriebe/5 Speed floor manual[5F] Geschlossener Kastenwagen/ Van type[BLV] Hohes Dach/High-Roof[HIR] Standardtyp/ Standard type[STD] Vergaser/Carburetor[CAB]
73	5510887Z01000	Batterieabdeckung	1	**Technische Spezifikation:**2-Radantrieb/2 Wheel drive[S85] Kastenwagen/Van type[VAN]
77	5517887Z01000	Dichtung batterieabdeckung	1	**Technische Spezifikation:**2-Radantrieb/2 Wheel drive[S85] Kastenwagen/Van type[VAN]

Einheit	Rahmen
Code	04.111
Beschreibung	Hinteres bodenblech II
Inspektion	1

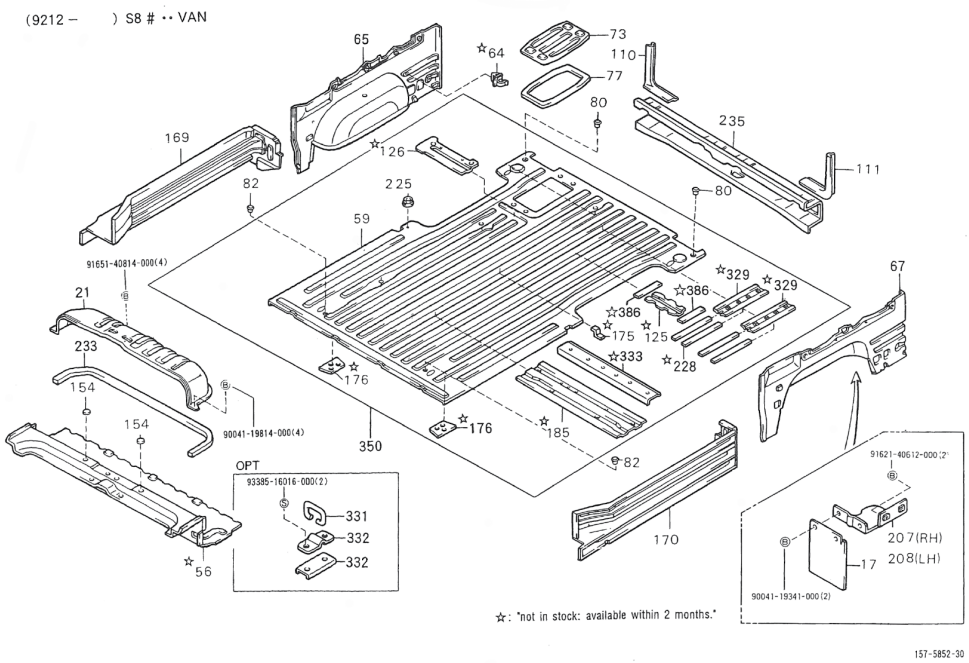

Pos.	Code	Beschreibung	Menge	Varianten
80	9004871099000	Deckel	2	**Technische Spezifikation:**2-Radantrieb/2 Wheel drive[S85] Kastenwagen/Van type[VAN]
82	9004871033000	Deckel	2	**Technische Spezifikation:**2-Radantrieb/2 Wheel drive[S85] Kastenwagen/Van type[VAN]
110	5766387Z01000	Verkleidung hinten rechts	1	**Technische Spezifikation:**2-Radantrieb/2 Wheel drive[S85] Kastenwagen/Van type[VAN]
111	5766487Z01000	Verkleidung hinten links	1	**Technische Spezifikation:**2-Radantrieb/2 Wheel drive[S85] Kastenwagen/Van type[VAN]
125	5835987Z01000	Befestigung ersatzrad	1	**Technische Spezifikation:**2-Radantrieb/2 Wheel drive[S85] Kastenwagen/Van type[VAN]
126	B005359	Bodenverstärkung	1	**Technische Spezifikation:**2-Radantrieb/2 Wheel drive[S85] Kastenwagen/Van type[VAN]
126	B007290	Bodenverstärkung Batteriefach mit Innenteilen	1	**Technische Spezifikation:**2-Radantrieb/2 Wheel drive[S85] Kastenwagen/Van type[VAN]
154	9004874004000	Deckel 20	2	**Technische Spezifikation:**2-Radantrieb/2 Wheel drive[S85] Kastenwagen/Van type[VAN]
169	5740587Z02000	Rechte führung	1	**Technische Spezifikation:**2-Radantrieb/2 Wheel drive[S85] Kastenwagen/Van type[VAN]
170	5740687Z02000	Linke führung	1	**Technische Spezifikation:**2-Radantrieb/2 Wheel drive[S85] Kastenwagen/Van type[VAN]
175	5512487Z01000	Winkel	1	**Technische Spezifikation:**2-Radantrieb/2 Wheel drive[S85] Kastenwagen/Van type[VAN] CB41, CB42[CB]
176	5836787Z02000	Platte, rechts	2	**Technische Spezifikation:**2-Radantrieb/2 Wheel drive[S85] Kastenwagen/Van type[VAN]
185	5830987Z02000	Hintere bodenplatte	1	**Technische Spezifikation:**2-Radantrieb/2 Wheel drive[S85] Kastenwagen/Van type[VAN]
185	5830987Z01000	Hintere bodenplatte	1	**Technische Spezifikation:**2-Radantrieb/2 Wheel drive[S85] Kastenwagen/Van type[VAN] CB41, CB42[CB]
207	5389387Z01000	Befestigung hinterer rechter kotflügel	1	**Technische Spezifikation:**2-Radantrieb/2 Wheel drive[S85] Kastenwagen/Van type[VAN]
208	5389487Z01000	Befestigung hinterer linker kotflügel	1	**Technische Spezifikation:**2-Radantrieb/2 Wheel drive[S85] Kastenwagen/Van type[VAN]

Einheit	Rahmen
Code	04.111
Beschreibung	Hinteres bodenblech II
Inspektion	1

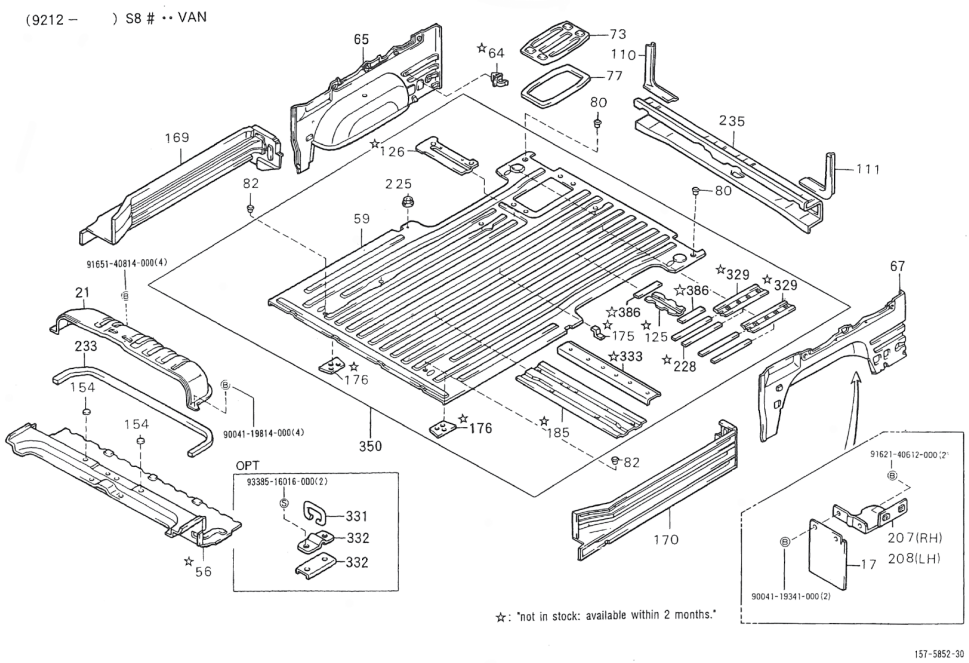

Pos.	Code	Beschreibung	Menge	Varianten
225	5852387Z01000	Haken	5	**Technische Spezifikation:**2-Radantrieb/2 Wheel drive[S85] Kastenwagen/Van type[VAN]
228	5863687Z01000	Platte	4	**Technische Spezifikation:**2-Radantrieb/2 Wheel drive[S85] Kastenwagen/Van type[VAN]
233	5843587Z03000	Dichtung	1	**Technische Spezifikation:**2-Radantrieb/2 Wheel drive[S85] Kastenwagen/Van type[VAN] HCE-Motor (1300 cm3)/HCE-Engine (1300 cc)[HCE]
233	5843587Z02000	Dichtung	1	**Technische Spezifikation:**2-Radantrieb/2 Wheel drive[S85] Kastenwagen/Van type[VAN] CB41, CB42[CB]
233	5843587524000	Dichtung	1	**Technische Spezifikation:**2-Radantrieb/2 Wheel drive[S85] Kastenwagen/Van type[VAN] Vergaser/Carburetor[CAB]
233	5843587514000	Dichtung	1	**Technische Spezifikation:**2-Radantrieb/2 Wheel drive[S85] Kastenwagen/Van type[VAN] Vergaser/Carburetor[CAB]
235	5830787Z01000	Hinterer Querträger	1	**Technische Spezifikation:**2-Radantrieb/2 Wheel drive[S85] Kastenwagen/Van type[VAN]
329	5838587Z02000	Platte	2	**Technische Spezifikation:**2-Radantrieb/2 Wheel drive[S85] Kastenwagen/Van type[VAN]
331	3852187Z01000	Haken	6	**Technische Spezifikation:**2-Radantrieb/2 Wheel drive[S85] Kastenwagen/Van type[VAN] CB41, CB42[CB]
332	5838587Z03000	Platte	6	**Technische Spezifikation:**2-Radantrieb/2 Wheel drive[S85] Kastenwagen/Van type[VAN] CB41, CB42[CB]
333	5760787Z01000	Querträger	1	**Technische Spezifikation:**Standardkastenwagen hohes Dach (S85LV-ZNDMP)[S85LV-ZNDMP] CB41-Motor (1000 cm3)/CB41-Engine (1000 cc)[CB41] 2-Radantrieb/2 Wheel drive[S85] Linkslenker/Left-hand drive[LHD] Kastenwagen/Van type[VAN] Manuelles Getriebe/Manual transmission[MTM] Standardkastenwagen/Van type[STV] Hohes Dach/High-Roof[HIR] Luxustyp/Deluxe type[DLX] Vergaser/Carburetor[CAB] **Land:**Portugal[P]
333	5760787Z01000	Querträger	1	**Technische Spezifikation:**Standardkastenwagen hohes Dach (S85LV-ZNDMKP)[S85LV-ZNDMKP] CB42-Motor (1000 cm3)/CB42-Engine (1000 cc)[CB42] 2-Radantrieb/2 Wheel drive[S85] Linkslenker/Left-hand drive[LHD]

Einheit	Rahmen
Code	04.111
Beschreibung	Hinteres bodenblech II
Inspektion	1

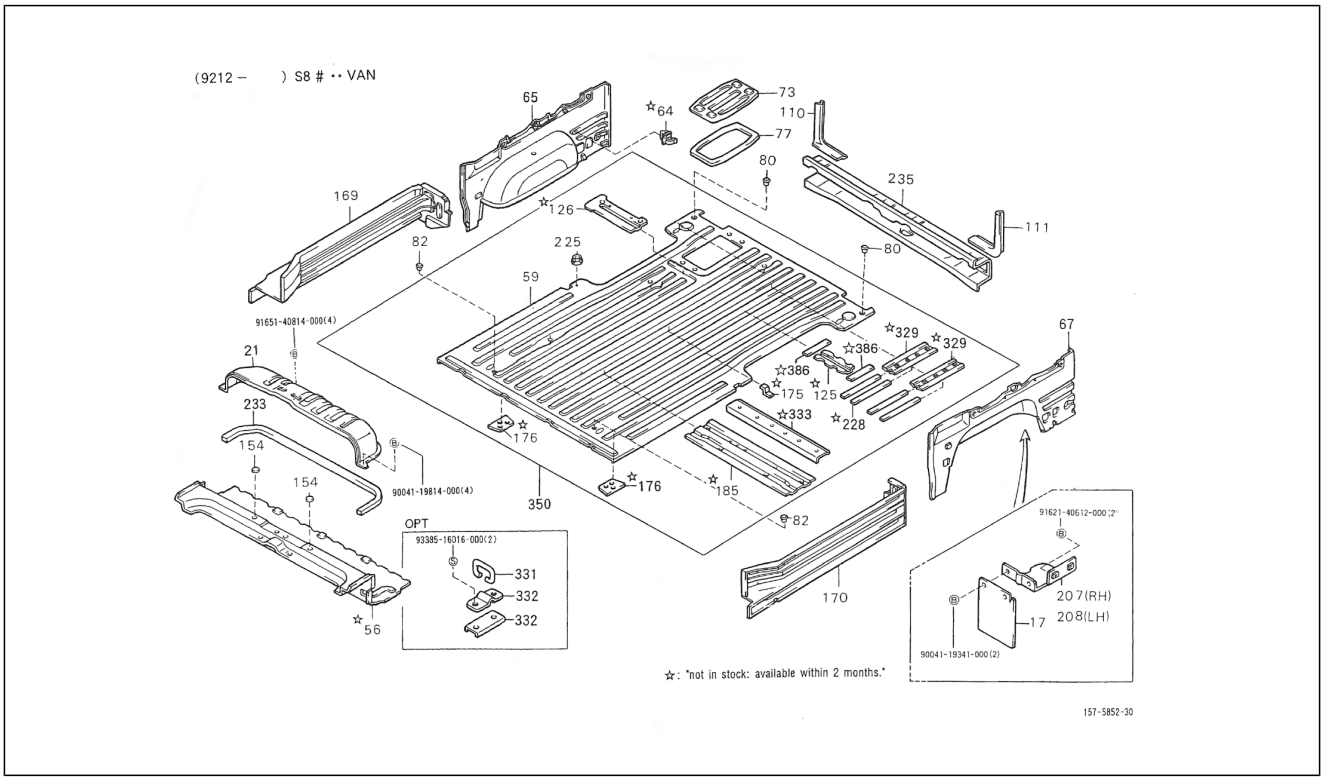

Pos.	Code	Beschreibung	Menge	Varianten
				Kastenwagen/Van type[VAN] Manuelles Getriebe/Manual transmission[MTM] Manuelles 5-Gang-Getriebe/5 Speed floor manual[5F] Standardkastenwagen/Van type[STV] Hohes Dach/High-Roof[HIR] Luxustyp/Deluxe type[DLX] Elektronische Einspritzung/Electronic Fuel Injection[EFI]
333	5760787Z01000	Querträger	1	**Technische Spezifikation:**2-Radantrieb/2 Wheel drive[S85] Luxustyp/Deluxe type[DLX] Elektronische Einspritzung/ Electronic Fuel Injection[EFI] Linkslenker/Left-hand drive[LHD] **Land:**Portugal[P]
333	5760787Z01000	Querträger	1	**Technische Spezifikation:**2-Radantrieb/2 Wheel drive[S85] Luxustyp/Deluxe type[DLX] Elektronische Einspritzung/ Electronic Fuel Injection[EFI] Linkslenker/Left-hand drive[LHD] **Land:**Belgien[B]
333	5760787Z01000	Querträger	1	**Technische Spezifikation:**Standardkastenwagen hohes Dach (S85LV-ZNDMKP)[S85LV-ZNDMKP] CB42-Motor (1000 cm3)/CB42-Engine (1000 cc)[CB42] 2-Radantrieb/2 Wheel drive[S85] Linkslenker/Left-hand drive[LHD] Kastenwagen/Van type[VAN] Manuelles Getriebe/Manual transmission[MTM] Manuelles 5-Gang-Getriebe/5 Speed floor manual[5F] Geschlossener Kastenwagen/ Van type[BLV] Hohes Dach/High-Roof[HIR] Standardtyp/ Standard type[STD] Elektronische Einspritzung/Electronic Fuel Injection[EFI]
333	5760787Z01000	Querträger	1	**Technische Spezifikation:**2-Radantrieb/2 Wheel drive[S85] Luxustyp/Deluxe type[DLX] Elektronische Einspritzung/ Electronic Fuel Injection[EFI] Linkslenker/Left-hand drive[LHD] **Land:**Spanien[E]
333	5760787Z01000	Querträger	1	**Technische Spezifikation:**2-Radantrieb/2 Wheel drive[S85] Luxustyp/Deluxe type[DLX] Elektronische Einspritzung/ Electronic Fuel Injection[EFI] Linkslenker/Left-hand drive[LHD] **Land:**Holland[NL]

Einheit	Rahmen
Code	04.111
Beschreibung	Hinteres bodenblech II
Inspektion	1

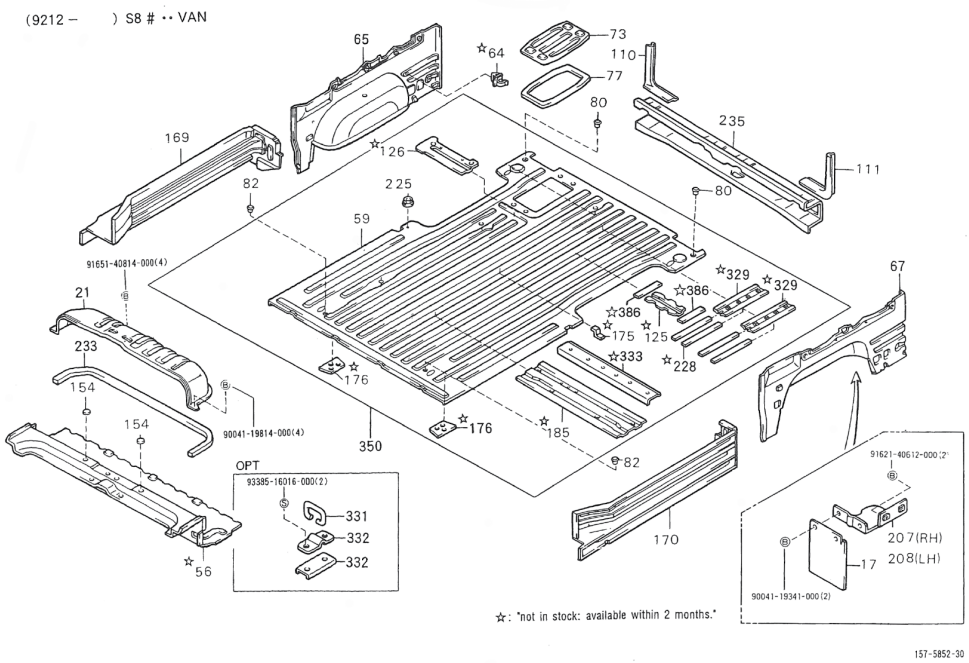

Pos.	Code	Beschreibung	Menge	Varianten
333	5760787Z01000	Querträger	1	**Technische Spezifikation:**Standardkastenwagen hohes Dach (S85LV-ZNDMP)[S85LV-ZNDMP] CB41-Motor (1000 cm3)/CB41-Engine (1000 cc)[CB41] 2-Radantrieb/2 Wheel drive[S85] Linkslenker/Left-hand drive[LHD] Kastenwagen/Van type[VAN] Manuelles Getriebe/Manual transmission[MTM] Manuelles 5-Gang-Getriebe/5 Speed floor manual[5F] Standardkastenwagen/Van type[STV] Hohes Dach/High-Roof[HIR] Luxustyp/Deluxe type[DLX] Vergaser/Carburetor[CAB] **Land:**Spanien[E]
333	5760787Z01000	Querträger	1	**Technische Spezifikation:**2-Radantrieb/2 Wheel drive[S85] Luxustyp/Deluxe type[DLX] Elektronische Einspritzung/ Electronic Fuel Injection[EFI] Rechtslenker/Right-hand drive[RHD]
333	5760787Z01000	Querträger	1	**Technische Spezifikation:**Standardkastenwagen hohes Dach (S85RV-ZNDMP)[S85RV-ZNDMP] CB41-Motor (1000 cm3)/CB41-Engine (1000 cc)[CB41] 2-Radantrieb/2 Wheel drive[S85] Rechtslenker/Right-hand drive[RHD] Kastenwagen/Van type[VAN] Manuelles Getriebe/Manual transmission[MTM] Manuelles 5-Gang-Getriebe/5 Speed floor manual[5F] Standardkastenwagen/Van type[STV] Hohes Dach/High-Roof[HIR] Luxustyp/Deluxe type[DLX] Vergaser/Carburetor[CAB]
333	5760787Z01000	Querträger	1	**Technische Spezifikation:**Standardkastenwagen hohes Dach (S85RV-ZNDMP)[S85RV-ZNDMP] CB41-Motor (1000 cm3)/CB41-Engine (1000 cc)[CB41] 2-Radantrieb/2 Wheel drive[S85] Rechtslenker/Right-hand drive[RHD] Kastenwagen/Van type[VAN] Manuelles Getriebe/Manual transmission[MTM] Standardkastenwagen/Van type[STV] Hohes Dach/High-Roof[HIR] Luxustyp/Deluxe type[DLX] Vergaser/Carburetor[CAB]
350	5830187Z01000	Hinteres bodenblech	1	**Technische Spezifikation:**Geschlossener Kastenwagen hohes Dach (S85RV-ZBRMP)[S85RV-ZBRMP] CB41-Motor (1000 cm3)/CB41-Engine (1000 cc)[CB41] 2-Radantrieb/2 Wheel drive[S85] Rechtslenker/Right-hand drive[RHD] Kastenwagen/Van type[VAN] Manuelles Getriebe/Manual

Einheit	Rahmen
Code	04.111
Beschreibung	Hinteres bodenblech II
Inspektion	1

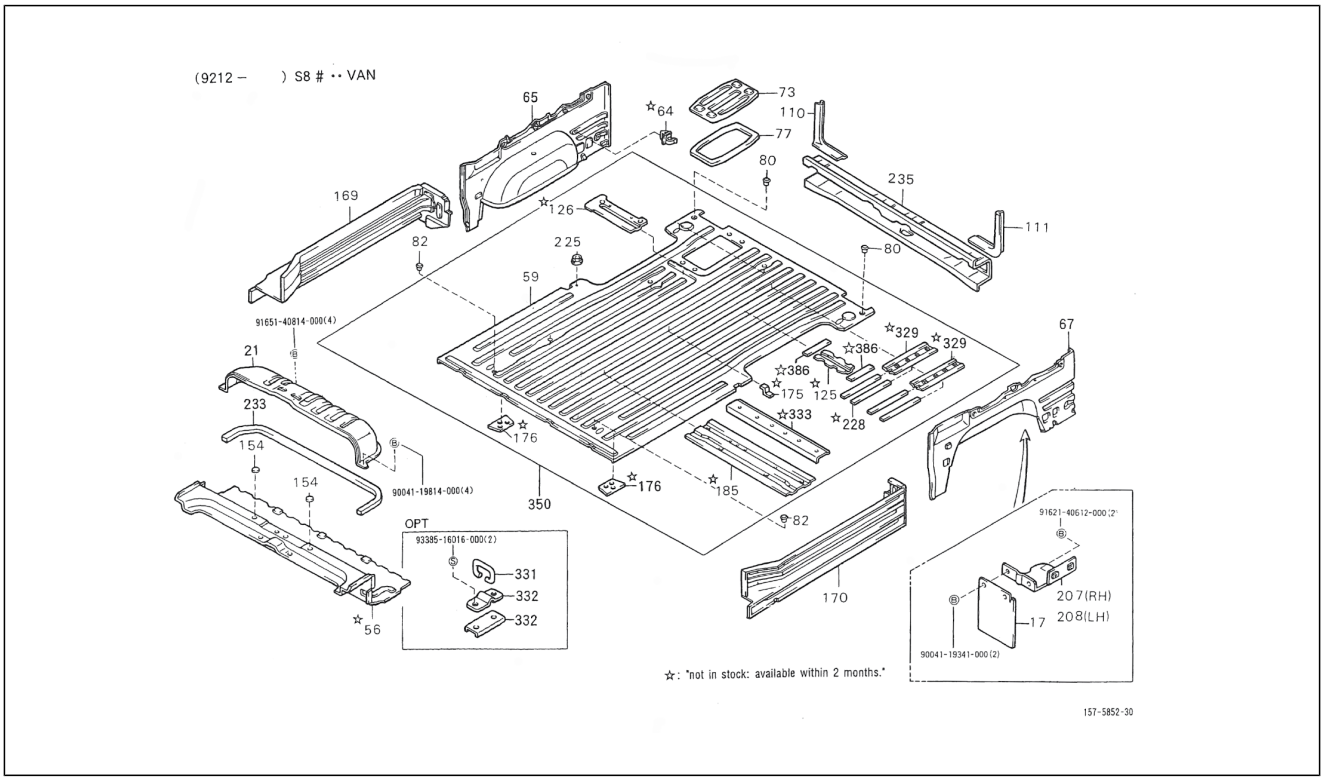

Pos.	Code	Beschreibung	Menge	Varianten
				transmission[MTM] Manuelles 5-Gang-Getriebe/5 Speed floor manual[5F] Geschlossener Kastenwagen/ Van type[BLV] Hohes Dach/High-Roof[HIR] Standardtyp/ Standard type[STD] Vergaser/Carburetor[CAB]
350	5830187Z04000	Hinteres bodenblech	1	**Technische Spezifikation:**Standardkastenwagen hohes Dach (S85LV-ZNDMKP)[S85LV-ZNDMKP] CB42-Motor (1000 cm3)/CB42-Engine (1000 cc)[CB42] 2-Radantrieb/2 Wheel drive[S85] Linkslenker/Left-hand drive[LHD] Kastenwagen/Van type[VAN] Manuelles Getriebe/Manual transmission[MTM] Manuelles 5-Gang-Getriebe/5 Speed floor manual[5F] Standardkastenwagen/Van type[STV] Hohes Dach/High-Roof[HIR] Luxustyp/Deluxe type[DLX] Elektronische Einspritzung/Electronic Fuel Injection[EFI] **Land:**Belgien[B]
350	5830187Z03000	Hinteres bodenblech	1	**Technische Spezifikation:**2-Radantrieb/2 Wheel drive[S85] CB41, CB42[CB] Kastenwagen/Van type[VAN] Standardtyp/ Standard type[STD] Manuelles 5-Gang-Getriebe/5 Speed floor manual[5F] Linkslenker/Left-hand drive[LHD]
350	5830187Z04000	Hinteres bodenblech	1	**Land:**Holland[NL] **Technische Spezifikation:**2-Radantrieb/2 Wheel drive[S85] Standardkastenwagen hohes Dach (S85LV-ZNDMKP)[S85LV-ZNDMKP] CB42-Motor (1000 cm3)/CB42-Engine (1000 cc)[CB42] Linkslenker/Left-hand drive[LHD] Kastenwagen/Van type[VAN] Manuelles Getriebe/Manual transmission[MTM] Manuelles 5-Gang-Getriebe/5 Speed floor manual[5F] Standardkastenwagen/Van type[STV] Hohes Dach/High-Roof[HIR] Luxustyp/Deluxe type[DLX] Elektronische Einspritzung/Electronic Fuel Injection[EFI]
350	5830187Z04000	Hinteres bodenblech	1	**Technische Spezifikation:**Standardkastenwagen hohes Dach (S85LV-ZNDMKP)[S85LV-ZNDMKP] CB42-Motor (1000 cm3)/CB42-Engine (1000 cc)[CB42] 2-Radantrieb/2 Wheel drive[S85] Linkslenker/Left-hand drive[LHD] Kastenwagen/Van type[VAN] Manuelles Getriebe/Manual transmission[MTM] Manuelles 5-Gang-Getriebe/5 Speed floor manual[5F] Geschlossener Kastenwagen/ Van type[BLV] Hohes Dach/High-Roof[HIR] Standardtyp/

Einheit	Rahmen
Code	04.111
Beschreibung	Hinteres bodenblech II
Inspektion	1

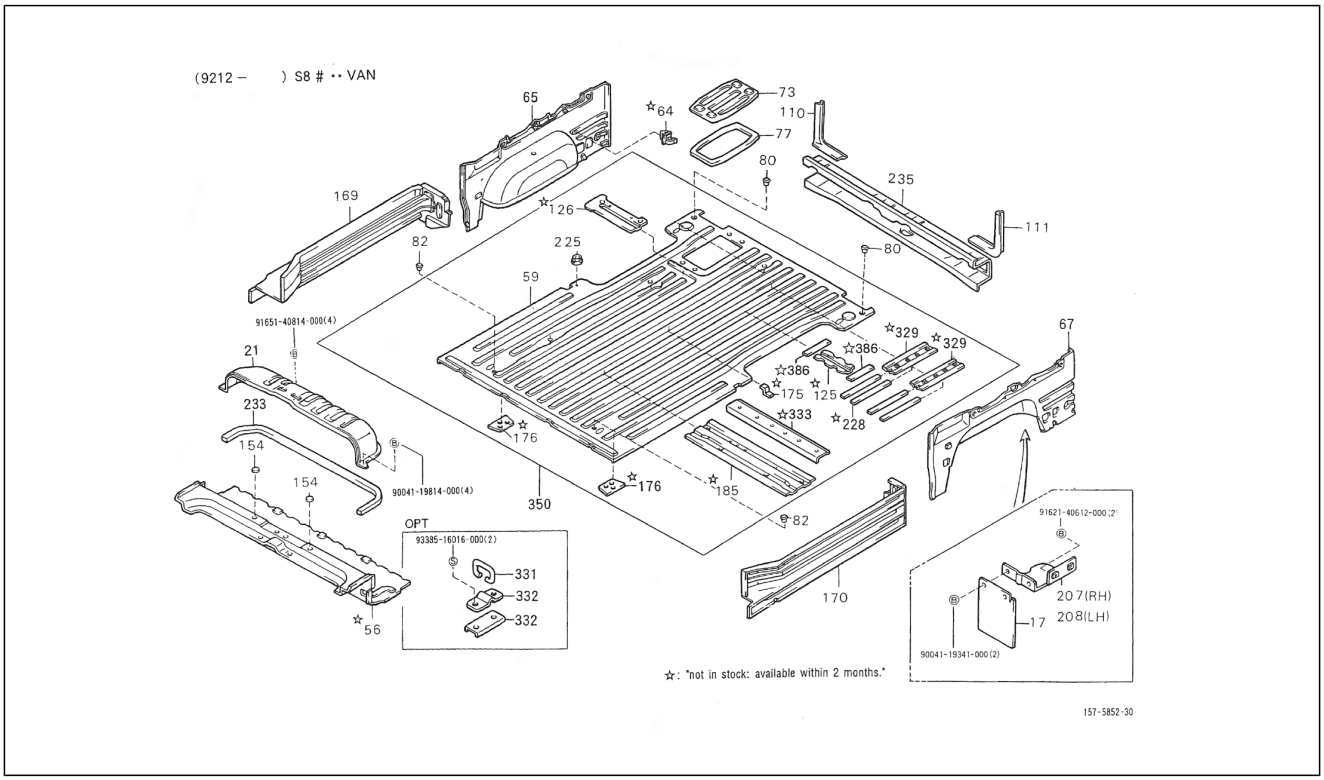

Pos.	Code	Beschreibung	Menge	Varianten
				Standard type[STD] Elektronische Einspritzung/Electronic Fuel Injection[EFI]
350	5830187Z04000	Hinteres bodenblech	1	**Technische Spezifikation:**Standardkastenwagen hohes Dach (S85RV-ZNDMKP)[S85RV-ZNDMKP] CB42-Motor (1000 cm3)/CB42-Engine (1000 cc)[CB42] 2-Radantrieb/2 Wheel drive[S85] Rechtslenker/Right-hand drive[RHD] Kastenwagen/Van type[VAN] Manuelles Getriebe/Manual transmission[MTM] Manuelles 5-Gang-Getriebe/5 Speed floor manual[5F] Standardkastenwagen/Van type[STV] Hohes Dach/High-Roof[HIR] Luxustyp/Deluxe type[DLX] Elektronische Einspritzung/Electronic Fuel Injection[EFI]
350	5830187Z21000	Hinteres bodenblech	1	**Technische Spezifikation:**Standardkastenwagen hohes Dach (S85RV-ZNDMEP)[S85RV-ZNDMEP] HCE-Motor (1300 cm3)/HCE-Engine (1300 cc)[HCE] 2-Radantrieb/2 Wheel drive[S85] Rechtslenker/Right-hand drive[RHD] Kastenwagen/Van type[VAN] Manuelles Getriebe/Manual transmission[MTM] Manuelles 5-Gang-Getriebe/5 Speed floor manual[5F] Standardkastenwagen/Van type[STV] Hohes Dach/High-Roof[HIR] Luxustyp/Deluxe type[DLX] Elektronische Einspritzung/Electronic Fuel Injection[EFI]
350	5830187Z21000	Hinteres bodenblech	1	**Land:**Holland[NL] **Technische Spezifikation:**Geschlossener Kastenwagen hohes Dach (S85LV-ZNDMEP)[S85LV-ZNDMEP] HCE-Motor (1300 cm3)/HCE-Engine (1300 cc)[HCE] 2-Radantrieb/2 Wheel drive[S85] Linkslenker/Left-hand drive[LHD] Kastenwagen/Van type[VAN] Manuelles Getriebe/Manual transmission[MTM] Manuelles 5-Gang-Getriebe/5 Speed floor manual[5F] Standardkastenwagen/Van type[STV] Hohes Dach/High-Roof[HIR] Luxustyp/Deluxe type[DLX] Elektronische Einspritzung/Electronic Fuel Injection[EFI]
350	5830187Z01000	Hinteres bodenblech	1	**Technische Spezifikation:**Standardkastenwagen hohes Dach (S85LV-ZNDMP)[S85LV-ZNDMP] CB41-Motor (1000 cm3)/CB41-Engine (1000 cc)[CB41] 2-Radantrieb/2 Wheel drive[S85] Linkslenker/Left-hand drive[LHD] Kastenwagen/Van type[VAN] Manuelles Getriebe/Manual transmission[MTM] Manuelles 5-Gang-Getriebe/5 Speed

Einheit	Rahmen
Code	04.111
Beschreibung	Hinteres bodenblech II
Inspektion	1

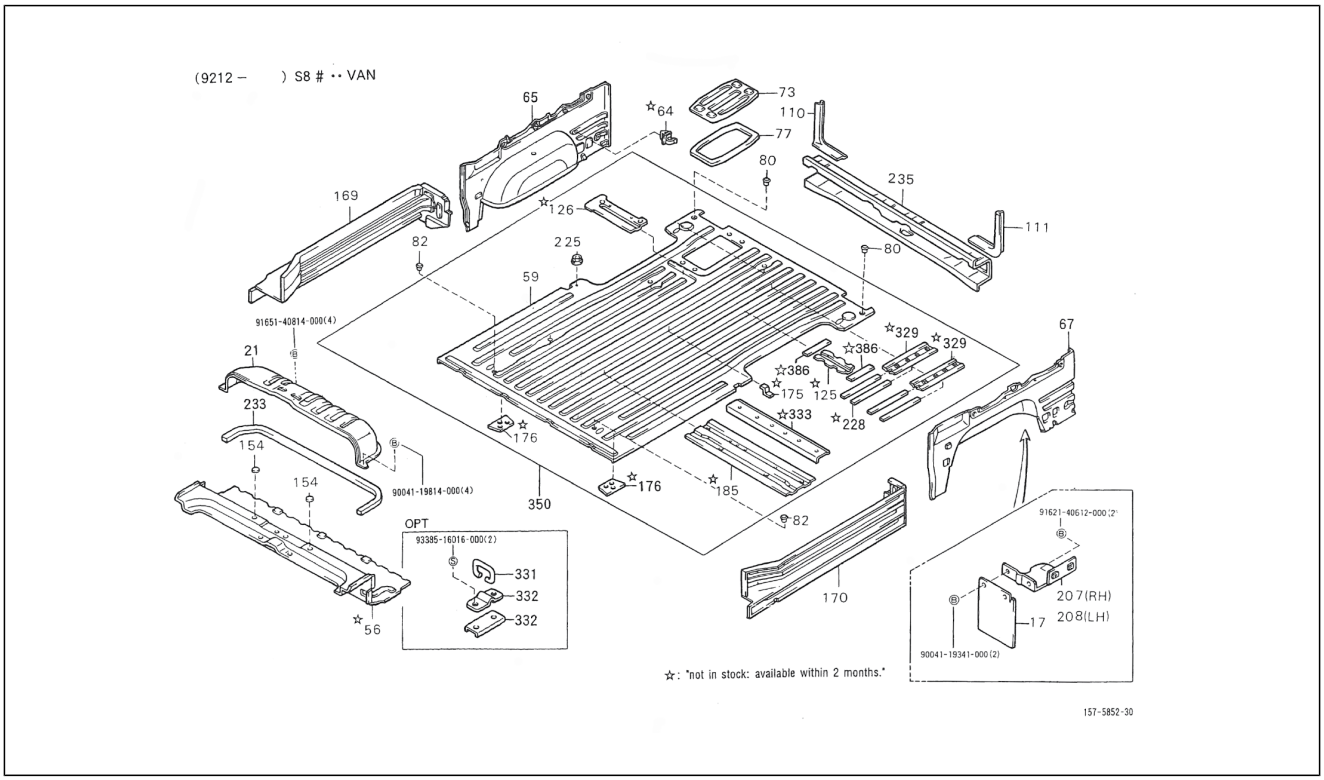

Pos.	Code	Beschreibung	Menge	Varianten
				floor manual[5F] Standardkastenwagen/Van type[STV] Hohes Dach/High-Roof[HIR] Luxustyp/Deluxe type[DLX] Vergaser/Carburetor[CAB]
350	5830187Z02000	Hinteres bodenblech	1	**Technische Spezifikation:**Standardkastenwagen hohes Dach (S85LV-ZNDMP)[S85LV-ZNDMP] CB41-Motor (1000 cm3)/CB41-Engine (1000 cc)[CB41] 2-Radantrieb/2 Wheel drive[S85] Linkslenker/Left-hand drive[LHD] Kastenwagen/Van type[VAN] Manuelles Getriebe/Manual transmission[MTM] Manuelles 5-Gang-Getriebe/5 Speed floor manual[5F] Standardkastenwagen/Van type[STV] Hohes Dach/High-Roof[HIR] Luxustyp/Deluxe type[DLX] Vergaser/Carburetor[CAB] **Land:**Spanien[E]
350	5830187Z04000	Hinteres bodenblech	1	**Technische Spezifikation:**Standardkastenwagen hohes Dach (S85RV-ZNDMP)[S85RV-ZNDMP] CB41-Motor (1000 cm3)/CB41-Engine (1000 cc)[CB41] 2-Radantrieb/2 Wheel drive[S85] Rechtslenker/Right-hand drive[RHD] Kastenwagen/Van type[VAN] Manuelles Getriebe/Manual transmission[MTM] Manuelles 5-Gang-Getriebe/5 Speed floor manual[5F] Standardkastenwagen/Van type[STV] Hohes Dach/High-Roof[HIR] Luxustyp/Deluxe type[DLX] Vergaser/Carburetor[CAB]
350	5830187Z19000	Hinteres bodenblech	1	**Technische Spezifikation:**Geschlossener Kastenwagen hohes Dach (S85LV-ZNDMEP)[S85LV-ZNDMEP] HCE-Motor (1300 cm3)/HCE-Engine (1300 cc)[HCE] 2-Radantrieb/2 Wheel drive[S85] Linkslenker/Left-hand drive[LHD] Kastenwagen/Van type[VAN] Manuelles Getriebe/Manual transmission[MTM] Manuelles 5-Gang-Getriebe/5 Speed floor manual[5F] Standardkastenwagen/Van type[STV] Hohes Dach/High-Roof[HIR] Luxustyp/Deluxe type[DLX] Elektronische Einspritzung/Electronic Fuel Injection[EFI]
350	5830187Z04000	Hinteres bodenblech	1	**Technische Spezifikation:**Standardkastenwagen hohes Dach (S85LV-ZNDMP)[S85LV-ZNDMP] CB41-Motor (1000 cm3)/CB41-Engine (1000 cc)[CB41] 2-Radantrieb/2 Wheel drive[S85] Linkslenker/Left-hand drive[LHD] Kastenwagen/Van type[VAN] Manuelles Getriebe/Manual

Einheit	Rahmen
Code	04.111
Beschreibung	Hinteres bodenblech II
Inspektion	1

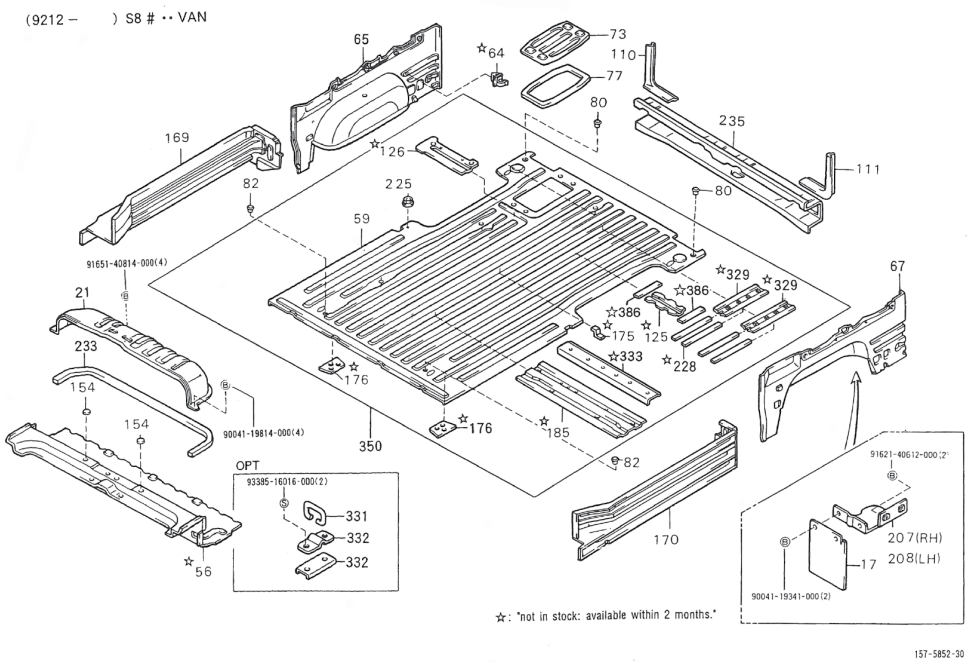

Pos.	Code	Beschreibung	Menge	Varianten
				transmission[MTM] Manuelles 5-Gang-Getriebe/5 Speed floor manual[5F] Standardkastenwagen/Van type[STV] Hohes Dach/High-Roof[HIR] Luxustyp/Deluxe type[DLX] Vergaser/Carburetor[CAB] **Land:**Portugal[P]
350	5830187Z21000	Hinteres bodenblech	1	**Technische Spezifikation:**Geschlossener Kastenwagen hohes Dach (S85LV-ZNDMEP)[S85LV-ZNDMEP] HCE-Motor (1300 cm3)/HCE-Engine (1300 cc)[HCE] 2-Radantrieb/2 Wheel drive[S85] Linkslenker/Left-hand drive[LHD] Kastenwagen/Van type[VAN] Manuelles Getriebe/Manual transmission[MTM] Manuelles 5-Gang-Getriebe/5 Speed floor manual[5F] Standardkastenwagen/Van type[STV] Hohes Dach/High-Roof[HIR] Luxustyp/Deluxe type[DLX] Elektronische Einspritzung/Electronic Fuel Injection[EFI] **Land:**Portugal[P]
350	5830187Z02000	Hinteres bodenblech	1	**Technische Spezifikation:**Standardkastenwagen hohes Dach (S85LV-ZNDMP)[S85LV-ZNDMP] CB41-Motor (1000 cm3)/CB41-Engine (1000 cc)[CB41] 2-Radantrieb/2 Wheel drive[S85] Rechtslenker/Right-hand drive[RHD] Kastenwagen/Van type[VAN] Manuelles Getriebe/Manual transmission[MTM] Manuelles 5-Gang-Getriebe/5 Speed floor manual[5F] Standardkastenwagen/Van type[STV] Standarddach/Standard-Roof[STR] Elektronische Einspritzung/Electronic Fuel Injection[EFI] **Land:**Portugal[P]
350	5830187Z04000	Hinteres bodenblech	1	**Technische Spezifikation:**Standardkastenwagen hohes Dach (S85LV-ZNDMP)[S85LV-ZNDMP] CB41-Motor (1000 cm3)/CB41-Engine (1000 cc)[CB41] 2-Radantrieb/2 Wheel drive[S85] Linkslenker/Left-hand drive[LHD] Kastenwagen/Van type[VAN] Manuelles Getriebe/Manual transmission[MTM] Manuelles 5-Gang-Getriebe/5 Speed floor manual[5F] Standardkastenwagen/Van type[STV] Hohes Dach/High-Roof[HIR] Luxustyp/Deluxe type[DLX] Vergaser/Carburetor[CAB] **Land:**Spanien[E]

Einheit	Rahmen
Code	04.111
Beschreibung	Hinteres bodenblech II
Inspektion	1

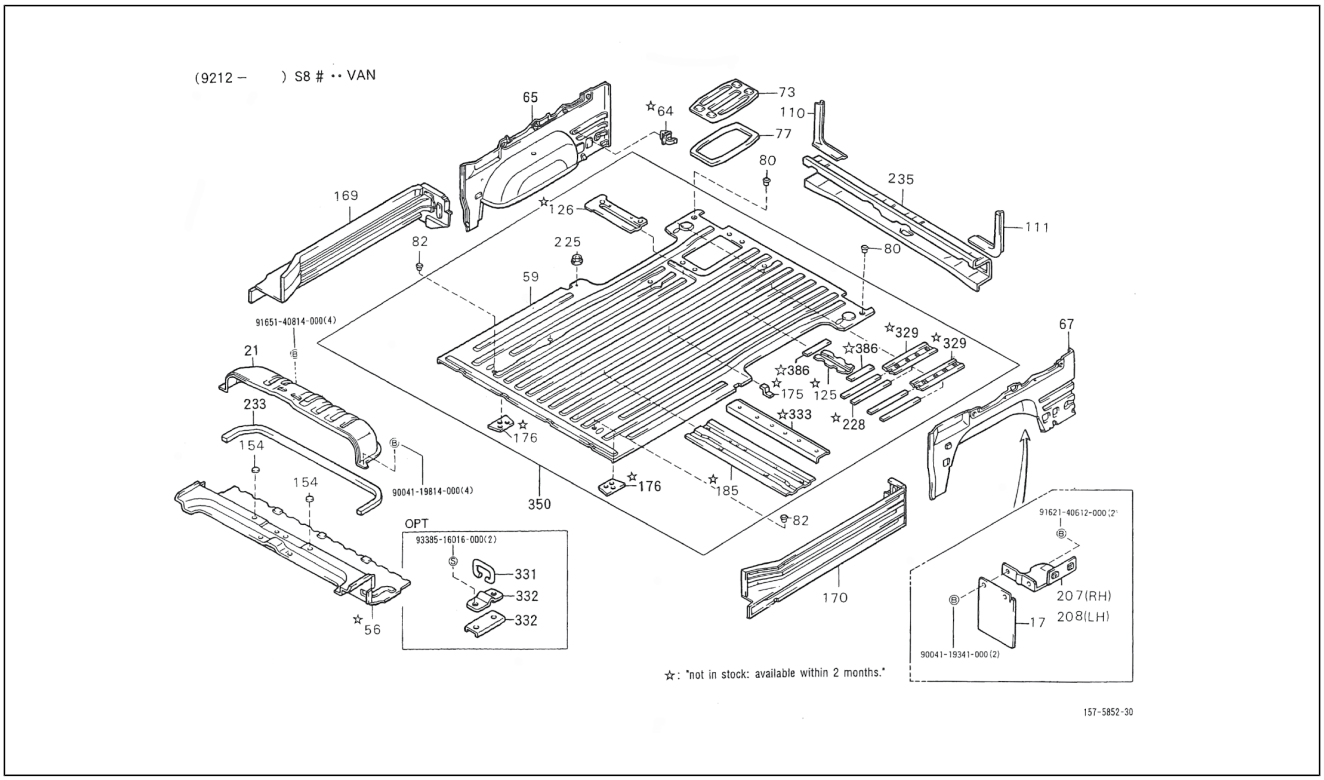

Pos.	Code	Beschreibung	Menge	Varianten
350	5830187Z01000	Hinteres bodenblech	1	**Technische Spezifikation:**Geschlossener Kastenwagen hohes Dach (S85LV-ZBRMP)[S85LV-ZBRMP] CB41-Motor (1000 cm3)/CB41-Engine (1000 cc)[CB41] 2-Radantrieb/2 Wheel drive[S85] Linkslenker/Left-hand drive[LHD] Kastenwagen/Van type[VAN] Manuelles Getriebe/Manual transmission[MTM] Manuelles 5-Gang-Getriebe/5 Speed floor manual[5F] Geschlossener Kastenwagen/ Van type[BLV] Hohes Dach/High-Roof[HIR] Standardtyp/ Standard type[STD] Vergaser/Carburetor[CAB]
350	5830187Z02000	Hinteres bodenblech	1	**Technische Spezifikation:**Standardkastenwagen hohes Dach (S85RV-ZNDMP)[S85RV-ZNDMP] CB41-Motor (1000 cm3)/CB41-Engine (1000 cc)[CB41] 2-Radantrieb/2 Wheel drive[S85] Rechtslenker/Right-hand drive[RHD] Kastenwagen/Van type[VAN] Manuelles Getriebe/Manual transmission[MTM] Manuelles 5-Gang-Getriebe/5 Speed floor manual[5F] Standardkastenwagen/Van type[STV] Hohes Dach/High-Roof[HIR] Luxustyp/Deluxe type[DLX] Vergaser/Carburetor[CAB]
350	5830187Z21000	Hinteres bodenblech	1	**Technische Spezifikation:**Geschlossener Kastenwagen hohes Dach (S85LV-ZNDMEP)[S85LV-ZNDMEP] HCE-Motor (1300 cm3)/HCE-Engine (1300 cc)[HCE] 2-Radantrieb/2 Wheel drive[S85] Linkslenker/Left-hand drive[LHD] Kastenwagen/Van type[VAN] Manuelles Getriebe/Manual transmission[MTM] Manuelles 5-Gang-Getriebe/5 Speed floor manual[5F] Standardkastenwagen/Van type[STV] Hohes Dach/High-Roof[HIR] Luxustyp/Deluxe type[DLX] **Land:**Belgien[B]
350	5830187Z04000	Hinteres bodenblech	1	**Technische Spezifikation:**Standardkastenwagen hohes Dach (S85RV-ZNDMP)[S85RV-ZNDMP] CB41-Motor (1000 cm3)/CB41-Engine (1000 cc)[CB41] 2-Radantrieb/2 Wheel drive[S85] Rechtslenker/Right-hand drive[RHD] Kastenwagen/Van type[VAN] Manuelles Getriebe/Manual transmission[MTM] Manuelles 5-Gang-Getriebe/5 Speed floor manual[5F] Standardkastenwagen/Van type[STV] Hohes Dach/High-Roof[HIR] Luxustyp/Deluxe type[DLX] Vergaser/Carburetor[CAB]

Einheit	Rahmen
Code	04.111
Beschreibung	Hinteres bodenblech II
Inspektion	1

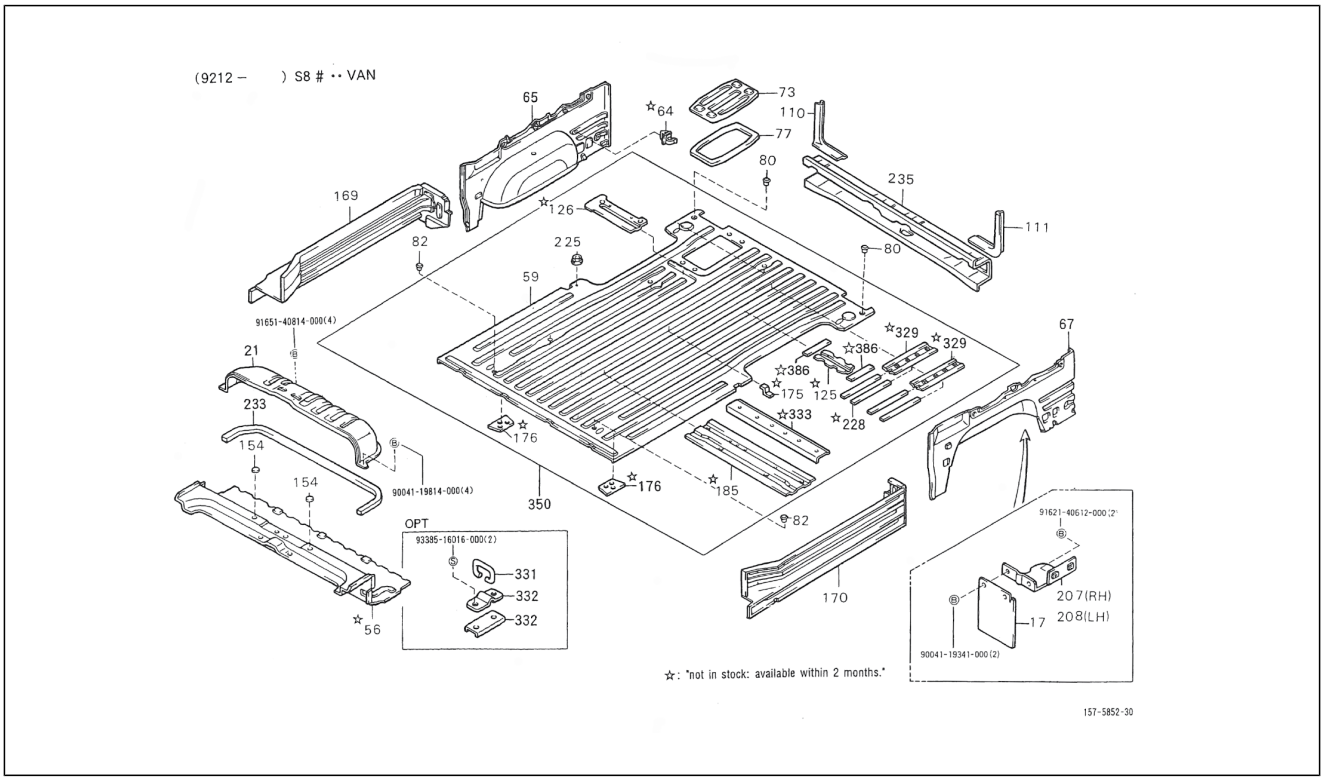

Pos.	Code	Beschreibung	Menge	Varianten
350	5830187Z19000	Hinteres bodenblech	1	**Technische Spezifikation:**Geschlossener Kastenwagen hohes Dach (S85RV-ZBRMEP)[S85RV-ZBRMEP] HCE-Motor (1300 cm3)/HCE-Engine (1300 cc)[HCE] 2-Radantrieb/2 Wheel drive[S85] Rechtslenker/Right-hand drive[RHD] Kastenwagen/Van type[VAN] Manuelles Getriebe/Manual transmission[MTM] Manuelles 5-Gang-Getriebe/5 Speed floor manual[5F] Geschlossener Kastenwagen/ Van type[BLV] Hohes Dach/High-Roof[HIR] Standardtyp/ Standard type[STD] Elektronische Einspritzung/Electronic Fuel Injection[EFI]
350	5830187Z21000	Hinteres bodenblech	1	**Technische Spezifikation:**Geschlossener Kastenwagen hohes Dach (S85LV-ZNDMEP)[S85LV-ZNDMEP] HCE-Motor (1300 cm3)/HCE-Engine (1300 cc)[HCE] 2-Radantrieb/2 Wheel drive[S85] Linkslenker/Left-hand drive[LHD] Kastenwagen/Van type[VAN] Manuelles 5-Gang-Getriebe/5 Speed floor manual[5F] Standardkastenwagen/Van type[STV] Hohes Dach/High-Roof[HIR] Luxustyp/Deluxe type[DLX] Elektronische Einspritzung/Electronic Fuel Injection[EFI] **Land:**Spanien[E]
350	5830187Z04000	Hinteres bodenblech	1	**Technische Spezifikation:**Standardkastenwagen hohes Dach (S85LV-ZNDMKP)[S85LV-ZNDMKP] CB42-Motor (1000 cm3)/CB42-Engine (1000 cc)[CB42] 2-Radantrieb/2 Wheel drive[S85] Linkslenker/Left-hand drive[LHD] Kastenwagen/Van type[VAN] Manuelles Getriebe/Manual transmission[MTM] Manuelles 5-Gang-Getriebe/5 Speed floor manual[5F] Standardkastenwagen/Van type[STV] Hohes Dach/High-Roof[HIR] Luxustyp/Deluxe type[DLX] Elektronische Einspritzung/Electronic Fuel Injection[EFI] **Land:**Portugal[P]
350	5830187Z04000	Hinteres bodenblech	1	**Technische Spezifikation:**Standardkastenwagen hohes Dach (S85LV-ZNDMKP)[S85LV-ZNDMKP] CB42-Motor (1000 cm3)/CB42-Engine (1000 cc)[CB42] 2-Radantrieb/2 Wheel drive[S85] Linkslenker/Left-hand drive[LHD] Kastenwagen/Van type[VAN] Manuelles Getriebe/Manual transmission[MTM] Manuelles 5-Gang-Getriebe/5 Speed floor manual[5F] Standardkastenwagen/Van type[STV]

Einheit	Rahmen
Code	04.111
Beschreibung	Hinteres bodenblech II
Inspektion	1

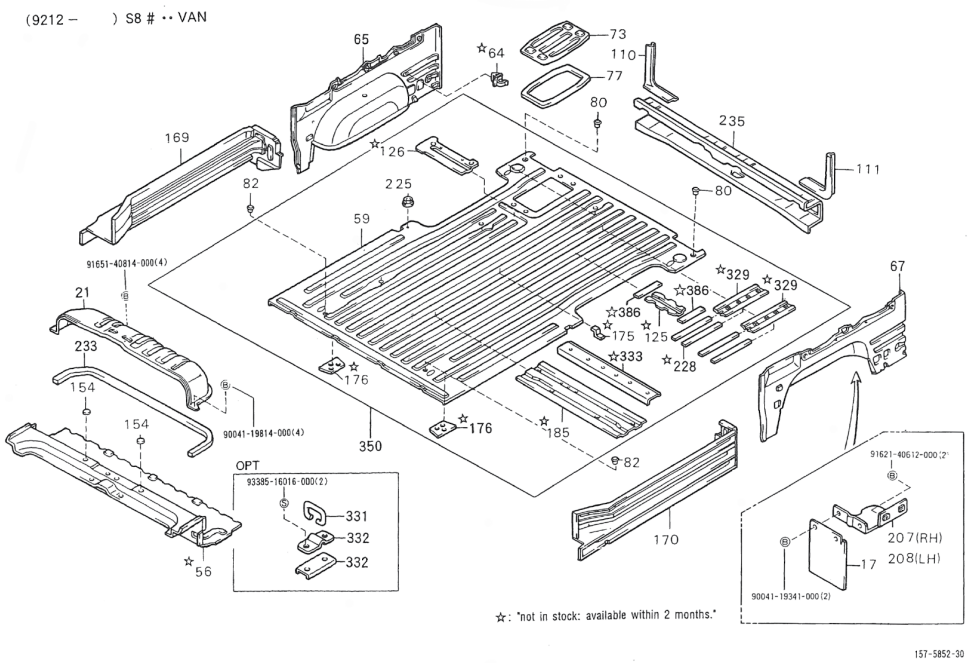

Pos.	Code	Beschreibung	Menge	Varianten
				Hohes Dach/High-Roof[HIR] Luxustyp/Deluxe type[DLX] Elektronische Einspritzung/Electronic Fuel Injection[EFI]
350	5830187Z04000	Hinteres bodenblech	1	**Technische Spezifikation:**Standardkastenwagen hohes Dach (S85LV-ZNDMKP)[S85LV-ZNDMKP] CB42-Motor (1000 cm3)/CB42-Engine (1000 cc)[CB42] 2-Radantrieb/2 Wheel drive[S85] Linkslenker/Left-hand drive[LHD] Kastenwagen/Van type[VAN] Manuelles Getriebe/Manual transmission[MTM] Manuelles 5-Gang-Getriebe/5 Speed floor manual[5F] Standardkastenwagen/Van type[STV] Hohes Dach/High-Roof[HIR] Luxustyp/Deluxe type[DLX] Elektronische Einspritzung/Electronic Fuel Injection[EFI]
386	5864587Z01000	Hintere bodenplatte	1	**Technische Spezifikation:**2-Radantrieb/2 Wheel drive[S85] Kastenwagen/Van type[VAN] HCE-Motor (1300 cm3)/HCE-Engine (1300 cc)[HCE]
387	9004119814000	Schraube	4	
388	9338516016000	Schraube	2	
389	9162140612000	Schraubbolzen	2	
390	9004119341000	Schraubbolzen	2	
391	9165140814000	Schraube	4	

Einheit	Rahmen
Code	04.112
Beschreibung	Hinteres bodenblech III
Inspektion	1

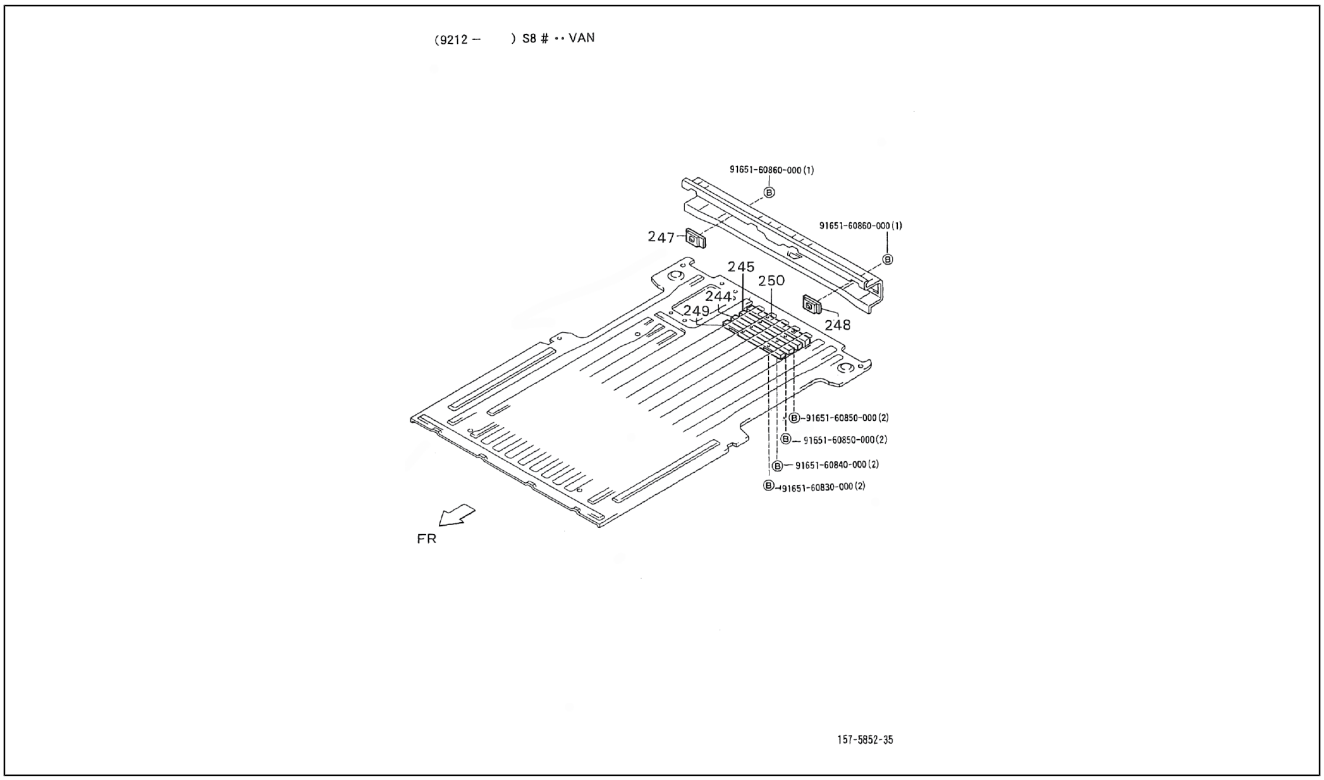

Pos.	Code	Beschreibung	Menge	Varianten
244	5868787Z02000	Gegengewicht	1	**Technische Spezifikation:**2-Radantrieb/2 Wheel drive[S85] Kastenwagen/Van type[VAN] HCE-Motor (1300 cm3)/HCE-Engine (1300 cc)[HCE]
244	5868787Z01000	Gegengewicht	1	**Technische Spezifikation:**2-Radantrieb/2 Wheel drive[S85] Kastenwagen/Van type[VAN]
245	5868887Z01000	Gegengewicht	1	**Technische Spezifikation:**2-Radantrieb/2 Wheel drive[S85] Kastenwagen/Van type[VAN]
247	5868187Z01000	Gegengewicht	1	**Technische Spezifikation:**2-Radantrieb/2 Wheel drive[S85] Kastenwagen/Van type[VAN]
248	5868287Z01000	Gegengewicht	1	**Technische Spezifikation:**2-Radantrieb/2 Wheel drive[S85] Kastenwagen/Van type[VAN]
249	5860687Z02000	Gegengewicht	1	**Technische Spezifikation:**2-Radantrieb/2 Wheel drive[S85] Kastenwagen/Van type[VAN] HCE-Motor (1300 cm3)/HCE-Engine (1300 cc)[HCE]
249	5860687Z01000	Gegengewicht	1	**Technische Spezifikation:**2-Radantrieb/2 Wheel drive[S85] Kastenwagen/Van type[VAN]
250	5868987Z01000	Gegengewicht	1	**Technische Spezifikation:**2-Radantrieb/2 Wheel drive[S85] Kastenwagen/Van type[VAN]
251	9165160860000	Mutter	1	
252	9165160850000	Schraubbolzen	2	
253	9165160840000	Schraubbolzen	2	
254	9165160830000	Schraubbolzen	2	

Einheit	Rahmen
Code	04.120
Beschreibung	Dämmplatten
Inspektion	1

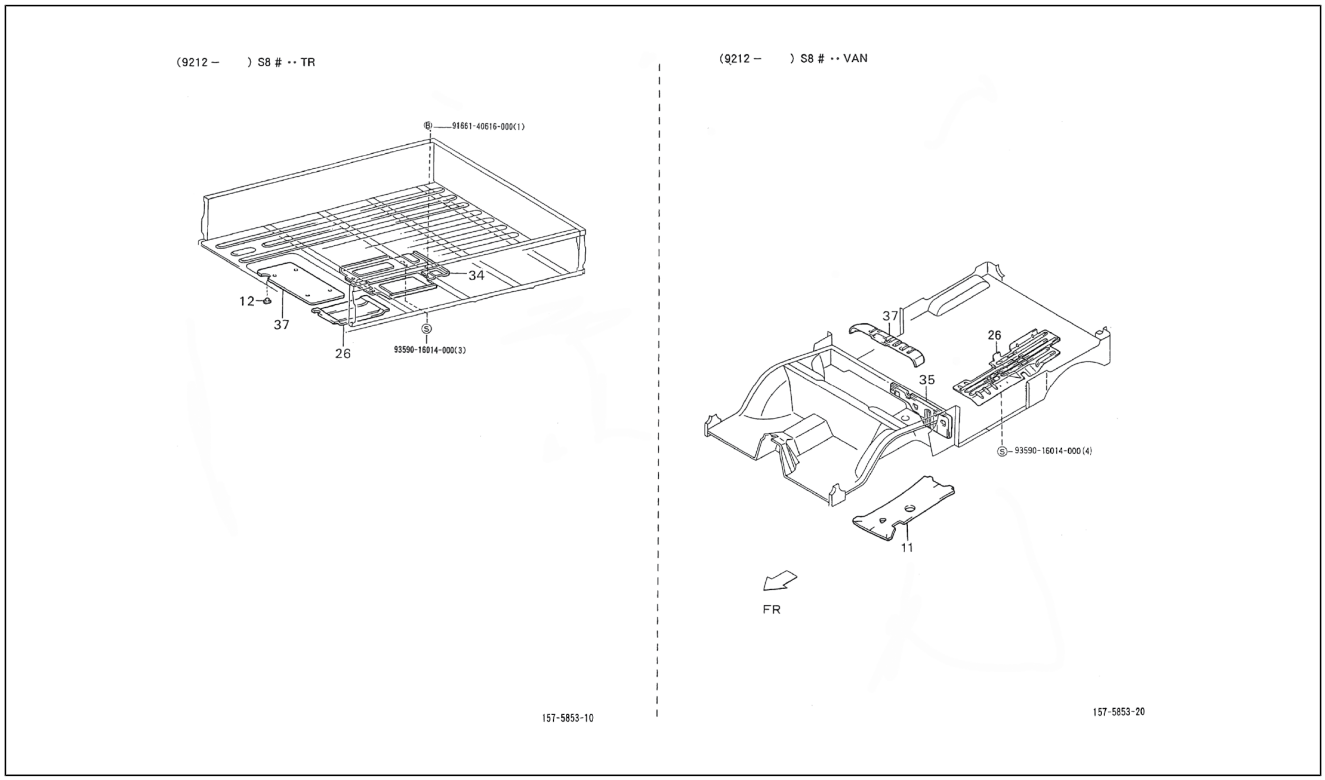

Pos.	Code	Beschreibung	Menge	Varianten
11	5815187Z01000	-	1	**Technische Spezifikation:**2-Radantrieb/2 Wheel drive[S85] Kastenwagen/Van type[VAN] HCE-Motor (1300 cm3)/HCE-Engine (1300 cc)[HCE]
12	9004871101000	Deckel	4	**Technische Spezifikation:**2-Radantrieb/2 Wheel drive[S85] Ladefläche/Truck type[TR]
26	5832187Z02000	Lärmschutzpaneel	1	**Technische Spezifikation:**2-Radantrieb/2 Wheel drive[S85] Kastenwagen/Van type[VAN] CB41, CB42[CB]
26	5838987Z01000	***	1	**Technische Spezifikation:**2-Radantrieb/2 Wheel drive[S85] Kastenwagen/Van type[VAN] HCE-Motor (1300 cm3)/HCE-Engine (1300 cc)[HCE]
26	5832187Z01000	Lärmschutzpaneel	1	**Technische Spezifikation:**2-Radantrieb/2 Wheel drive[S85] Kastenwagen/Van type[VAN] Vergaser/Carburetor[CAB]
26	5832187Z03000	Lärmschutzpaneel	1	**Technische Spezifikation:**2-Radantrieb/2 Wheel drive[S85] Kastenwagen/Van type[VAN] Vergaser/Carburetor[CAB]
34	5830887Z03000	Tafel	1	**Technische Spezifikation:**2-Radantrieb/2 Wheel drive[S85] Ladefläche/Truck type[TR]
34	5830887Z01000	Tafel	1	**Technische Spezifikation:**2-Radantrieb/2 Wheel drive[S85] Ladefläche/Truck type[TR] Vergaser/Carburetor[CAB]
35	5832287Z01000	Lärmschutzpaneel	1	**Technische Spezifikation:**2-Radantrieb/2 Wheel drive[S85] Kastenwagen/Van type[VAN] Vergaser/Carburetor[CAB]
37	5832987Z02000	Lärmschutzpaneel	1	**Technische Spezifikation:**2-Radantrieb/2 Wheel drive[S85] Ladefläche/Truck type[TR] Vergaser/Carburetor[CAB]
37	5832987Z04000	Schalldämpfung inspektionsklappe	1	**Technische Spezifikation:**2-Radantrieb/2 Wheel drive[S85] Ladefläche/Truck type[TR]
37	5832987Z01000	Lärmschutzpaneel	1	**Technische Spezifikation:**2-Radantrieb/2 Wheel drive[S85] Kastenwagen/Van type[VAN] Vergaser/Carburetor[CAB]
37	5832987Z07000	Schalldämpfer	1	**Technische Spezifikation:**2-Radantrieb/2 Wheel drive[S85] Kastenwagen/Van type[VAN] HCE-Motor (1300 cm3)/HCE-Engine (1300 cc)[HCE]
37	5832987Z03000	Schalldämpfung inspektionsklappe	1	**Technische Spezifikation:**2-Radantrieb/2 Wheel drive[S85] Kastenwagen/Van type[VAN] CB41, CB42[CB]
38	9166140616000	Schraubbolzen	1	

Einheit	Rahmen
Code	04.120
Beschreibung	Dämmplatten
Inspektion	1

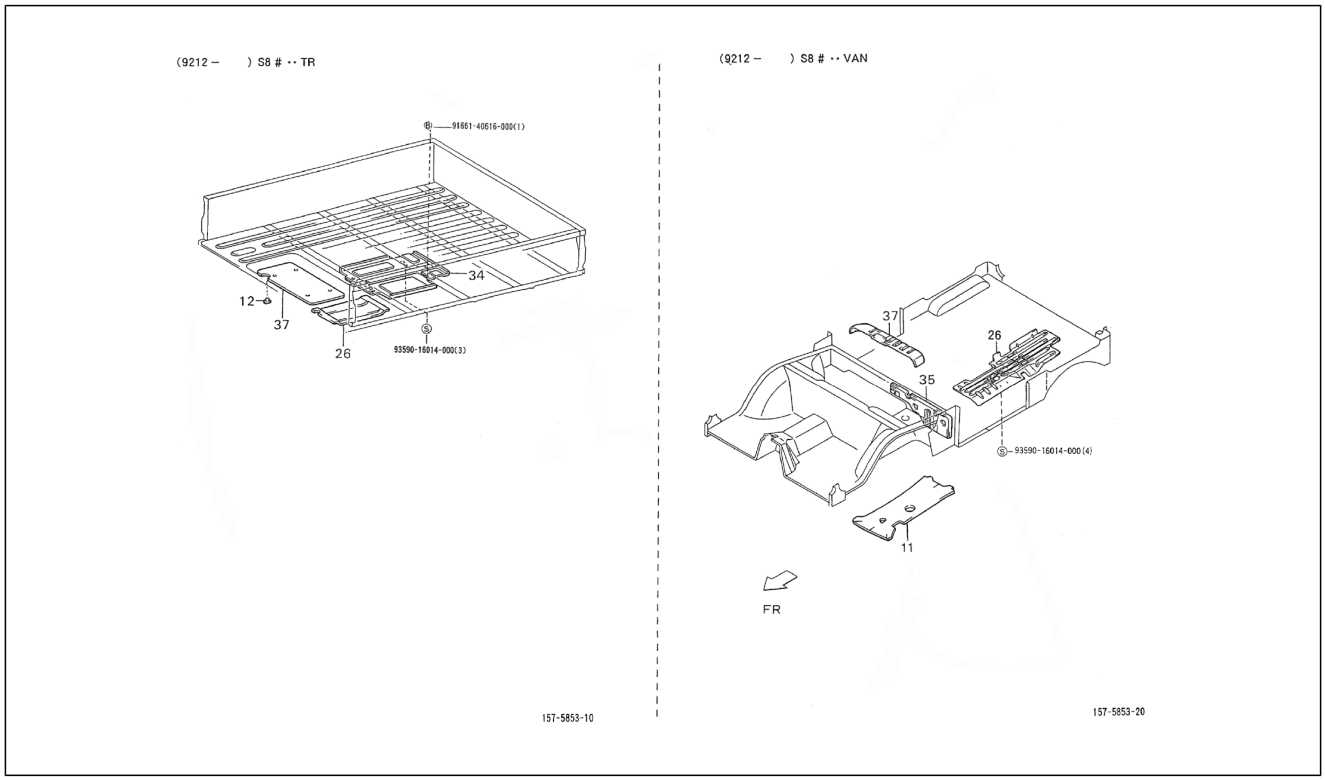

Pos.	Code	Beschreibung	Menge	Varianten
39	9359016014000	Schraubbolzen	3	

Einheit	Rahmen
Code	04.130
Beschreibung	Mats
Inspektion	1

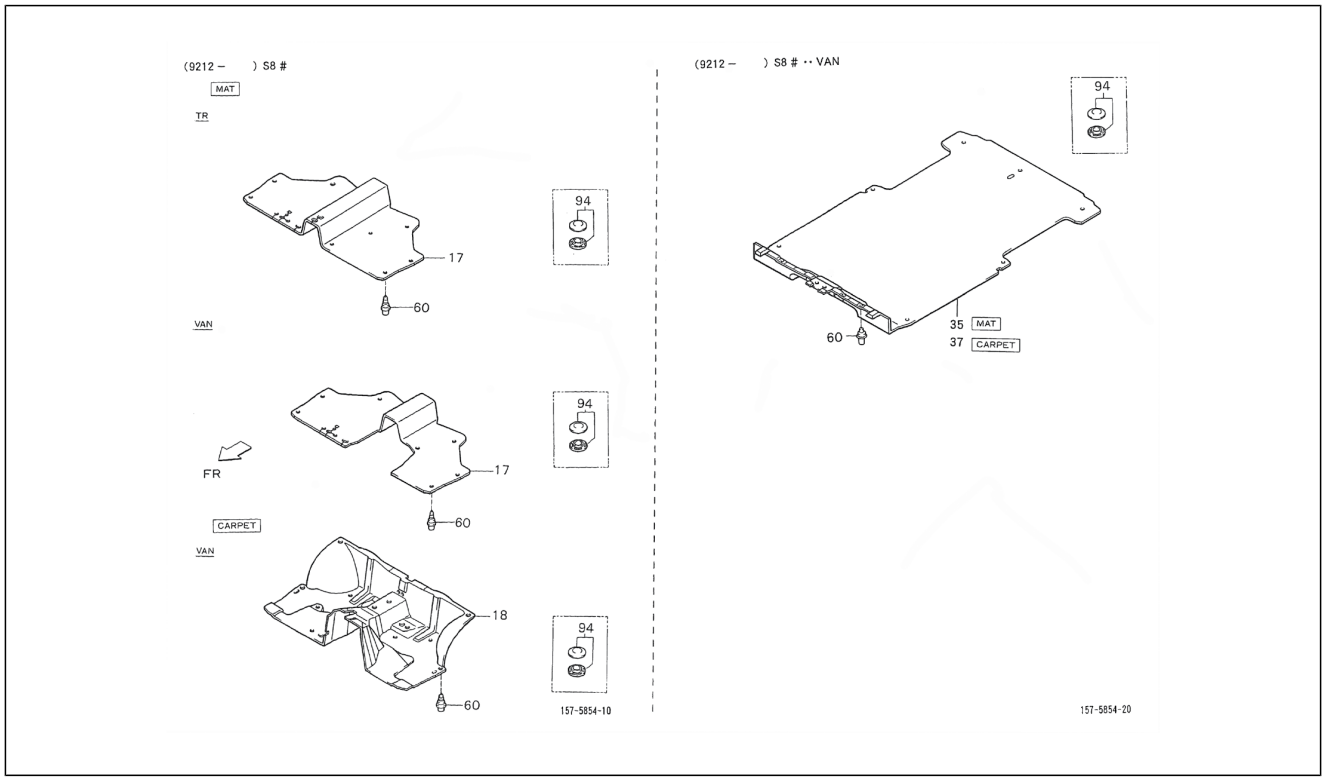

Pos.	Code	Beschreibung	Menge	Varianten
17	5851087Z11030	Bodenteppich	1	**Technische Spezifikation:**2-Radantrieb/2 Wheel drive[S85] Kastenwagen/Van type[VAN] CB41, CB42[CB] Rechtslenker/ Right-hand drive[RHD]
17	5851087Z09030	Bodenteppich	1	**Technische Spezifikation:**2-Radantrieb/2 Wheel drive[S85] Ladefläche/Truck type[TR] CB41, CB42[CB] Rechtslenker/ Right-hand drive[RHD]
17	5851087Z12030	Bodenteppich	1	**Technische Spezifikation:**2-Radantrieb/2 Wheel drive[S85] Kastenwagen/Van type[VAN] CB41, CB42[CB] Linkslenker/ Left-hand drive[LHD]
17	5851087Z10030	Bodenteppich	1	**Technische Spezifikation:**2-Radantrieb/2 Wheel drive[S85] Ladefläche/Truck type[TR] CB41, CB42[CB] Linkslenker/ Left-hand drive[LHD]
18	5851087Z13030	Fußmatte	1	**Technische Spezifikation:**CB42-Motor (1000 cm3)/CB42-Engine (1000 cc)[CB42] 2-Radantrieb/2 Wheel drive[S85] Linkslenker/Left-hand drive[LHD] Kastenwagen/Van type[VAN] Manuelles Getriebe/Manual transmission[MTM] Manuelles 5-Gang-Getriebe/5 Speed floor manual[5F] Geschlossener Kastenwagen/Van type[BLV] Hohes Dach/High-Roof[HIR] Standardtyp/Standard type[STD] Elektronische Einspritzung/Electronic Fuel Injection[EFI]
18	5851087Z13030	Fußmatte	1	**Technische Spezifikation:**Geschlossener Kastenwagen hohes Dach (S85LV-ZNDMEP)[S85LV-ZNDMEP] HCE-Motor (1300 cm3)/HCE-Engine (1300 cc)[HCE] 2-Radantrieb/2 Wheel drive[S85] Linkslenker/Left-hand drive[LHD] Kastenwagen/Van type[VAN] Manuelles Getriebe/Manual transmission[MTM] Manuelles 5-Gang-Getriebe/5 Speed floor manual[5F] Standardkastenwagen/Van type[STV] Hohes Dach/High-Roof[HIR] Luxustyp/Deluxe type[DLX] Elektronische Einspritzung/Electronic Fuel Injection[EFI]
18	5851087Z13030	Fußmatte	1	**Technische Spezifikation:**2-Radantrieb/2 Wheel drive[S85] Kastenwagen/Van type[VAN] CB41, CB42[CB] Linkslenker/ Left-hand drive[LHD]
18	5851087Z13030	Fußmatte	1	**Technische Spezifikation:**2-Radantrieb/2 Wheel drive[S85] Luxustyp/Deluxe type[DLX] Elektronische Einspritzung/

Einheit	Rahmen
Code	04.130
Beschreibung	Mats
Inspektion	1

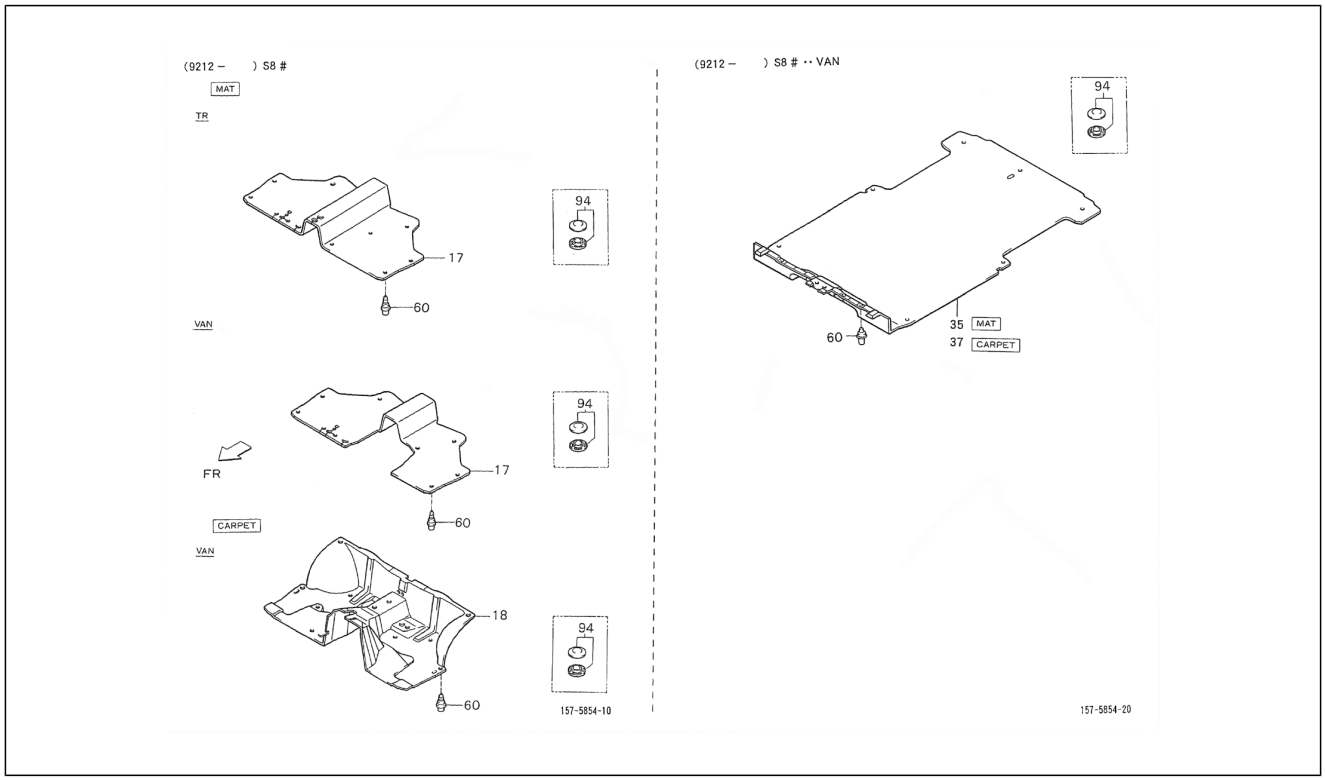

Pos.	Code	Beschreibung	Menge	Varianten
				Electronic Fuel Injection[EFI] Linkslenker/Left-hand drive[LHD]
18	5851087Z13030	Fußmatte	1	**Technische Spezifikation:**2-Radantrieb/2 Wheel drive[S85] Kastenwagen/Van type[VAN] Linkslenker/Left-hand drive[LHD]
18	5851087Z13030	Fußmatte	1	**Technische Spezifikation:**Standardkastenwagen hohes Dach (S85LV-ZNDMKP)[S85LV-ZNDMKP] CB42-Motor (1000 cm3)/CB42-Engine (1000 cc)[CB42] 2-Radantrieb/2 Wheel drive[S85] Linkslenker/Left-hand drive[LHD] Kastenwagen/Van type[VAN] Manuelles Getriebe/Manual transmission[MTM] Manuelles 5-Gang-Getriebe/5 Speed floor manual[5F] Standardkastenwagen/Van type[STV] Hohes Dach/High-Roof[HIR] Luxustyp/Deluxe type[DLX] Elektronische Einspritzung/Electronic Fuel Injection[EFI]
18	5851087Z13030	Fußmatte	1	**Technische Spezifikation:**Standardkastenwagen hohes Dach (S85LV-ZNDMP)[S85LV-ZNDMP] CB41-Motor (1000 cm3)/CB41-Engine (1000 cc)[CB41] 2-Radantrieb/2 Wheel drive[S85] Linkslenker/Left-hand drive[LHD] Kastenwagen/Van type[VAN] Manuelles Getriebe/Manual transmission[MTM] Manuelles 5-Gang-Getriebe/5 Speed floor manual[5F] Standardkastenwagen/Van type[STV] Hohes Dach/High-Roof[HIR] Luxustyp/Deluxe type[DLX] Vergaser/Carburetor[CAB]
18	5851087Z14030	Vorderer bodenteppich	1	**Technische Spezifikation:**2-Radantrieb/2 Wheel drive[S85] Kastenwagen/Van type[VAN] CB41, CB42[CB] Rechtslenker/Right-hand drive[RHD]
18	5851087Z13030	Fußmatte	1	**Technische Spezifikation:**Standardkastenwagen hohes Dach (S85LV-ZNDMKP)[S85LV-ZNDMKP] CB42-Motor (1000 cm3)/CB42-Engine (1000 cc)[CB42] 2-Radantrieb/2 Wheel drive[S85] Linkslenker/Left-hand drive[LHD] Kastenwagen/Van type[VAN] Manuelles Getriebe/Manual transmission[MTM] Manuelles 5-Gang-Getriebe/5 Speed floor manual[5F] Standardkastenwagen/Van type[STV] Hohes Dach/High-Roof[HIR] Luxustyp/Deluxe type[DLX] Elektronische Einspritzung/Electronic Fuel Injection[EFI]

Einheit	Rahmen
Code	04.130
Beschreibung	Mats
Inspektion	1

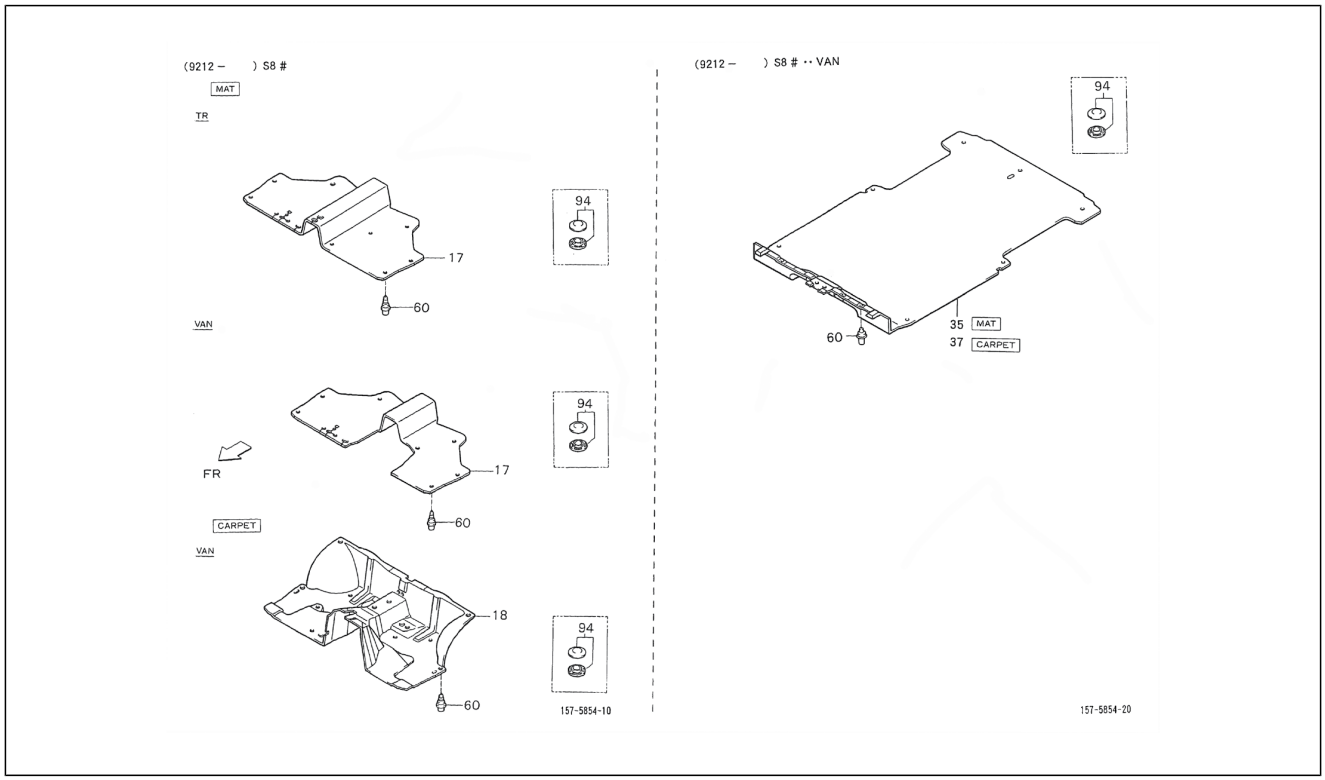

Pos.	Code	Beschreibung	Menge	Varianten
18	5851087Z13030	Fußmatte	1	**Technische Spezifikation:**Standardkastenwagen hohes Dach (S85LV-ZNDMP)[S85LV-ZNDMP] CB41-Motor (1000 cm3)/CB41-Engine (1000 cc)[CB41] 2-Radantrieb/2 Wheel drive[S85] Linkslenker/Left-hand drive[LHD] Kastenwagen/Van type[VAN] Manuelles Getriebe/Manual transmission[MTM] Manuelles 5-Gang-Getriebe/5 Speed floor manual[5F] Standardkastenwagen/Van type[STV] Luxustyp/Deluxe type[DLX] Vergaser/Carburetor[CAB]
18	5851087Z13030	Fußmatte	1	**Technische Spezifikation:**Standardkastenwagen hohes Dach (S85LV-ZNDMKP)[S85LV-ZNDMKP] CB42-Motor (1000 cm3)/CB42-Engine (1000 cc)[CB42] 2-Radantrieb/2 Wheel drive[S85] Linkslenker/Left-hand drive[LHD] Kastenwagen/Van type[VAN] Manuelles Getriebe/Manual transmission[MTM] Manuelles 5-Gang-Getriebe/5 Speed floor manual[5F] Standardkastenwagen/Van type[STV] Hohes Dach/High-Roof[HIR] Luxustyp/Deluxe type[DLX] Elektronische Einspritzung/Electronic Fuel Injection[EFI]
18	5851087Z13030	Fußmatte	1	**Technische Spezifikation:**Geschlossener Kastenwagen hohes Dach (S85LV-ZBRMKP)[S85LV-ZBRMKP] CB42-Motor (1000 cm3)/CB42-Engine (1000 cc)[CB42] 2-Radantrieb/2 Wheel drive[S85] Linkslenker/Left-hand drive[LHD] Kastenwagen/Van type[VAN] Manuelles Getriebe/Manual transmission[MTM] Manuelles 5-Gang-Getriebe/5 Speed floor manual[5F] Geschlossener Kastenwagen/ Van type[BLV] Hohes Dach/High-Roof[HIR] Standardtyp/ Standard type[STD] Elektronische Einspritzung/Electronic Fuel Injection[EFI]
18	5851087Z13030	Fußmatte	1	**Technische Spezifikation:**Standardkastenwagen hohes Dach (S85LV-ZNDMP)[S85LV-ZNDMP] CB41-Motor (1000 cm3)/CB41-Engine (1000 cc)[CB41] 2-Radantrieb/2 Wheel drive[S85] Linkslenker/Left-hand drive[LHD] Kastenwagen/Van type[VAN] Manuelles Getriebe/Manual transmission[MTM] Manuelles 5-Gang-Getriebe/5 Speed floor manual[5F] Standardkastenwagen/Van type[STV] Hohes Dach/High-Roof[HIR] Luxustyp/Deluxe type[DLX] Vergaser/Carburetor[CAB]

Einheit	Rahmen
Code	04.130
Beschreibung	Mats
Inspektion	1

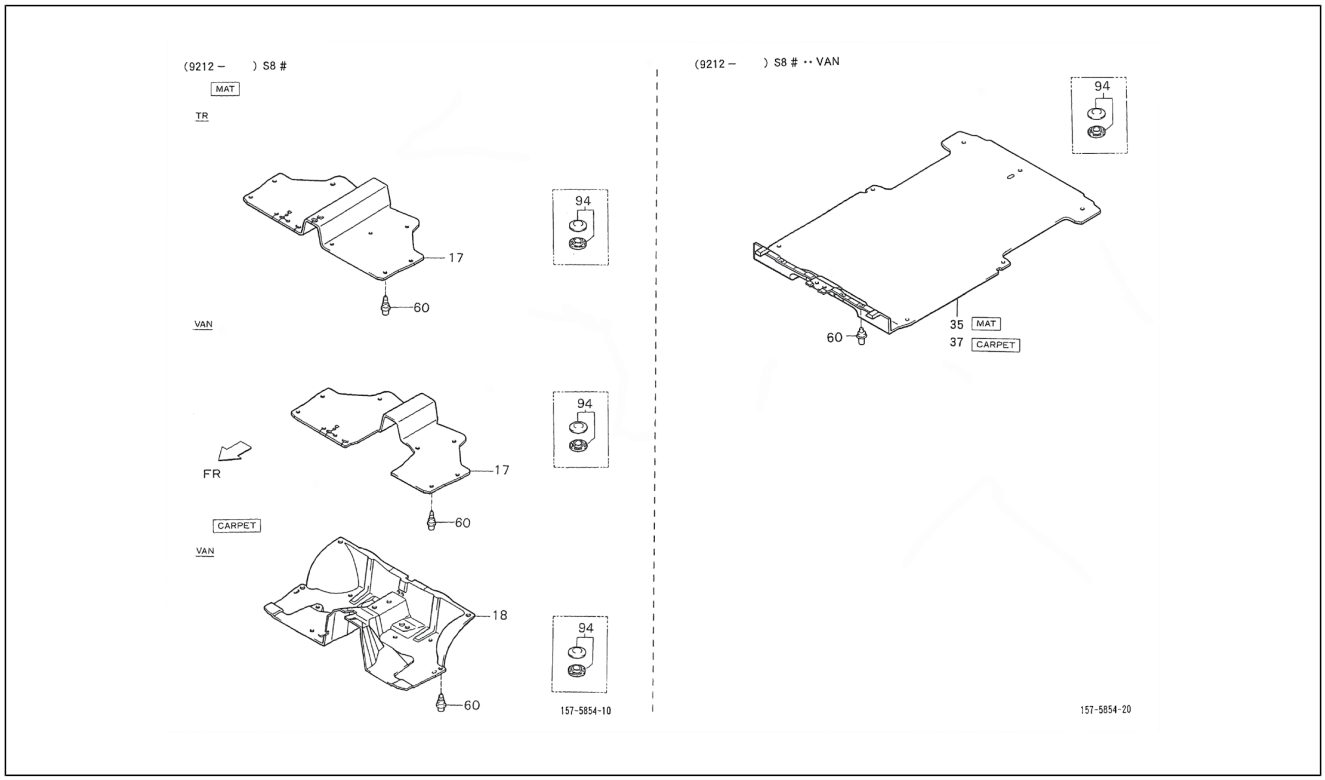

Pos.	Code	Beschreibung	Menge	Varianten
18	5851087Z13030	Fußmatte	1	**Technische Spezifikation:**Geschlossener Kastenwagen hohes Dach (S85LV-ZNDMEP)[S85LV-ZNDMEP] HCE-Motor (1300 cm3)/HCE-Engine (1300 cc)[HCE] 2-Radantrieb/2 Wheel drive[S85] Linkslenker/Left-hand drive[LHD] Kastenwagen/Van type[VAN] Manuelles Getriebe/Manual transmission[MTM] Manuelles 5-Gang-Getriebe/5 Speed floor manual[5F] Standardkastenwagen/Van type[STV] Hohes Dach/High-Roof[HIR] Luxustyp/Deluxe type[DLX] Elektronische Einspritzung/Electronic Fuel Injection[EFI]
18	5851087Z13030	Fußmatte	1	**Technische Spezifikation:**Standardkastenwagen hohes Dach (S85LV-ZNDMP)[S85LV-ZNDMP] CB41-Motor (1000 cm3)/CB41-Engine (1000 cc)[CB41] 2-Radantrieb/2 Wheel drive[S85] Linkslenker/Left-hand drive[LHD] Kastenwagen/Van type[VAN] Manuelles Getriebe/Manual transmission[MTM] Manuelles 5-Gang-Getriebe/5 Speed floor manual[5F] Standardkastenwagen/Van type[STV] Hohes Dach/High-Roof[HIR] Luxustyp/Deluxe type[DLX] Vergaser/Carburetor[CAB] **Land:**Portugal[P]
35	5857087Z12030	Hinterer teppich	1	**Technische Spezifikation:**2-Radantrieb/2 Wheel drive[S85] Kastenwagen/Van type[VAN] HCE-Motor (1300 cm3)/HCE-Engine (1300 cc)[HCE]
35	5857087Z04030	Fußmatte	1	**Technische Spezifikation:**2-Radantrieb/2 Wheel drive[S85] Kastenwagen/Van type[VAN] Vergaser/Carburetor[CAB]
35	5857087Z07030	Fußmatte	1	**Technische Spezifikation:**2-Radantrieb/2 Wheel drive[S85] Kastenwagen/Van type[VAN] Vergaser/Carburetor[CAB]
37	5857087Z06030	Hinterer bodenteppich	1	**Technische Spezifikation:**Standardkastenwagen hohes Dach (S85LV-ZNDMP)[S85LV-ZNDMP] CB41-Motor (1000 cm3)/CB41-Engine (1000 cc)[CB41] 2-Radantrieb/2 Wheel drive[S85] Linkslenker/Left-hand drive[LHD] Kastenwagen/Van type[VAN] Manuelles Getriebe/Manual transmission[MTM] Manuelles 5-Gang-Getriebe/5 Speed floor manual[5F] Standardkastenwagen/Van type[STV] Hohes Dach/High-Roof[HIR] Luxustyp/Deluxe type[DLX] Vergaser/Carburetor[CAB]

Einheit	Rahmen
Code	04.130
Beschreibung	Mats
Inspektion	1

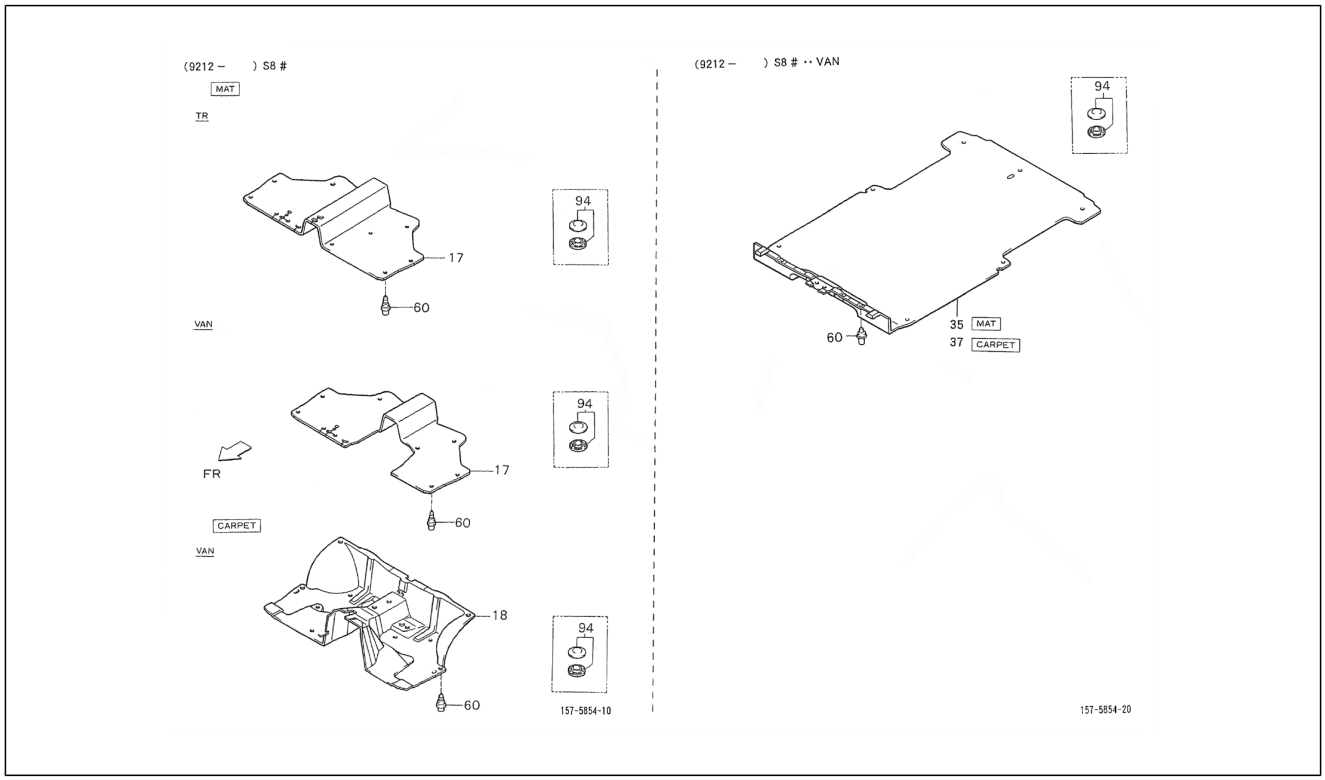

Pos.	Code	Beschreibung	Menge	Varianten
37	5857087Z41030	Fußmatte	1	**Technische Spezifikation:**2-Radantrieb/2 Wheel drive[S85] Luxustyp/Deluxe type[DLX] HCE-Motor (1300 cm3)/HCE-Engine (1300 cc)[HCE]
37	5857087Z13030	Hinterer teppich	1	**Technische Spezifikation:**Standardkastenwagen hohes Dach (S85RV-ZNDMKP)[S85RV-ZNDMKP] CB42-Motor (1000 cm3)/CB42-Engine (1000 cc)[CB42] 2-Radantrieb/2 Wheel drive[S85] Rechtslenker/Right-hand drive[RHD] Kastenwagen/Van type[VAN] Manuelles Getriebe/Manual transmission[MTM] Manuelles 5-Gang-Getriebe/5 Speed floor manual[5F] Standardkastenwagen/Van type[STV] Hohes Dach/High-Roof[HIR] Luxustyp/Deluxe type[DLX] Elektronische Einspritzung/Electronic Fuel Injection[EFI]
37	5857087Z14030	Hinterer teppich	1	**Technische Spezifikation:**Standardkastenwagen hohes Dach (S85LV-ZNDMKP)[S85LV-ZNDMKP] CB42-Motor (1000 cm3)/CB42-Engine (1000 cc)[CB42] 2-Radantrieb/2 Wheel drive[S85] Linkslenker/Left-hand drive[LHD] Kastenwagen/Van type[VAN] Manuelles Getriebe/Manual transmission[MTM] Manuelles 5-Gang-Getriebe/5 Speed floor manual[5F] Standardkastenwagen/Van type[STV] Hohes Dach/High-Roof[HIR] Luxustyp/Deluxe type[DLX] Elektronische Einspritzung/Electronic Fuel Injection[EFI]
37	5857087Z06030	Hinterer bodenteppich	1	**Technische Spezifikation:**Standardkastenwagen hohes Dach (S85LV-ZNDMP)[S85LV-ZNDMP] CB41-Motor (1000 cm3)/CB41-Engine (1000 cc)[CB41] 2-Radantrieb/2 Wheel drive[S85] Linkslenker/Left-hand drive[LHD] Kastenwagen/Van type[VAN] Manuelles Getriebe/Manual transmission[MTM] Manuelles 5-Gang-Getriebe/5 Speed floor manual[5F] Standardkastenwagen/Van type[STV] Hohes Dach/High-Roof[HIR] Luxustyp/Deluxe type[DLX] Vergaser/Carburetor[CAB]
37	5857087Z41030	Fußmatte	1	**Technische Spezifikation:**2-Radantrieb/2 Wheel drive[S85] Luxustyp/Deluxe type[DLX] HCE-Motor (1300 cm3)/HCE-Engine (1300 cc)[HCE]
37	5857087Z08030	Hinterer teppich	1	**Technische Spezifikation:**2-Radantrieb/2 Wheel drive[S85] Luxustyp/Deluxe type[DLX] Vergaser/Carburetor[CAB]

Einheit	Rahmen
Code	04.130
Beschreibung	Mats
Inspektion	1

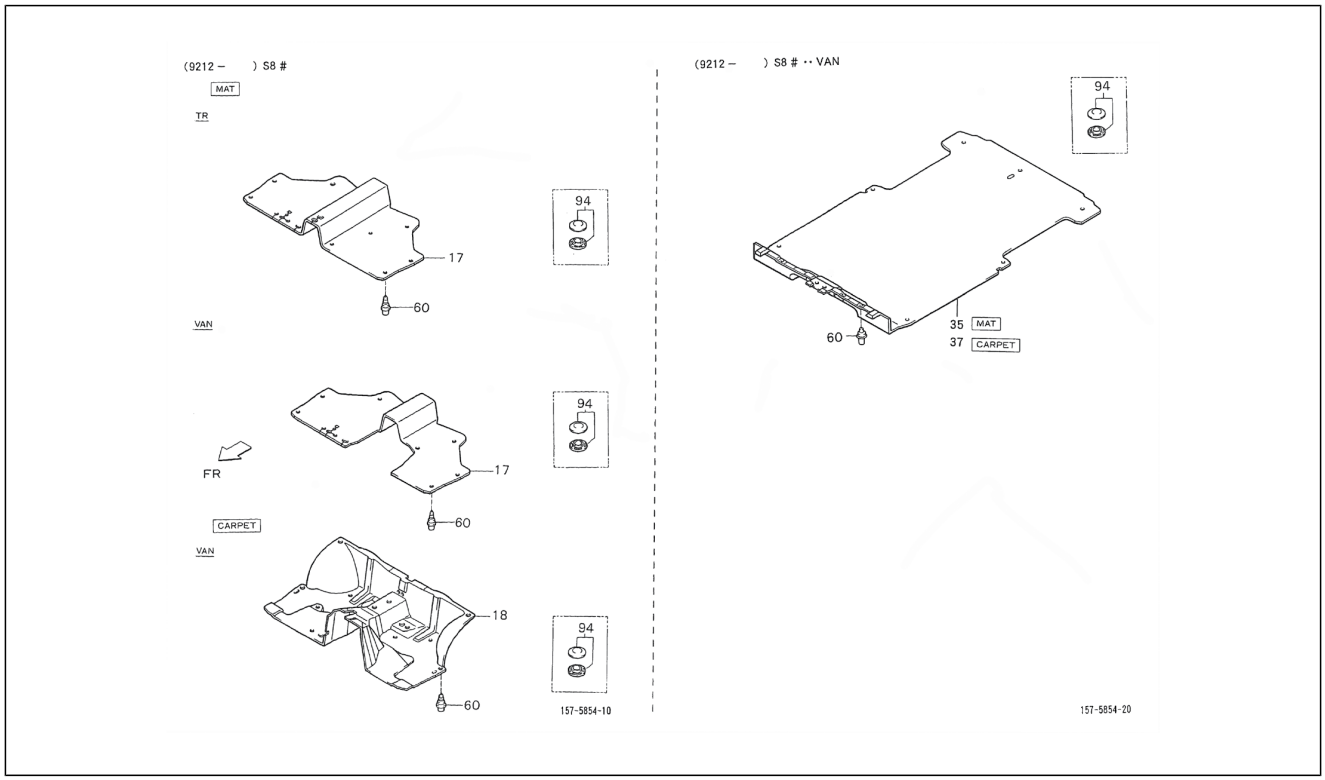

Pos.	Code	Beschreibung	Menge	Varianten
37	5857087Z13030	Hinterer teppich	1	**Technische Spezifikation:**Standardkastenwagen hohes Dach (S85LV-ZNDMKP)[S85LV-ZNDMKP] CB42-Motor (1000 cm3)/CB42-Engine (1000 cc)[CB42] 2-Radantrieb/2 Wheel drive[S85] Linkslenker/Left-hand drive[LHD] Kastenwagen/Van type[VAN] Manuelles Getriebe/Manual transmission[MTM] Manuelles 5-Gang-Getriebe/5 Speed floor manual[5F] Standardkastenwagen/Van type[STV] Hohes Dach/High-Roof[HIR] Luxustyp/Deluxe type[DLX] Elektronische Einspritzung/Electronic Fuel Injection[EFI]
37	5857087Z13030	Hinterer teppich	1	**Technische Spezifikation:**Standardkastenwagen hohes Dach (S85LV-ZNDMKP)[S85LV-ZNDMKP] CB42-Motor (1000 cm3)/CB42-Engine (1000 cc)[CB42] 2-Radantrieb/2 Wheel drive[S85] Linkslenker/Left-hand drive[LHD] Kastenwagen/Van type[VAN] Manuelles Getriebe/Manual transmission[MTM] Manuelles 5-Gang-Getriebe/5 Speed floor manual[5F] Standardkastenwagen/Van type[STV] Hohes Dach/High-Roof[HIR] Luxustyp/Deluxe type[DLX] Elektronische Einspritzung/Electronic Fuel Injection[EFI]
37	5857087Z13030	Hinterer teppich	1	**Technische Spezifikation:**Standardkastenwagen hohes Dach (S85LV-ZNDMKP)[S85LV-ZNDMKP] CB42-Motor (1000 cm3)/CB42-Engine (1000 cc)[CB42] 2-Radantrieb/2 Wheel drive[S85] Rechtslenker/Right-hand drive[RHD] Kastenwagen/Van type[VAN] Manuelles Getriebe/Manual transmission[MTM] Manuelles 5-Gang-Getriebe/5 Speed floor manual[5F] Standardkastenwagen/Van type[STV] Hohes Dach/High-Roof[HIR] Luxustyp/Deluxe type[DLX] Elektronische Einspritzung/Electronic Fuel Injection[EFI]
37	5857087Z13030	Hinterer teppich	1	**Technische Spezifikation:**Geschlossener Kastenwagen hohes Dach (S85RV-ZBRMKP)[S85RV-ZBRMKP] CB42-Motor (1000 cm3)/CB42-Engine (1000 cc)[CB42] 2-Radantrieb/2 Wheel drive[S85] Rechtslenker/Right-hand drive[RHD] Kastenwagen/Van type[VAN] Manuelles Getriebe/Manual transmission[MTM] Manuelles 5-Gang-Getriebe/5 Speed floor manual[5F] Geschlossener Kastenwagen/ Van type[BLV] Hohes Dach/High-Roof[HIR] Standardtyp/ Standard type[STD] Elektronische Einspritzung/Electronic Fuel Injection[EFI]

Einheit	Rahmen
Code	04.130
Beschreibung	Mats
Inspektion	1

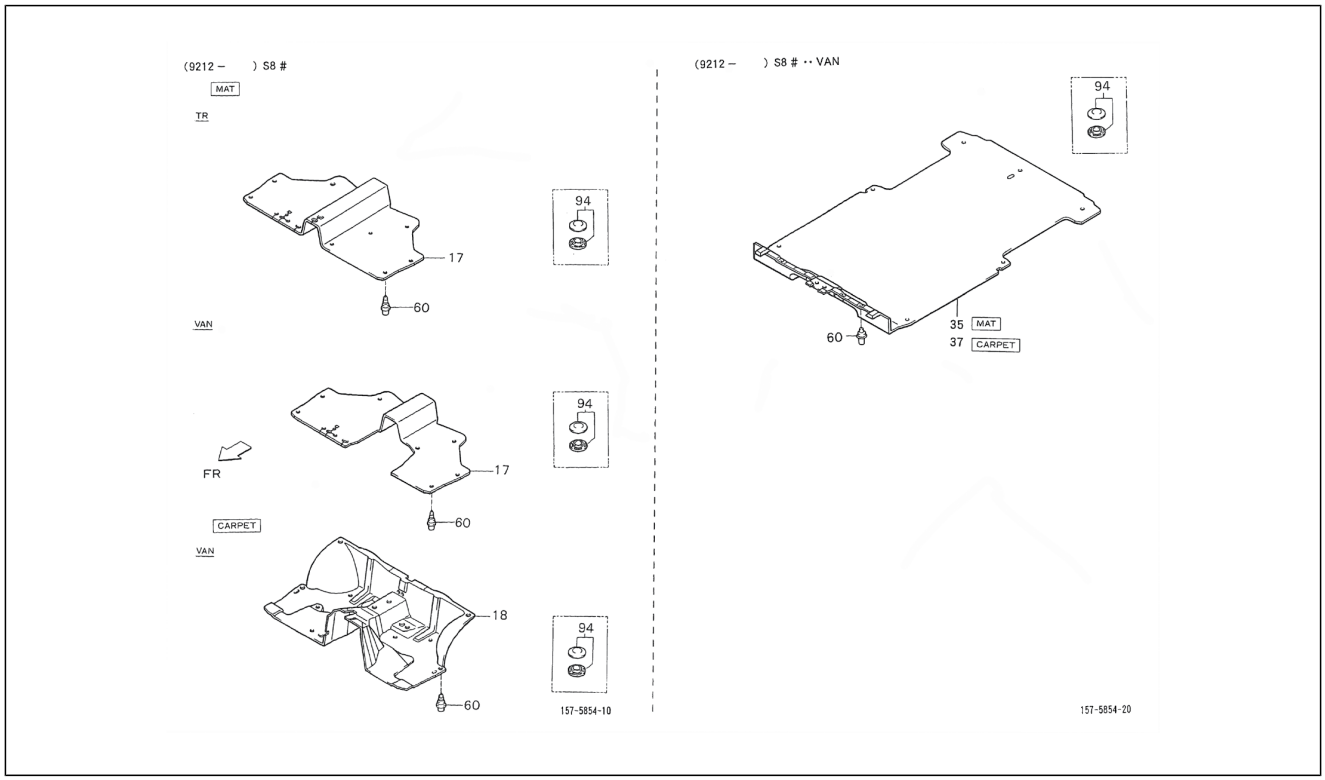

Pos.	Code	Beschreibung	Menge	Varianten
37	5857087Z06030	Hinterer bodenteppich	1	**Technische Spezifikation:**Standardkastenwagen hohes Dach (S85LV-ZNDMP)[S85LV-ZNDMP] CB41-Motor (1000 cm3)/CB41-Engine (1000 cc)[CB41] 2-Radantrieb/2 Wheel drive[S85] Linkslenker/Left-hand drive[LHD] Kastenwagen/Van type[VAN] Manuelles Getriebe/Manual transmission[MTM] Manuelles 5-Gang-Getriebe/5 Speed floor manual[5F] Standardkastenwagen/Van type[STV] Hohes Dach/High-Roof[HIR] Luxustyp/Deluxe type[DLX] Vergaser/Carburetor[CAB]
37	5857087Z41030	Fußmatte	1	**Technische Spezifikation:**2-Radantrieb/2 Wheel drive[S85] Luxustyp/Deluxe type[DLX] HCE-Motor (1300 cm3)/HCE-Engine (1300 cc)[HCE]
37	5857087Z39030	Fußmatte	1	**Technische Spezifikation:**Geschlossener Kastenwagen hohes Dach (S85LV-ZNDMEP)[S85LV-ZNDMEP] HCE-Motor (1300 cm3)/HCE-Engine (1300 cc)[HCE] 2-Radantrieb/2 Wheel drive[S85] Linkslenker/Left-hand drive[LHD] Kastenwagen/Van type[VAN] Manuelles Getriebe/Manual transmission[MTM] Manuelles 5-Gang-Getriebe/5 Speed floor manual[5F] Standardkastenwagen/Van type[STV] Hohes Dach/High-Roof[HIR] Luxustyp/Deluxe type[DLX] Elektronische Einspritzung/Electronic Fuel Injection[EFI]
37	5857087Z14030	Hinterer teppich	1	**Technische Spezifikation:**CB42-Motor (1000 cm3)/CB42-Engine (1000 cc)[CB42] 2-Radantrieb/2 Wheel drive[S85] Linkslenker/Left-hand drive[LHD] Kastenwagen/Van type[VAN] Manuelles Getriebe/Manual transmission[MTM] Manuelles 5-Gang-Getriebe/5 Speed floor manual[5F] Standardkastenwagen/Van type[STV] Hohes Dach/High-Roof[HIR] Luxustyp/Deluxe type[DLX] Elektronische Einspritzung/Electronic Fuel Injection[EFI]
37	5857087Z09030	Hinterer bodenteppich	1	**Technische Spezifikation:**Standardkastenwagen hohes Dach (S85LV-ZNDMP)[S85LV-ZNDMP] CB41-Motor (1000 cm3)/CB41-Engine (1000 cc)[CB41] 2-Radantrieb/2 Wheel drive[S85] Linkslenker/Left-hand drive[LHD] Kastenwagen/Van type[VAN] Manuelles Getriebe/Manual transmission[MTM] Manuelles 5-Gang-Getriebe/5 Speed floor manual[5F] Standardkastenwagen/Van type[STV]

Einheit	Rahmen
Code	04.130
Beschreibung	Mats
Inspektion	1

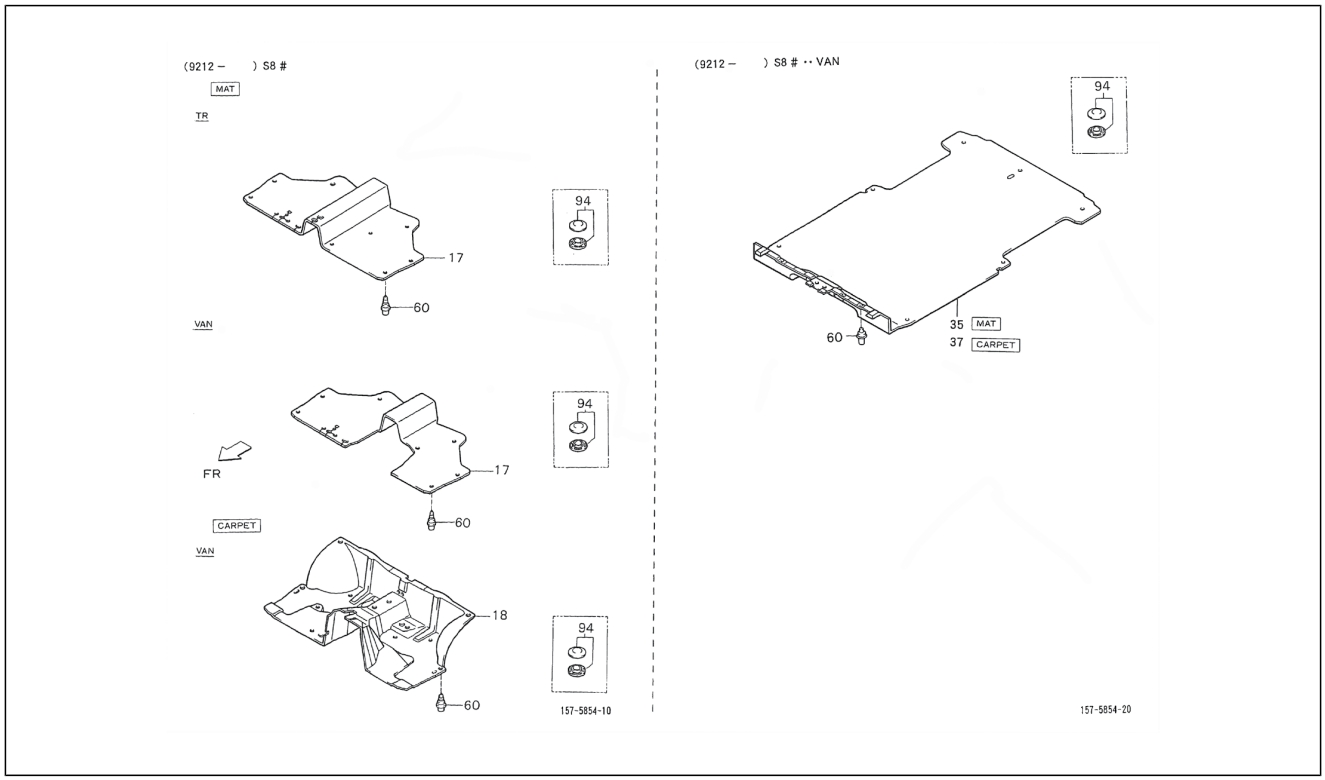

Pos.	Code	Beschreibung	Menge	Varianten
				Hohes Dach/High-Roof[HIR] Luxustyp/Deluxe type[DLX] Vergaser/Carburetor[CAB]
37	5857087Z39030	Fußmatte	1	**Technische Spezifikation:**Geschlossener Kastenwagen hohes Dach (S85LV-ZNDMEP)[S85LV-ZNDMEP] HCE-Motor (1300 cm3)/HCE-Engine (1300 cc)[HCE] 2-Radantrieb/2 Wheel drive[S85] Linkslenker/Left-hand drive[LHD] Kastenwagen/Van type[VAN] Manuelles Getriebe/Manual transmission[MTM] Manuelles 5-Gang-Getriebe/5 Speed floor manual[5F] Standardkastenwagen/Van type[STV] Hohes Dach/High-Roof[HIR] Luxustyp/Deluxe type[DLX] Elektronische Einspritzung/Electronic Fuel Injection[EFI]
37	5857087Z40030	Fußmatte	1	**Technische Spezifikation:**2-Radantrieb/2 Wheel drive[S85] Luxustyp/Deluxe type[DLX] HCE-Motor (1300 cm3)/HCE-Engine (1300 cc)[HCE]
37	5857087Z06030	Hinterer bodenteppich	1	**Technische Spezifikation:**Standardkastenwagen hohes Dach (S85RV-ZNDMP)[S85RV-ZNDMP] CB41-Motor (1000 cm3)/CB41-Engine (1000 cc)[CB41] 2-Radantrieb/2 Wheel drive[S85] Rechtslenker/Right-hand drive[RHD] Kastenwagen/Van type[VAN] Manuelles Getriebe/Manual transmission[MTM] Manuelles 5-Gang-Getriebe/5 Speed floor manual[5F] Standardkastenwagen/Van type[STV] Hohes Dach/High-Roof[HIR] Luxustyp/Deluxe type[DLX] Vergaser/Carburetor[CAB]
37	5857087Z40030	Fußmatte	1	**Technische Spezifikation:**2-Radantrieb/2 Wheel drive[S85] Luxustyp/Deluxe type[DLX] HCE-Motor (1300 cm3)/HCE-Engine (1300 cc)[HCE]
37	5857087Z14030	Hinterer teppich	1	**Technische Spezifikation:**Standardkastenwagen hohes Dach (S85LV-ZNDMKP)[S85LV-ZNDMKP] CB42-Motor (1000 cm3)/CB42-Engine (1000 cc)[CB42] 2-Radantrieb/2 Wheel drive[S85] Rechtslenker/Right-hand drive[RHD] Kastenwagen/Van type[VAN] Manuelles Getriebe/Manual transmission[MTM] Manuelles 5-Gang-Getriebe/5 Speed floor manual[5F] Standardkastenwagen/Van type[STV] Hohes Dach/High-Roof[HIR] Luxustyp/Deluxe type[DLX] Elektronische Einspritzung/Electronic Fuel Injection[EFI]

Einheit	Rahmen
Code	04.130
Beschreibung	Mats
Inspektion	1

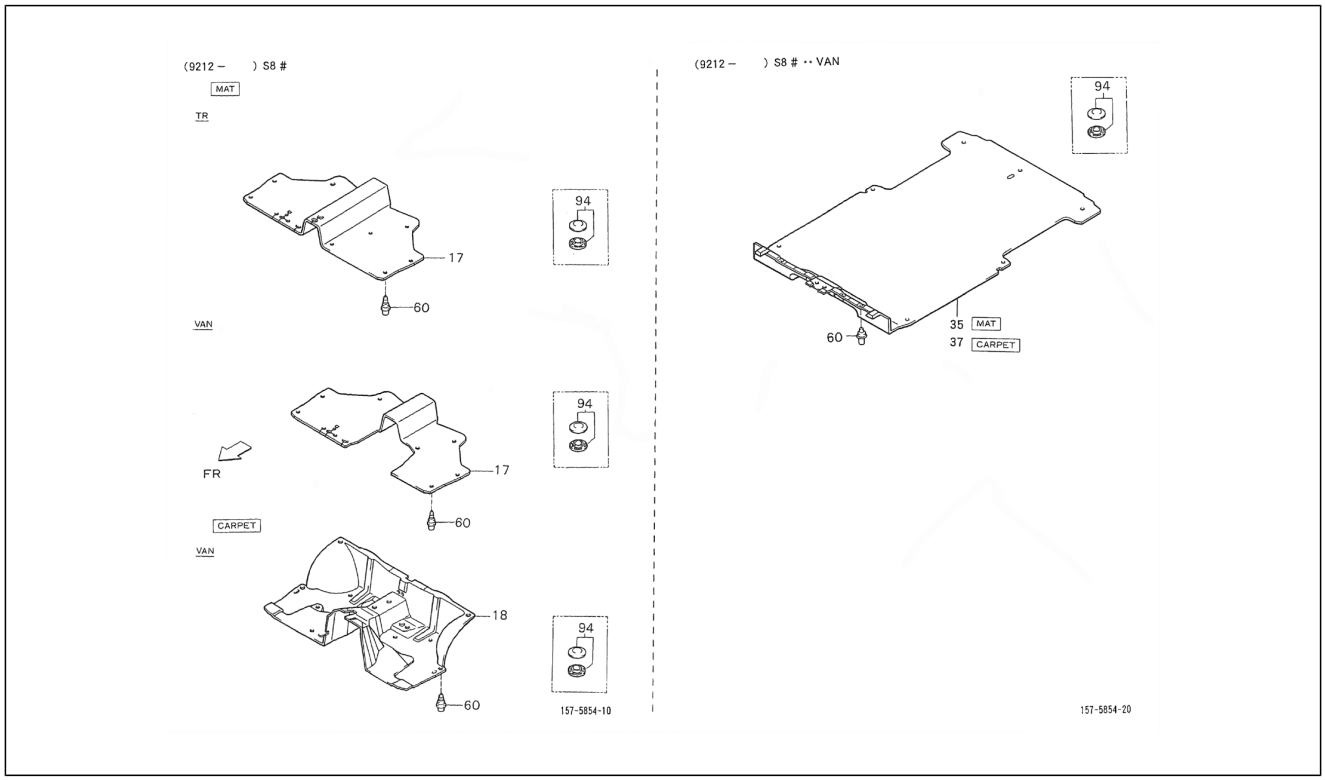

Pos.	Code	Beschreibung	Menge	Varianten
37	5857087Z13030	Hinterer teppich	1	**Technische Spezifikation:**Standardkastenwagen hohes Dach (S85LV-ZNDMKP)[S85LV-ZNDMKP] CB42-Motor (1000 cm3)/CB42-Engine (1000 cc)[CB42] 2-Radantrieb/2 Wheel drive[S85] Linkslenker/Left-hand drive[LHD] Kastenwagen/Van type[VAN] Manuelles Getriebe/Manual transmission[MTM] Manuelles 5-Gang-Getriebe/5 Speed floor manual[5F] Öffnung an drei Seiten/3-Way openable[T3] Standardkastenwagen/Van type[STV] Hohes Dach/High-Roof[HIR] Luxustyp/Deluxe type[DLX] Elektronische Einspritzung/Electronic Fuel Injection[EFI]
37	5857087Z40030	Fußmatte	1	**Technische Spezifikation:**2-Radantrieb/2 Wheel drive[S85] Luxustyp/Deluxe type[DLX] HCE-Motor (1300 cm3)/HCE-Engine (1300 cc)[HCE]
37	5857087Z14030	Hinterer teppich	1	**Technische Spezifikation:**Standardkastenwagen hohes Dach (S85LV-ZNDMKP)[S85LV-ZNDMKP] CB42-Motor (1000 cm3)/CB42-Engine (1000 cc)[CB42] 2-Radantrieb/2 Wheel drive[S85] Linkslenker/Left-hand drive[LHD] Kastenwagen/Van type[VAN] Manuelles Getriebe/Manual transmission[MTM] Manuelles 5-Gang-Getriebe/5 Speed floor manual[5F] Standardkastenwagen/Van type[STV] Hohes Dach/High-Roof[HIR] Luxustyp/Deluxe type[DLX] Elektronische Einspritzung/Electronic Fuel Injection[EFI]
37	5857087Z09030	Hinterer bodenteppich	1	**Technische Spezifikation:**Standardkastenwagen hohes Dach (S85LV-ZNDMP)[S85LV-ZNDMP] CB42-Motor (1000 cm3)/CB42-Engine (1000 cc)[CB42] 2-Radantrieb/2 Wheel drive[S85] Linkslenker/Left-hand drive[LHD] Kastenwagen/Van type[VAN] Manuelles Getriebe/Manual transmission[MTM] Manuelles 5-Gang-Getriebe/5 Speed floor manual[5F] Standardkastenwagen/Van type[STV] Hohes Dach/High-Roof[HIR] Standardtyp/Standard type[STD] Elektronische Einspritzung/Electronic Fuel Injection[EFI]
37	5857087Z09030	Hinterer bodenteppich	1	**Technische Spezifikation:**Standardkastenwagen hohes Dach (S85LV-ZNDMP)[S85LV-ZNDMP] CB41-Motor (1000 cm3)/CB41-Engine (1000 cc)[CB41] 2-Radantrieb/2 Wheel drive[S85] Linkslenker/Left-hand drive[LHD]

Einheit	Rahmen
Code	04.130
Beschreibung	Mats
Inspektion	1

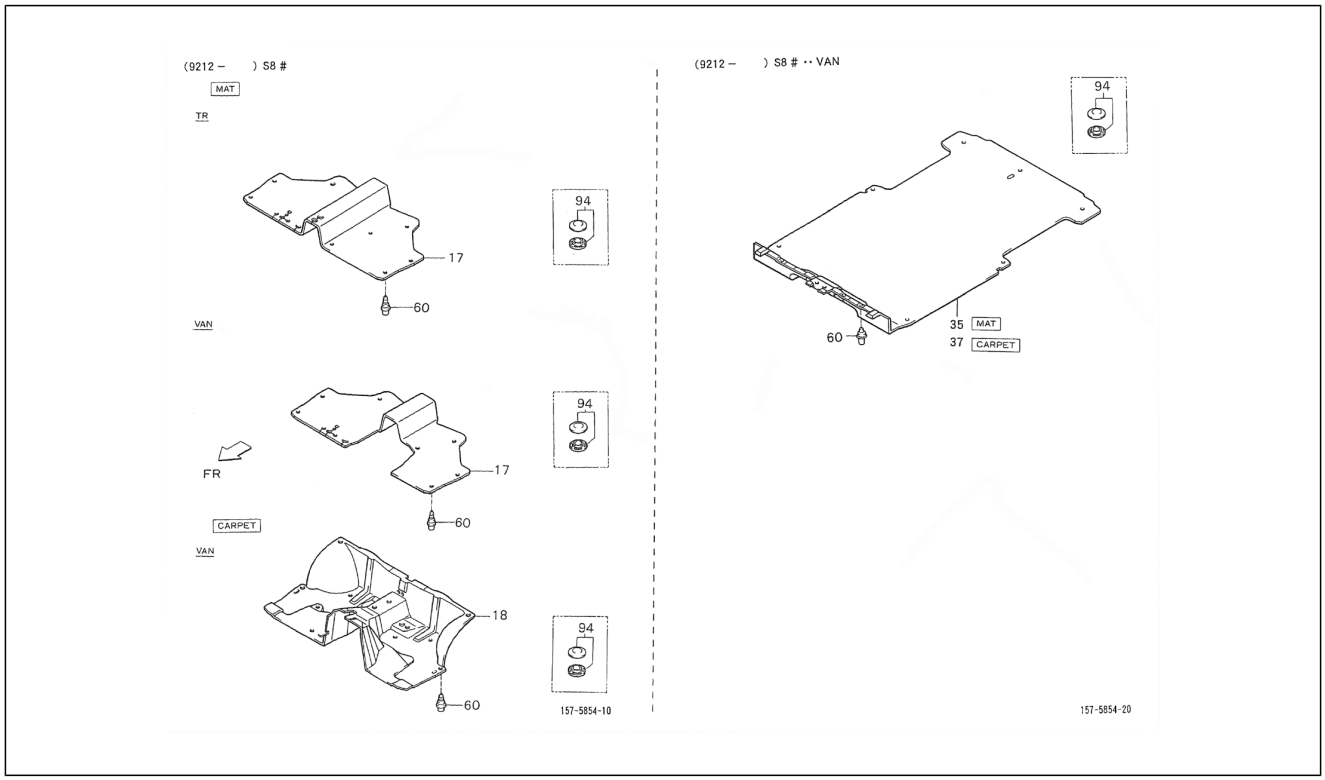

Pos.	Code	Beschreibung	Menge	Varianten
				Kastenwagen/Van type[VAN] Manuelles Getriebe/Manual transmission[MTM] Manuelles 5-Gang-Getriebe/5 Speed floor manual[5F] Standardkastenwagen/Van type[STV] Hohes Dach/High-Roof[HIR] Luxustyp/Deluxe type[DLX] Vergaser/Carburetor[CAB]
37	5857087Z13030	Hinterer teppich	1	**Technische Spezifikation:**Standardkastenwagen hohes Dach (S85RV-ZNDMKP)[S85RV-ZNDMKP] CB42-Motor (1000 cm3)/CB42-Engine (1000 cc)[CB42] 2-Radantrieb/2 Wheel drive[S85] Rechtslenker/Right-hand drive[RHD] Kastenwagen/Van type[VAN] Manuelles Getriebe/Manual transmission[MTM] Manuelles 5-Gang-Getriebe/5 Speed floor manual[5F] Standardtyp/Standard type[STD] Hohes Dach/High-Roof[HIR] Luxustyp/Deluxe type[DLX] Elektronische Einspritzung/Electronic Fuel Injection[EFI]
37	5857087Z14030	Hinterer teppich	1	**Technische Spezifikation:**Standardkastenwagen hohes Dach (S85LV-ZNDMKP)[S85LV-ZNDMKP] CB42-Motor (1000 cm3)/CB42-Engine (1000 cc)[CB42] 2-Radantrieb/2 Wheel drive[S85] Linkslenker/Left-hand drive[LHD] Kastenwagen/Van type[VAN] Manuelles Getriebe/Manual transmission[MTM] Manuelles 5-Gang-Getriebe/5 Speed floor manual[5F] Standardkastenwagen/Van type[STV] Hohes Dach/High-Roof[HIR] Luxustyp/Deluxe type[DLX] Elektronische Einspritzung/Electronic Fuel Injection[EFI]
37	5857087Z09030	Hinterer bodenteppich	1	**Technische Spezifikation:**Standardkastenwagen hohes Dach (S85LV-ZNDMP)[S85LV-ZNDMP] CB41-Motor (1000 cm3)/CB41-Engine (1000 cc)[CB41] 2-Radantrieb/2 Wheel drive[S85] Linkslenker/Left-hand drive[LHD] Kastenwagen/Van type[VAN] Manuelles Getriebe/Manual transmission[MTM] Manuelles 5-Gang-Getriebe/5 Speed floor manual[5F] Standardkastenwagen/Van type[STV] Hohes Dach/High-Roof[HIR] Luxustyp/Deluxe type[DLX] Vergaser/Carburetor[CAB]
37	5857087Z13030	Hinterer teppich	1	**Technische Spezifikation:**2-Radantrieb/2 Wheel drive[S85] Luxustyp/Deluxe type[DLX] CB41, CB42[CB]
37	5857087Z13030	Hinterer teppich	1	**Technische Spezifikation:**Standardkastenwagen hohes Dach (S85LV-ZNDMKP)[S85LV-ZNDMKP] 2-Radantrieb/2

Einheit	Rahmen
Code	04.130
Beschreibung	Mats
Inspektion	1

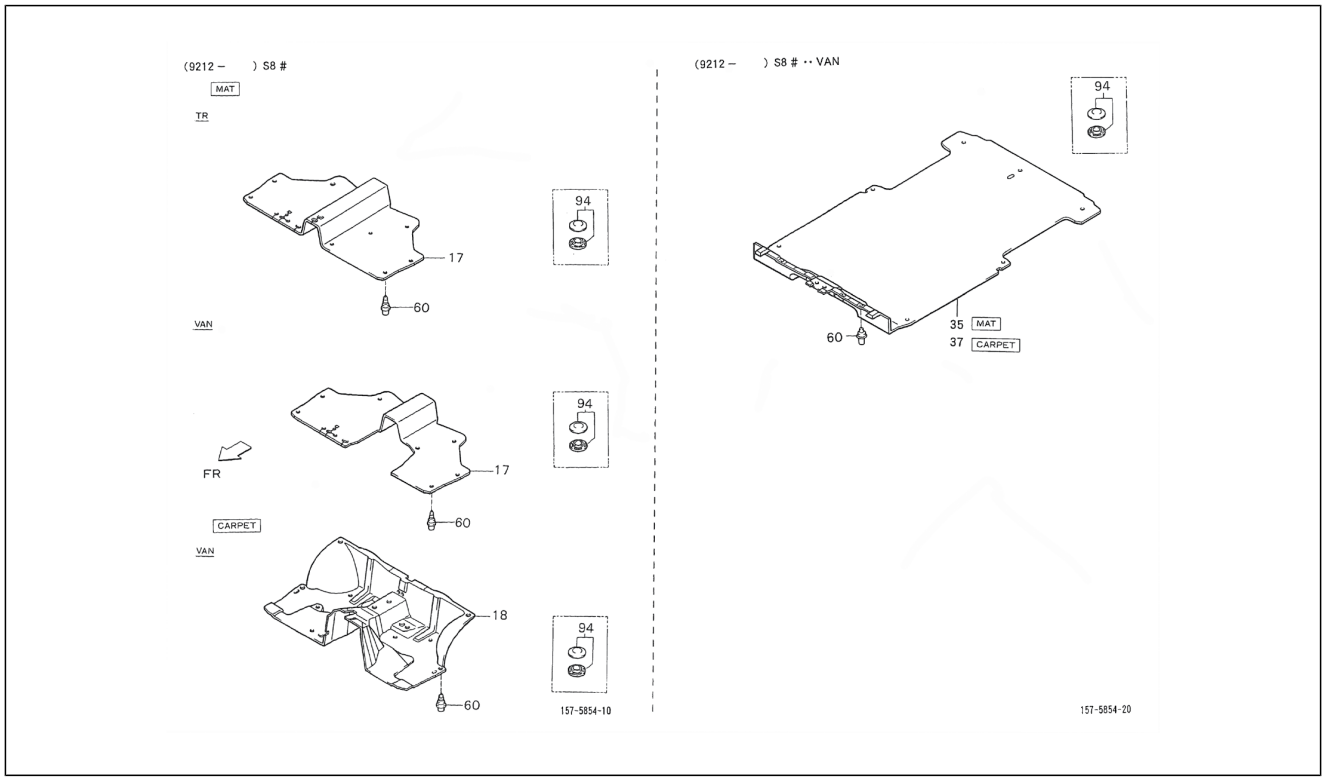

Pos.	Code	Beschreibung	Menge	Varianten
				Wheel drive[S85] CB42-Motor (1000 cm3)/CB42-Engine (1000 cc)[CB42] Linkslenker/Left-hand drive[LHD] Kastenwagen/Van type[VAN] Manuelles Getriebe/Manual transmission[MTM] Manuelles 5-Gang-Getriebe/5 Speed floor manual[5F] Standardkastenwagen/Van type[STV] Hohes Dach/High-Roof[HIR] Luxustyp/Deluxe type[DLX] Elektronische Einspritzung/Electronic Fuel Injection[EFI]
37	5857087Z14030	Hinterer teppich	1	**Technische Spezifikation:**Standardkastenwagen hohes Dach (S85LV-ZNDMKP)[S85LV-ZNDMKP] CB42-Motor (1000 cm3)/CB42-Engine (1000 cc)[CB42] 2-Radantrieb/2 Wheel drive[S85] Linkslenker/Left-hand drive[LHD] Kastenwagen/Van type[VAN] Manuelles Getriebe/Manual transmission[MTM] Manuelles 5-Gang-Getriebe/5 Speed floor manual[5F] Standardkastenwagen/Van type[STV] Hohes Dach/High-Roof[HIR] Luxustyp/Deluxe type[DLX] Elektronische Einspritzung/Electronic Fuel Injection[EFI]
37	5857087Z39030	Fußmatte	1	**Technische Spezifikation:**Geschlossener Kastenwagen hohes Dach (S85LV-ZNDMEP)[S85LV-ZNDMEP] HCE-Motor (1300 cm3)/HCE-Engine (1300 cc)[HCE] 2-Radantrieb/2 Wheel drive[S85] Linkslenker/Left-hand drive[LHD] Kastenwagen/Van type[VAN] Manuelles Getriebe/Manual transmission[MTM] Manuelles 5-Gang-Getriebe/5 Speed floor manual[5F] Standardkastenwagen/Van type[STV] Hohes Dach/High-Roof[HIR] Luxustyp/Deluxe type[DLX] Elektronische Einspritzung/Electronic Fuel Injection[EFI]
37	5857087Z41030	Fußmatte	1	**Technische Spezifikation:**2-Radantrieb/2 Wheel drive[S85] Luxustyp/Deluxe type[DLX] HCE-Motor (1300 cm3)/HCE-Engine (1300 cc)[HCE]
37	5857087Z14030	Hinterer teppich	1	**Technische Spezifikation:**Standardkastenwagen hohes Dach (S85RV-ZNDMKP)[S85RV-ZNDMKP] CB42-Motor (1000 cm3)/CB42-Engine (1000 cc)[CB42] 2-Radantrieb/2 Wheel drive[S85] Rechtslenker/Right-hand drive[RHD] Kastenwagen/Van type[VAN] Manuelles Getriebe/Manual transmission[MTM] Manuelles 5-Gang-Getriebe/5 Speed floor manual[5F] Standardkastenwagen/Van type[STV]

Einheit	Rahmen
Code	04.130
Beschreibung	Mats
Inspektion	1

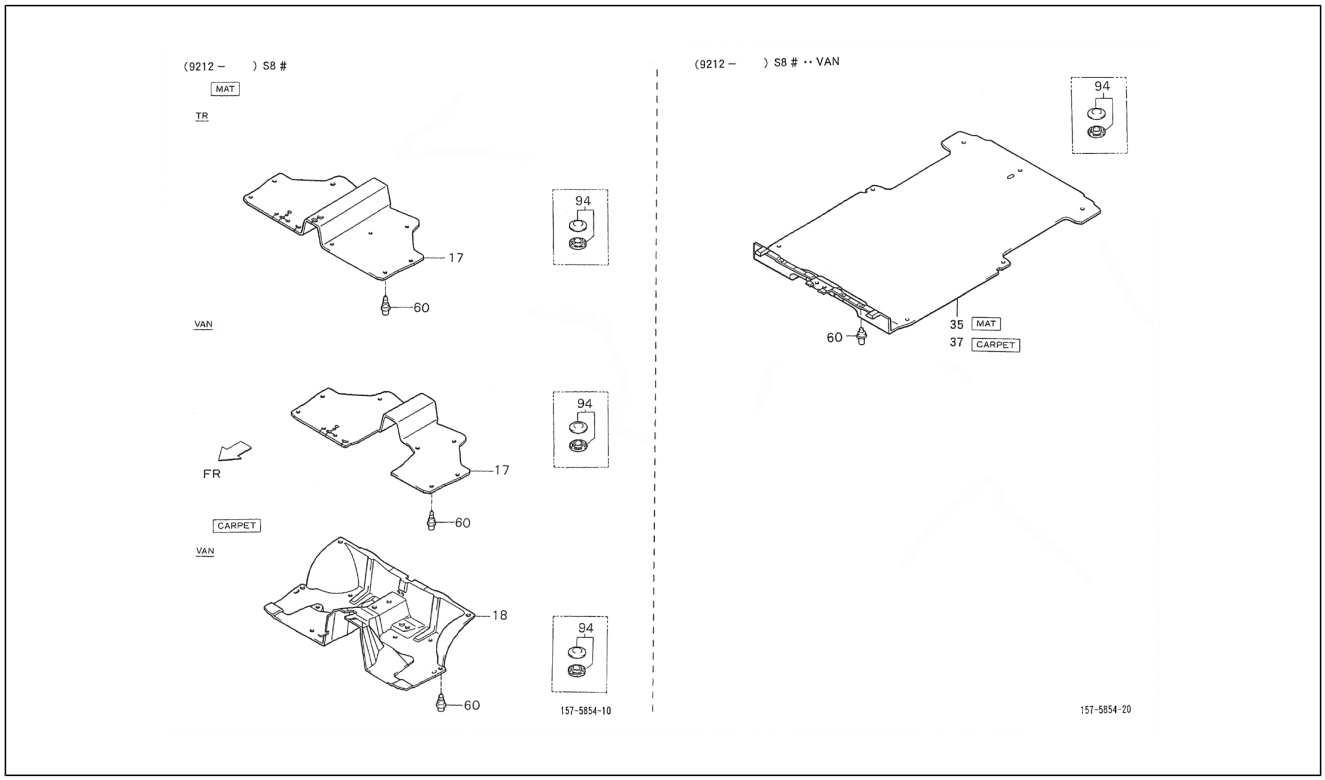

Pos.	Code	Beschreibung	Menge	Varianten
				Hohes Dach/High-Roof[HIR] Luxustyp/Deluxe type[DLX] Elektronische Einspritzung/Electronic Fuel Injection[EFI]
37	5857087Z13030	Hinterer teppich	1	**Technische Spezifikation:**Standardkastenwagen hohes Dach (S85LV-ZNDMKP)[S85LV-ZNDMKP] CB42-Motor (1000 cm3)/CB42-Engine (1000 cc)[CB42] 2-Radantrieb/2 Wheel drive[S85] Linkslenker/Left-hand drive[LHD] Kastenwagen/Van type[VAN] Manuelles Getriebe/Manual transmission[MTM] Manuelles 5-Gang-Getriebe/5 Speed floor manual[5F] Standardkastenwagen/Van type[STV] Hohes Dach/High-Roof[HIR] Luxustyp/Deluxe type[DLX] Elektronische Einspritzung/Electronic Fuel Injection[EFI]
37	5857087Z39030	Fußmatte	1	**Technische Spezifikation:**2-Radantrieb/2 Wheel drive[S85] Luxustyp/Deluxe type[DLX] HCE-Motor (1300 cm3)/HCE-Engine (1300 cc)[HCE]
37	5857087Z14030	Hinterer teppich	1	**Technische Spezifikation:**Standardkastenwagen hohes Dach (S85RV-ZNDMKP)[S85RV-ZNDMKP] CB42-Motor (1000 cm3)/CB42-Engine (1000 cc)[CB42] 2-Radantrieb/2 Wheel drive[S85] Rechtslenker/Right-hand drive[RHD] Kastenwagen/Van type[VAN] Manuelles Getriebe/Manual transmission[MTM] Manuelles 5-Gang-Getriebe/5 Speed floor manual[5F] Standardkastenwagen/Van type[STV] Hohes Dach/High-Roof[HIR] Luxustyp/Deluxe type[DLX] Elektronische Einspritzung/Electronic Fuel Injection[EFI]
37	5857087Z05030	Fußmatte	1	**Technische Spezifikation:**Standardkastenwagen hohes Dach (S85LV-ZNDMP)[S85LV-ZNDMP] CB41-Motor (1000 cm3)/CB41-Engine (1000 cc)[CB41] 2-Radantrieb/2 Wheel drive[S85] Linkslenker/Left-hand drive[LHD] Kastenwagen/Van type[VAN] Manuelles Getriebe/Manual transmission[MTM] Manuelles 5-Gang-Getriebe/5 Speed floor manual[5F] Standardkastenwagen/Van type[STV] Hohes Dach/High-Roof[HIR] Luxustyp/Deluxe type[DLX] Vergaser/Carburetor[CAB]
60	9004530013000	Hakenbefestigung	9	**Technische Spezifikation:**2-Radantrieb/2 Wheel drive[S85]
94	5855887Z01030	Befestigung	13	**Technische Spezifikation:**2-Radantrieb/2 Wheel drive[S85]

Einheit	Rahmen
Code	04.131
Beschreibung	Mats
Inspektion	1

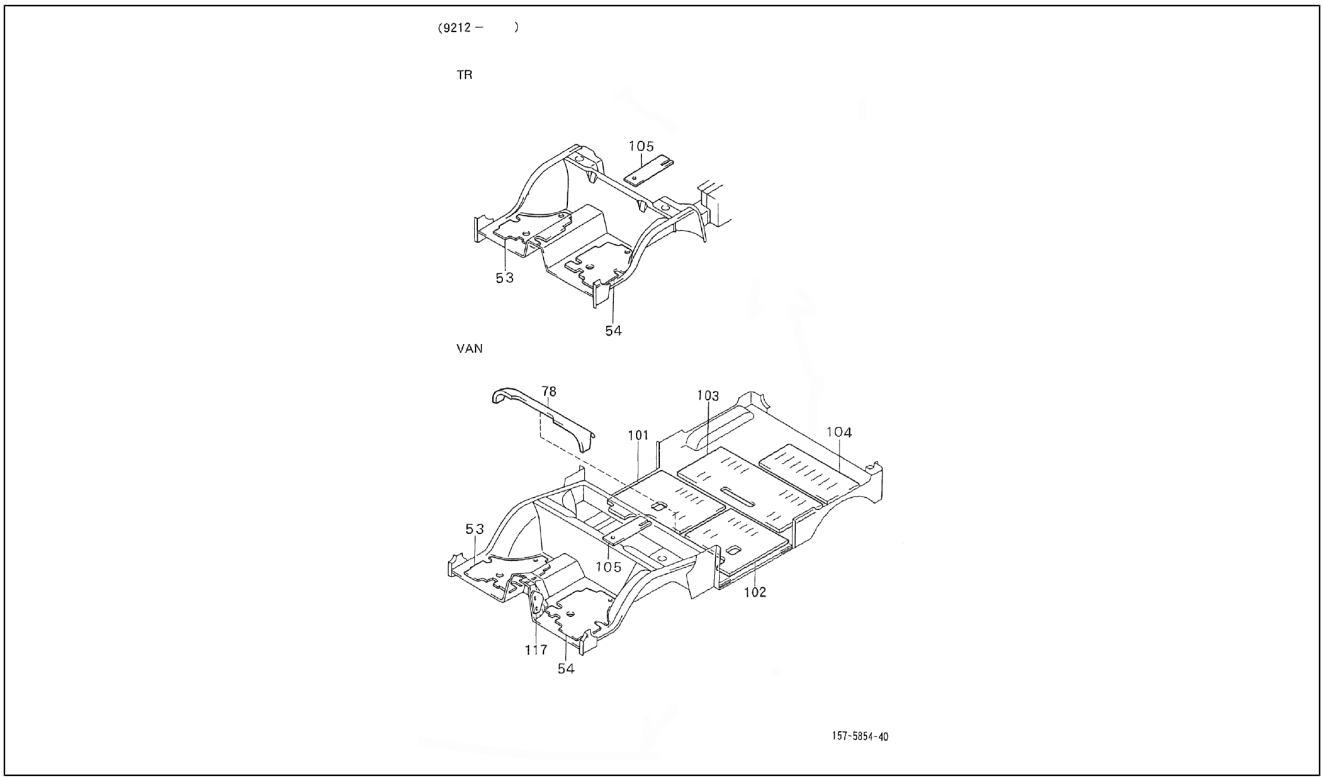

Pos.	Code	Beschreibung	Menge	Varianten
53	5862187Z02000	Schalldämpfend rechts	1	**Technische Spezifikation:**2-Radantrieb/2 Wheel drive[S85]
54	5862287Z02000	Schalldämpfend links	1	**Technische Spezifikation:**2-Radantrieb/2 Wheel drive[S85] Ladefläche/Truck type[TR] CB41, CB42[CB]
54	5862287Z01000	Schalldämpfend links	1	**Technische Spezifikation:**2-Radantrieb/2 Wheel drive[S85] Kastenwagen/Van type[VAN] HCE-Motor (1300 cm3)/HCE-Engine (1300 cc)[HCE]
78	5867287Z02000	Verschlußelement	1	**Technische Spezifikation:**2-Radantrieb/2 Wheel drive[S85] Kastenwagen/Van type[VAN] HCE-Motor (1300 cm3)/HCE-Engine (1300 cc)[HCE]
78	5867287Z01000	Verschlußelement	1	**Technische Spezifikation:**2-Radantrieb/2 Wheel drive[S85] Kastenwagen/Van type[VAN] CB41, CB42[CB]
101	5864687Z01000	Schalldämpfung kabinenboden	1	**Technische Spezifikation:**2-Radantrieb/2 Wheel drive[S85] Kastenwagen/Van type[VAN] CB41, CB42[CB]
101	5864687Z02000	Schalldämpfung kabinenboden	1	**Technische Spezifikation:**2-Radantrieb/2 Wheel drive[S85] Kastenwagen/Van type[VAN] HCE-Motor (1300 cm3)/HCE-Engine (1300 cc)[HCE]
102	5864787Z02000	Schalldämpfung kabinenboden	1	**Technische Spezifikation:**2-Radantrieb/2 Wheel drive[S85] Kastenwagen/Van type[VAN] HCE-Motor (1300 cm3)/HCE-Engine (1300 cc)[HCE]
102	5864787Z01000	Schalldämpfung kabinenboden	1	**Technische Spezifikation:**2-Radantrieb/2 Wheel drive[S85] Kastenwagen/Van type[VAN] CB41, CB42[CB]
103	5864887Z01000	Schalldämpfung kabinenboden	1	**Technische Spezifikation:**2-Radantrieb/2 Wheel drive[S85] Kastenwagen/Van type[VAN]
104	5864987Z01000	Schalldämpfung kabinenboden	1	**Technische Spezifikation:**2-Radantrieb/2 Wheel drive[S85] Kastenwagen/Van type[VAN]
105	5866987Z01000	Schalldämpfer	1	**Technische Spezifikation:**2-Radantrieb/2 Wheel drive[S85]
117	5853587Z01000	Schalldämpfung kabinenboden vorne	1	**Technische Spezifikation:**2-Radantrieb/2 Wheel drive[S85] Kastenwagen/Van type[VAN] HCE-Motor (1300 cm3)/HCE-Engine (1300 cc)[HCE]

Einheit	Rahmen
Code	04.140
Beschreibung	Konsole
Inspektion	1

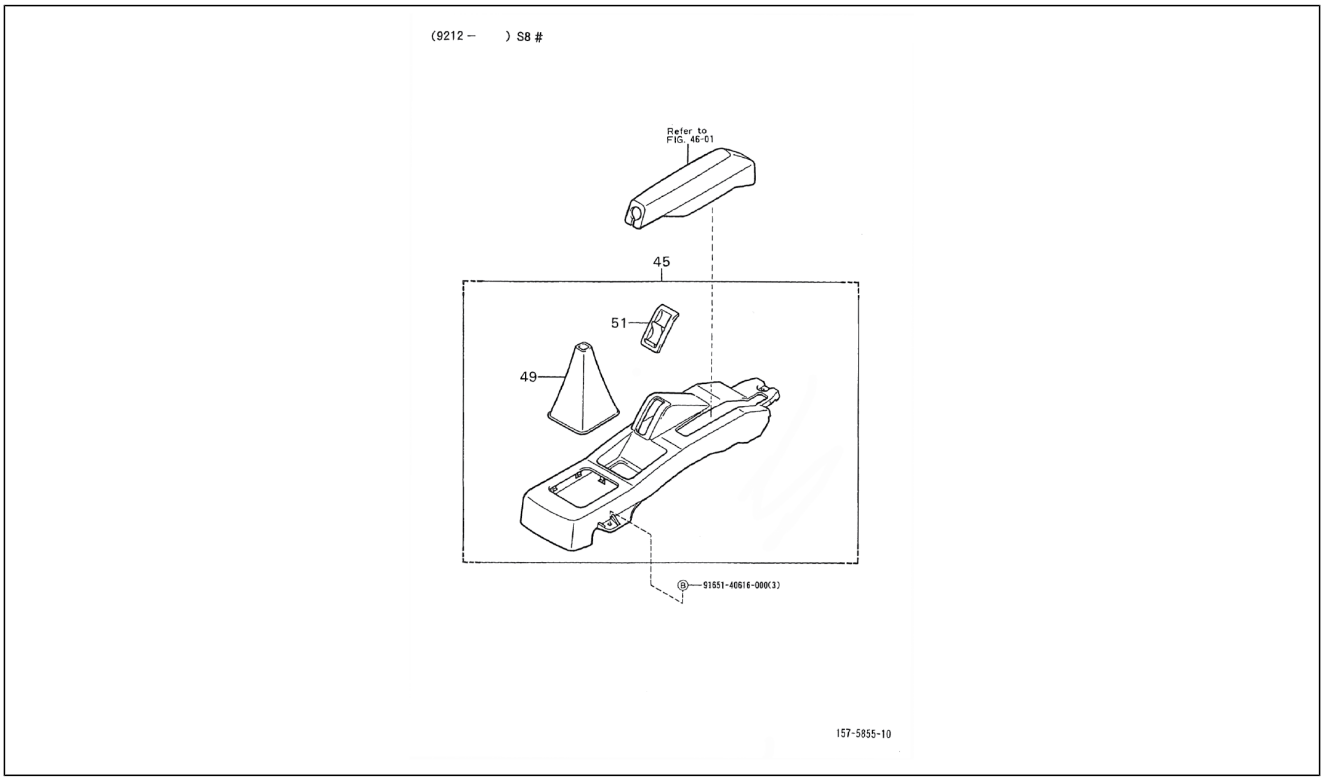

Pos.	Code	Beschreibung	Menge	Varianten
45	5881087Z01030	Konsole	1	**Technische Spezifikation:**2-Radantrieb/2 Wheel drive[S85] CB41-Motor (1000 cm3)/CB41-Engine (1000 cc)[CB41]
45	5881087Z02030	Konsole	1	**Technische Spezifikation:**2-Radantrieb/2 Wheel drive[S85]
49	5880887Z01030	Balg	1	**Technische Spezifikation:**2-Radantrieb/2 Wheel drive[S85]
51	5882587Z01030	Tasche	1	**Technische Spezifikation:**2-Radantrieb/2 Wheel drive[S85]

Einheit	Rahmen
Code	04.150
Beschreibung	Side Panel
Inspektion	1

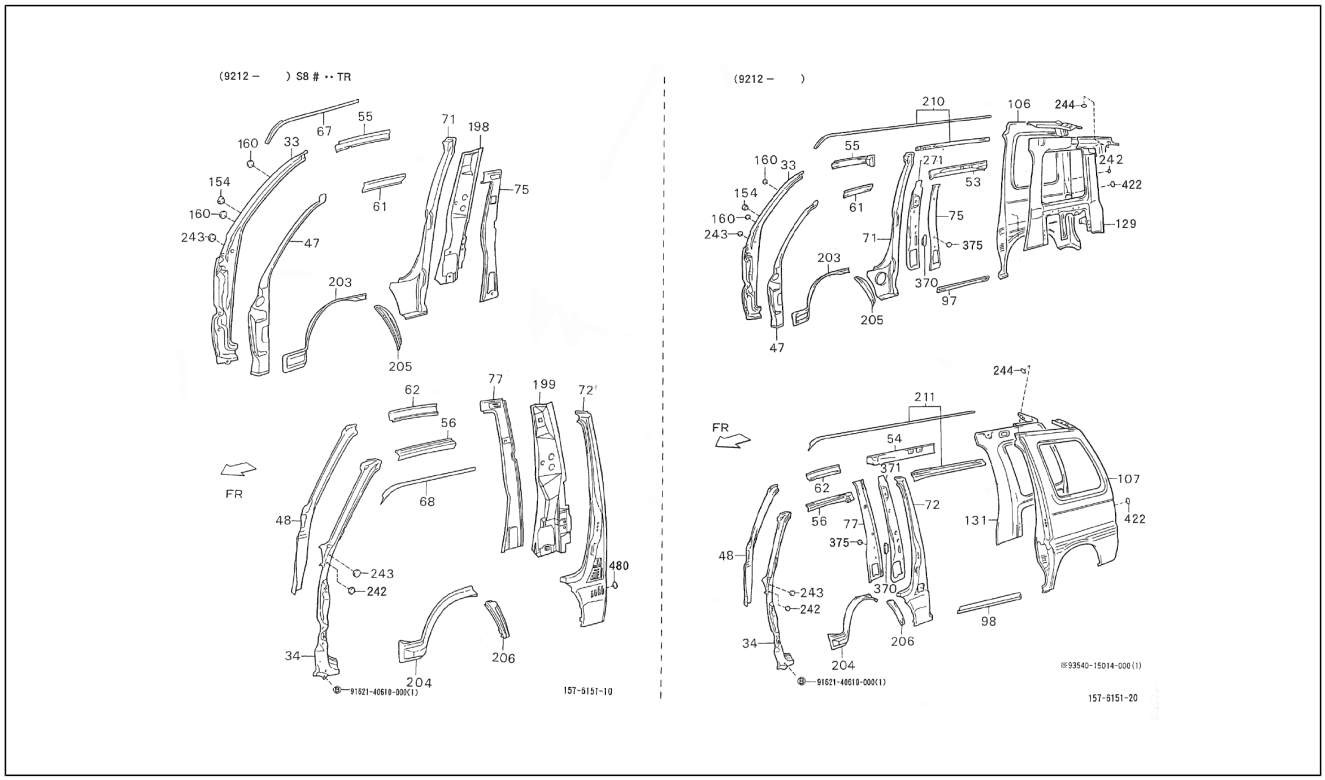

Pos.	Code	Beschreibung	Menge	Varianten
33	6102787Z01000	Äußerer pfosten vorne rechts	1	**Technische Spezifikation:**2-Radantrieb/2 Wheel drive[S85] Linkslenker/Left-hand drive[LHD]
33	6102787Z02000	Äußerer pfosten vorne rechts	1	**Technische Spezifikation:**2-Radantrieb/2 Wheel drive[S85] Rechtslenker/Right-hand drive[RHD]
34	6102887Z02000	Äußerer pfosten vorne links	1	**Technische Spezifikation:**2-Radantrieb/2 Wheel drive[S85] Rechtslenker/Right-hand drive[RHD]
34	6102887Z01000	Äußerer pfosten vorne links	1	**Technische Spezifikation:**2-Radantrieb/2 Wheel drive[S85] Linkslenker/Left-hand drive[LHD]
47	6102387Z01000	Innerer pfosten vorne rechts	1	**Technische Spezifikation:**2-Radantrieb/2 Wheel drive[S85]
48	6102487Z01000	Innerer pfosten vorne links	1	**Technische Spezifikation:**2-Radantrieb/2 Wheel drive[S85]
53	6123387Z02000	Führer	1	**Technische Spezifikation:**2-Radantrieb/2 Wheel drive[S85] Kastenwagen/Van type[VAN]
54	6123487Z02000	Führer	1	**Technische Spezifikation:**2-Radantrieb/2 Wheel drive[S85] Kastenwagen/Van type[VAN]
55	6120187Z02000	Führer	1	**Technische Spezifikation:**2-Radantrieb/2 Wheel drive[S85] Kastenwagen/Van type[VAN]
55	6121187Z02000	Führer	1	**Technische Spezifikation:**2-Radantrieb/2 Wheel drive[S85] Ladefläche/Truck type[TR] CB41, CB42[CB]
56	6121287Z02000	Führer	1	**Technische Spezifikation:**2-Radantrieb/2 Wheel drive[S85] Ladefläche/Truck type[TR] CB41, CB42[CB]
56	6120287Z02000	Führer	1	**Technische Spezifikation:**2-Radantrieb/2 Wheel drive[S85] Kastenwagen/Van type[VAN]
61	6123187Z03000	Führer	1	**Technische Spezifikation:**2-Radantrieb/2 Wheel drive[S85] Rechtslenker/Right-hand drive[RHD]
61	6123187Z04000	Führer	1	**Technische Spezifikation:**2-Radantrieb/2 Wheel drive[S85] Linkslenker/Left-hand drive[LHD]
62	6123287Z03000	Führer	1	**Technische Spezifikation:**2-Radantrieb/2 Wheel drive[S85] Linkslenker/Left-hand drive[LHD]
62	6123287Z04000	Führer	1	**Technische Spezifikation:**2-Radantrieb/2 Wheel drive[S85] Rechtslenker/Right-hand drive[RHD]
67	6126187Z01000	Abtropfrinne rechts	1	**Technische Spezifikation:**2-Radantrieb/2 Wheel drive[S85] Ladefläche/Truck type[TR]

Einheit	Rahmen
Code	04.150
Beschreibung	Side Panel
Inspektion	1

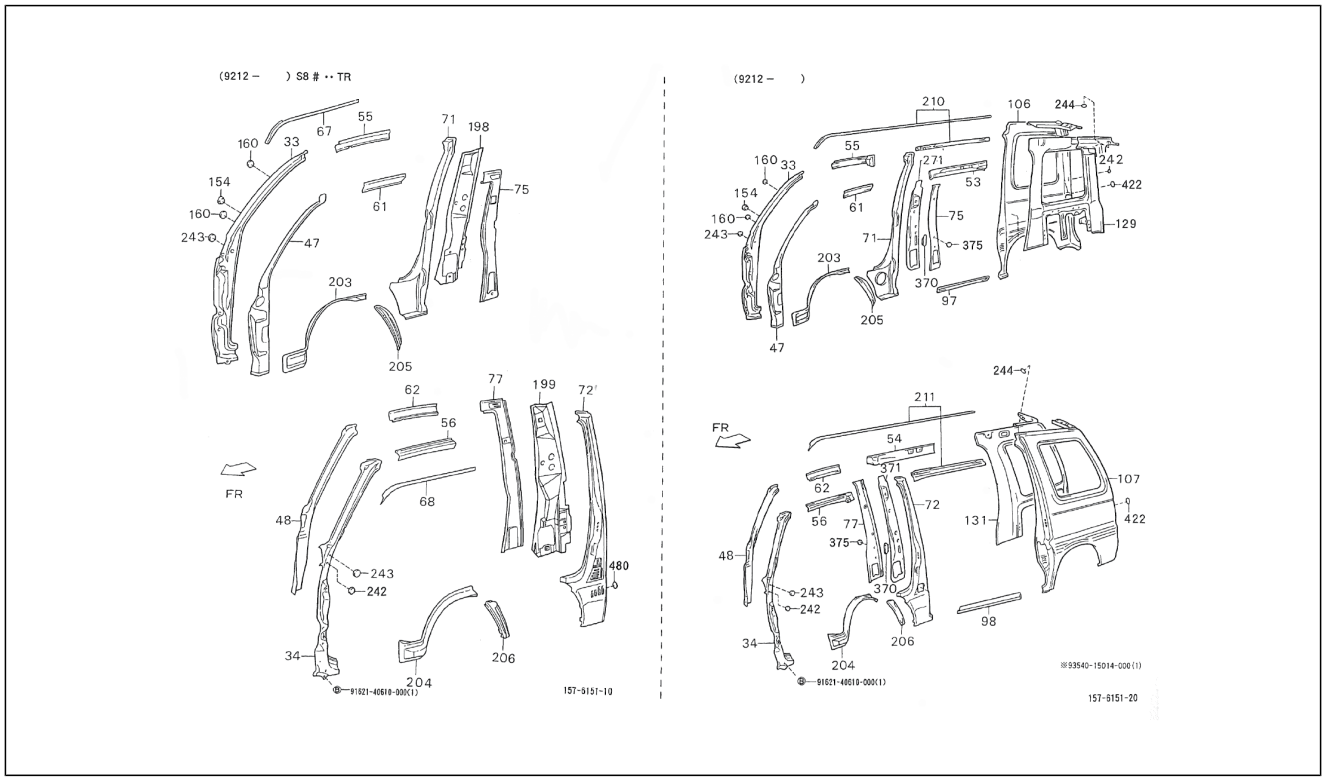

Pos.	Code	Beschreibung	Menge	Varianten
68	6126287Z01000	Abtropfrinne links	1	**Technische Spezifikation:**2-Radantrieb/2 Wheel drive[S85] Ladefläche/Truck type[TR]
71	6130187Z02000	Pfosten	1	**Technische Spezifikation:**2-Radantrieb/2 Wheel drive[S85] Kastenwagen/Van type[VAN]
71	6130187Z01000	Pfosten rechts	1	**Technische Spezifikation:**2-Radantrieb/2 Wheel drive[S85] Ladefläche/Truck type[TR]
72	6130287Z01000	Pfosten links	1	**Technische Spezifikation:**2-Radantrieb/2 Wheel drive[S85] Ladefläche/Truck type[TR]
72	6130287Z02000	Pfosten	1	**Technische Spezifikation:**2-Radantrieb/2 Wheel drive[S85] Kastenwagen/Van type[VAN]
75	6134387Z01000	Pfosten	1	**Technische Spezifikation:**2-Radantrieb/2 Wheel drive[S85] Kastenwagen/Van type[VAN]
75	6413587Z01000	Not available	1	**Technische Spezifikation:**2-Radantrieb/2 Wheel drive[S85] Ladefläche/Truck type[TR]
77	6413687Z01000	Not available	1	**Technische Spezifikation:**2-Radantrieb/2 Wheel drive[S85] Ladefläche/Truck type[TR]
77	6134487Z01000	Pfosten	1	**Technische Spezifikation:**2-Radantrieb/2 Wheel drive[S85] Kastenwagen/Van type[VAN]
97	6141187Z01000	Linke Verkleidung	1	**Technische Spezifikation:**2-Radantrieb/2 Wheel drive[S85] Kastenwagen/Van type[VAN]
98	6141187Z01000	Linke Verkleidung	1	**Technische Spezifikation:**2-Radantrieb/2 Wheel drive[S85] Kastenwagen/Van type[VAN] CB41, CB42[CB]
106	6160187Z01000	Verkleidung hinten rechts	1	**Technische Spezifikation:**2-Radantrieb/2 Wheel drive[S85] Geschlossener Kastenwagen/Van type[BLV]
106	6160187Z04000	Rechte seitliche verkleidung	1	**Technische Spezifikation:**Standardkastenwagen hohes Dach (S85LV-ZNDMKP)[S85LV-ZNDMKP] CB42-Motor (1000 cm3)/CB42-Engine (1000 cc)[CB42] 2-Radantrieb/2 Wheel drive[S85] Linkslenker/Left-hand drive[LHD] Kastenwagen/Van type[VAN] Manuelles Getriebe/Manual transmission[MTM] Manuelles 5-Gang-Getriebe/5 Speed floor manual[5F] Standardkastenwagen/Van type[STV] Hohes Dach/High-Roof[HIR] Luxustyp/Deluxe type[DLX] Elektronische Einspritzung/Electronic Fuel Injection[EFI]

Einheit	Rahmen
Code	04.150
Beschreibung	Side Panel
Inspektion	1

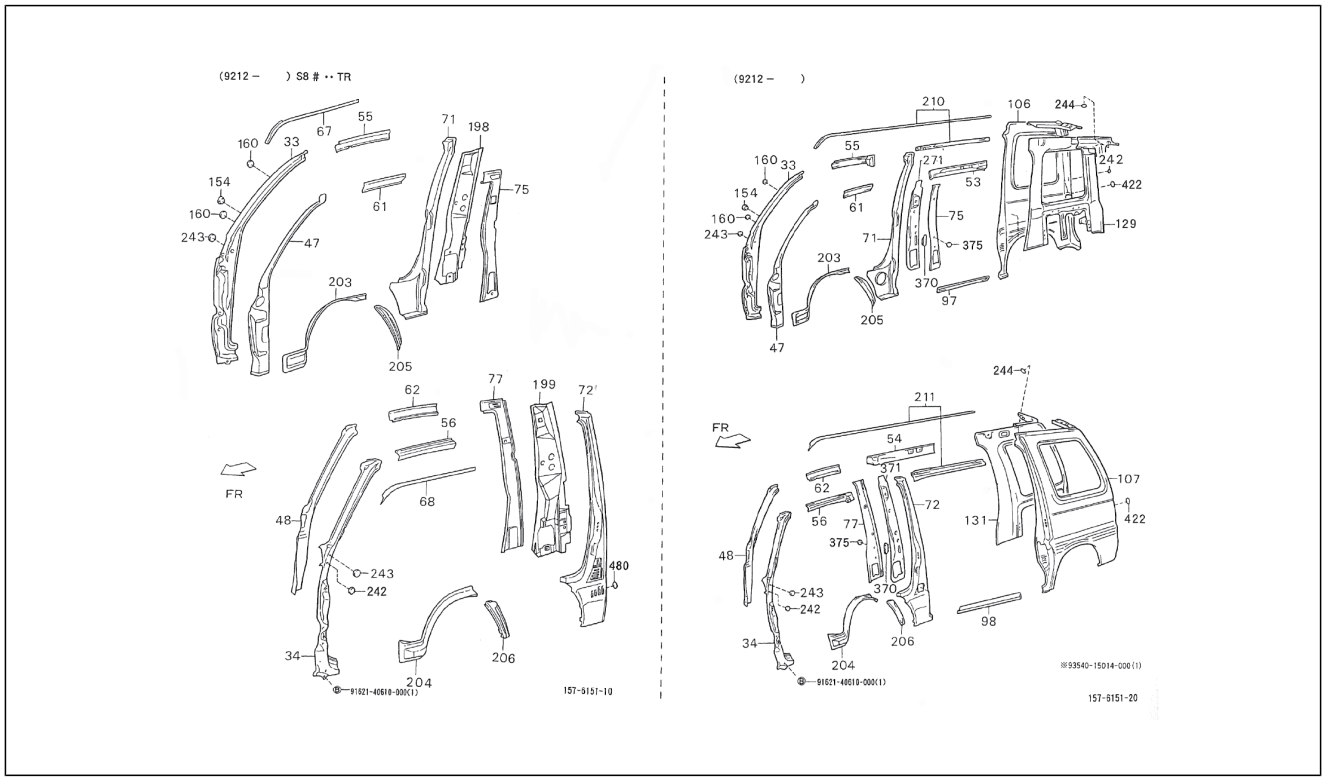

Pos.	Code	Beschreibung	Menge	Varianten
106	6160187Z01000	Verkleidung hinten rechts	1	**Technische Spezifikation:**2-Radantrieb/2 Wheel drive[S85] Luxustyp/Deluxe type[DLX] Elektronische Einspritzung/ Electronic Fuel Injection[EFI] Linkslenker/Left-hand drive[LHD] **Land:**Portugal[P]
106	6160187Z04000	Rechte seitliche verkleidung	1	**Technische Spezifikation:**2-Radantrieb/2 Wheel drive[S85] Luxustyp/Deluxe type[DLX] Elektronische Einspritzung/ Electronic Fuel Injection[EFI] Linkslenker/Left-hand drive[LHD] **Land:**Belgien[B]
106	6160187Z02000	Tafel	1	**Technische Spezifikation:**2-Radantrieb/2 Wheel drive[S85] Luxustyp/Deluxe type[DLX]
106	6160187Z01000	Verkleidung hinten rechts	1	**Technische Spezifikation:**Standardkastenwagen hohes Dach (S85LV-ZNDMP)[S85LV-ZNDMP] CB41-Motor (1000 cm3)/CB41-Engine (1000 cc)[CB41] 2-Radantrieb/2 Wheel drive[S85] Linkslenker/Left-hand drive[LHD] Kastenwagen/Van type[VAN] Manuelles Getriebe/Manual transmission[MTM] Manuelles 5-Gang-Getriebe/5 Speed floor manual[5F] Standardkastenwagen/Van type[STV] Hohes Dach/High-Roof[HIR] Luxustyp/Deluxe type[DLX] Vergaser/Carburetor[CAB] **Land:**Portugal[P]
107	6160287Z01000	Linke seitliche verkleidung	1	**Technische Spezifikation:**2-Radantrieb/2 Wheel drive[S85] Luxustyp/Deluxe type[DLX] Elektronische Einspritzung/ Electronic Fuel Injection[EFI] Linkslenker/Left-hand drive[LHD] **Land:**Portugal[P]
107	6160287Z02000	Tafel	1	**Technische Spezifikation:**2-Radantrieb/2 Wheel drive[S85] Luxustyp/Deluxe type[DLX]
107	6160287Z01000	Linke seitliche verkleidung	1	**Technische Spezifikation:**2-Radantrieb/2 Wheel drive[S85] Luxustyp/Deluxe type[DLX] Elektronische Einspritzung/ Electronic Fuel Injection[EFI] Linkslenker/Left-hand drive[LHD] **Land:**Portugal[P]

Einheit	Rahmen
Code	04.150
Beschreibung	Side Panel
Inspektion	1

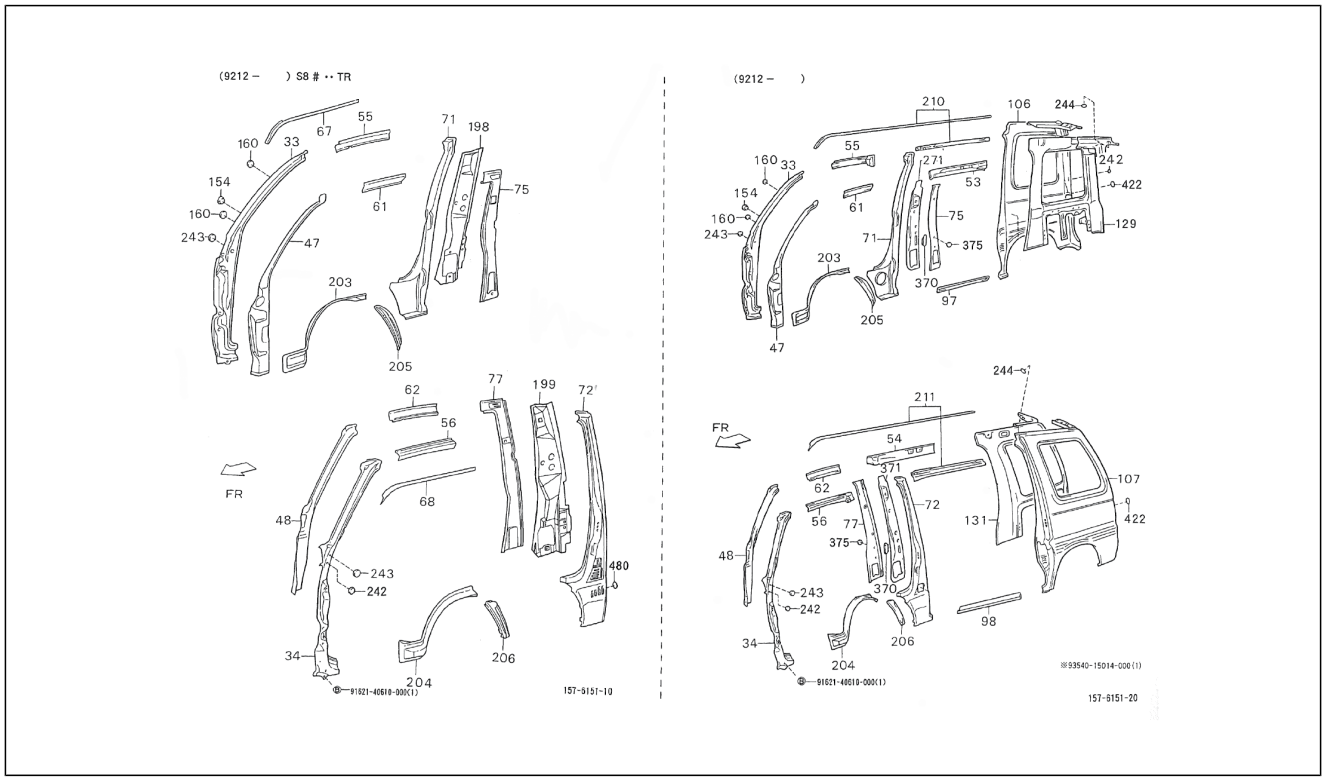

Pos.	Code	Beschreibung	Menge	Varianten
107	6160287Z01000	Linke seitliche verkleidung	1	**Technische Spezifikation:**Geschlossener Kastenwagen hohes Dach (S85LV-ZNDMEP)[S85LV-ZNDMEP] CB41-Motor (1000 cm3)/CB41-Engine (1000 cc)[CB41] 2-Radantrieb/2 Wheel drive[S85] Rechtslenker/Right-hand drive[RHD] Kastenwagen/Van type[VAN] Manuelles Getriebe/Manual transmission[MTM] Manuelles 5-Gang-Getriebe/5 Speed floor manual[5F] Standardkastenwagen/Van type[STV] Hohes Dach/High-Roof[HIR] Luxustyp/Deluxe type[DLX] Vergaser/Carburetor[CAB] **Land:**Portugal[P]
107	6160287Z04000	Linke seitliche verkleidung	1	**Technische Spezifikation:**2-Radantrieb/2 Wheel drive[S85] Luxustyp/Deluxe type[DLX] Elektronische Einspritzung/ Electronic Fuel Injection[EFI] Linkslenker/Left-hand drive[LHD] **Land:**Belgien[B]
107	6160287Z04000	Linke seitliche verkleidung	1	**Technische Spezifikation:**Standardkastenwagen hohes Dach (S85LV-ZNDMKP)[S85LV-ZNDMKP] CB42-Motor (1000 cm3)/CB42-Engine (1000 cc)[CB42] 2-Radantrieb/2 Wheel drive[S85] Linkslenker/Left-hand drive[LHD] Kastenwagen/Van type[VAN] Manuelles Getriebe/Manual transmission[MTM] Manuelles 5-Gang-Getriebe/5 Speed floor manual[5F] Standardkastenwagen/Van type[STV] Hohes Dach/High-Roof[HIR] Luxustyp/Deluxe type[DLX] Elektronische Einspritzung/Electronic Fuel Injection[EFI]
107	6160287Z01000	Linke seitliche verkleidung	1	**Technische Spezifikation:**2-Radantrieb/2 Wheel drive[S85] Geschlossener Kastenwagen/Van type[BLV]
129	6170387Z03000	Tafel	1	**Land:**Portugal[P] **Technische Spezifikation:**2-Radantrieb/2 Wheel drive[S85] Luxustyp/Deluxe type[DLX] Elektronische Einspritzung/ Electronic Fuel Injection[EFI] Linkslenker/Left-hand drive[LHD]
129	6170387Z03000	Tafel	1	**Land:**Spanien[E] **Technische Spezifikation:**2-Radantrieb/2 Wheel drive[S85] Luxustyp/Deluxe type[DLX] Elektronische Einspritzung/ Electronic Fuel Injection[EFI] Linkslenker/Left-hand drive[LHD]

Einheit	Rahmen
Code	04.150
Beschreibung	Side Panel
Inspektion	1

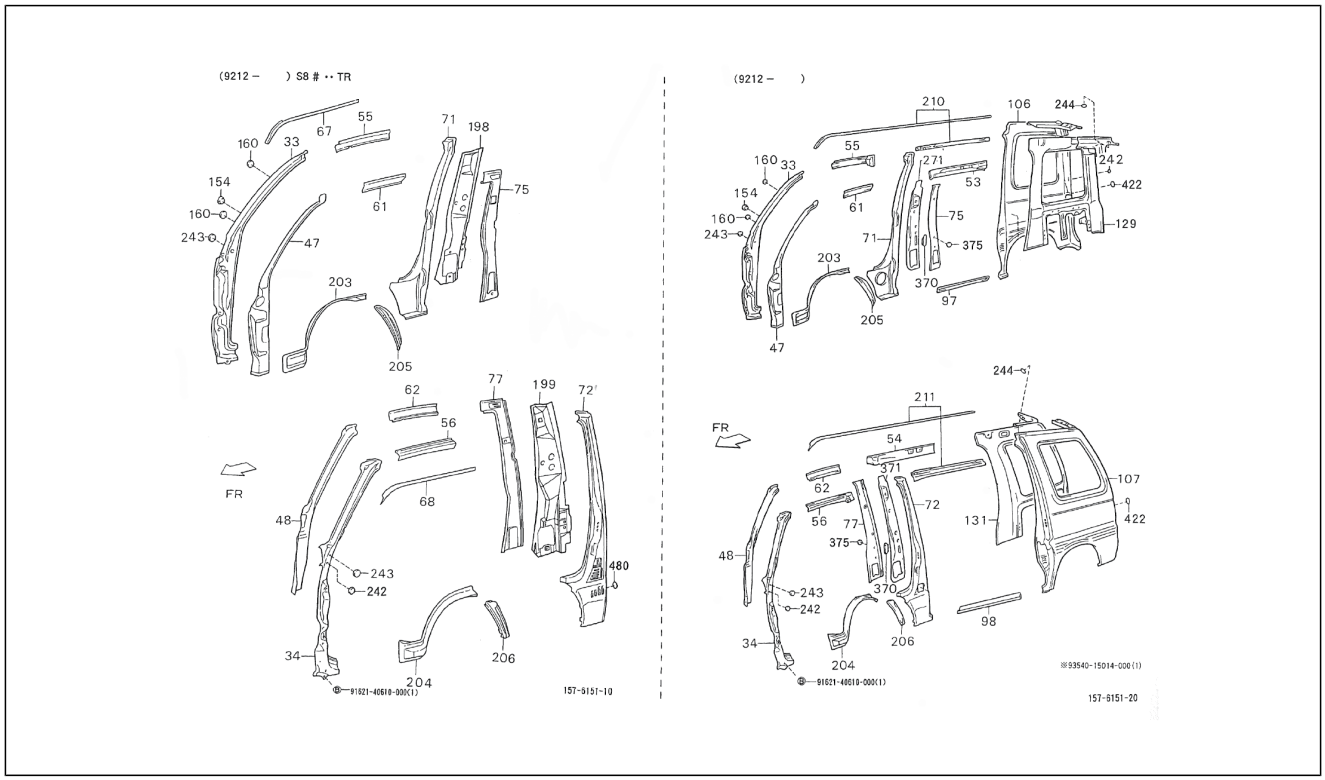

Pos.	Code	Beschreibung	Menge	Varianten
129	6170387Z01000	Rechte innere verkleidung	1	**Technische Spezifikation:**Standardkastenwagen hohes Dach (S85LV-ZNDMP)[S85LV-ZNDMP] CB41-Motor (1000 cm3)/CB41-Engine (1000 cc)[CB41] 2-Radantrieb/2 Wheel drive[S85] Linkslenker/Left-hand drive[LHD] Kastenwagen/Van type[VAN] Manuelles Getriebe/Manual transmission[MTM] Manuelles 5-Gang-Getriebe/5 Speed floor manual[5F] Standardkastenwagen/Van type[STV] Hohes Dach/High-Roof[HIR] Luxustyp/Deluxe type[DLX] Vergaser/Carburetor[CAB]
129	6170387Z04000	Rechte innere verkleidung	1	**Technische Spezifikation:**Standardkastenwagen hohes Dach (S85LV-ZNDMKP)[S85LV-ZNDMKP] CB42-Motor (1000 cm3)/CB42-Engine (1000 cc)[CB42] 2-Radantrieb/2 Wheel drive[S85] Linkslenker/Left-hand drive[LHD] Manuelles Getriebe/Manual transmission[MTM] Manuelles 5-Gang-Getriebe/5 Speed floor manual[5F] Standardkastenwagen/Van type[STV] Elektronische Einspritzung/Electronic Fuel Injection[EFI] Luxustyp/Deluxe type[DLX]
129	6170387Z03000	Tafel	1	**Technische Spezifikation:**Standardkastenwagen hohes Dach (S85LV-ZNDMP)[S85LV-ZNDMP] CB41-Motor (1000 cm3)/CB41-Engine (1000 cc)[CB41] 2-Radantrieb/2 Wheel drive[S85] Linkslenker/Left-hand drive[LHD] Kastenwagen/Van type[VAN] Manuelles Getriebe/Manual transmission[MTM] Manuelles 5-Gang-Getriebe/5 Speed floor manual[5F] Standardkastenwagen/Van type[STV] Hohes Dach/High-Roof[HIR] Luxustyp/Deluxe type[DLX] Vergaser/Carburetor[CAB] **Land:**Portugal[P]
129	6170387Z04000	Rechte innere verkleidung	1	**Technische Spezifikation:**2-Radantrieb/2 Wheel drive[S85] Luxustyp/Deluxe type[DLX] Elektronische Einspritzung/Electronic Fuel Injection[EFI] Linkslenker/Left-hand drive[LHD] **Land:**Belgien[B]
129	6170387Z01000	Rechte innere verkleidung	1	**Technische Spezifikation:**Geschlossener Kastenwagen hohes Dach (S85RV-ZBRMP)[S85RV-ZBRMP] CB41-Motor (1000 cm3)/CB41-Engine (1000 cc)[CB41] 2-Radantrieb/2 Wheel drive[S85] Rechtslenker/Right-hand drive[RHD]

Einheit	Rahmen
Code	04.150
Beschreibung	Side Panel
Inspektion	1

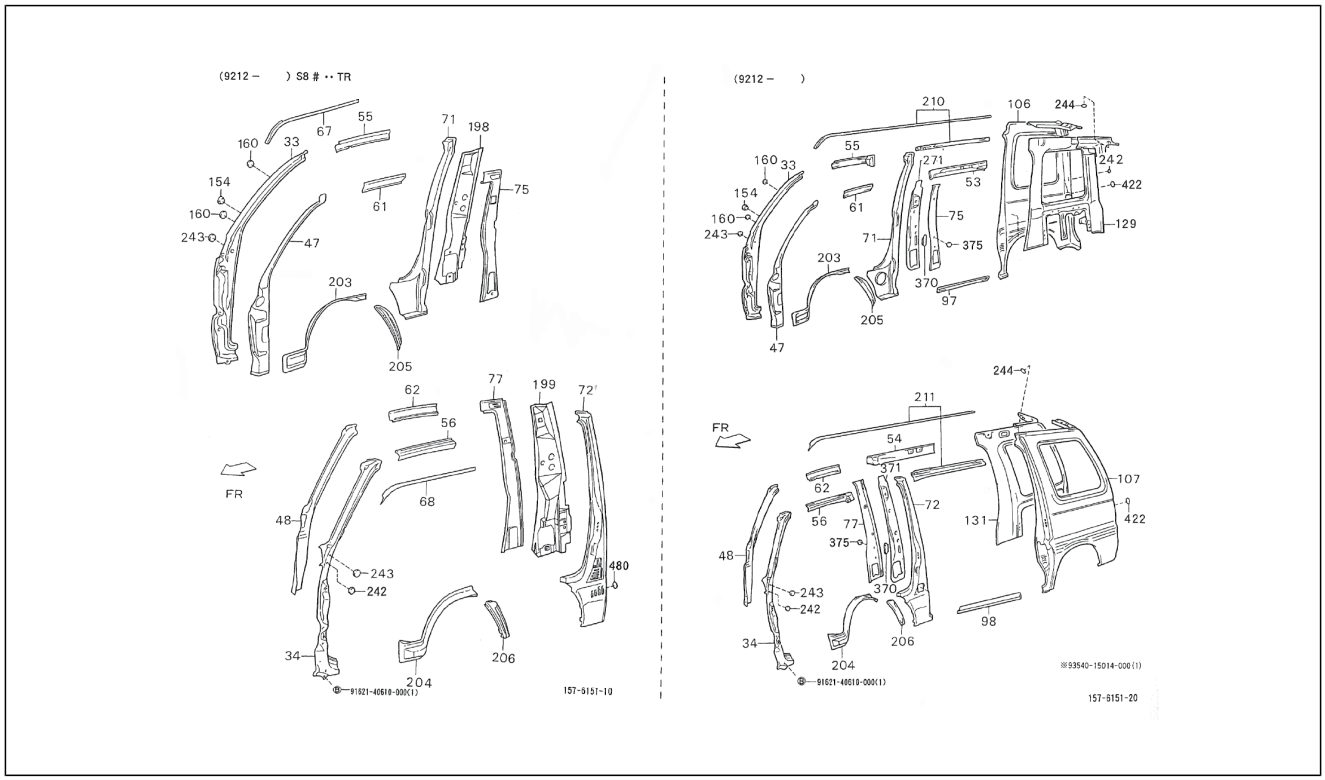

Pos.	Code	Beschreibung	Menge	Varianten
				Kastenwagen/Van type[VAN] Manuelles Getriebe/Manual transmission[MTM] Manuelles 5-Gang-Getriebe/5 Speed floor manual[5F] Geschlossener Kastenwagen/ Van type[BLV] Hohes Dach/High-Roof[HIR] Standardtyp/ Standard type[STD] Vergaser/Carburetor[CAB]
129	6170387Z04000	Rechte innere verkleidung	1	**Technische Spezifikation:**Standardkastenwagen hohes Dach (S85LV-ZNDMKP)[S85LV-ZNDMKP] CB42-Motor (1000 cm3)/CB42-Engine (1000 cc)[CB42] 2-Radantrieb/2 Wheel drive[S85] Linkslenker/Left-hand drive[LHD] Kastenwagen/Van type[VAN] Manuelles Getriebe/Manual transmission[MTM] Manuelles 5-Gang-Getriebe/5 Speed floor manual[5F] Standardkastenwagen/Van type[STV] Hohes Dach/High-Roof[HIR] Luxustyp/Deluxe type[DLX] Elektronische Einspritzung/Electronic Fuel Injection[EFI]
129	6170387Z04000	Rechte innere verkleidung	1	**Technische Spezifikation:**Standardkastenwagen hohes Dach (S85LV-ZNDMKP)[S85LV-ZNDMKP] CB42-Motor (1000 cm3)/CB42-Engine (1000 cc)[CB42] 2-Radantrieb/2 Wheel drive[S85] Linkslenker/Left-hand drive[LHD] Kastenwagen/Van type[VAN] Manuelles Getriebe/Manual transmission[MTM] Manuelles 5-Gang-Getriebe/5 Speed floor manual[5F] Standardkastenwagen/Van type[STV] Hohes Dach/High-Roof[HIR] Luxustyp/Deluxe type[DLX] Elektronische Einspritzung/Electronic Fuel Injection[EFI]
129	6170387Z03000	Tafel	1	**Technische Spezifikation:**Standardkastenwagen hohes Dach (S85LV-ZNDMP)[S85LV-ZNDMP] CB41-Motor (1000 cm3)/CB41-Engine (1000 cc)[CB41] 2-Radantrieb/2 Wheel drive[S85] Linkslenker/Left-hand drive[LHD] Kastenwagen/Van type[VAN] Manuelles Getriebe/Manual transmission[MTM] Manuelles 5-Gang-Getriebe/5 Speed floor manual[5F] Standardkastenwagen/Van type[STV] Hohes Dach/High-Roof[HIR] Luxustyp/Deluxe type[DLX] Vergaser/Carburetor[CAB] **Land:**Spanien[E]
129	6170387Z01000	Rechte innere verkleidung	1	**Technische Spezifikation:**2-Radantrieb/2 Wheel drive[S85] Kastenwagen/Van type[VAN] Standardtyp/Standard

Einheit	Rahmen
Code	04.150
Beschreibung	Side Panel
Inspektion	1

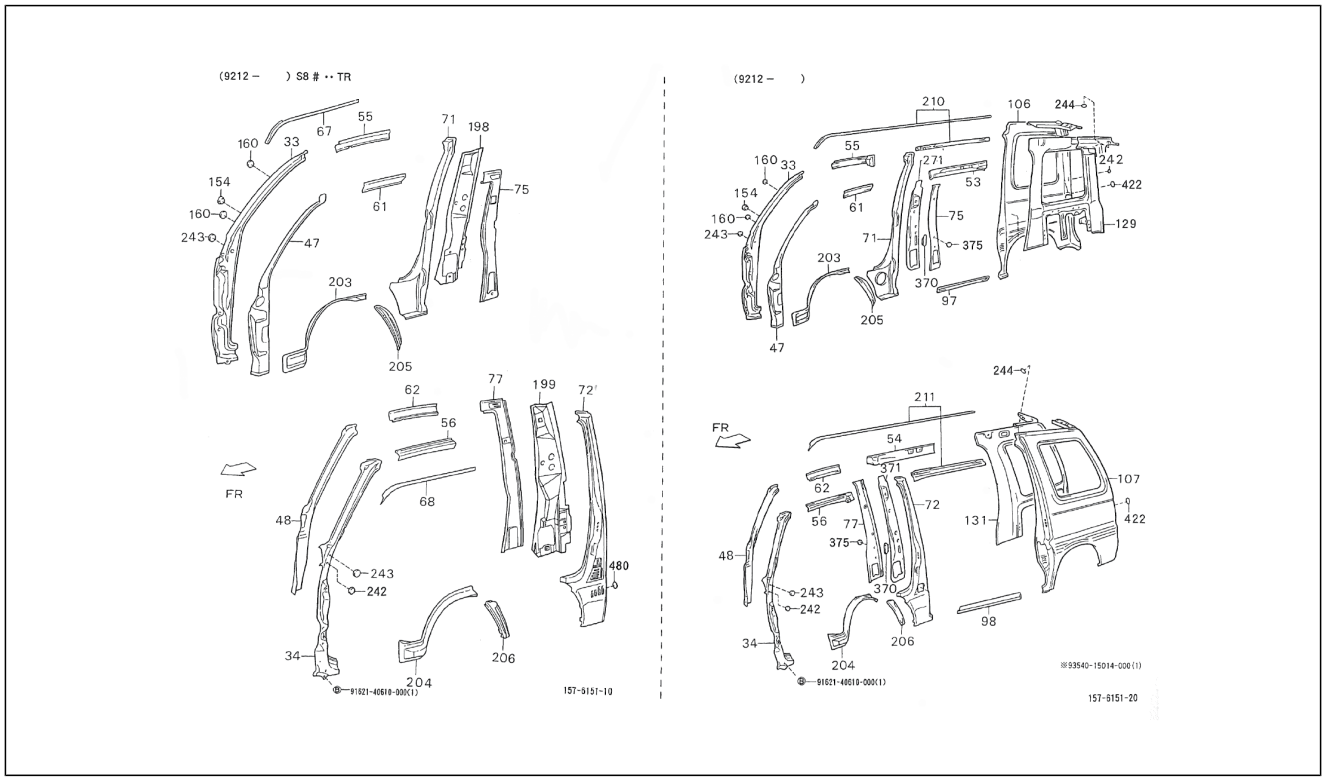

Pos.	Code	Beschreibung	Menge	Varianten
				type[STD] Vergaser/Carburetor[CAB] Linkslenker/Left-hand drive[LHD]
129	6170387Z01000	Rechte innere verkleidung	1	**Technische Spezifikation:**Geschlossener Kastenwagen hohes Dach (S85LV-ZBRMP)[S85LV-ZBRMP] CB41-Motor (1000 cm3)/CB41-Engine (1000 cc)[CB41] 2-Radantrieb/2 Wheel drive[S85] Linkslenker/Left-hand drive[LHD] Kastenwagen/Van type[VAN] Manuelles Getriebe/Manual transmission[MTM] Manuelles 5-Gang-Getriebe/5 Speed floor manual[5F] Geschlossener Kastenwagen/ Van type[BLV] Hohes Dach/High-Roof[HIR] Standardtyp/ Standard type[STD] Vergaser/Carburetor[CAB]
129	6170387Z03000	Tafel	1	**Technische Spezifikation:**2-Radantrieb/2 Wheel drive[S85] Luxustyp/Deluxe type[DLX] Elektronische Einspritzung/ Electronic Fuel Injection[EFI] Linkslenker/Left-hand drive[LHD] **Land:**Holland[NL]
129	6170387Z03000	Tafel	1	**Technische Spezifikation:**Standardkastenwagen hohes Dach (S85LV-ZNDMKP)[S85LV-ZNDMKP] CB42-Motor (1000 cm3)/CB42-Engine (1000 cc)[CB42] 2-Radantrieb/2 Wheel drive[S85] Linkslenker/Left-hand drive[LHD] Kastenwagen/Van type[VAN] Manuelles Getriebe/Manual transmission[MTM] Manuelles 5-Gang-Getriebe/5 Speed floor manual[5F] Standardkastenwagen/Van type[STV] Hohes Dach/High-Roof[HIR] Luxustyp/Deluxe type[DLX] Elektronische Einspritzung/Electronic Fuel Injection[EFI]
129	6170387Z03000	Tafel	1	**Technische Spezifikation:**2-Radantrieb/2 Wheel drive[S85] Luxustyp/Deluxe type[DLX] Elektronische Einspritzung/ Electronic Fuel Injection[EFI] Rechtslenker/Right-hand drive[RHD]
129	6170387Z03000	Tafel	1	**Technische Spezifikation:**Standardkastenwagen hohes Dach (S85RV-ZNDMP)[S85RV-ZNDMP] CB41-Motor (1000 cm3)/CB41-Engine (1000 cc)[CB41] 2-Radantrieb/2 Wheel drive[S85] Rechtslenker/Right-hand drive[RHD] Kastenwagen/Van type[VAN] Manuelles Getriebe/Manual transmission[MTM] Manuelles 5-Gang-Getriebe/5 Speed floor manual[5F] Standardkastenwagen/Van type[STV]

Einheit	Rahmen
Code	04.150
Beschreibung	Side Panel
Inspektion	1

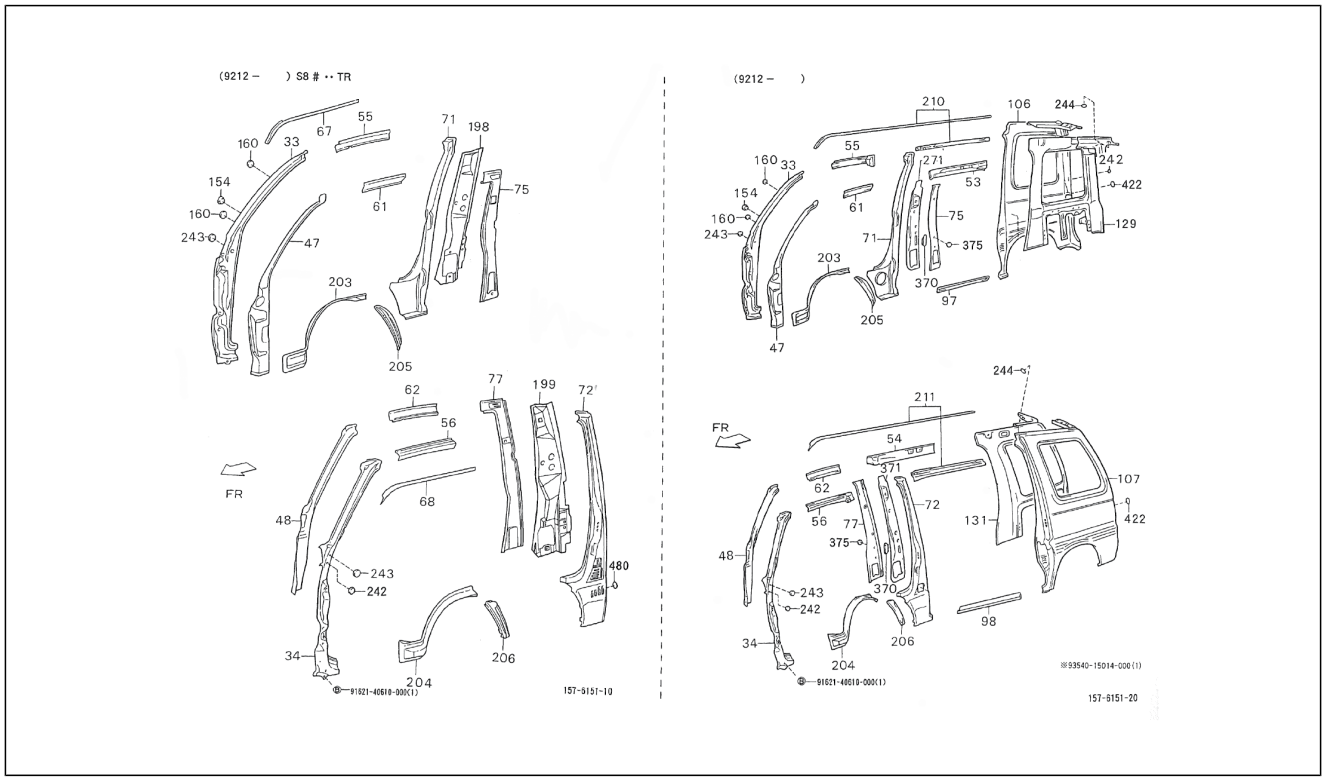

Pos.	Code	Beschreibung	Menge	Varianten
				Hohes Dach/High-Roof[HIR] Luxustyp/Deluxe type[DLX] Vergaser/Carburetor[CAB]
131	6170487Z03000	Tafel	1	**Technische Spezifikation:**Standardkastenwagen hohes Dach (S85LV-ZNDMP)[S85LV-ZNDMP] CB41-Motor (1000 cm3)/CB41-Engine (1000 cc)[CB41] 2-Radantrieb/2 Wheel drive[S85] Linkslenker/Left-hand drive[LHD] Kastenwagen/Van type[VAN] Manuelles Getriebe/Manual transmission[MTM] Manuelles 5-Gang-Getriebe/5 Speed floor manual[5F] Standardkastenwagen/Van type[STV] Hohes Dach/High-Roof[HIR] Luxustyp/Deluxe type[DLX] Vergaser/Carburetor[CAB] **Land:**Spanien[E]
131	6170487Z03000	Tafel	1	**Technische Spezifikation:**2-Radantrieb/2 Wheel drive[S85] Luxustyp/Deluxe type[DLX] Elektronische Einspritzung/ Electronic Fuel Injection[EFI]
131	6170487Z03000	Tafel	1	**Technische Spezifikation:**2-Radantrieb/2 Wheel drive[S85] Luxustyp/Deluxe type[DLX] Elektronische Einspritzung/ Electronic Fuel Injection[EFI] Linkslenker/Left-hand drive[LHD] **Land:**Portugal[P]
131	6170487Z03000	Tafel	1	**Technische Spezifikation:**Standardkastenwagen hohes Dach (S85RV-ZNDMP)[S85RV-ZNDMP] CB41-Motor (1000 cm3)/CB41-Engine (1000 cc)[CB41] 2-Radantrieb/2 Wheel drive[S85] Rechtslenker/Right-hand drive[RHD] Kastenwagen/Van type[VAN] Manuelles Getriebe/Manual transmission[MTM] Manuelles 5-Gang-Getriebe/5 Speed floor manual[5F] Standardkastenwagen/Van type[STV] Hohes Dach/High-Roof[HIR] Luxustyp/Deluxe type[DLX] Vergaser/Carburetor[CAB]
131	6170487Z01000	Linke innere verkleidung	1	**Technische Spezifikation:**Geschlossener Kastenwagen hohes Dach (S85LV-ZBRMP)[S85LV-ZBRMP] CB41-Motor (1000 cm3)/CB41-Engine (1000 cc)[CB41] 2-Radantrieb/2 Wheel drive[S85] Linkslenker/Left-hand drive[LHD] Kastenwagen/Van type[VAN] Manuelles Getriebe/Manual transmission[MTM] Manuelles 5-Gang-Getriebe/5 Speed floor manual[5F] Geschlossener Kastenwagen/

Einheit	Rahmen
Code	04.150
Beschreibung	Side Panel
Inspektion	1

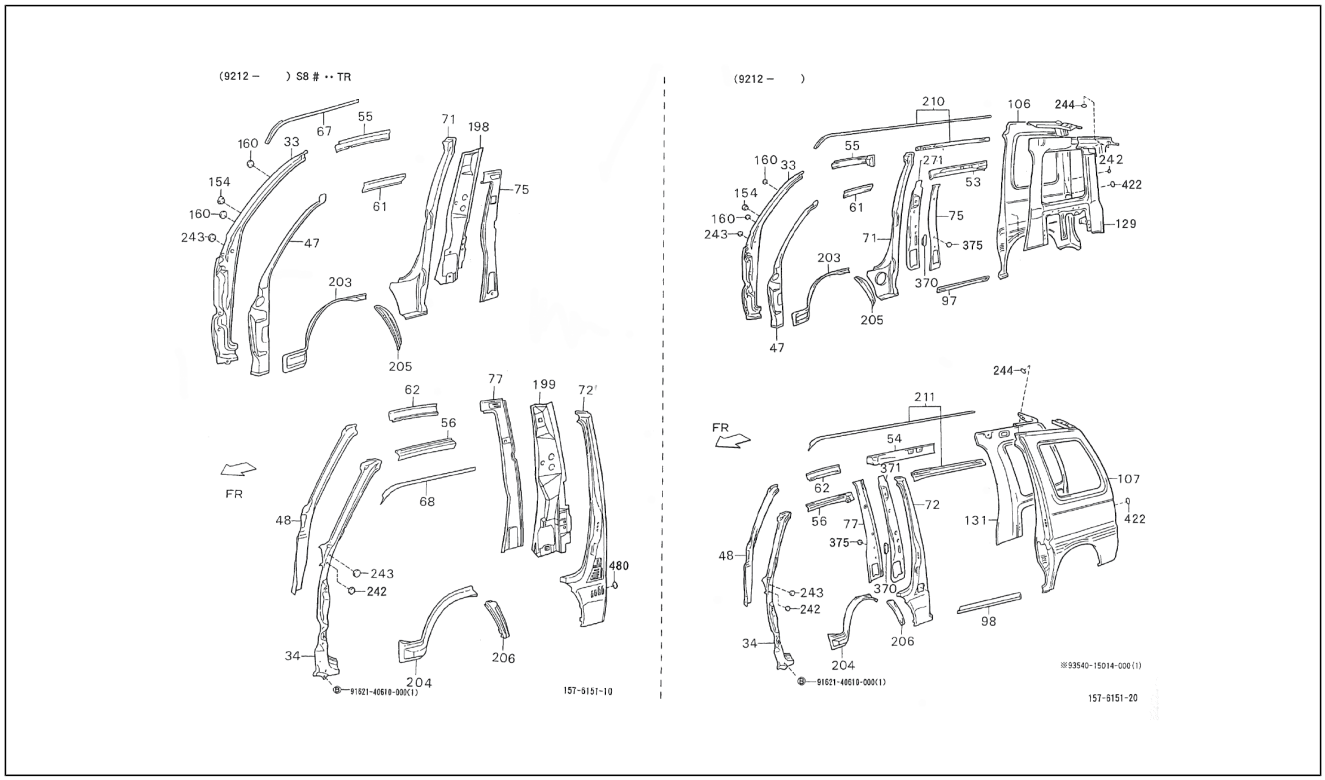

Pos.	Code	Beschreibung	Menge	Varianten
				Van type[BLV] Hohes Dach/High-Roof[HIR] Standardtyp/ Standard type[STD] Vergaser/Carburetor[CAB]
131	6170487Z04000	Linke innere verkleidung	1	**Technische Spezifikation:**Standardkastenwagen hohes Dach (S85LV-ZNDMKP)[S85LV-ZNDMKP] CB42-Motor (1000 cm3)/CB42-Engine (1000 cc)[CB42] 2-Radantrieb/2 Wheel drive[S85] Linkslenker/Left-hand drive[LHD] Kastenwagen/Van type[VAN] Manuelles Getriebe/Manual transmission[MTM] Manuelles 5-Gang-Getriebe/5 Speed floor manual[5F] Standardkastenwagen/Van type[STV] Hohes Dach/High-Roof[HIR] Luxustyp/Deluxe type[DLX] Elektronische Einspritzung/Electronic Fuel Injection[EFI]
131	6170487Z03000	Tafel	1	**Technische Spezifikation:**2-Radantrieb/2 Wheel drive[S85] Luxustyp/Deluxe type[DLX] Elektronische Einspritzung/ Electronic Fuel Injection[EFI] Rechtslenker/Right-hand drive[RHD]
131	6170487Z01000	Linke innere verkleidung	1	**Technische Spezifikation:**Standardkastenwagen hohes Dach (S85LV-ZNDMP)[S85LV-ZNDMP] CB41-Motor (1000 cm3)/CB41-Engine (1000 cc)[CB41] 2-Radantrieb/2 Wheel drive[S85] Linkslenker/Left-hand drive[LHD] Kastenwagen/Van type[VAN] Manuelles Getriebe/Manual transmission[MTM] Manuelles 5-Gang-Getriebe/5 Speed floor manual[5F] Standardkastenwagen/Van type[STV] Hohes Dach/High-Roof[HIR] Luxustyp/Deluxe type[DLX] Vergaser/Carburetor[CAB]
131	6170487Z03000	Tafel	1	**Land:**Holland[NL] **Technische Spezifikation:**2-Radantrieb/2 Wheel drive[S85] Luxustyp/Deluxe type[DLX] Elektronische Einspritzung/ Electronic Fuel Injection[EFI] Linkslenker/Left-hand drive[LHD]
131	6170487Z04000	Linke innere verkleidung	1	**Technische Spezifikation:**2-Radantrieb/2 Wheel drive[S85] Luxustyp/Deluxe type[DLX] Elektronische Einspritzung/ Electronic Fuel Injection[EFI] Linkslenker/Left-hand drive[LHD] **Land:**Belgien[B]
131	6170487Z03000	Tafel	1	**Technische Spezifikation:**Standardkastenwagen hohes Dach (S85LV-ZNDMP)[S85LV-ZNDMP] CB41-Motor (1000

Einheit	Rahmen
Code	04.150
Beschreibung	Side Panel
Inspektion	1

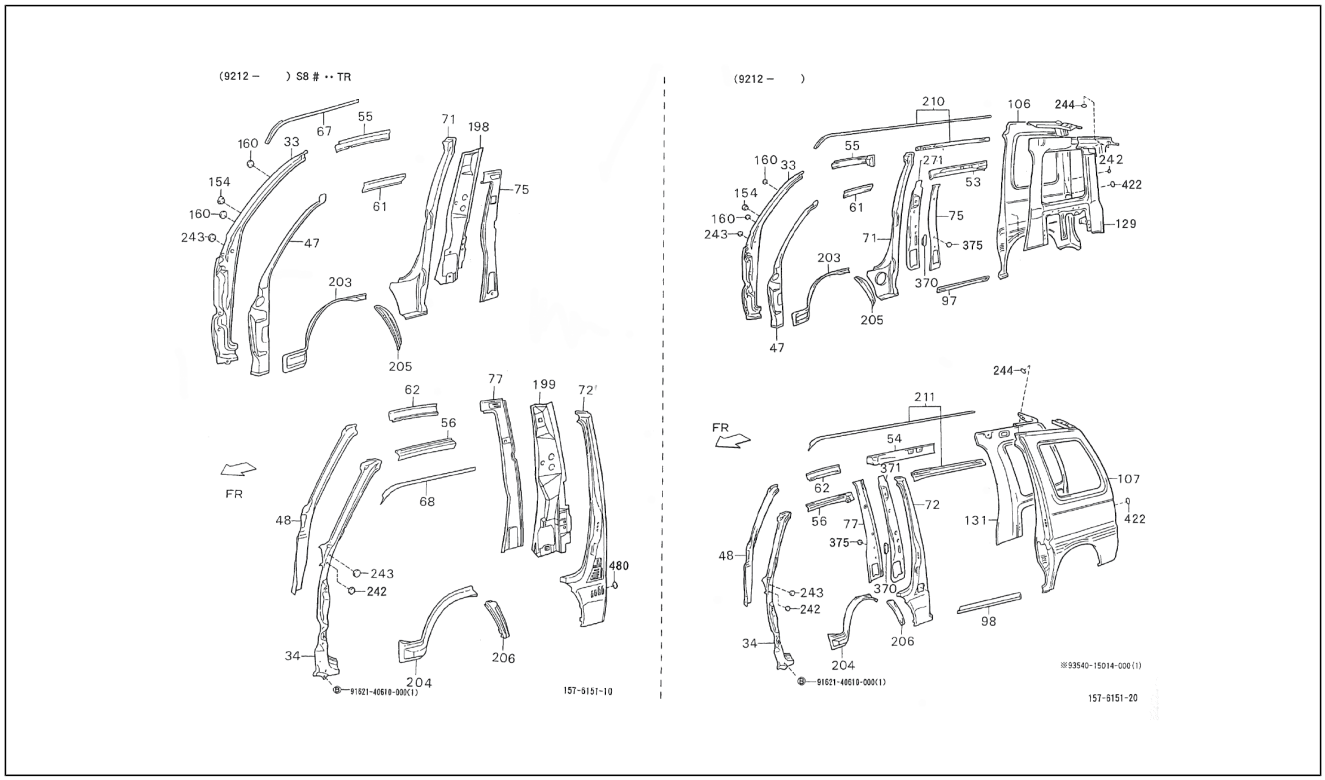

Pos.	Code	Beschreibung	Menge	Varianten
				cm3)/CB41-Engine (1000 cc)[CB41] 2-Radantrieb/2 Wheel drive[S85] Linkslenker/Left-hand drive[LHD] Kastenwagen/Van type[VAN] Manuelles Getriebe/Manual transmission[MTM] Manuelles 5-Gang-Getriebe/5 Speed floor manual[5F] Standardkastenwagen/Van type[STV] Standarddach/Standard-Roof[STR] Luxustyp/Deluxe type[DLX] Vergaser/Carburetor[CAB] **Land:**Portugal[P]
131	6170487Z03000	Tafel	1	**Technische Spezifikation:**Standardkastenwagen hohes Dach (S85LV-ZNDMKP)[S85LV-ZNDMKP] CB42-Motor (1000 cm3)/CB42-Engine (1000 cc)[CB42] 2-Radantrieb/2 Wheel drive[S85] Linkslenker/Left-hand drive[LHD] Kastenwagen/Van type[VAN] Manuelles Getriebe/Manual transmission[MTM] Manuelles 5-Gang-Getriebe/5 Speed floor manual[5F] Geschlossener Kastenwagen/ Van type[BLV] Hohes Dach/High-Roof[HIR] Standardtyp/ Standard type[STD] Elektronische Einspritzung/Electronic Fuel Injection[EFI]
131	6170487Z01000	Linke innere verkleidung	1	**Technische Spezifikation:**Geschlossener Kastenwagen hohes Dach (S85RV-ZBRMP)[S85RV-ZBRMP] CB41-Motor (1000 cm3)/CB41-Engine (1000 cc)[CB41] 2-Radantrieb/2 Wheel drive[S85] Rechtslenker/Right-hand drive[RHD] Kastenwagen/Van type[VAN] Manuelles Getriebe/Manual transmission[MTM] Manuelles 5-Gang-Getriebe/5 Speed floor manual[5F] Geschlossener Kastenwagen/ Van type[BLV] Hohes Dach/High-Roof[HIR] Standardtyp/ Standard type[STD] Vergaser/Carburetor[CAB]
131	6170487Z01000	Linke innere verkleidung	1	**Technische Spezifikation:**2-Radantrieb/2 Wheel drive[S85] Kastenwagen/Van type[VAN] Standardtyp/Standard type[STD] Vergaser/Carburetor[CAB] Linkslenker/Left-hand drive[LHD]
154	9004871008000	Deckel	1	**Technische Spezifikation:**2-Radantrieb/2 Wheel drive[S85]
160	9004874058000	Deckel	2	**Technische Spezifikation:**2-Radantrieb/2 Wheel drive[S85]
198	6419287Z01000	Verstärkung rechts	1	**Technische Spezifikation:**2-Radantrieb/2 Wheel drive[S85] Ladefläche/Truck type[TR]

Einheit	Rahmen
Code	04.150
Beschreibung	Side Panel
Inspektion	1

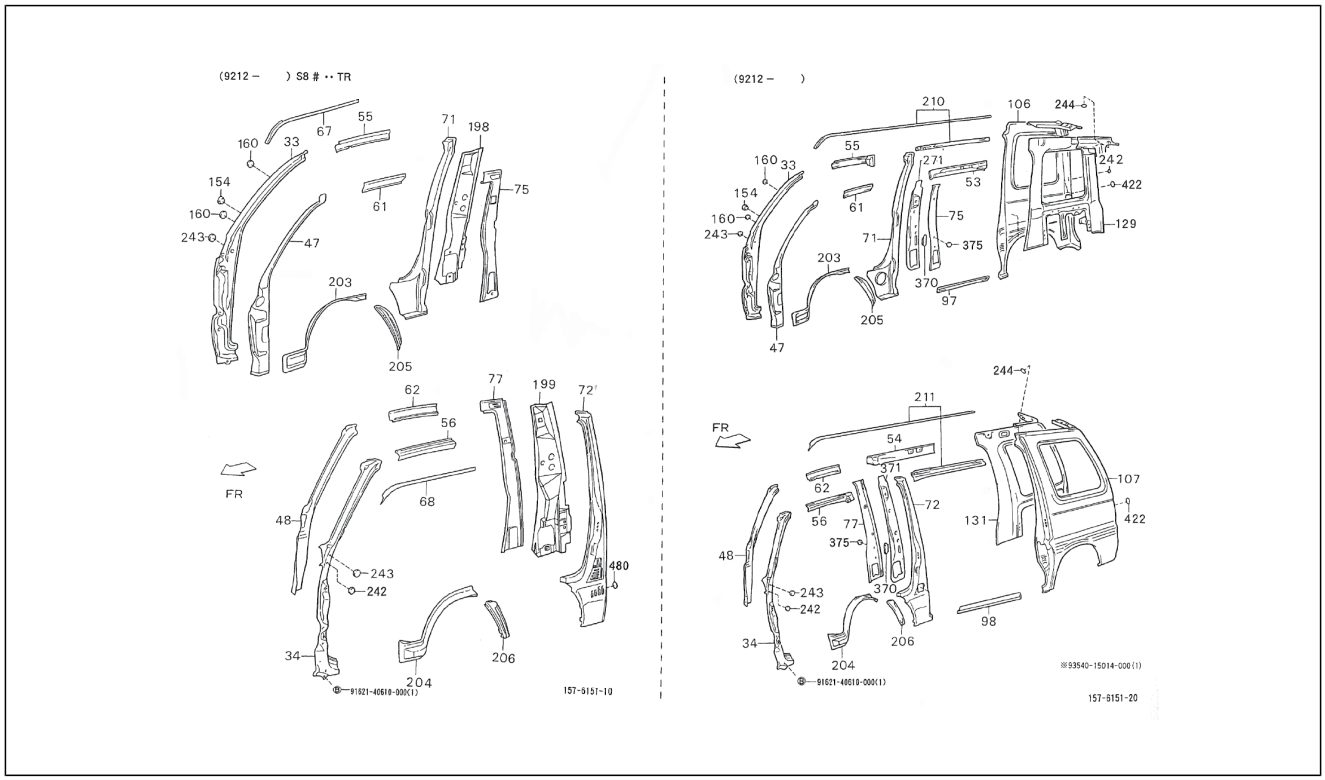

Pos.	Code	Beschreibung	Menge	Varianten
199	6419187Z01000	Verstärkung links	1	**Technische Spezifikation:**2-Radantrieb/2 Wheel drive[S85] Ladefläche/Truck type[TR]
203	6142187Z01000	Kotflügel rechts	1	**Technische Spezifikation:**2-Radantrieb/2 Wheel drive[S85]
204	6142287Z01000	Kotflügel links	1	**Technische Spezifikation:**2-Radantrieb/2 Wheel drive[S85]
205	6142587Z02000	Kotflügel hinten rechts	1	**Technische Spezifikation:**2-Radantrieb/2 Wheel drive[S85] Kastenwagen/Van type[VAN]
205	6142587Z01000	Kotflügel hinten rechts	1	**Technische Spezifikation:**2-Radantrieb/2 Wheel drive[S85] Ladefläche/Truck type[TR]
206	6142687Z01000	Kotflügel hinten links	1	**Technische Spezifikation:**2-Radantrieb/2 Wheel drive[S85] Ladefläche/Truck type[TR]
206	6142687Z02000	Kotflügel hinten links	1	**Technische Spezifikation:**2-Radantrieb/2 Wheel drive[S85] Kastenwagen/Van type[VAN]
210	6120387Z02000	Führer	1	**Technische Spezifikation:**2-Radantrieb/2 Wheel drive[S85] Kastenwagen/Van type[VAN]
211	6120487Z02000	Führer	1	**Technische Spezifikation:**2-Radantrieb/2 Wheel drive[S85] Kastenwagen/Van type[VAN]
242	9004874005000	Deckel 20	1	**Technische Spezifikation:**2-Radantrieb/2 Wheel drive[S85] CB41-Motor (1000 cm3)/CB41-Engine (1000 cc)[CB41]
243	9004874004000	Deckel 20	5	**Technische Spezifikation:**2-Radantrieb/2 Wheel drive[S85]
244	9004874025000	Deckel	2	**Technische Spezifikation:**2-Radantrieb/2 Wheel drive[S85] Kastenwagen/Van type[VAN]
271	6103787Z01000	Innere Verstärkung rechts	1	**Technische Spezifikation:**2-Radantrieb/2 Wheel drive[S85] Kastenwagen/Van type[VAN]
370	6152587Z01000	Schraube	1	**Technische Spezifikation:**2-Radantrieb/2 Wheel drive[S85] Kastenwagen/Van type[VAN]
371	6103887Z01000	Innere Verstärkung links	1	**Technische Spezifikation:**2-Radantrieb/2 Wheel drive[S85] Kastenwagen/Van type[VAN]
375	9004874004000	Deckel 20	8	**Technische Spezifikation:**2-Radantrieb/2 Wheel drive[S85] Kastenwagen/Van type[VAN]
422	6728387Z01000	Deckel	2	**Technische Spezifikation:**2-Radantrieb/2 Wheel drive[S85] Kastenwagen/Van type[VAN] Vergaser/Carburetor[CAB]

Einheit	Rahmen
Code	04.150
Beschreibung	Side Panel
Inspektion	1

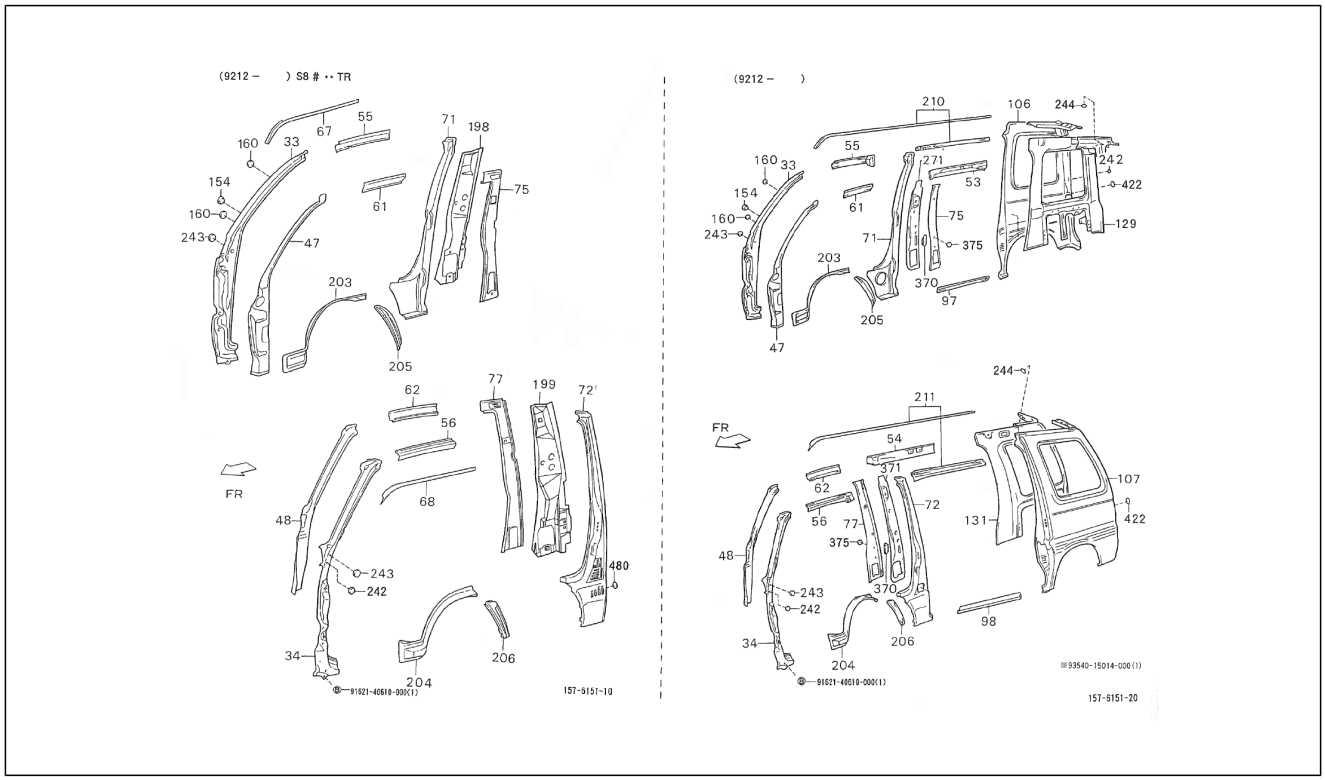

Pos.	Code	Beschreibung	Menge	Varianten
480	9004874004000	Deckel 20	4	**Technische Spezifikation:**2-Radantrieb/2 Wheel drive[S85] Ladefläche/Truck type[TR]
480	9004874004000	Deckel 20	4	**Technische Spezifikation:**2-Radantrieb/2 Wheel drive[S85] Ladefläche/Truck type[TR]
480	9004874004000	Deckel 20	4	**Technische Spezifikation:**Ladefläche mit kippbaren Ladebordwänden (S85RP-TRMP)[S85RP-TRMP] CB41-Motor (1000 cm3)/CB41-Engine (1000 cc)[CB41] 2-Radantrieb/2 Wheel drive[S85] Rechtslenker/Right-hand drive[RHD] Ladefläche/Truck type[TR] Manuelles Getriebe/ Manual transmission[MTM] Manuelles 5-Gang-Getriebe/5 Speed floor manual[5F] Öffnung an drei Seiten/3-Way openable[T3] Standardtyp/Standard type[STD] Vergaser/ Carburetor[CAB]
480	9004874004000	Deckel 20	4	**Technische Spezifikation:**Ladefläche mit kippbaren Ladebordwänden (S85LP-TRMP)[S85LP-TRMP] CB41-Motor (1000 cm3)/CB41-Engine (1000 cc)[CB41] 2-Radantrieb/2 Wheel drive[S85] Linkslenker/Left-hand drive[LHD] Ladefläche/Truck type[TR] Manuelles Getriebe/ Manual transmission[MTM] Manuelles 5-Gang-Getriebe/5 Speed floor manual[5F] Öffnung an drei Seiten/3-Way openable[T3] Standardtyp/Standard type[STD] Vergaser/ Carburetor[CAB]
481	9162140610000	Schraubbolzen	1	

Einheit	Rahmen
Code	04.160
Beschreibung	Seitenfenster
Inspektion	1

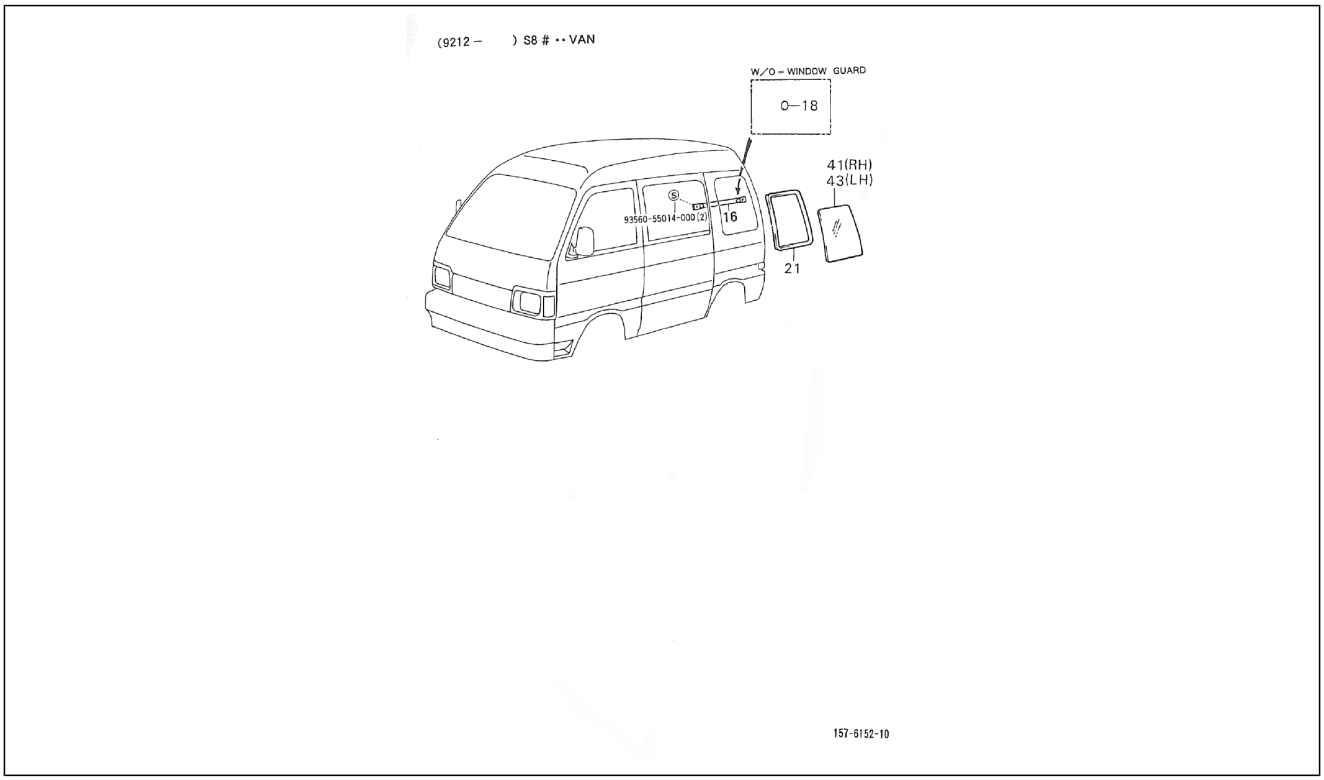

Pos.	Code	Beschreibung	Menge	Varianten
16	6288487Z01000	Schutzstange	2	**Technische Spezifikation:**Standardkastenwagen hohes Dach (S85LV-ZNDMP)[S85LV-ZNDMP] CB41-Motor (1000 cm3)/CB41-Engine (1000 cc)[CB41] 2-Radantrieb/2 Wheel drive[S85] Linkslenker/Left-hand drive[LHD] Kastenwagen/Van type[VAN] Manuelles Getriebe/Manual transmission[MTM] Manuelles 5-Gang-Getriebe/5 Speed floor manual[5F] Standardkastenwagen/Van type[STV] Hohes Dach/High-Roof[HIR] Luxustyp/Deluxe type[DLX] Vergaser/Carburetor[CAB]
16	6288487Z01000	Schutzstange	2	**Technische Spezifikation:**2-Radantrieb/2 Wheel drive[S85] Luxustyp/Deluxe type[DLX]
18	9004874010040	Deckel	4	**Technische Spezifikation:**2-Radantrieb/2 Wheel drive[S85] Geschlossener Kastenwagen/Van type[BLV] Vergaser/ Carburetor[CAB]
18	9004874010080	Deckel	4	**Technische Spezifikation:**2-Radantrieb/2 Wheel drive[S85] Geschlossener Kastenwagen/Van type[BLV] Vergaser/ Carburetor[CAB]
18	9004874010070	Deckel	4	**Technische Spezifikation:**2-Radantrieb/2 Wheel drive[S85] Geschlossener Kastenwagen/Van type[BLV] Vergaser/ Carburetor[CAB]
18	9004874010010	Deckel	4	**Technische Spezifikation:**2-Radantrieb/2 Wheel drive[S85] Geschlossener Kastenwagen/Van type[BLV] Vergaser/ Carburetor[CAB]
18	9004874010020	Deckel	4	**Technische Spezifikation:**2-Radantrieb/2 Wheel drive[S85] Geschlossener Kastenwagen/Van type[BLV] Vergaser/ Carburetor[CAB]
21	6274187508000	Dichtung seitenfenster	2	**Technische Spezifikation:**2-Radantrieb/2 Wheel drive[S85] Luxustyp/Deluxe type[DLX] Vergaser/Carburetor[CAB]
21	6274187Z01000	Dichtung seitenfenster	2	**Technische Spezifikation:**2-Radantrieb/2 Wheel drive[S85] Luxustyp/Deluxe type[DLX]
41	6271187Z01000	Fensterscheibe	1	**Technische Spezifikation:**2-Radantrieb/2 Wheel drive[S85] Luxustyp/Deluxe type[DLX] CB41, CB42[CB]
41	6271187Z02000	Fensterscheibe rechts	1	**Technische Spezifikation:**2-Radantrieb/2 Wheel drive[S85] Luxustyp/Deluxe type[DLX] CB41, CB42[CB]

Einheit	Rahmen
Code	04.160
Beschreibung	Seitenfenster
Inspektion	1

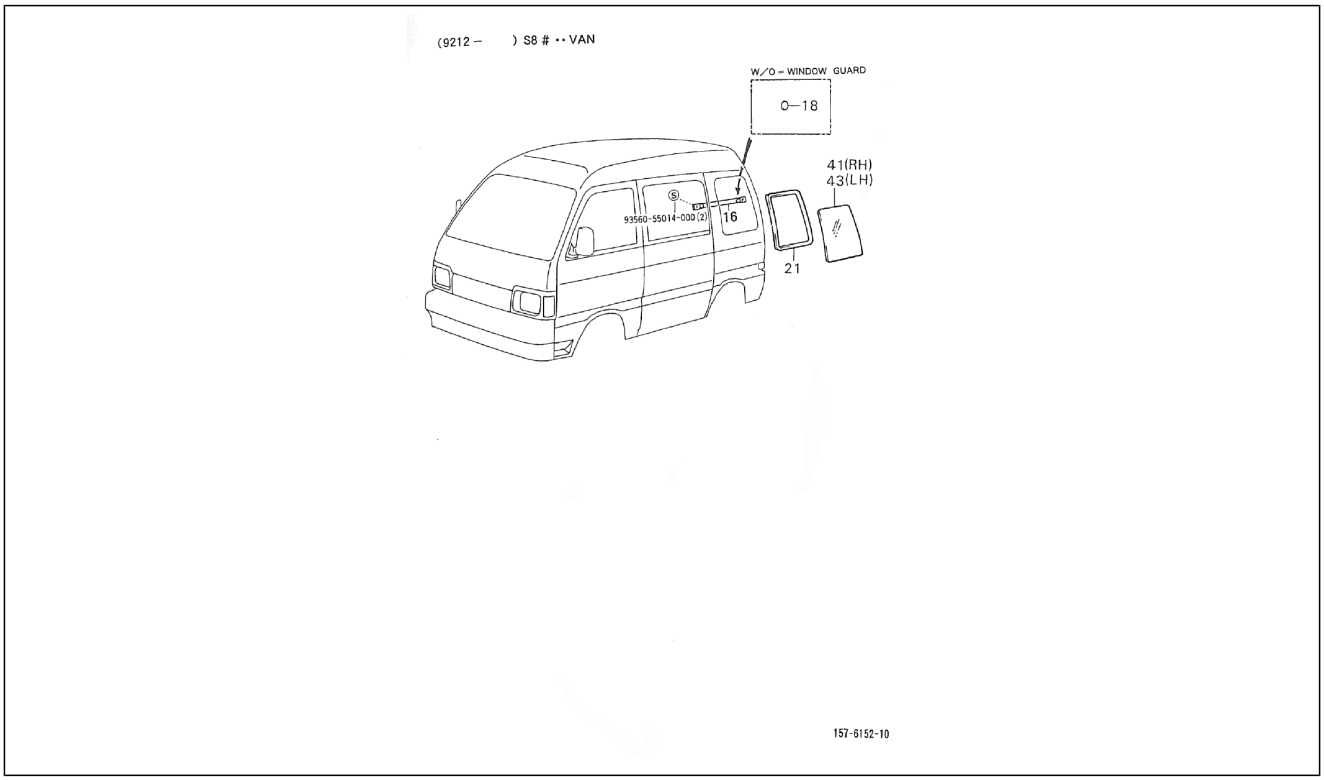

Pos.	Code	Beschreibung	Menge	Varianten
41	6271187Z02000	Fensterscheibe rechts	1	**Technische Spezifikation:**2-Radantrieb/2 Wheel drive[S85] Luxustyp/Deluxe type[DLX]
41	6271187Z01000	Fensterscheibe	1	**Technische Spezifikation:**2-Radantrieb/2 Wheel drive[S85] Luxustyp/Deluxe type[DLX]
43	6271287Z01000	Fensterscheibe	1	**Technische Spezifikation:**2-Radantrieb/2 Wheel drive[S85] Luxustyp/Deluxe type[DLX]
43	6271287Z02000	Fensterscheibe links	1	**Technische Spezifikation:**2-Radantrieb/2 Wheel drive[S85] Luxustyp/Deluxe type[DLX] CB41, CB42[CB]
43	6271287Z01000	Fensterscheibe	1	**Technische Spezifikation:**2-Radantrieb/2 Wheel drive[S85] Luxustyp/Deluxe type[DLX] CB41, CB42[CB]
43	6271287Z02000	Fensterscheibe links	1	**Technische Spezifikation:**2-Radantrieb/2 Wheel drive[S85] Luxustyp/Deluxe type[DLX] CB41, CB42[CB]
44	9356055014000	Blechschraube	2	

Einheit	Rahmen
Code	04.170
Beschreibung	Dachplatte
Inspektion	1

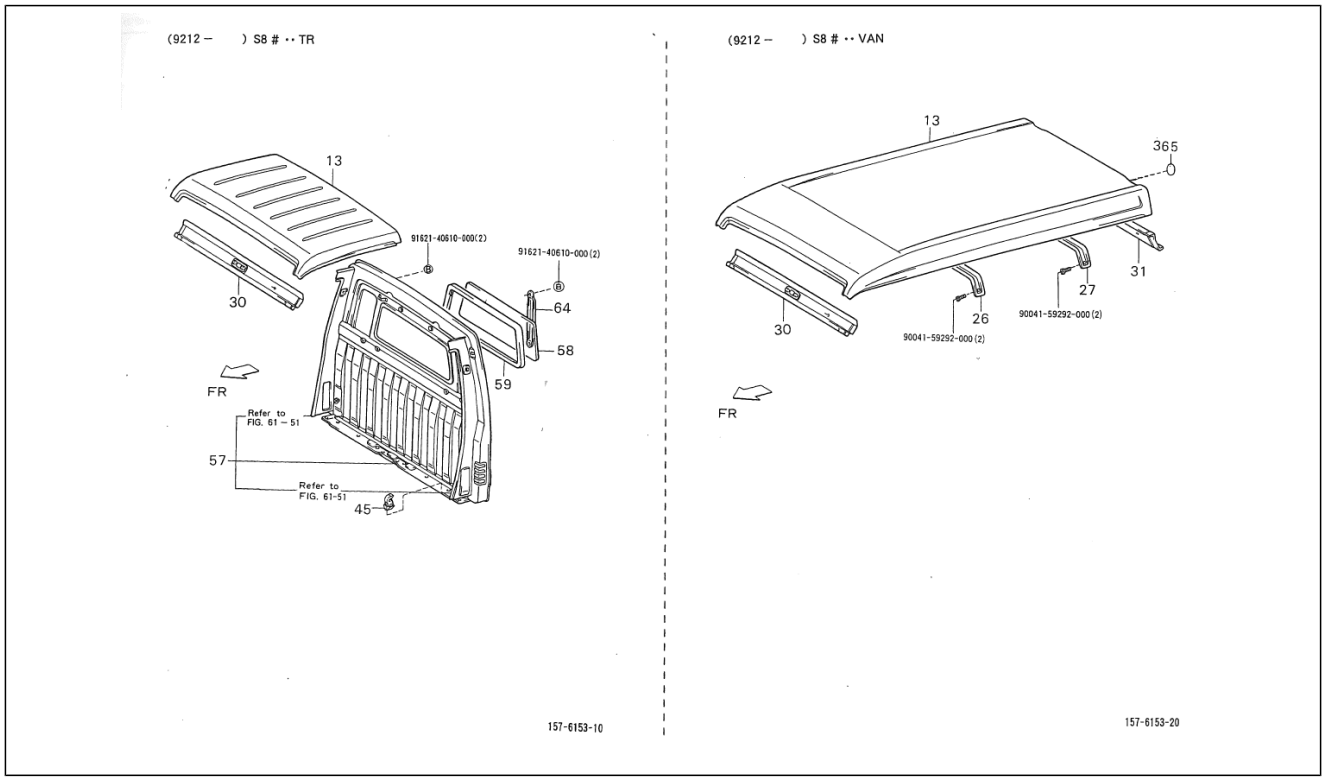

Pos.	Code	Beschreibung	Menge	Varianten
13	6311187Z02000	Dachverkleidung	1	**Technische Spezifikation:**2-Radantrieb/2 Wheel drive[S85] Kastenwagen/Van type[VAN]
13	6311187Z01000	Dachverkleidung	1	**Technische Spezifikation:**2-Radantrieb/2 Wheel drive[S85] Ladefläche/Truck type[TR]
26	6314187Z01000	Spriegel	1	**Technische Spezifikation:**2-Radantrieb/2 Wheel drive[S85] Kastenwagen/Van type[VAN]
27	6314287Z01000	Spriegel	1	**Technische Spezifikation:**2-Radantrieb/2 Wheel drive[S85] Kastenwagen/Van type[VAN] CB41, CB42[CB]
30	6313287Z01000	Innere verkleidung	1	**Technische Spezifikation:**2-Radantrieb/2 Wheel drive[S85]
31	6313487Z01000	Traverse, oben	1	**Technische Spezifikation:**2-Radantrieb/2 Wheel drive[S85] Kastenwagen/Van type[VAN]
45	9004468084000	Schelle	1	**Technische Spezifikation:**2-Radantrieb/2 Wheel drive[S85] Ladefläche/Truck type[TR] CB41, CB42[CB]
57	6410187Z01000	Tafel	1	**Technische Spezifikation:**2-Radantrieb/2 Wheel drive[S85] Ladefläche/Truck type[TR] Vergaser/Carburetor[CAB]
57	6410187Z02000	Hintere Trennwand	1	**Technische Spezifikation:**2-Radantrieb/2 Wheel drive[S85] Ladefläche/Truck type[TR]
58	6481187Z01000	Rêckfenster	1	**Technische Spezifikation:**2-Radantrieb/2 Wheel drive[S85] Ladefläche/Truck type[TR]
59	6483187507000	Fensterdichtung hinten	1	**Technische Spezifikation:**2-Radantrieb/2 Wheel drive[S85] Ladefläche/Truck type[TR] Vergaser/Carburetor[CAB]
59	6483187Z01000	Fensterdichtung hinten	1	**Technische Spezifikation:**2-Radantrieb/2 Wheel drive[S85] Ladefläche/Truck type[TR]
64	5519987Z01000	Schutzstange rückfenster	2	**Technische Spezifikation:**2-Radantrieb/2 Wheel drive[S85] Ladefläche/Truck type[TR]
64	5519987Z01000	Schutzstange rückfenster	2	**Technische Spezifikation:**2-Radantrieb/2 Wheel drive[S85] Ladefläche/Truck type[TR] CB41, CB42[CB]
365	9004871138000	Deckel 20	1	**Technische Spezifikation:**2-Radantrieb/2 Wheel drive[S85] Kastenwagen/Van type[VAN]
366	9162140610000	Schraubbolzen	2	
367	9004159292000	-	2	

Einheit	Rahmen
Code	04.180
Beschreibung	Innenblech
Inspektion	1

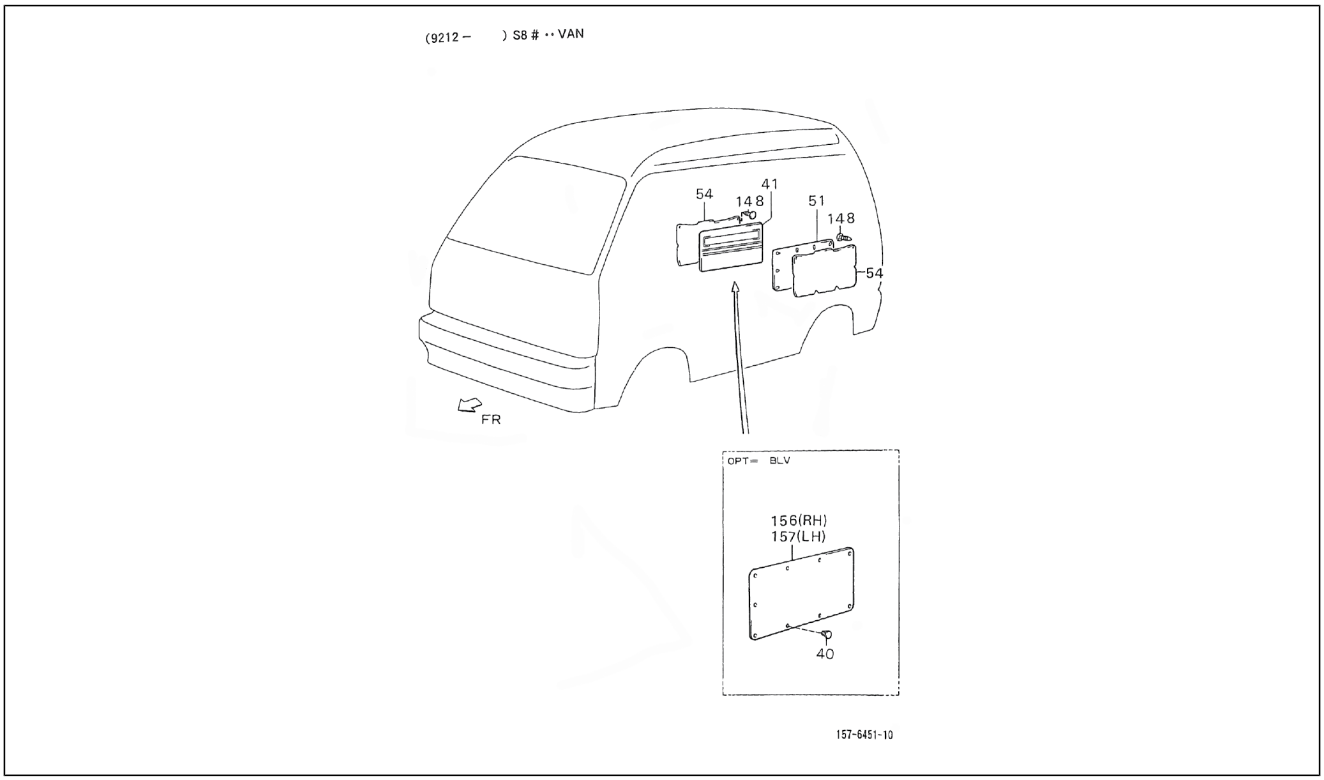

Pos.	Code	Beschreibung	Menge	Varianten
40	9004871101000	Deckel	20	**Technische Spezifikation:**2-Radantrieb/2 Wheel drive[S85] Geschlossener Kastenwagen/Van type[BLV]
40	9004871101000	Deckel	20	**Technische Spezifikation:**2-Radantrieb/2 Wheel drive[S85] Geschlossener Kastenwagen/Van type[BLV] Vergaser/ Carburetor[CAB]
41	6251087Z01030	Innere verkleidung	1	**Technische Spezifikation:**2-Radantrieb/2 Wheel drive[S85] Geschlossener Kastenwagen/Van type[BLV] Vergaser/ Carburetor[CAB]
41	6251087Z02030	Têrverkleidung vorne	1	**Technische Spezifikation:**2-Radantrieb/2 Wheel drive[S85] Luxustyp/Deluxe type[DLX] CB41, CB42[CB]
41	6251087Z01030	Innere verkleidung	2	**Technische Spezifikation:**2-Radantrieb/2 Wheel drive[S85] Geschlossener Kastenwagen/Van type[BLV]
51	6251087Z01030	Innere verkleidung	1	**Technische Spezifikation:**2-Radantrieb/2 Wheel drive[S85] Geschlossener Kastenwagen/Van type[BLV] Vergaser/ Carburetor[CAB]
51	6251087Z01030	Innere verkleidung	1	**Technische Spezifikation:**2-Radantrieb/2 Wheel drive[S85] Geschlossener Kastenwagen/Van type[BLV] CB41, CB42[CB]
51	6251087Z01030	Innere verkleidung	1	**Technische Spezifikation:**2-Radantrieb/2 Wheel drive[S85] Geschlossener Kastenwagen/Van type[BLV] Vergaser/ Carburetor[CAB]
54	6784387Z01000	Schutz	2	**Technische Spezifikation:**2-Radantrieb/2 Wheel drive[S85] Kastenwagen/Van type[VAN] Vergaser/Carburetor[CAB]
148	6777187Z01000	Schraube	10	**Technische Spezifikation:**2-Radantrieb/2 Wheel drive[S85] Kastenwagen/Van type[VAN] Vergaser/Carburetor[CAB]
156	6774587Z01000	Rechte abdeckung	1	**Technische Spezifikation:**2-Radantrieb/2 Wheel drive[S85] Geschlossener Kastenwagen/Van type[BLV] CB41, CB42[CB]
156	6774587Z01000	Rechte abdeckung	1	**Technische Spezifikation:**Vergaser/Carburetor[CAB]
157	6774587Z01000	Rechte abdeckung	1	**Technische Spezifikation:**2-Radantrieb/2 Wheel drive[S85] Geschlossener Kastenwagen/Van type[BLV] Vergaser/ Carburetor[CAB]
157	6774587Z01000	Rechte abdeckung	1	**Technische Spezifikation:**2-Radantrieb/2 Wheel drive[S85] Geschlossener Kastenwagen/Van type[BLV] CB41, CB42[CB]

Einheit	Rahmen
Code	04.190
Beschreibung	Schalldichte Dach
Inspektion	1

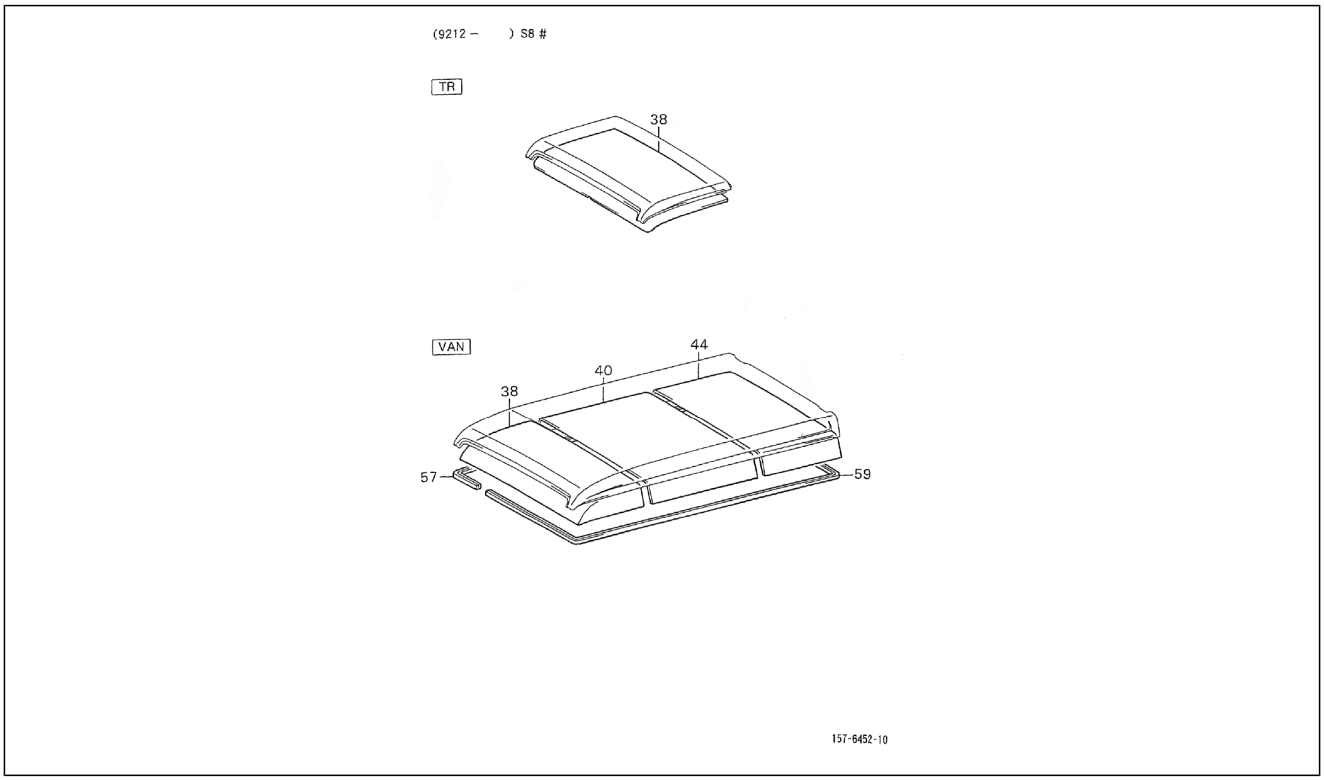

Pos.	Code	Beschreibung	Menge	Varianten
38	6331187Z02030	Kabinenhimmel	1	**Technische Spezifikation:**2-Radantrieb/2 Wheel drive[S85] Kastenwagen/Van type[VAN] CB41, CB42[CB]
38	6331187Z01030	Kabinenhimmel	1	**Technische Spezifikation:**2-Radantrieb/2 Wheel drive[S85] Ladefläche/Truck type[TR] CB41, CB42[CB]
40	6331287Z01030	Kabinenhimmel	1	**Technische Spezifikation:**2-Radantrieb/2 Wheel drive[S85] Luxustyp/Deluxe type[DLX] CB41, CB42[CB]
40	6331287Z01030	Kabinenhimmel	1	**Technische Spezifikation:**2-Radantrieb/2 Wheel drive[S85] Kastenwagen/Van type[VAN]
44	6331387Z01030	Kabinenhimmel	1	**Technische Spezifikation:**2-Radantrieb/2 Wheel drive[S85] Kastenwagen/Van type[VAN] CB41, CB42[CB]
57	6339187Z01030	Verkleidung kabinenhimmel	1	**Technische Spezifikation:**2-Radantrieb/2 Wheel drive[S85] Vergaser/Carburetor[CAB]
57	6339187Z02030	Verkleidung kabinenhimmel	1	**Technische Spezifikation:**2-Radantrieb/2 Wheel drive[S85] Kastenwagen/Van type[VAN] CB41, CB42[CB]
59	6339287Z01030	Verkleidung kabinenhimmel	1	**Technische Spezifikation:**2-Radantrieb/2 Wheel drive[S85] Kastenwagen/Van type[VAN] Vergaser/Carburetor[CAB]
59	6339287Z02030	Verkleidung kabinenhimmel	1	**Technische Spezifikation:**2-Radantrieb/2 Wheel drive[S85] Kastenwagen/Van type[VAN] CB41, CB42[CB]

Einheit	Rahmen
Code	04.200
Beschreibung	Etage komplett
Inspektion	1

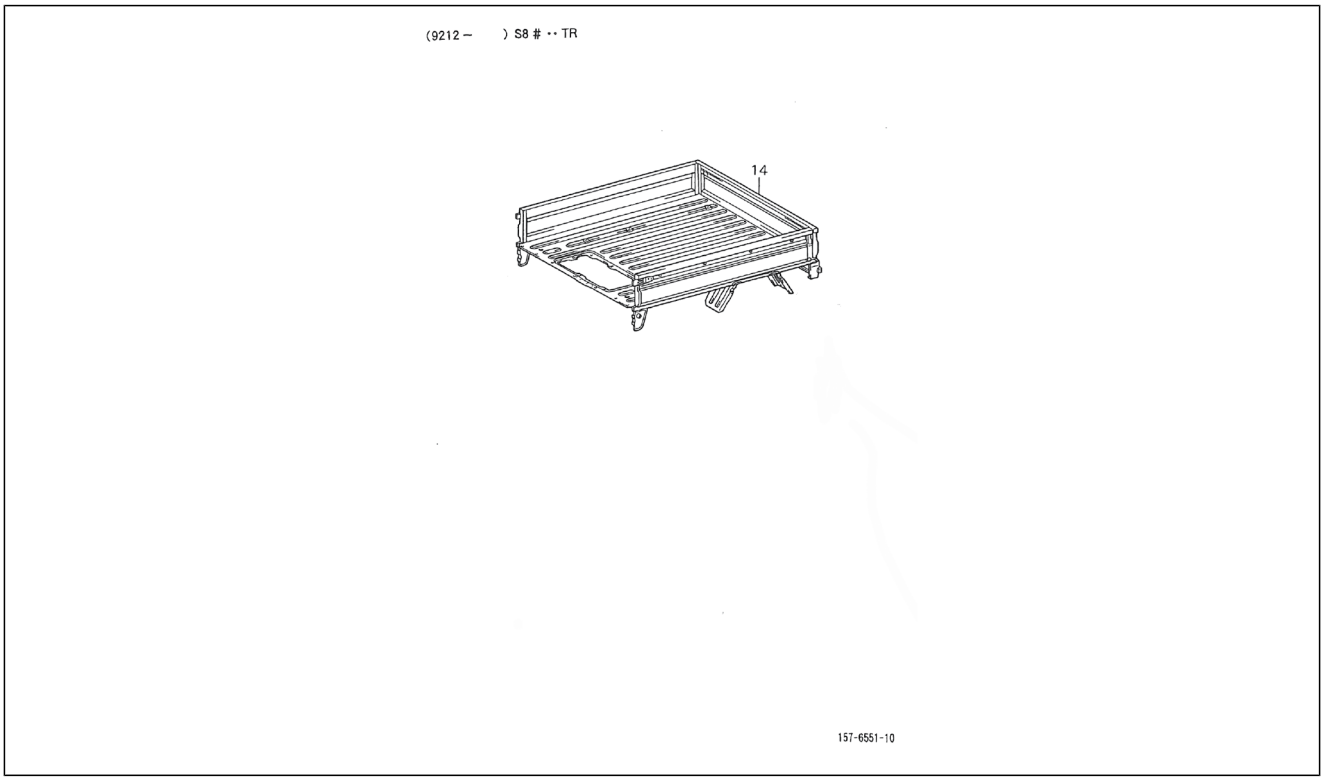

Pos.	Code	Beschreibung	Menge	Varianten
14	6501187Z06000	Ladefläche komplett	1	**Technische Spezifikation:**2-Radantrieb/2 Wheel drive[S85] Ladefläche/Truck type[TR] CB41, CB42[CB] Linkslenker/ Left-hand drive[LHD]
14	6501187Z02000	Ladefläche komplett	1	**Technische Spezifikation:**Ladefläche mit kippbaren Ladebordwänden (S85LP-TRMP)[S85LP-TRMP] CB41-Motor (1000 cm3)/CB41-Engine (1000 cc)[CB41] 2-Radantrieb/2 Wheel drive[S85] Linkslenker/Left-hand drive[LHD] Ladefläche/Truck type[TR] Manuelles Getriebe/ Manual transmission[MTM] Manuelles 5-Gang-Getriebe/5 Speed floor manual[5F] Öffnung an drei Seiten/3-Way openable[T3] Standardtyp/Standard type[STD] Vergaser/ Carburetor[CAB] **Land:**Frankreich[F]
14	6501187Z07000	Festes bodenblech	1	**Technische Spezifikation:**CB42-Motor (1000 cm3)/CB42-Engine (1000 cc)[CB42] 2-Radantrieb/2 Wheel drive[S85] Linkslenker/Left-hand drive[LHD] Ladefläche/Truck type[TR] Manuelles Getriebe/Manual transmission[MTM] Manuelles 5-Gang-Getriebe/5 Speed floor manual[5F] Öffnung an drei Seiten/3-Way openable[T3] Standardtyp/ Standard type[STD] Elektronische Einspritzung/Electronic Fuel Injection[EFI] **Land:**Portugal[P]
14	6501187Z10000	Ladefläche komplett	1	**Technische Spezifikation:**Ladefläche mit kippbaren Ladebordwänden (S85LP-TRMP)[S85LP-TRMP] CB41-Motor (1000 cm3)/CB41-Engine (1000 cc)[CB41] 2-Radantrieb/2 Wheel drive[S85] Linkslenker/Left-hand drive[LHD] Ladefläche/Truck type[TR] Manuelles Getriebe/ Manual transmission[MTM] Manuelles 5-Gang-Getriebe/5 Speed floor manual[5F] Öffnung an drei Seiten/3-Way openable[T3] Standardtyp/Standard type[STD] Vergaser/ Carburetor[CAB] **Land:**Italien[I]
14	6501187Z01000	Ladefläche komplett	1	**Technische Spezifikation:**2-Radantrieb/2 Wheel drive[S85] Ladefläche/Truck type[TR] Vergaser/Carburetor[CAB]
14	6501187Z15000	Ladefläche komplett	1	**Technische Spezifikation:**Ladefläche mit kippbaren Ladebordwänden (S85LP-TRMEP)[S85LP-TRMEP]

Einheit	Rahmen
Code	04.200
Beschreibung	Etage komplett
Inspektion	1

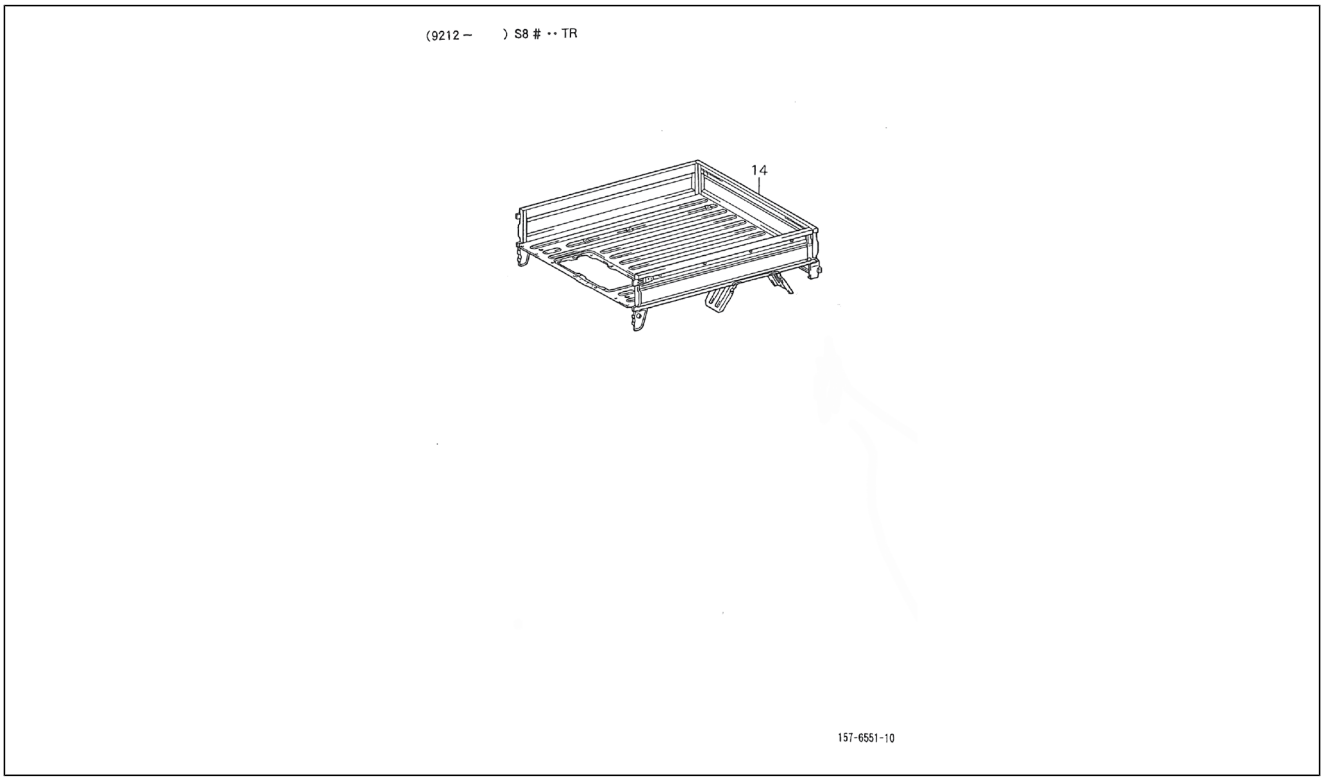

Pos.	Code	Beschreibung	Menge	Varianten
				HCE-Motor (1300 cm3)/HCE-Engine (1300 cc)[HCE] 2-Radantrieb/2 Wheel drive[S85] Linkslenker/Left-hand drive[LHD] Ladefläche/Truck type[TR] Manuelles Getriebe/Manual transmission[MTM] Manuelles 5-Gang-Getriebe/5 Speed floor manual[5F] Öffnung an drei Seiten/3-Way openable[T3] Standardtyp/Standard type[STD] Elektronische Einspritzung/Electronic Fuel Injection[EFI] **Land:**Spanien[E]
14	6501187Z13000	-	1	**Technische Spezifikation:**2-Radantrieb/2 Wheel drive[S85] Ladefläche/Truck type[TR] HCE-Motor (1300 cm3)/HCE-Engine (1300 cc)[HCE]
14	6501187Z04000	Ladefläche komplett	1	**Technische Spezifikation:**CB41-Motor (1000 cm3)/CB41-Engine (1000 cc)[CB41] 2-Radantrieb/2 Wheel drive[S85] Ladefläche mit kippbaren Ladebordwänden (S85LP-TRMP)[S85LP-TRMP] Ladefläche/Truck type[TR] Manuelles Getriebe/Manual transmission[MTM] Manuelles 5-Gang-Getriebe/5 Speed floor manual[5F] Öffnung an drei Seiten/3-Way openable[T3] Standardtyp/Standard type[STD] Vergaser/Carburetor[CAB] **Land:**Portugal[P]
14	6501187Z04000	Ladefläche komplett	1	**Technische Spezifikation:**Ladefläche mit kippbaren Ladebordwänden (S85LP-TRMP)[S85LP-TRMP] CB41-Motor (1000 cm3)/CB41-Engine (1000 cc)[CB41] 2-Radantrieb/2 Wheel drive[S85] Linkslenker/Left-hand drive[LHD] Ladefläche/Truck type[TR] Manuelles Getriebe/Manual transmission[MTM] Manuelles 5-Gang-Getriebe/5 Speed floor manual[5F] Öffnung an drei Seiten/3-Way openable[T3] Standardtyp/Standard type[STD] Vergaser/Carburetor[CAB] **Land:**Spanien[E]
14	6501187Z07000	Festes bodenblech	1	**Technische Spezifikation:**Ladefläche mit kippbaren Ladebordwänden (S85LP-TRMP)[S85LP-TRMP] CB41-Motor (1000 cm3)/CB41-Engine (1000 cc)[CB41] 2-Radantrieb/2 Wheel drive[S85] Linkslenker/Left-hand drive[LHD] Ladefläche/Truck type[TR] Manuelles Getriebe/Manual transmission[MTM] Manuelles 5-Gang-Getriebe/5

Einheit	Rahmen
Code	04.200
Beschreibung	Etage komplett
Inspektion	1

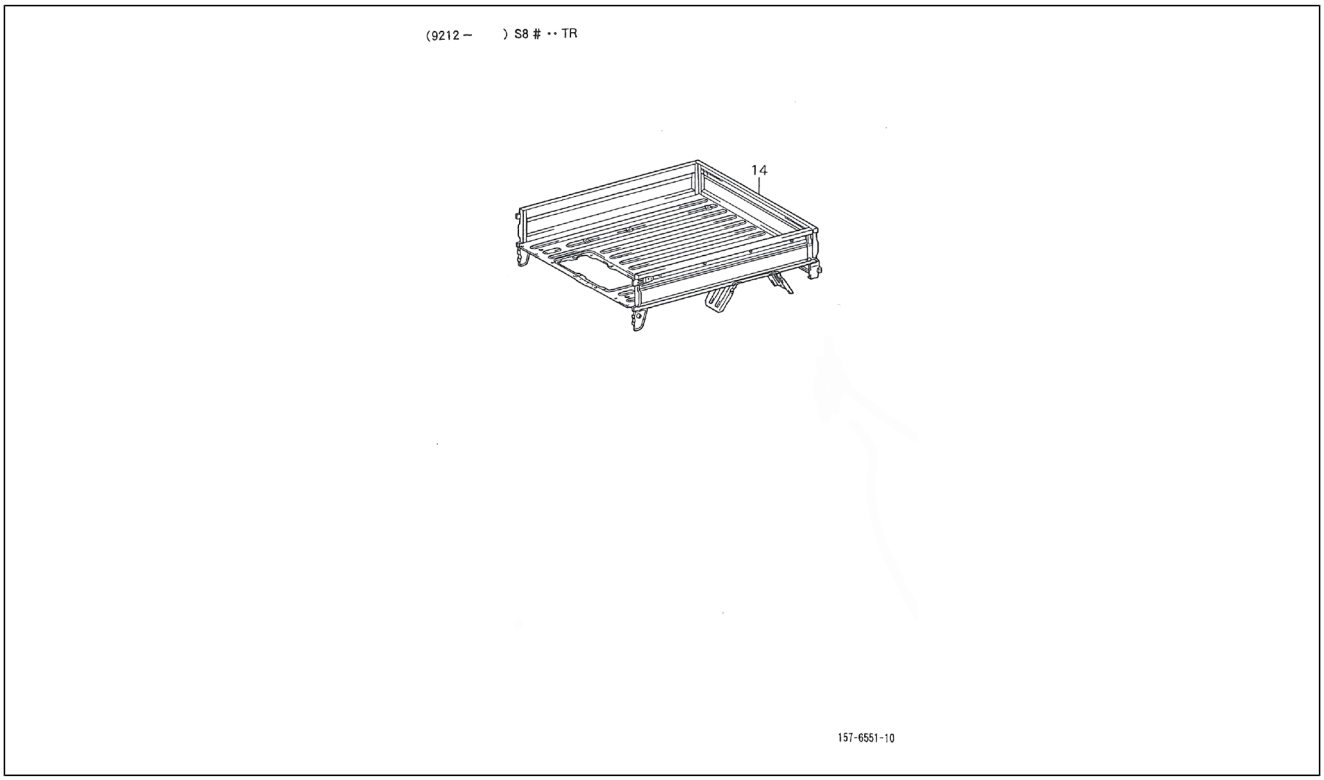

Pos.	Code	Beschreibung	Menge	Varianten
				Speed floor manual[5F] Öffnung an drei Seiten/3-Way openable[T3] Standardtyp/Standard type[STD] Vergaser/ Carburetor[CAB]
14	6501187Z07000	Festes bodenblech	1	**Technische Spezifikation:**Ladefläche mit kippbaren Ladebordwänden (S85LP-TRMKP)[S85LP-TRMKP] CB42-Motor (1000 cm3)/CB42-Engine (1000 cc)[CB42] 2-Radantrieb/2 Wheel drive[S85] Linkslenker/Left-hand drive[LHD] Ladefläche/Truck type[TR] Manuelles Getriebe/ Manual transmission[MTM] Manuelles 5-Gang-Getriebe/5 Speed floor manual[5F] Öffnung an drei Seiten/3-Way openable[T3] Standardtyp/Standard type[STD] Elektronische Einspritzung/Electronic Fuel Injection[EFI] **Land:**Italien[I]
14	6501187Z13000	-	1	**Technische Spezifikation:**Ladefläche mit kippbaren Ladebordwänden (S85LP-TRMEP)[S85LP-TRMEP] 2-Radantrieb/2 Wheel drive[S85] Linkslenker/Left-hand drive[LHD] Ladefläche/Truck type[TR] Manuelles Getriebe/ Manual transmission[MTM] Manuelles 5-Gang-Getriebe/5 Speed floor manual[5F] Öffnung an drei Seiten/3-Way openable[T3] Standardtyp/Standard type[STD] Elektronische Einspritzung/Electronic Fuel Injection[EFI]
14	6501187Z08000	Ladefläche komplett	1	**Technische Spezifikation:**2-Radantrieb/2 Wheel drive[S85] Ladefläche/Truck type[TR] Vergaser/Carburetor[CAB]
14	6501187Z15000	Ladefläche komplett	1	**Technische Spezifikation:**Ladefläche mit kippbaren Ladebordwänden (S85LP-TRMEP)[S85LP-TRMEP] HCE-Motor (1300 cm3)/HCE-Engine (1300 cc)[HCE] 2-Radantrieb/2 Wheel drive[S85] Linkslenker/Left-hand drive[LHD] Ladefläche/Truck type[TR] Manuelles Getriebe/ Manual transmission[MTM] Manuelles 5-Gang-Getriebe/5 Speed floor manual[5F] Öffnung an drei Seiten/3-Way openable[T3] Standardtyp/Standard type[STD] Elektronische Einspritzung/Electronic Fuel Injection[EFI] **Land:**Portugal[P]
14	6501187Z07000	Festes bodenblech	1	**Technische Spezifikation:**Ladefläche mit kippbaren Ladebordwänden (S85LP-TRMKP)[S85LP-TRMKP] CB42-Motor (1000 cm3)/CB42-Engine (1000 cc)[CB42] 2-

Einheit	Rahmen
Code	04.200
Beschreibung	Etage komplett
Inspektion	1

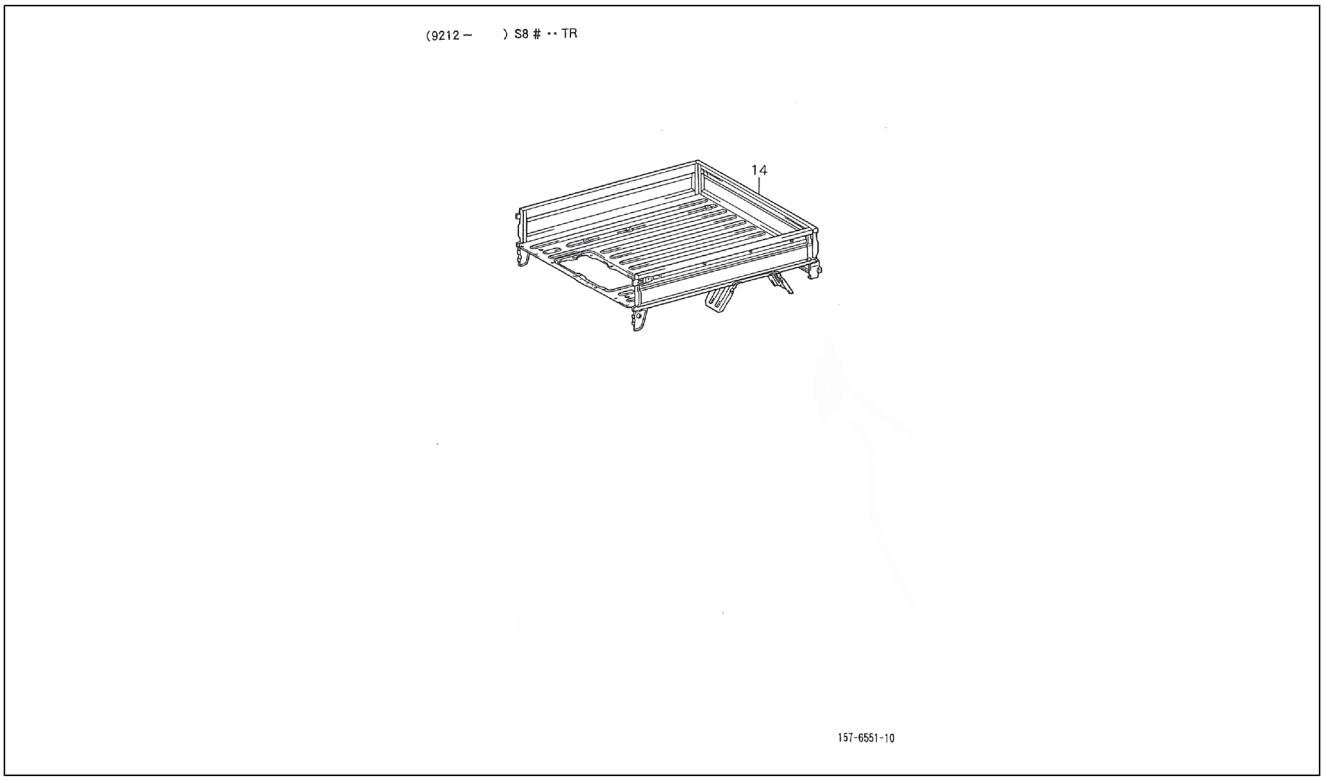

Pos.	Code	Beschreibung	Menge	Varianten
				Radantrieb/2 Wheel drive[S85] Linkslenker/Left-hand drive[LHD] Ladefläche/Truck type[TR] Manuelles Getriebe/ Manual transmission[MTM] Manuelles 5-Gang-Getriebe/5 Speed floor manual[5F] Öffnung an drei Seiten/3-Way openable[T3] Standardtyp/Standard type[STD] Elektronische Einspritzung/Electronic Fuel Injection[EFI] **Land:**Spanien[E]
14	6501187Z09000	Ladefläche komplett	1	**Technische Spezifikation:**Ladefläche mit kippbaren Ladebordwänden (S85LP-TRMP)[S85LP-TRMP] CB41-Motor (1000 cm3)/CB41-Engine (1000 cc)[CB41] 2-Radantrieb/2 Wheel drive[S85] Linkslenker/Left-hand drive[LHD] Ladefläche/Truck type[TR] Manuelles Getriebe/ Manual transmission[MTM] Manuelles 5-Gang-Getriebe/5 Speed floor manual[5F] Öffnung an drei Seiten/3-Way openable[T3] Standardtyp/Standard type[STD] Vergaser/ Carburetor[CAB]
14	6501187Z10000	Ladefläche komplett	1	**Technische Spezifikation:**Ladefläche mit kippbaren Ladebordwänden (S85LP-TRMP)[S85LP-TRMP] 2-Radantrieb/2 Wheel drive[S85] Linkslenker/Left-hand drive[LHD] Ladefläche/Truck type[TR] Manuelles Getriebe/ Manual transmission[MTM] Manuelles 5-Gang-Getriebe/5 Speed floor manual[5F] Öffnung an drei Seiten/3-Way openable[T3] Standardtyp/Standard type[STD] Vergaser/ Carburetor[CAB] **Land:**Portugal[P]
14	6501187Z05000	Karosserieeinheit hinterer teil	1	**Technische Spezifikation:**2-Radantrieb/2 Wheel drive[S85] Ladefläche/Truck type[TR] CB41, CB42[CB]
14	6501187Z09000	Ladefläche komplett	1	**Technische Spezifikation:**Ladefläche mit kippbaren Ladebordwänden (S85LP-TRMP)[S85LP-TRMP] CB41-Motor (1000 cm3)/CB41-Engine (1000 cc)[CB41] 2-Radantrieb/2 Wheel drive[S85] Ladefläche/Truck type[TR] Manuelles Getriebe/Manual transmission[MTM] Manuelles 5-Gang-Getriebe/5 Speed floor manual[5F] Öffnung an drei Seiten/3-Way openable[T3] Standardtyp/Standard type[STD] Vergaser/Carburetor[CAB]

Einheit	Rahmen
Code	04.200
Beschreibung	Etage komplett
Inspektion	1

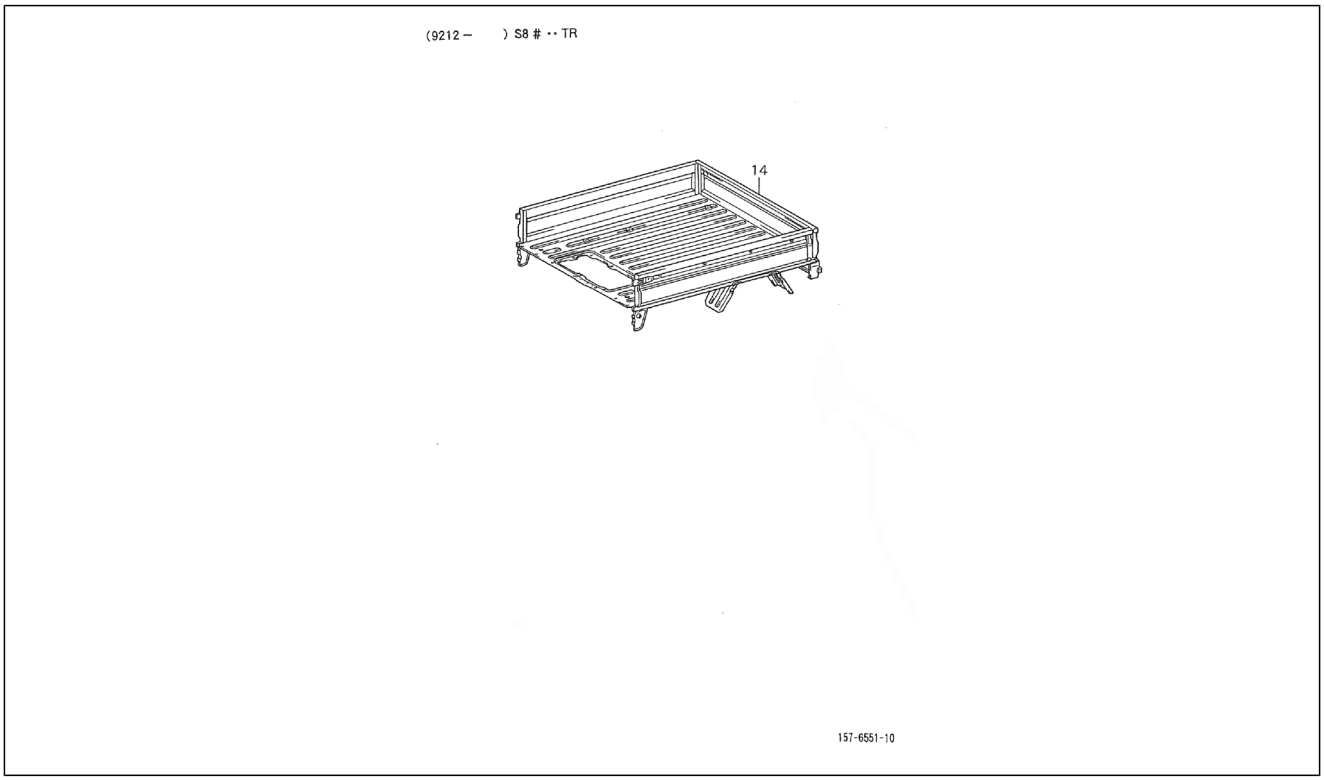

Pos.	Code	Beschreibung	Menge	Varianten
14	6501187Z14000	Ladefläche komplett	1	**Technische Spezifikation:**2-Radantrieb/2 Wheel drive[S85] Ladefläche/Truck type[TR] CB41, CB42[CB] Linkslenker/ Left-hand drive[LHD]
14	6501187Z04000	Ladefläche komplett	1	**Technische Spezifikation:**Ladefläche mit kippbaren Ladebordwänden (S85LP-TRMP)[S85LP-TRMP] CB41-Motor (1000 cm3)/CB41-Engine (1000 cc)[CB41] 2-Radantrieb/2 Wheel drive[S85] Linkslenker/Left-hand drive[LHD] Ladefläche/Truck type[TR] Manuelles Getriebe/ Manual transmission[MTM] Manuelles 5-Gang-Getriebe/5 Speed floor manual[5F] Öffnung an drei Seiten/3-Way openable[T3] Standardtyp/Standard type[STD] Vergaser/ Carburetor[CAB] **Land:**Italien[I]
14	6501187Z12000	-	1	**Technische Spezifikation:**2-Radantrieb/2 Wheel drive[S85] Ladefläche/Truck type[TR] HCE-Motor (1300 cm3)/HCE-Engine (1300 cc)[HCE]
14	6501187Z15000	Ladefläche komplett	1	**Technische Spezifikation:**Ladefläche mit kippbaren Ladebordwänden (S85LP-TRMEP)[S85LP-TRMEP] HCE-Motor (1300 cm3)/HCE-Engine (1300 cc)[HCE] 2-Radantrieb/2 Wheel drive[S85] Linkslenker/Left-hand drive[LHD] Ladefläche/Truck type[TR] Manuelles Getriebe/ Manual transmission[MTM] Manuelles 5-Gang-Getriebe/5 Speed floor manual[5F] Öffnung an drei Seiten/3-Way openable[T3] Standardtyp/Standard type[STD] Vergaser/ Carburetor[CAB] **Land:**Italien[I]
14	6501187Z10000	Ladefläche komplett	1	**Technische Spezifikation:**Ladefläche mit kippbaren Ladebordwänden (S85LP-TRMP)[S85LP-TRMP] CB41-Motor (1000 cm3)/CB41-Engine (1000 cc)[CB41] 2-Radantrieb/2 Wheel drive[S85] Linkslenker/Left-hand drive[LHD] Ladefläche/Truck type[TR] Manuelles Getriebe/ Manual transmission[MTM] Manuelles 5-Gang-Getriebe/5 Speed floor manual[5F] Öffnung an drei Seiten/3-Way openable[T3] Standardtyp/Standard type[STD] Vergaser/ Carburetor[CAB] **Land:**Spanien[E]

Einheit	Rahmen
Code	04.200
Beschreibung	Etage komplett
Inspektion	1

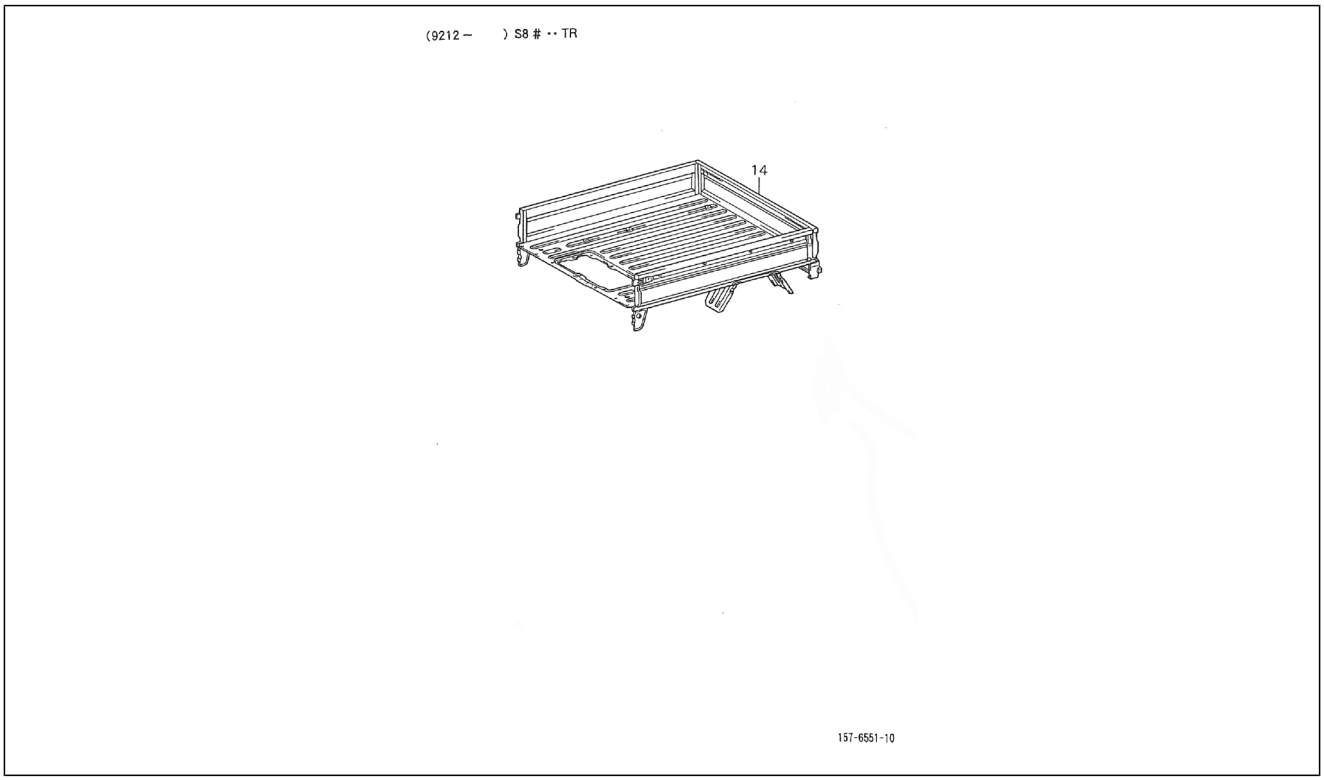

Pos.	Code	Beschreibung	Menge	Varianten
14	6501187Z16000	Ladefläche komplett	1	**Technische Spezifikation:**Ladefläche mit kippbaren Ladebordwänden (S85LP-TRMEP)[S85LP-TRMEP] HCE-Motor (1300 cm3)/HCE-Engine (1300 cc)[HCE] 2-Radantrieb/2 Wheel drive[S85] Linkslenker/Left-hand drive[LHD] Ladefläche/Truck type[TR] Manuelles Getriebe/Manual transmission[MTM] Manuelles 5-Gang-Getriebe/5 Speed floor manual[5F] Öffnung an drei Seiten/3-Way openable[T3] Standardtyp/Standard type[STD] Elektronische Einspritzung/Electronic Fuel Injection[EFI]

Einheit	Rahmen
Code	04.210
Beschreibung	Hinteres Bodenblech
Inspektion	1

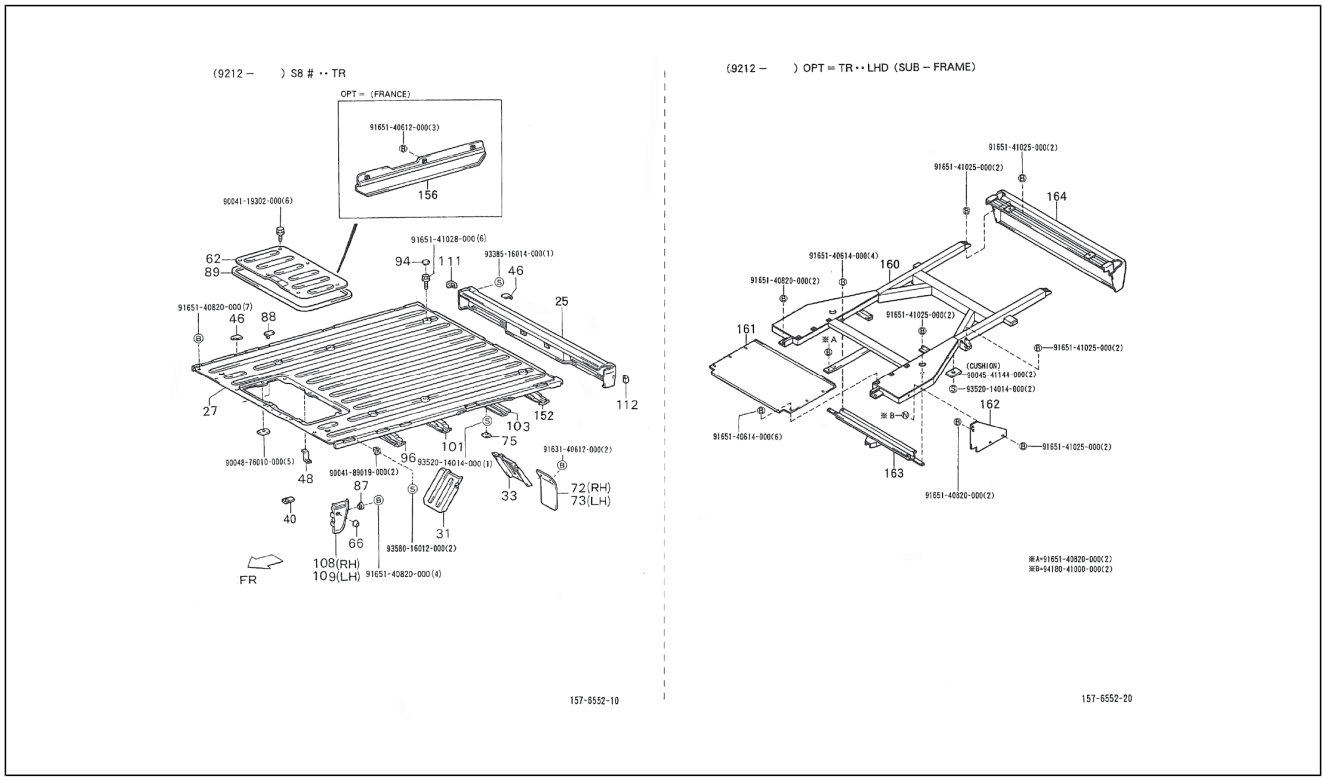

Pos.	Code	Beschreibung	Menge	Varianten
25	6524187Z01000	Hinterer Querträger	1	**Technische Spezifikation:**2-Radantrieb/2 Wheel drive[S85] Ladefläche/Truck type[TR] HCE-Motor (1300 cm3)/HCE-Engine (1300 cc)[HCE]
25	6524187Z01000	Hinterer Querträger	1	**Technische Spezifikation:**2-Radantrieb/2 Wheel drive[S85] Ladefläche/Truck type[TR] CB41, CB42[CB]
27	6531187Z04000	Tafel	1	**Technische Spezifikation:**2-Radantrieb/2 Wheel drive[S85] Ladefläche/Truck type[TR] Linkslenker/Left-hand drive[LHD]
27	6531187Z02000	Tafel	1	**Technische Spezifikation:**Ladefläche mit kippbaren Ladebordwänden (S85LP-TRMP)[S85LP-TRMP] CB41-Motor (1000 cm3)/CB41-Engine (1000 cc)[CB41] 2-Radantrieb/2 Wheel drive[S85] Linkslenker/Left-hand drive[LHD] Ladefläche/Truck type[TR] Manuelles Getriebe/Manual transmission[MTM] Manuelles 5-Gang-Getriebe/5 Speed floor manual[5F] Öffnung an drei Seiten/3-Way openable[T3] Standardtyp/Standard type[STD] Vergaser/Carburetor[CAB] **Land:**Frankreich[F]
27	6531187Z04000	Tafel	1	**Technische Spezifikation:**2-Radantrieb/2 Wheel drive[S85] Ladefläche/Truck type[TR] Linkslenker/Left-hand drive[LHD]
27	6531187Z01000	Tafel	1	**Technische Spezifikation:**2-Radantrieb/2 Wheel drive[S85] Ladefläche/Truck type[TR] Vergaser/Carburetor[CAB]
27	6531187Z03000	Festes bodenblech	1	**Technische Spezifikation:**2-Radantrieb/2 Wheel drive[S85] Ladefläche/Truck type[TR]
27	6531187Z04000	Tafel	1	**Technische Spezifikation:**Ladefläche mit kippbaren Ladebordwänden (S85LP-TRMP)[S85LP-TRMP] CB41-Motor (1000 cm3)/CB41-Engine (1000 cc)[CB41] Linkslenker/Left-hand drive[LHD] Ladefläche/Truck type[TR] Manuelles Getriebe/Manual transmission[MTM] 2-Radantrieb/2 Wheel drive[S85] Öffnung an drei Seiten/3-Way openable[T3] Standardtyp/Standard type[STD] Vergaser/Carburetor[CAB]
31	6531787Z01000	Kotflügel hinten rechts	1	**Technische Spezifikation:**2-Radantrieb/2 Wheel drive[S85] Ladefläche/Truck type[TR]

Einheit	Rahmen
Code	04.210
Beschreibung	Hinteres Bodenblech
Inspektion	1

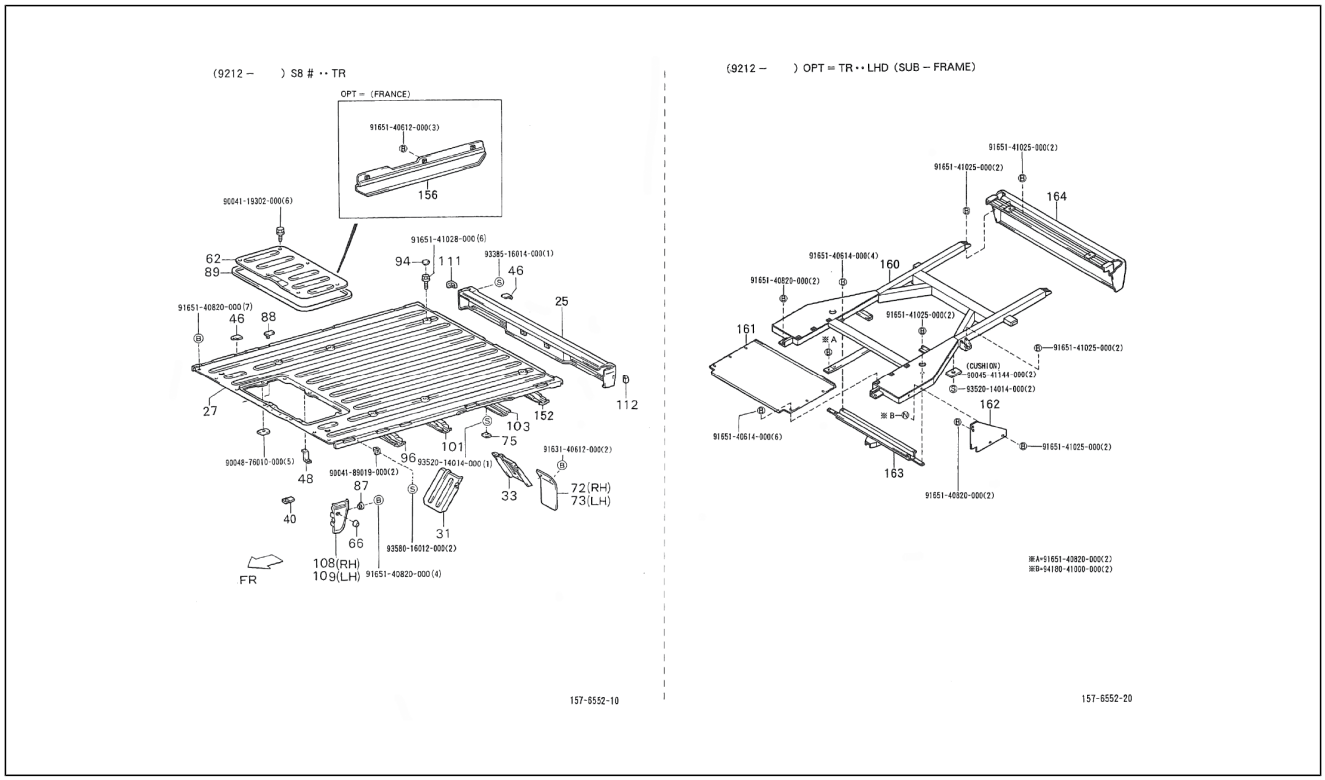

Pos.	Code	Beschreibung	Menge	Varianten
31	6531887Z01000	Kotflügel hinten links	1	**Technische Spezifikation:**2-Radantrieb/2 Wheel drive[S85] Ladefläche/Truck type[TR]
33	6530587Z01000	Kotflügel hinten rechts	1	**Technische Spezifikation:**2-Radantrieb/2 Wheel drive[S85] Ladefläche/Truck type[TR]
33	6530687Z01000	Kotflügel hinten links	1	**Technische Spezifikation:**2-Radantrieb/2 Wheel drive[S85] Ladefläche/Truck type[TR]
40	4738187Z02000	Halter	1	**Technische Spezifikation:**2-Radantrieb/2 Wheel drive[S85] Ladefläche/Truck type[TR] HCE-Motor (1300 cm3)/HCE-Engine (1300 cc)[HCE]
46	6611287Z01000	Gelenk	1	**Technische Spezifikation:**2-Radantrieb/2 Wheel drive[S85] Ladefläche/Truck type[TR]
48	5826687Z01000	Winkel	1	**Technische Spezifikation:**2-Radantrieb/2 Wheel drive[S85] Ladefläche/Truck type[TR] CB41, CB42[CB]
62	6640187Z02000	Inspektionsklappe motor	1	**Technische Spezifikation:**2-Radantrieb/2 Wheel drive[S85] Ladefläche/Truck type[TR]
62	6640187Z01000	Deckel	1	**Technische Spezifikation:**2-Radantrieb/2 Wheel drive[S85] Ladefläche/Truck type[TR] Vergaser/Carburetor[CAB]
66	6632187Z01000	Puffer	2	**Technische Spezifikation:**2-Radantrieb/2 Wheel drive[S85] Ladefläche/Truck type[TR]
72	6624187Z01000	Spritzschutz	2	**Technische Spezifikation:**2-Radantrieb/2 Wheel drive[S85] Ladefläche/Truck type[TR]
73	6624187Z01000	Spritzschutz	1	**Technische Spezifikation:**2-Radantrieb/2 Wheel drive[S85] Ladefläche/Truck type[TR]
75	9004541144000	Puffer	2	**Technische Spezifikation:**2-Radantrieb/2 Wheel drive[S85] Ladefläche/Truck type[TR]
87	6644387Z01000	Dichtung	4	**Technische Spezifikation:**2-Radantrieb/2 Wheel drive[S85] Ladefläche/Truck type[TR]
88	6631387Z01000	Haken	6	**Technische Spezifikation:**2-Radantrieb/2 Wheel drive[S85] Ladefläche/Truck type[TR]
89	5516687Z01000	Staubschutz	1	**Technische Spezifikation:**2-Radantrieb/2 Wheel drive[S85] Ladefläche/Truck type[TR] Vergaser/Carburetor[CAB]

Einheit	Rahmen
Code	04.210
Beschreibung	Hinteres Bodenblech
Inspektion	1

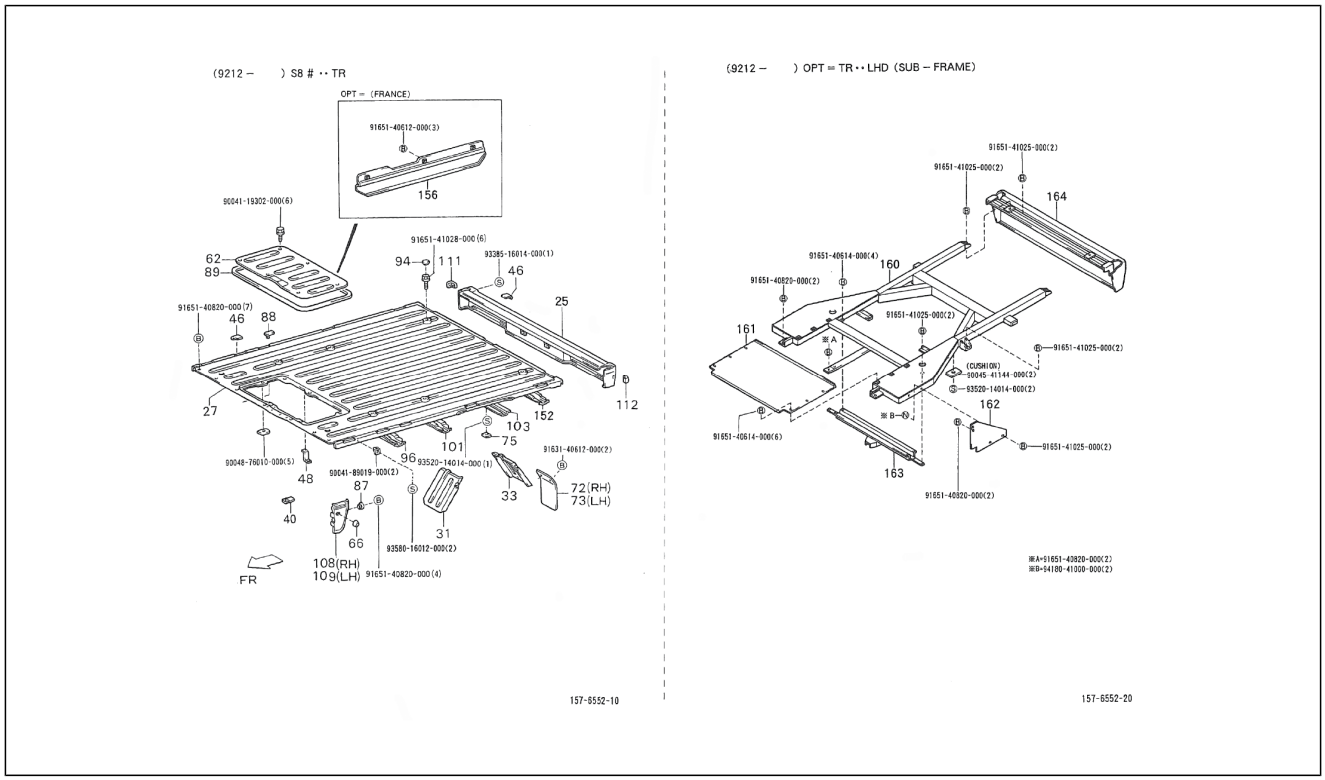

Pos.	Code	Beschreibung	Menge	Varianten
89	5516687Z02000	Dichtung	1	**Technische Spezifikation:**2-Radantrieb/2 Wheel drive[S85] Ladefläche/Truck type[TR]
94	9004480086000	Deckel	8	**Technische Spezifikation:**2-Radantrieb/2 Wheel drive[S85] Ladefläche/Truck type[TR]
96	6510287Z03000	Querträger	1	**Technische Spezifikation:**2-Radantrieb/2 Wheel drive[S85] Ladefläche/Truck type[TR]
96	6510287Z01000	Querträger	1	**Technische Spezifikation:**2-Radantrieb/2 Wheel drive[S85] Ladefläche/Truck type[TR] Vergaser/Carburetor[CAB]
101	6510487Z01000	Querträger	1	**Technische Spezifikation:**2-Radantrieb/2 Wheel drive[S85] Ladefläche/Truck type[TR] Vergaser/Carburetor[CAB]
101	6510487Z02000	Querträger	1	**Technische Spezifikation:**2-Radantrieb/2 Wheel drive[S85] Ladefläche/Truck type[TR]
103	6510587Z01000	Querträger	1	**Technische Spezifikation:**2-Radantrieb/2 Wheel drive[S85] Ladefläche/Truck type[TR]
108	6531387Z01000	Rechte Verkleidung	1	**Technische Spezifikation:**2-Radantrieb/2 Wheel drive[S85] Ladefläche/Truck type[TR]
109	6531487Z01000	Linke Verkleidung	1	**Technische Spezifikation:**2-Radantrieb/2 Wheel drive[S85] Ladefläche/Truck type[TR]
111	6633187Z01000	Puffer	1	**Technische Spezifikation:**2-Radantrieb/2 Wheel drive[S85] Ladefläche/Truck type[TR]
112	6633287Z01000	Puffer	1	**Technische Spezifikation:**2-Radantrieb/2 Wheel drive[S85] Ladefläche/Truck type[TR]
152	6510687Z01000	Querträger	1	**Technische Spezifikation:**2-Radantrieb/2 Wheel drive[S85] Ladefläche/Truck type[TR] Vergaser/Carburetor[CAB]
152	6510687Z02000	Querträger	1	**Technische Spezifikation:**2-Radantrieb/2 Wheel drive[S85] Ladefläche/Truck type[TR]
156	6533887Z01000	Platte	1	**Technische Spezifikation:**Ladefläche mit kippbaren Ladebordwänden (S85LP-TRMEP)[S85LP-TRMEP] HCE-Motor (1300 cm3)/HCE-Engine (1300 cc)[HCE] 2-Radantrieb/2 Wheel drive[S85] Linkslenker/Left-hand drive[LHD] Ladefläche/Truck type[TR] Manuelles Getriebe/ Manual transmission[MTM] Manuelles 5-Gang-Getriebe/5 Speed floor manual[5F] Öffnung an drei Seiten/3-

Einheit	Rahmen
Code	04.210
Beschreibung	Hinteres Bodenblech
Inspektion	1

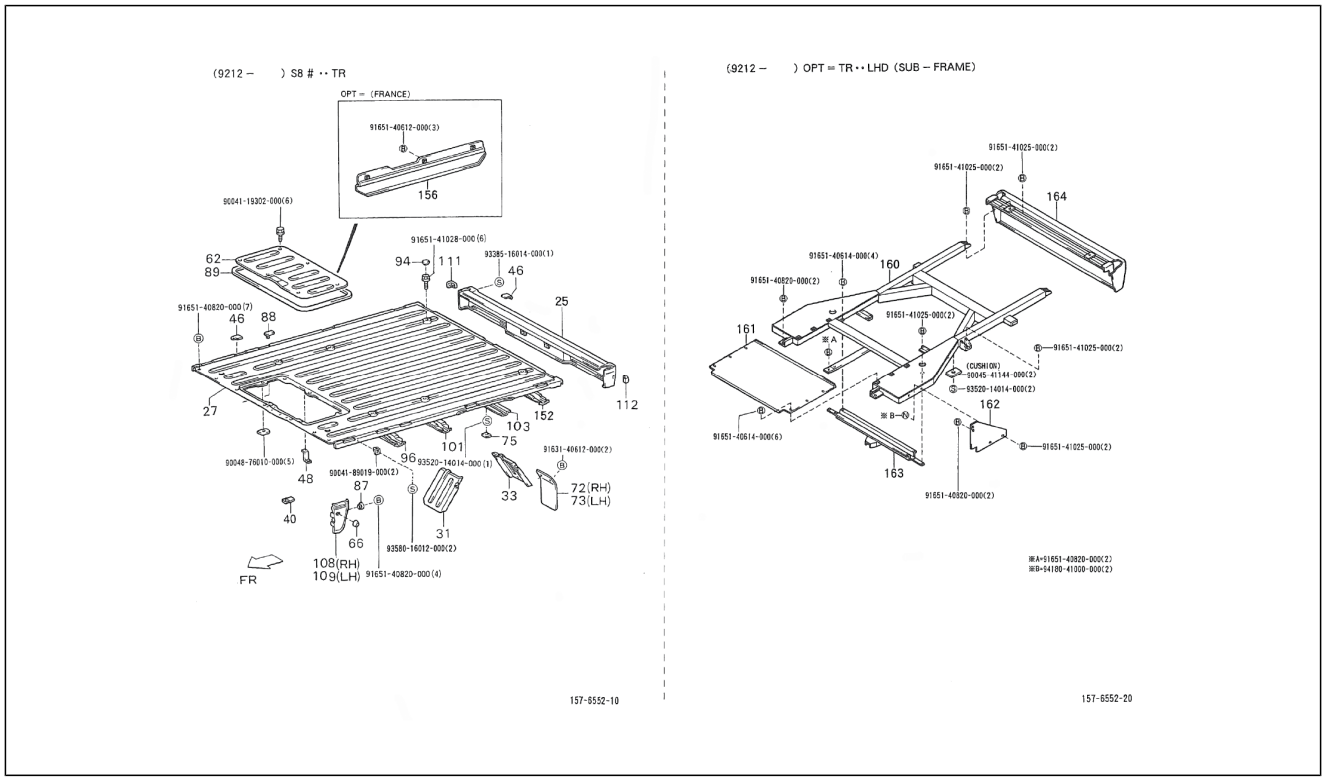

Pos.	Code	Beschreibung	Menge	Varianten
				Way openable[T3] Standardtyp/Standard type[STD] Elektronische Einspritzung/Electronic Fuel Injection[EFI]
156	6533887Z01000	Platte	1	**Technische Spezifikation:**Ladefläche mit kippbaren Ladebordwänden (S85LP-TRMEP)[S85LP-TRMEP] HCE-Motor (1300 cm3)/HCE-Engine (1300 cc)[HCE] 2-Radantrieb/2 Wheel drive[S85] Linkslenker/Left-hand drive[LHD] Ladefläche/Truck type[TR] Manuelles Getriebe/Manual transmission[MTM] Manuelles 5-Gang-Getriebe/5 Speed floor manual[5F] Öffnung an drei Seiten/3-Way openable[T3] Standardtyp/Standard type[STD] Elektronische Einspritzung/Electronic Fuel Injection[EFI]
156	6533787Z02000	Platte	1	**Technische Spezifikation:**Ladefläche mit kippbaren Ladebordwänden (S85LP-TRMEP)[S85LP-TRMEP] HCE-Motor (1300 cm3)/HCE-Engine (1300 cc)[HCE] 2-Radantrieb/2 Wheel drive[S85] Linkslenker/Left-hand drive[LHD] Ladefläche/Truck type[TR] Manuelles Getriebe/Manual transmission[MTM] Manuelles 5-Gang-Getriebe/5 Speed floor manual[5F] Öffnung an drei Seiten/3-Way openable[T3] Standardtyp/Standard type[STD] Elektronische Einspritzung/Electronic Fuel Injection[EFI]
156	6533887Z01000	Platte	1	**Technische Spezifikation:**Ladefläche mit kippbaren Ladebordwänden (S85LP-TRMEP)[S85LP-TRMEP] HCE-Motor (1300 cm3)/HCE-Engine (1300 cc)[HCE] 2-Radantrieb/2 Wheel drive[S85] Linkslenker/Left-hand drive[LHD] Ladefläche/Truck type[TR] Manuelles Getriebe/Manual transmission[MTM] Manuelles 5-Gang-Getriebe/5 Speed floor manual[5F] Öffnung an drei Seiten/3-Way openable[T3] Standardtyp/Standard type[STD] Elektronische Einspritzung/Electronic Fuel Injection[EFI]
156	6533887Z01000	Platte	1	**Technische Spezifikation:**Ladefläche mit kippbaren Ladebordwänden (S85LP-TRMEP)[S85LP-TRMEP] HCE-Motor (1300 cm3)/HCE-Engine (1300 cc)[HCE] Ladefläche/Truck type[TR] 2-Radantrieb/2 Wheel drive[S85] Linkslenker/Left-hand drive[LHD] Manuelles Getriebe/Manual transmission[MTM] Manuelles 5-Gang-Getriebe/5 Speed floor manual[5F] Öffnung an drei Seiten/3-

Einheit	Rahmen
Code	04.210
Beschreibung	Hinteres Bodenblech
Inspektion	1

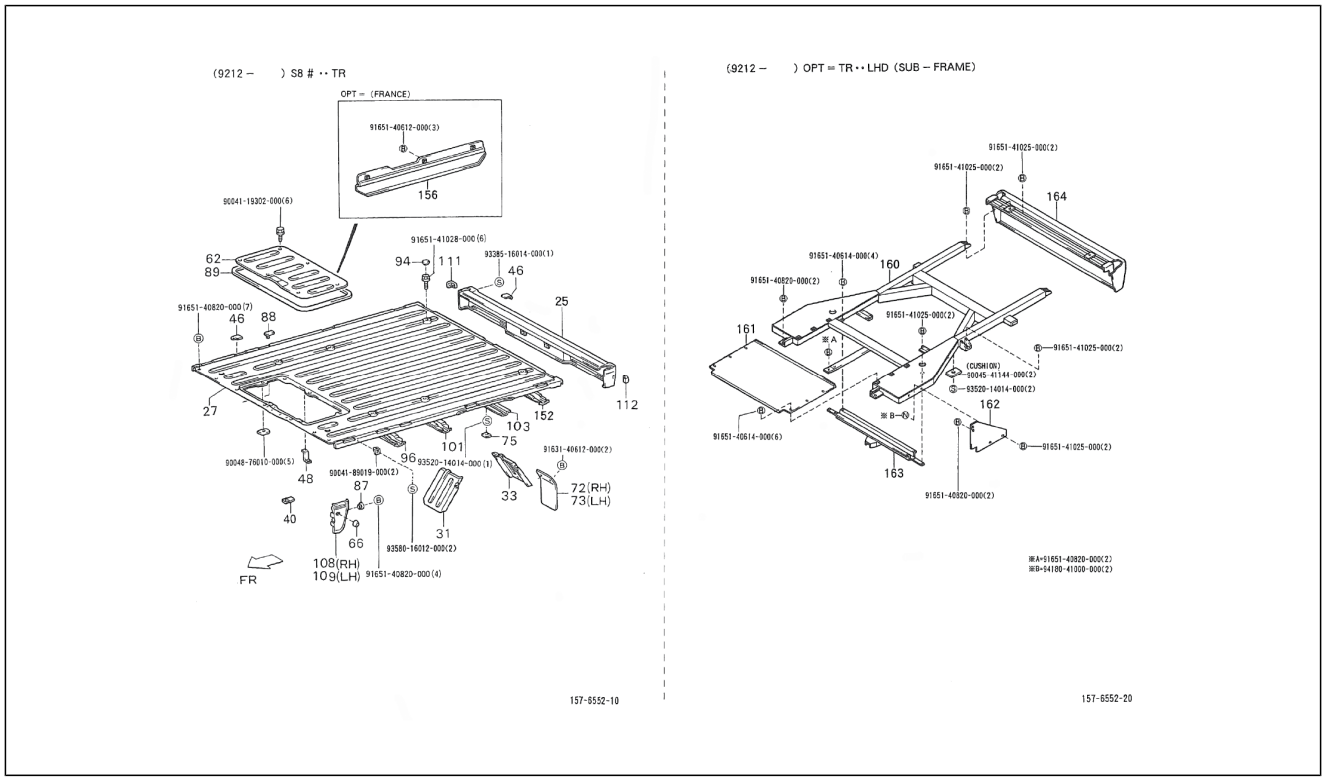

Pos.	Code	Beschreibung	Menge	Varianten
				Way openable[T3] Standardtyp/Standard type[STD] Elektronische Einspritzung/Electronic Fuel Injection[EFI]
156	6533787Z01000	Platte	1	**Technische Spezifikation:**2-Radantrieb/2 Wheel drive[S85] Ladefläche/Truck type[TR] Linkslenker/Left-hand drive[LHD]
156	6533787Z02000	Platte	1	**Technische Spezifikation:**Ladefläche mit kippbaren Ladebordwänden (S85LP-TRMEP)[S85LP-TRMEP] HCE-Motor (1300 cm3)/HCE-Engine (1300 cc)[HCE] 2-Radantrieb/2 Wheel drive[S85] Rechtslenker/Right-hand drive[RHD] Ladefläche/Truck type[TR] Manuelles Getriebe/ Manual transmission[MTM] Manuelles 5-Gang-Getriebe/5 Speed floor manual[5F] Öffnung an drei Seiten/3-Way openable[T3] Hohes Dach/High-Roof[HIR] Standardtyp/ Standard type[STD] Elektronische Einspritzung/Electronic Fuel Injection[EFI]
156	6533787Z01000	Platte	1	**Technische Spezifikation:**2-Radantrieb/2 Wheel drive[S85] Ladefläche/Truck type[TR] Linkslenker/Left-hand drive[LHD]
156	6533787Z01000	Platte	1	**Technische Spezifikation:**Ladefläche mit kippbaren Ladebordwänden (S85LP-TRMP)[S85LP-TRMP] CB41-Motor (1000 cm3)/CB41-Engine (1000 cc)[CB41] 2-Radantrieb/2 Wheel drive[S85] Linkslenker/Left-hand drive[LHD] Ladefläche/Truck type[TR] Manuelles Getriebe/ Manual transmission[MTM] Manuelles 5-Gang-Getriebe/5 Speed floor manual[5F] Öffnung an drei Seiten/3-Way openable[T3] Standardtyp/Standard type[STD] Vergaser/ Carburetor[CAB] **Land:**Frankreich[F]
156	6533787Z01000	Platte	1	**Technische Spezifikation:**Ladefläche mit kippbaren Ladebordwänden (S85LP-TRMP)[S85LP-TRMP] CB41-Motor (1000 cm3)/CB41-Engine (1000 cc)[CB41] 2-Radantrieb/2 Wheel drive[S85] Linkslenker/Left-hand drive[LHD] Ladefläche/Truck type[TR] Manuelles Getriebe/ Manual transmission[MTM] Manuelles 5-Gang-Getriebe/5 Speed floor manual[5F] Öffnung an drei Seiten/3-Way

Einheit	Rahmen
Code	04.210
Beschreibung	Hinteres Bodenblech
Inspektion	1

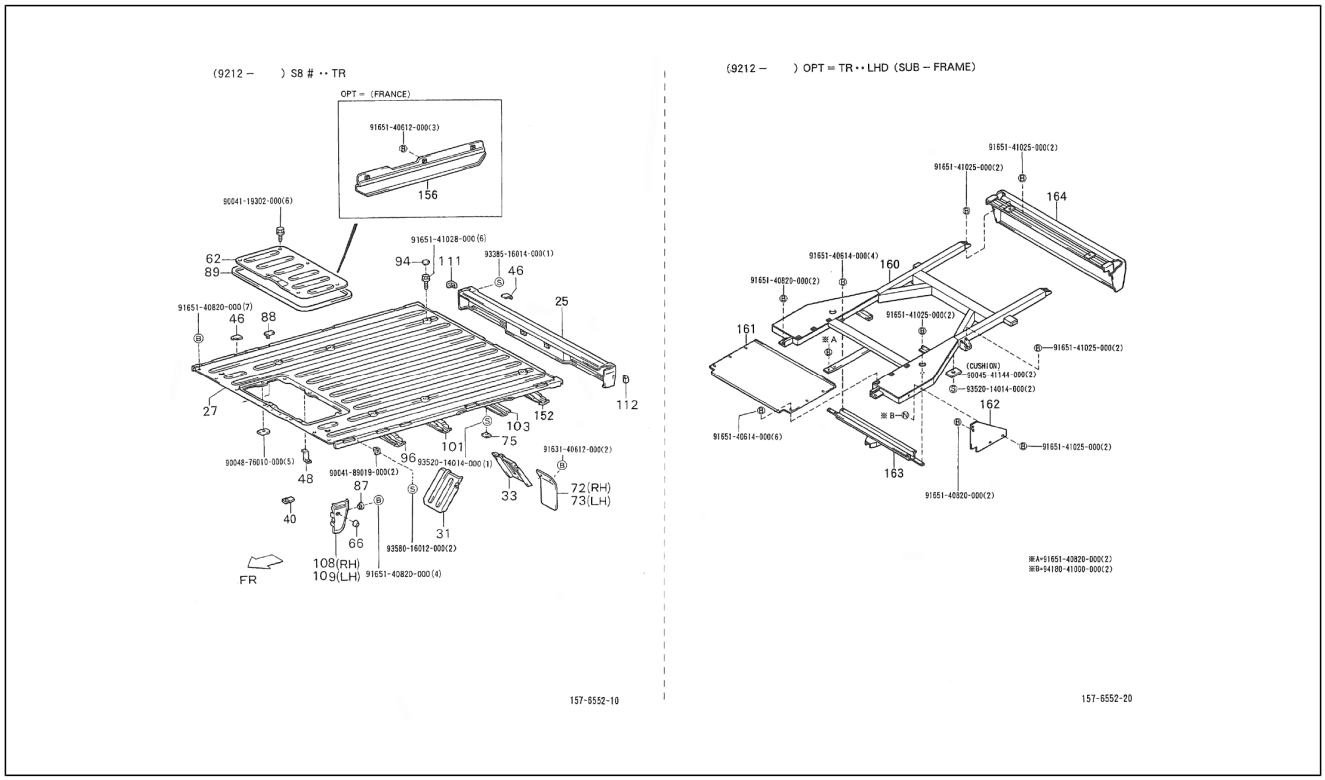

Pos.	Code	Beschreibung	Menge	Varianten
				openable[T3] Standardtyp/Standard type[STD] Vergaser/ Carburetor[CAB]
160	5100587Z01000	Rahmen	1	**Technische Spezifikation:**Ladefläche mit kippbaren Ladebordwänden (S85LP-TRMP)[S85LP-TRMP] CB41-Motor (1000 cm3)/CB41-Engine (1000 cc)[CB41] 2-Radantrieb/2 Wheel drive[S85] Linkslenker/Left-hand drive[LHD] Ladefläche/Truck type[TR] Manuelles Getriebe/ Manual transmission[MTM] Manuelles 5-Gang-Getriebe/5 Speed floor manual[5F] Öffnung an drei Seiten/3-Way openable[T3] Standardtyp/Standard type[STD] Vergaser/ Carburetor[CAB]
160	5100587Z02000	Rahmen	1	**Technische Spezifikation:**Ladefläche mit kippbaren Ladebordwänden (S85RP-TRMP)[S85RP-TRMP] CB41-Motor (1000 cm3)/CB41-Engine (1000 cc)[CB41] 2-Radantrieb/2 Wheel drive[S85] Rechtslenker/Right-hand drive[RHD] Ladefläche/Truck type[TR] Manuelles Getriebe/ Manual transmission[MTM] Manuelles 5-Gang-Getriebe/5 Speed floor manual[5F] Öffnung an drei Seiten/3-Way openable[T3] Standardtyp/Standard type[STD] Vergaser/ Carburetor[CAB]
160	5100587Z02000	Rahmen	1	**Technische Spezifikation:**Ladefläche mit kippbaren Ladebordwänden (S85LP-TRMP)[S85LP-TRMP] CB41-Motor (1000 cm3)/CB41-Engine (1000 cc)[CB41] 2-Radantrieb/2 Wheel drive[S85] Linkslenker/Left-hand drive[LHD] Ladefläche/Truck type[TR] Manuelles Getriebe/ Manual transmission[MTM] Manuelles 5-Gang-Getriebe/5 Speed floor manual[5F] Öffnung an drei Seiten/3-Way openable[T3] Standardtyp/Standard type[STD] Vergaser/ Carburetor[CAB]
160	5100587Z02000	Rahmen	1	**Technische Spezifikation:**2-Radantrieb/2 Wheel drive[S85] Ladefläche/Truck type[TR]
160	5100587Z02000	Rahmen	1	**Technische Spezifikation:**2-Radantrieb/2 Wheel drive[S85] Ladefläche/Truck type[TR]
161	5842187Z04000	Inspektionsklappe motor	1	**Technische Spezifikation:**Ladefläche mit kippbaren Ladebordwänden (S85RP-TRMP)[S85RP-TRMP] CB41-Motor (1000 cm3)/CB41-Engine (1000 cc)[CB41] 2-

Einheit	Rahmen
Code	04.210
Beschreibung	Hinteres Bodenblech
Inspektion	1

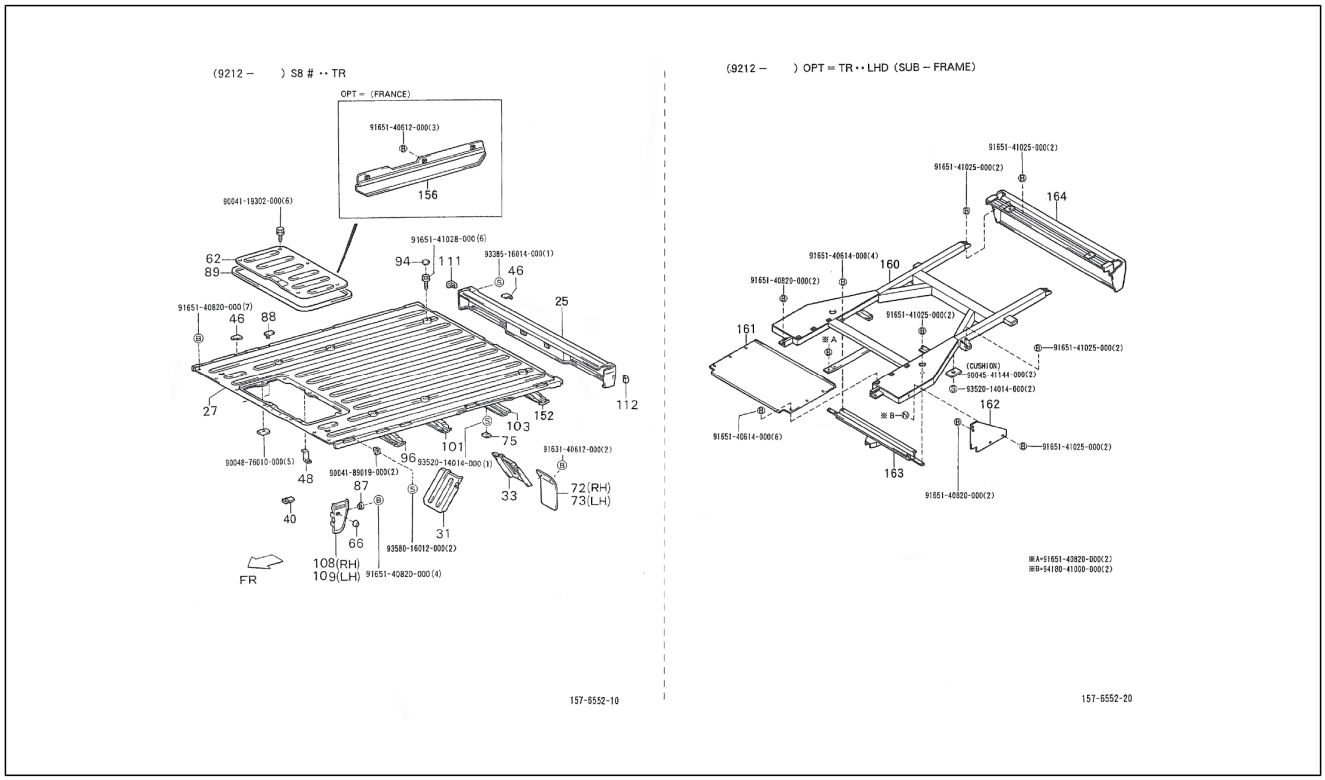

Pos.	Code	Beschreibung	Menge	Varianten
				Radantrieb/2 Wheel drive[S85] Linkslenker/Left-hand drive[LHD] Ladefläche/Truck type[TR] Manuelles Getriebe/ Manual transmission[MTM] Manuelles 5-Gang-Getriebe/5 Speed floor manual[5F] Öffnung an drei Seiten/3-Way openable[T3] Standardtyp/Standard type[STD] Vergaser/ Carburetor[CAB]
161	5842187Z02000	Deckel	1	**Technische Spezifikation:**Ladefläche mit kippbaren Ladebordwänden (S85LP-TRMP)[S85LP-TRMP] CB41-Motor (1000 cm3)/CB41-Engine (1000 cc)[CB41] 2-Radantrieb/2 Wheel drive[S85] Linkslenker/Left-hand drive[LHD] Ladefläche/Truck type[TR] Manuelles Getriebe/ Manual transmission[MTM] Manuelles 5-Gang-Getriebe/5 Speed floor manual[5F] Öffnung an drei Seiten/3-Way openable[T3] Standardtyp/Standard type[STD] Vergaser/ Carburetor[CAB]
161	5842187Z04000	Inspektionsklappe motor	1	**Technische Spezifikation:**2-Radantrieb/2 Wheel drive[S85] Ladefläche/Truck type[TR]
161	5842187Z04000	Inspektionsklappe motor	1	**Technische Spezifikation:**2-Radantrieb/2 Wheel drive[S85] Ladefläche/Truck type[TR]
161	5842187Z04000	Inspektionsklappe motor	1	**Technische Spezifikation:**Ladefläche mit kippbaren Ladebordwänden (S85LP-TRMP)[S85LP-TRMP] CB41-Motor (1000 cm3)/CB41-Engine (1000 cc)[CB41] 2-Radantrieb/2 Wheel drive[S85] Linkslenker/Left-hand drive[LHD] Ladefläche/Truck type[TR] Manuelles Getriebe/ Manual transmission[MTM] Öffnung an drei Seiten/3-Way openable[T3] Standardtyp/Standard type[STD] Vergaser/ Carburetor[CAB]
162	5121387Z01000	Platte	2	**Technische Spezifikation:**Ladefläche mit kippbaren Ladebordwänden (S85RP-TRMP)[S85RP-TRMP] CB41-Motor (1000 cm3)/CB41-Engine (1000 cc)[CB41] 2-Radantrieb/2 Wheel drive[S85] Rechtslenker/Right-hand drive[RHD] Ladefläche/Truck type[TR] Manuelles Getriebe/ Manual transmission[MTM] Manuelles 5-Gang-Getriebe/5 Speed floor manual[5F] Öffnung an drei Seiten/3-Way openable[T3] Standardtyp/Standard type[STD] Vergaser/ Carburetor[CAB]

Einheit	Rahmen
Code	04.210
Beschreibung	Hinteres Bodenblech
Inspektion	1

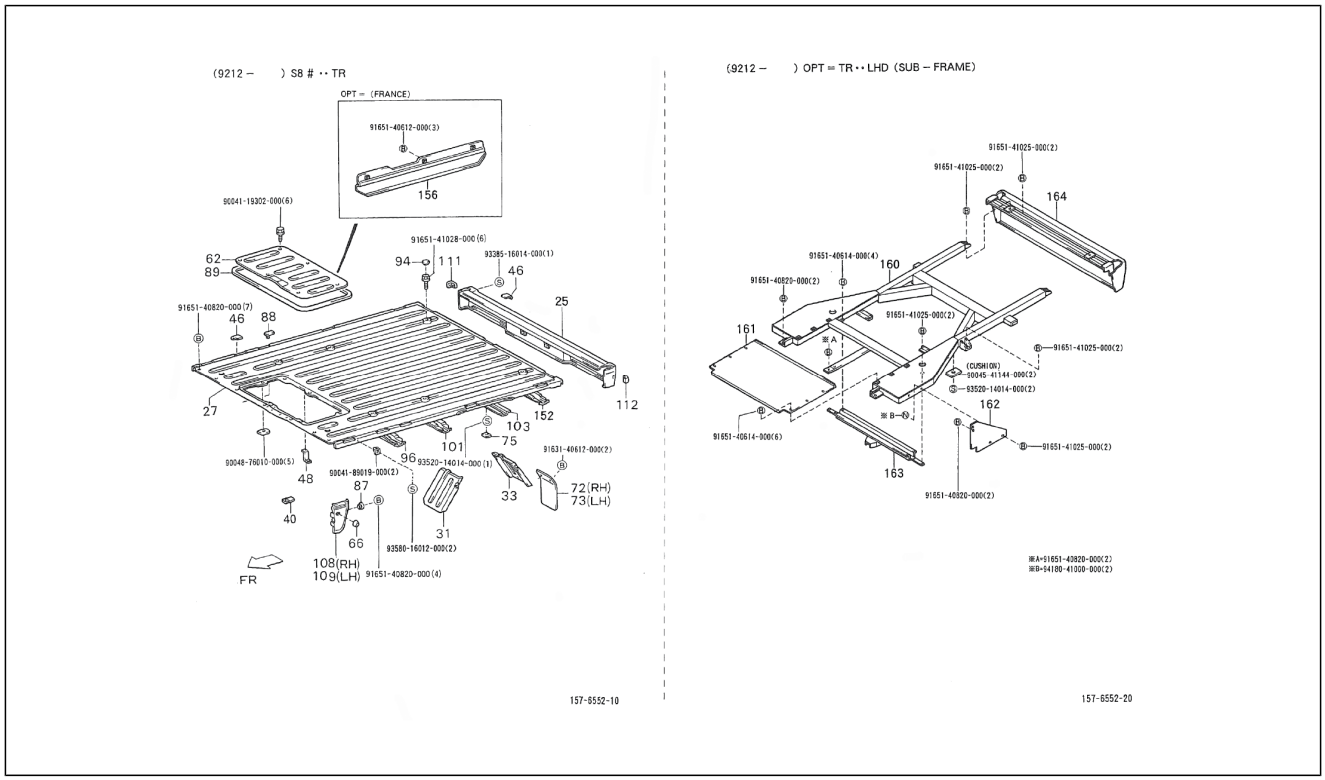

Pos.	Code	Beschreibung	Menge	Varianten
162	5121387Z01000	Platte	2	**Technische Spezifikation:**2-Radantrieb/2 Wheel drive[S85] Ladefläche/Truck type[TR]
162	5121387Z01000	Platte	2	**Technische Spezifikation:**2-Radantrieb/2 Wheel drive[S85] Ladefläche/Truck type[TR]
162	5121387Z01000	Platte	2	**Technische Spezifikation:**Ladefläche mit kippbaren Ladebordwänden (S85LP-TRMP)[S85LP-TRMP] CB41-Motor (1000 cm3)/CB41-Engine (1000 cc)[CB41] 2-Radantrieb/2 Wheel drive[S85] Linkslenker/Left-hand drive[LHD] Ladefläche/Truck type[TR] Öffnung an drei Seiten/3-Way openable[T3] Standardtyp/Standard type[STD] Vergaser/ Carburetor[CAB]
163	6510287Z02000	Querträger	1	**Technische Spezifikation:**Ladefläche mit kippbaren Ladebordwänden (S85LP-TRMP)[S85LP-TRMP] CB41-Motor (1000 cm3)/CB41-Engine (1000 cc)[CB41] 2-Radantrieb/2 Wheel drive[S85] Linkslenker/Left-hand drive[LHD] Ladefläche/Truck type[TR] Manuelles Getriebe/ Manual transmission[MTM] Manuelles 5-Gang-Getriebe/5 Speed floor manual[5F] Öffnung an drei Seiten/3-Way openable[T3] Standardtyp/Standard type[STD] Vergaser/ Carburetor[CAB]
163	6510287Z04000	Querträger	1	**Technische Spezifikation:**2-Radantrieb/2 Wheel drive[S85] Ladefläche/Truck type[TR]
163	6510287Z02000	Querträger	1	**Technische Spezifikation:**2-Radantrieb/2 Wheel drive[S85] Ladefläche/Truck type[TR] Vergaser/Carburetor[CAB]
163	6510287Z02000	Querträger	1	**Technische Spezifikation:**Ladefläche mit kippbaren Ladebordwänden (S85LP-TRMP)[S85LP-TRMP] CB41-Motor (1000 cm3)/CB41-Engine (1000 cc)[CB41] 2-Radantrieb/2 Wheel drive[S85] Linkslenker/Left-hand drive[LHD] Ladefläche/Truck type[TR] Manuelles Getriebe/ Manual transmission[MTM] Manuelles 5-Gang-Getriebe/5 Speed floor manual[5F] Öffnung an drei Seiten/3-Way openable[T3] Standardtyp/Standard type[STD] Vergaser/ Carburetor[CAB]
163	6510287Z02000	Querträger	1	**Technische Spezifikation:**Ladefläche mit kippbaren Ladebordwänden (S85RP-TRMP)[S85RP-TRMP] CB41-

Einheit	Rahmen
Code	04.210
Beschreibung	Hinteres Bodenblech
Inspektion	1

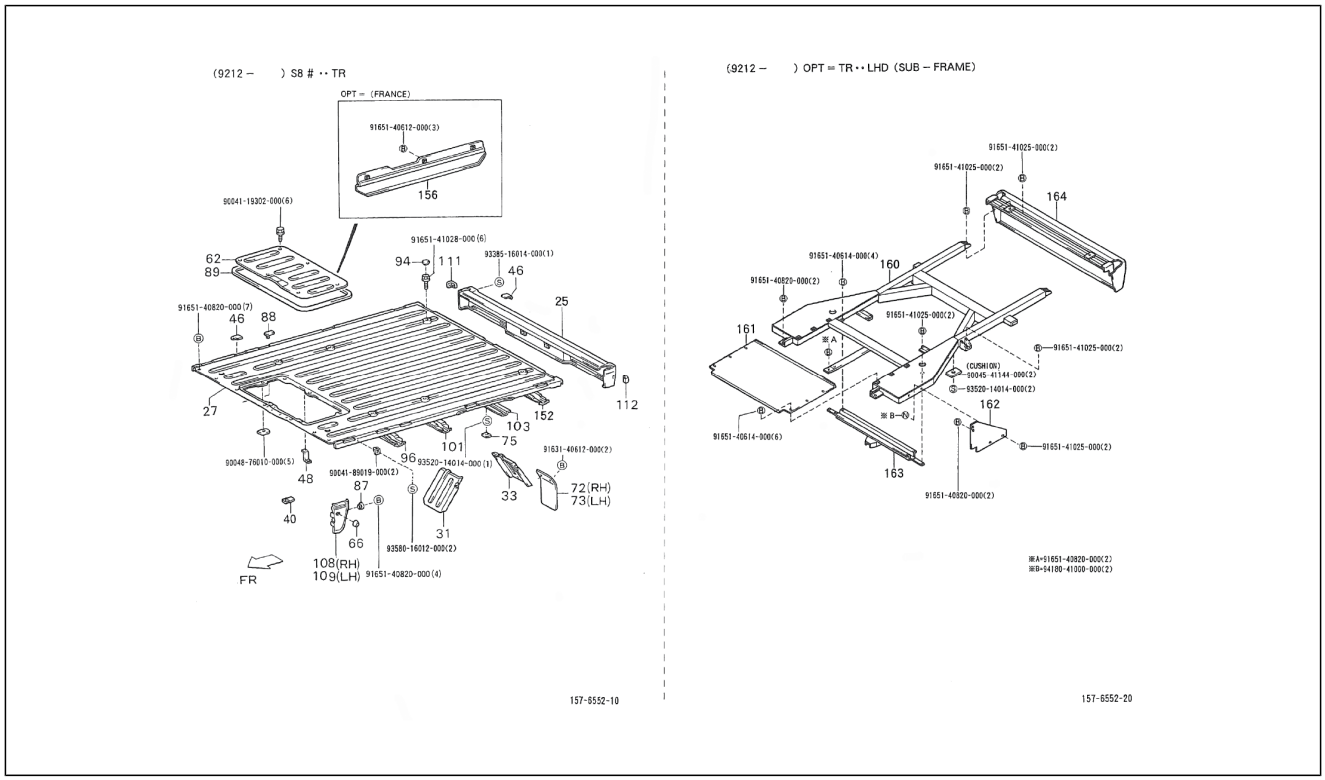

Pos.	Code	Beschreibung	Menge	Varianten
				Motor (1000 cm3)/CB41-Engine (1000 cc)[CB41] 2-Radantrieb/2 Wheel drive[S85] Rechtslenker/Right-hand drive[RHD] Ladefläche/Truck type[TR] Manuelles Getriebe/Manual transmission[MTM] Manuelles 5-Gang-Getriebe/5 Speed floor manual[5F] Öffnung an drei Seiten/3-Way openable[T3] Standardtyp/Standard type[STD] Vergaser/Carburetor[CAB]
163	6510287Z04000	Querträger	1	**Technische Spezifikation:**2-Radantrieb/2 Wheel drive[S85] Ladefläche/Truck type[TR]
164	6520187Z03000	Querträger	1	**Technische Spezifikation:**2-Radantrieb/2 Wheel drive[S85] Ladefläche/Truck type[TR]
164	6520187Z02000	Querträger	1	**Technische Spezifikation:**Ladefläche mit kippbaren Ladebordwänden (S85LP-TRMP)[S85LP-TRMP] CB41-Motor (1000 cm3)/CB41-Engine (1000 cc)[CB41] 2-Radantrieb/2 Wheel drive[S85] Linkslenker/Left-hand drive[LHD] Ladefläche/Truck type[TR] Manuelles Getriebe/Manual transmission[MTM] Manuelles 5-Gang-Getriebe/5 Speed floor manual[5F] Öffnung an drei Seiten/3-Way openable[T3] Standardtyp/Standard type[STD] Vergaser/Carburetor[CAB]
164	6520187Z02000	Querträger	1	**Technische Spezifikation:**2-Radantrieb/2 Wheel drive[S85] Ladefläche/Truck type[TR] Vergaser/Carburetor[CAB]
164	6520187Z02000	Querträger	0	**Technische Spezifikation:**Ladefläche mit kippbaren Ladebordwänden (S85LP-TRMP)[S85LP-TRMP] CB41-Motor (1000 cm3)/CB41-Engine (1000 cc)[CB41] 2-Radantrieb/2 Wheel drive[S85] Linkslenker/Left-hand drive[LHD] Ladefläche/Truck type[TR] Manuelles Getriebe/Manual transmission[MTM] Manuelles 5-Gang-Getriebe/5 Speed floor manual[5F] Öffnung an drei Seiten/3-Way openable[T3] Standardtyp/Standard type[STD] Vergaser/Carburetor[CAB]
164	6520187Z03000	Querträger	1	**Technische Spezifikation:**2-Radantrieb/2 Wheel drive[S85] Ladefläche/Truck type[TR]
164	6520187Z02000	Querträger	1	**Technische Spezifikation:**2-Radantrieb/2 Wheel drive[S85] Ladefläche/Truck type[TR] Vergaser/Carburetor[CAB]

Einheit	Rahmen
Code	04.210
Beschreibung	Hinteres Bodenblech
Inspektion	1

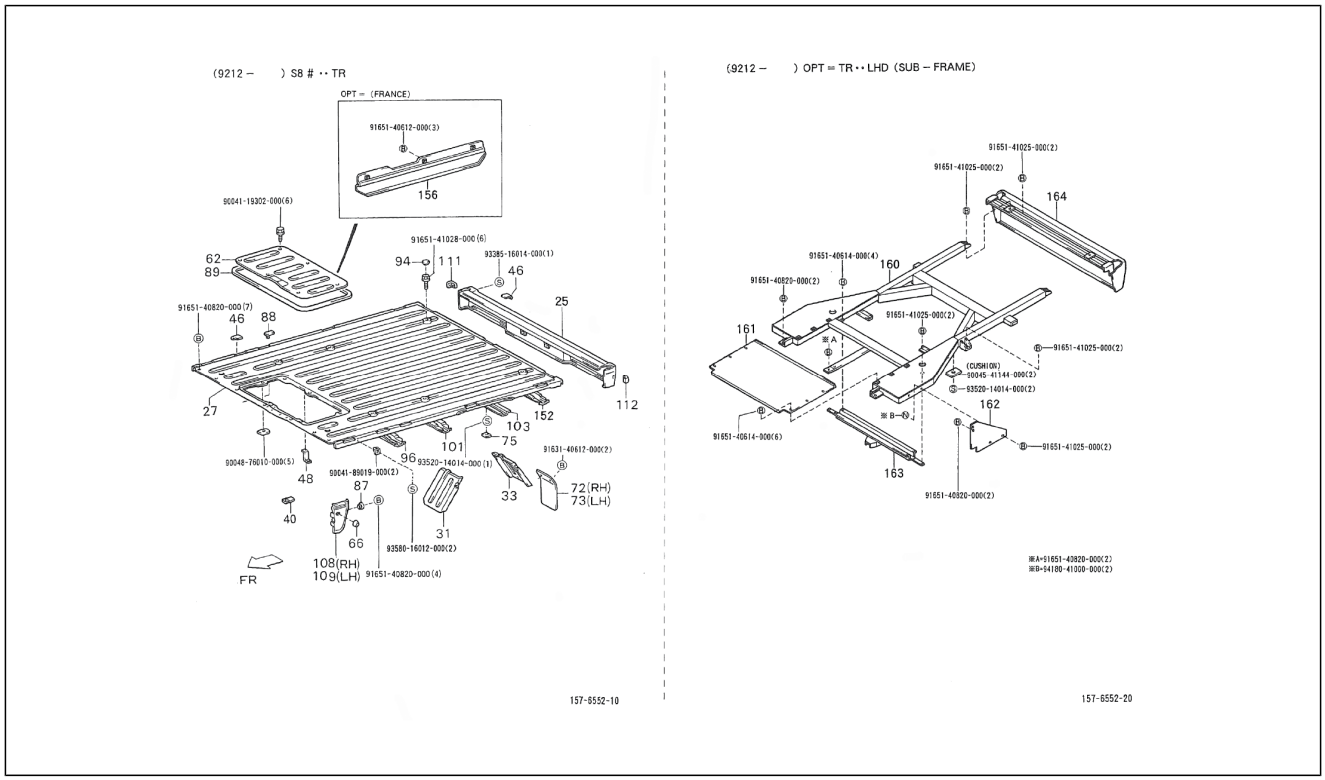

Pos.	Code	Beschreibung	Menge	Varianten
164	6520187Z02000	Querträger	1	**Technische Spezifikation:**Ladefläche mit kippbaren Ladebordwänden (S85RP-TRMP)[S85RP-TRMP] CB41-Motor (1000 cm3)/CB41-Engine (1000 cc)[CB41] 2-Radantrieb/2 Wheel drive[S85] Rechtslenker/Right-hand drive[RHD] Ladefläche/Truck type[TR] Manuelles Getriebe/Manual transmission[MTM] Manuelles 5-Gang-Getriebe/5 Speed floor manual[5F] Öffnung an drei Seiten/3-Way openable[T3] Standardtyp/Standard type[STD] Vergaser/Carburetor[CAB]
165	9165140612000	Schraubbolzen	3	
166	9004119302000	Sechskantschraube	6	
167	9165141028000	TE Schr. m. Flansch	6	
168	9338516014000	Schraube	1	
169	9165140820000	Schraubbolzen	7	
170	9004876010000	Flanschmutter	5	
171	9004189019000	Schraube	2	
172	9352014014000	Befestigungsschraube	1	
173	9163140612000	Schraube	2	
174	9165140820000	Schraubbolzen	4	
175	9165141025000	Schraubbolzen	2	
176	9165140614000	Schraubbolzen	4	
177	9004541144000	Puffer	2	
178	9165141025000	Schraubbolzen	2	
179	9165140820000	Schraubbolzen	2	
180	9165141025000	Schraubbolzen	2	
181	9418041000000	Mutter	2	

Einheit	Rahmen
Code	04.220
Beschreibung	Guard und Heckklappe
Inspektion	1

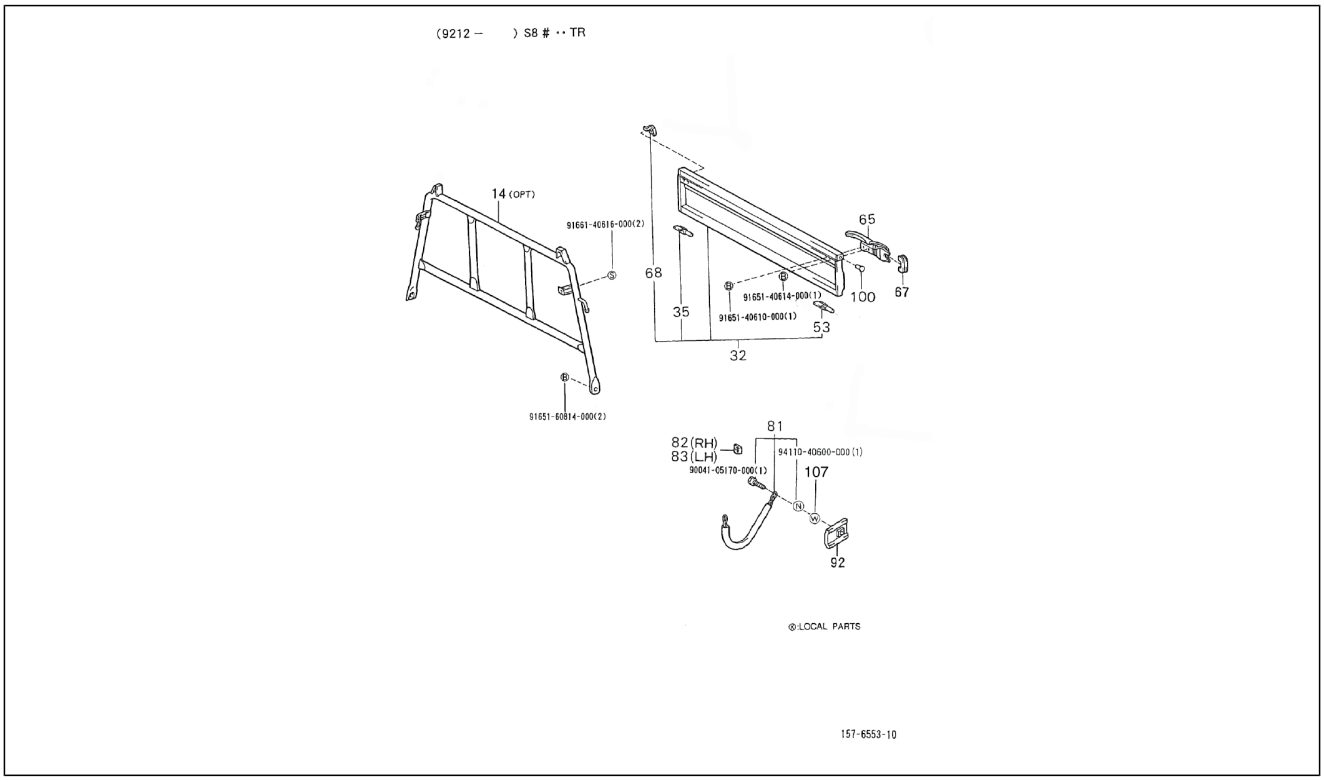

Pos.	Code	Beschreibung	Menge	Varianten
14	6541087Z01000	Hinterer Schutz	1	**Technische Spezifikation:**2-Radantrieb/2 Wheel drive[S85] Ladefläche/Truck type[TR]
32	6570187Z03000	Klappe komplett	1	**Technische Spezifikation:**Ladefläche mit kippbaren Ladebordwänden (S85LP-TRMP)[S85LP-TRMP] CB41-Motor (1000 cm3)/CB41-Engine (1000 cc)[CB41] 2-Radantrieb/2 Wheel drive[S85] Linkslenker/Left-hand drive[LHD] Ladefläche/Truck type[TR] Manuelles Getriebe/Manual transmission[MTM] Manuelles 5-Gang-Getriebe/5 Speed floor manual[5F] Öffnung an drei Seiten/3-Way openable[T3] Standardtyp/Standard type[STD] Vergaser/Carburetor[CAB]
32	6570187Z03000	Klappe komplett	1	**Technische Spezifikation:**Ladefläche mit kippbaren Ladebordwänden (S85LP-TRMP)[S85LP-TRMP] CB41-Motor (1000 cm3)/CB41-Engine (1000 cc)[CB41] 2-Radantrieb/2 Wheel drive[S85] Linkslenker/Left-hand drive[LHD] Ladefläche/Truck type[TR] Manuelles Getriebe/Manual transmission[MTM] Manuelles 5-Gang-Getriebe/5 Speed floor manual[5F] Öffnung an drei Seiten/3-Way openable[T3] Standardtyp/Standard type[STD] Vergaser/Carburetor[CAB] **Land:**Portugal[P]
32	6570187Z03000	Klappe komplett	1	**Land:**Portugal[P] **Technische Spezifikation:**2-Radantrieb/2 Wheel drive[S85] Ladefläche/Truck type[TR] Elektronische Einspritzung/Electronic Fuel Injection[EFI] Linkslenker/Left-hand drive[LHD]
32	6570187Z03000	Klappe komplett	1	**Technische Spezifikation:**Ladefläche mit kippbaren Ladebordwänden (S85LP-TRMP)[S85LP-TRMP] CB41-Motor (1000 cm3)/CB41-Engine (1000 cc)[CB41] 2-Radantrieb/2 Wheel drive[S85] Linkslenker/Left-hand drive[LHD] Ladefläche/Truck type[TR] Manuelles Getriebe/Manual transmission[MTM] Manuelles 5-Gang-Getriebe/5 Speed floor manual[5F] Öffnung an drei Seiten/3-Way openable[T3] Standardtyp/Standard type[STD] Vergaser/Carburetor[CAB] **Land:**Italien[I]

Einheit	Rahmen
Code	04.220
Beschreibung	Guard und Heckklappe
Inspektion	1

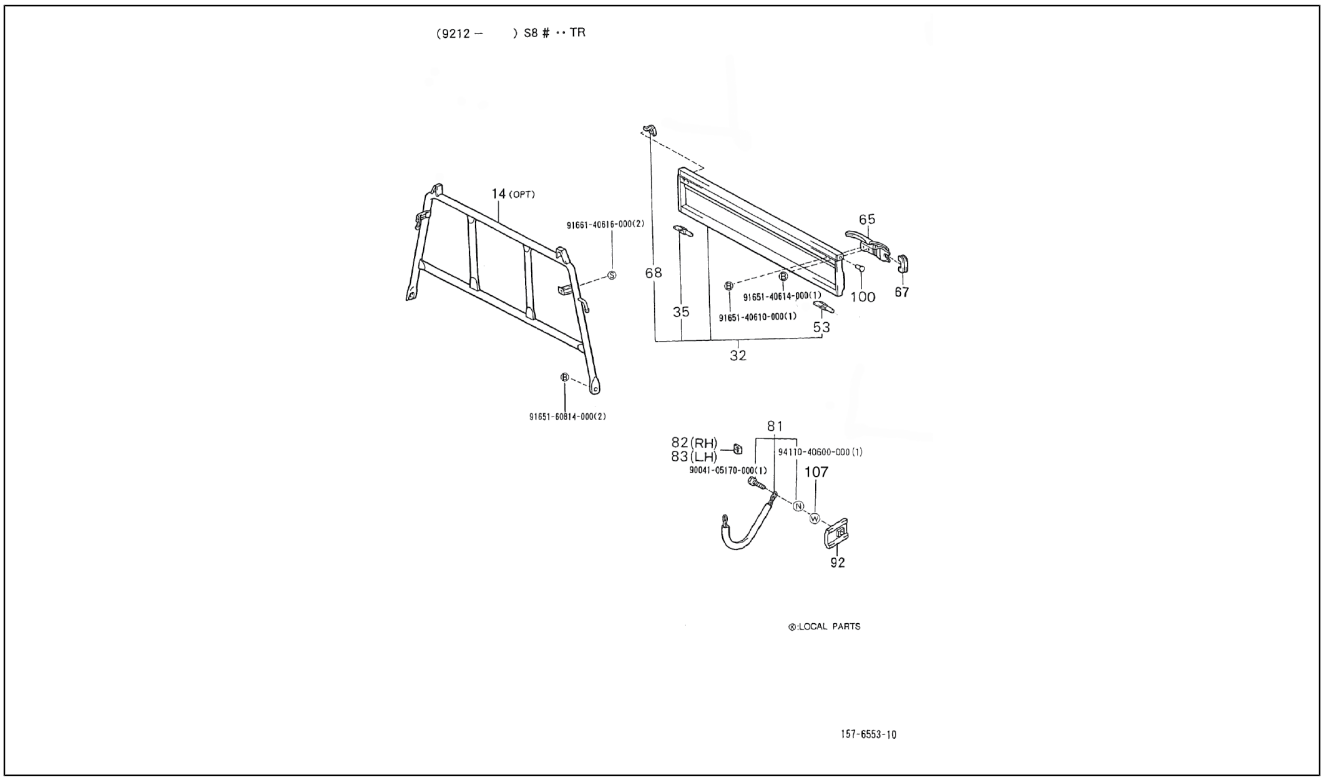

Pos.	Code	Beschreibung	Menge	Varianten
32	6570187Z03000	Klappe komplett	1	**Technische Spezifikation:**2-Radantrieb/2 Wheel drive[S85] Ladefläche/Truck type[TR] Linkslenker/Left-hand drive[LHD]
32	6570187Z03000	Klappe komplett	1	**Technische Spezifikation:**2-Radantrieb/2 Wheel drive[S85] Ladefläche/Truck type[TR] Linkslenker/Left-hand drive[LHD] Elektronische Einspritzung/Electronic Fuel Injection[EFI] **Land:**Spanien[E]
32	6570187Z03000	Klappe komplett	1	**Land:**Italien[I] **Technische Spezifikation:**2-Radantrieb/2 Wheel drive[S85] Ladefläche/Truck type[TR] Elektronische Einspritzung/ Electronic Fuel Injection[EFI] Linkslenker/Left-hand drive[LHD]
32	6570187Z01000	Klappe komplett	1	**Technische Spezifikation:**2-Radantrieb/2 Wheel drive[S85] Ladefläche/Truck type[TR] CB41, CB42[CB] Linkslenker/ Left-hand drive[LHD]
32	6570187Z01000	Klappe komplett	1	**Technische Spezifikation:**2-Radantrieb/2 Wheel drive[S85] Ladefläche/Truck type[TR]
32	6570187Z03000	Klappe komplett	1	**Technische Spezifikation:**Ladefläche mit kippbaren Ladebordwänden (S85LP-TRMP)[S85LP-TRMP] CB41-Motor (1000 cm3)/CB41-Engine (1000 cc)[CB41] 2-Radantrieb/2 Wheel drive[S85] Linkslenker/Left-hand drive[LHD] Ladefläche/Truck type[TR] Manuelles Getriebe/ Manual transmission[MTM] Manuelles 5-Gang-Getriebe/5 Speed floor manual[5F] Standardtyp/Standard type[STD] Vergaser/Carburetor[CAB] **Land:**Spanien[E]
32	6570187Z03000	Klappe komplett	1	**Technische Spezifikation:**2-Radantrieb/2 Wheel drive[S85] Ladefläche/Truck type[TR] Elektronische Einspritzung/ Electronic Fuel Injection[EFI] Linkslenker/Left-hand drive[LHD] **Land:**Italien[I]
35	6507387Z01000	Scharnier links	2	**Technische Spezifikation:**2-Radantrieb/2 Wheel drive[S85] Ladefläche/Truck type[TR]

Einheit	Rahmen
Code	04.220
Beschreibung	Guard und Heckklappe
Inspektion	1

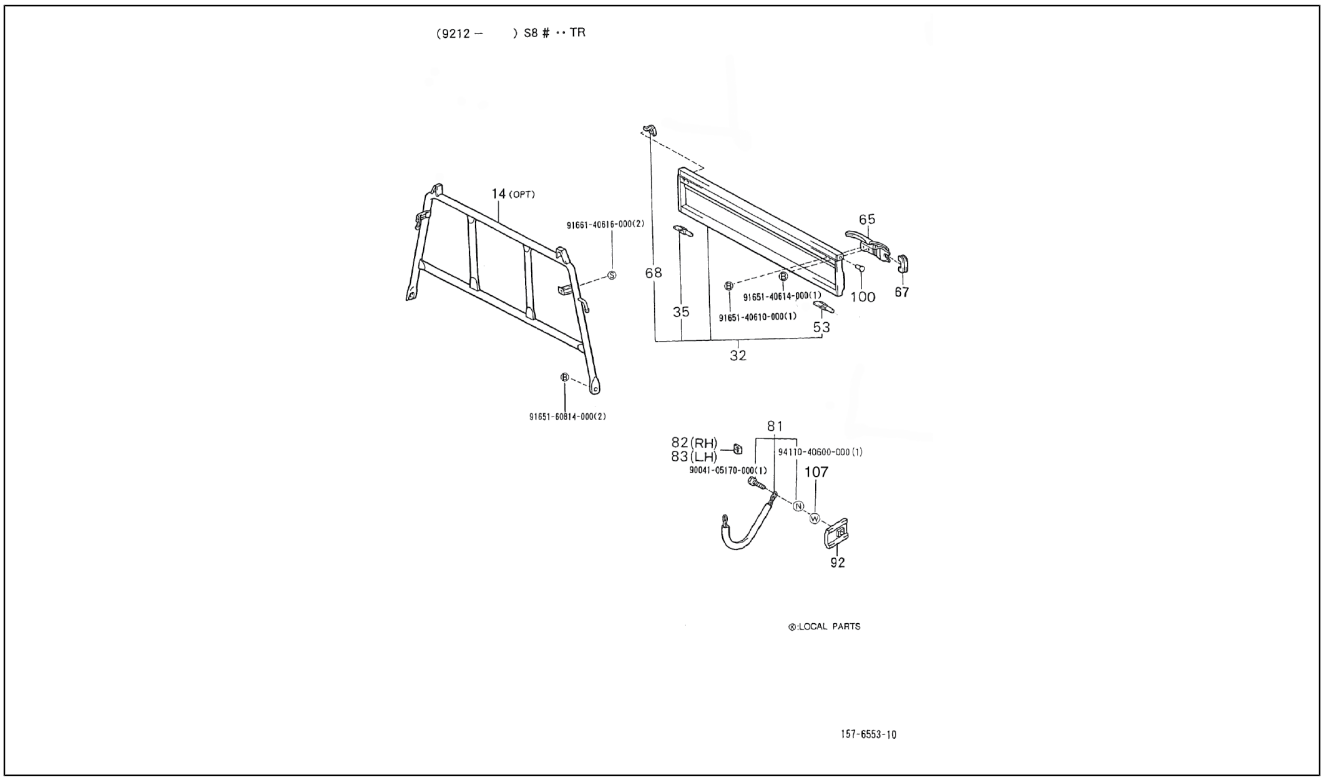

Pos.	Code	Beschreibung	Menge	Varianten
53	6507487Z01000	Scharnier links	1	**Technische Spezifikation:**2-Radantrieb/2 Wheel drive[S85] Ladefläche/Truck type[TR]
65	6620187Z01000	Schloss	2	**Technische Spezifikation:**2-Radantrieb/2 Wheel drive[S85] Ladefläche/Truck type[TR]
67	6614787Z01000	Puffer	2	**Technische Spezifikation:**2-Radantrieb/2 Wheel drive[S85] Ladefläche/Truck type[TR]
68	6631187Z01000	Haken	2	**Technische Spezifikation:**2-Radantrieb/2 Wheel drive[S85] Ladefläche/Truck type[TR]
81	6628087Z01000	Kette hintere ladeklappe	2	**Technische Spezifikation:**2-Radantrieb/2 Wheel drive[S85] Ladefläche/Truck type[TR]
82	6628787Z01000	Plättchen, rechts	1	**Technische Spezifikation:**2-Radantrieb/2 Wheel drive[S85] Ladefläche/Truck type[TR]
83	6628887Z01000	Plättchen, links	1	**Technische Spezifikation:**2-Radantrieb/2 Wheel drive[S85] Ladefläche/Truck type[TR]
92	6628987Z01000	Halter	2	**Technische Spezifikation:**2-Radantrieb/2 Wheel drive[S85] Ladefläche/Truck type[TR]
100	9004871154000	Deckel	2	**Technische Spezifikation:**2-Radantrieb/2 Wheel drive[S85] Ladefläche/Truck type[TR]
101	9166140616000	Schraubbolzen	2	
102	9165160814000	Schraubbolzen	2	
103	9165140614000	Schraubbolzen	1	
104	9165140610000	Schraube	1	
105	9411040600000	Mutter	1	
106	9004105170000	Schraubbolzen	1	
107	D9461410600	Flachscheibe	1	

Einheit	Rahmen
Code	04.230
Beschreibung	Seitenklappe
Inspektion	1

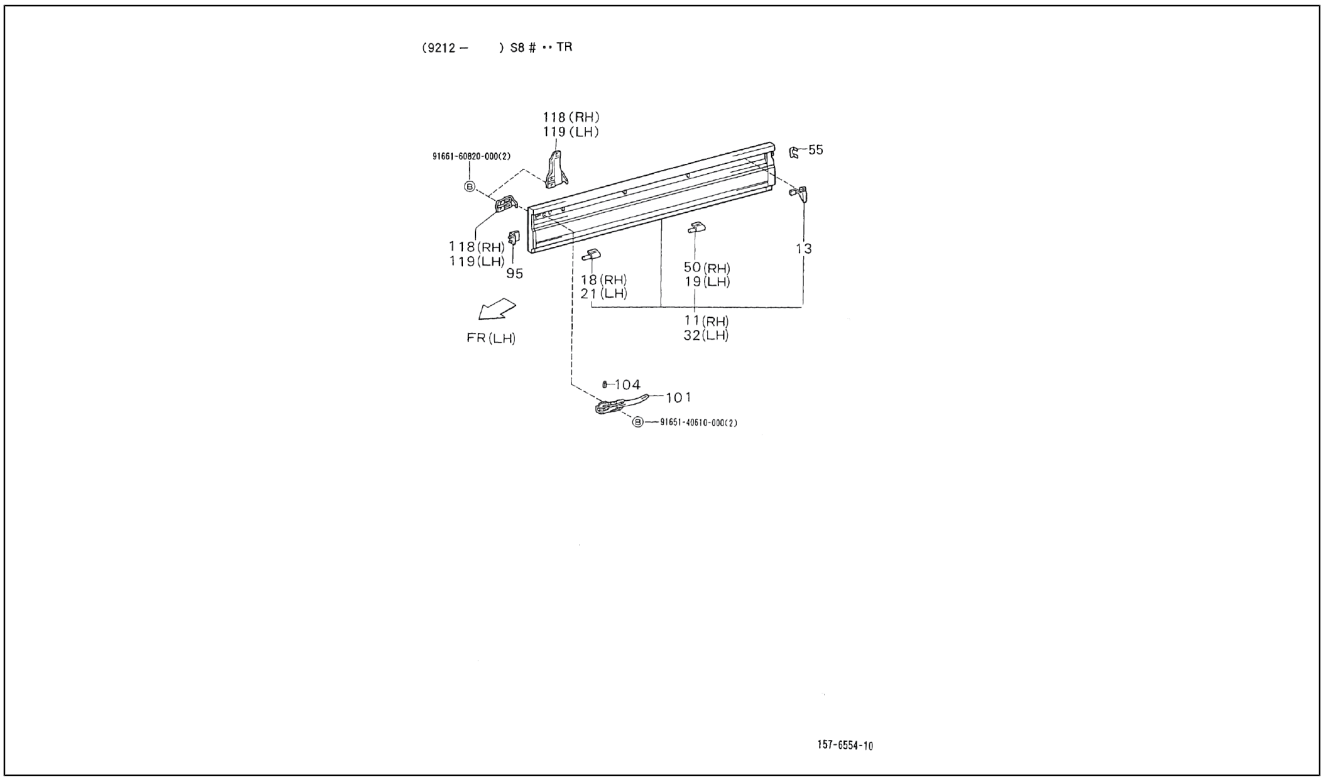

Pos.	Code	Beschreibung	Menge	Varianten
11	6560187Z01000	Seitliche Bordwand rechts	1	**Technische Spezifikation:**2-Radantrieb/2 Wheel drive[S85] Ladefläche/Truck type[TR]
13	6631187Z01000	Haken	4	**Technische Spezifikation:**2-Radantrieb/2 Wheel drive[S85] Ladefläche/Truck type[TR]
18	6507287Z01000	Scharnier rechts	1	**Technische Spezifikation:**2-Radantrieb/2 Wheel drive[S85] Ladefläche/Truck type[TR]
19	6507387Z01000	Scharnier links	3	**Technische Spezifikation:**2-Radantrieb/2 Wheel drive[S85] Ladefläche/Truck type[TR]
21	6507487Z01000	Scharnier links	1	**Technische Spezifikation:**2-Radantrieb/2 Wheel drive[S85] Ladefläche/Truck type[TR]
32	6560287Z01000	Seitliche Bordwand links	1	**Technische Spezifikation:**2-Radantrieb/2 Wheel drive[S85] Ladefläche/Truck type[TR]
50	6507187Z01000	Türscharnier seitentür	3	**Technische Spezifikation:**2-Radantrieb/2 Wheel drive[S85] Ladefläche/Truck type[TR]
55	6614887Z01000	Schutz klappenverschluß	2	**Technische Spezifikation:**2-Radantrieb/2 Wheel drive[S85] Ladefläche/Truck type[TR]
95	6632387Z01000	Puffer	2	**Technische Spezifikation:**2-Radantrieb/2 Wheel drive[S85] Ladefläche/Truck type[TR]
101	6610187Z01000	Schloss	2	**Technische Spezifikation:**2-Radantrieb/2 Wheel drive[S85] Ladefläche/Truck type[TR]
104	6614687Z01000	Puffer	2	**Technische Spezifikation:**2-Radantrieb/2 Wheel drive[S85] Ladefläche/Truck type[TR]
118	6615187514000	Plättchen, rechts	1	**Technische Spezifikation:**2-Radantrieb/2 Wheel drive[S85] Ladefläche/Truck type[TR]
118	6615187Z01000	Platte	1	**Technische Spezifikation:**2-Radantrieb/2 Wheel drive[S85] Ladefläche/Truck type[TR] CB41, CB42[CB]
119	6615187Z01000	Platte	1	**Technische Spezifikation:**2-Radantrieb/2 Wheel drive[S85] Ladefläche/Truck type[TR]
120	9166160820000	Schraube	2	
121	9165140610000	Schraube	2	

Einheit	Rahmen
Code	04.240
Beschreibung	Têrfenster vorne
Inspektion	1

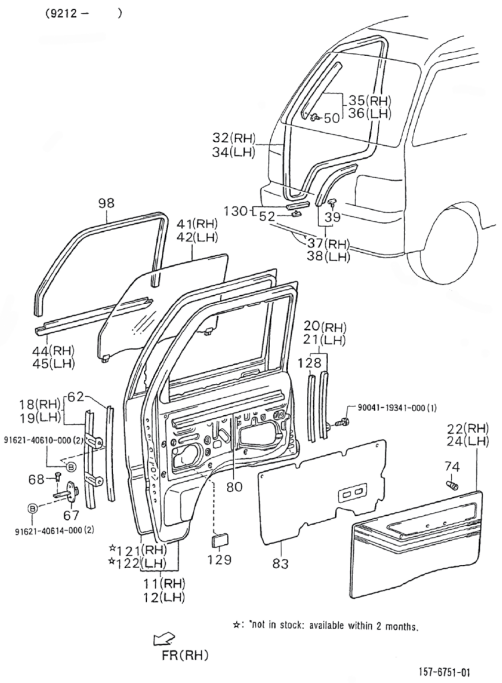

Pos.	Code	Beschreibung	Menge	Varianten
11	6700187Z01000	Vordere Tür rechts	1	**Technische Spezifikation:**2-Radantrieb/2 Wheel drive[S85]
12	6700287Z01000	Vordere Tür links	1	**Technische Spezifikation:**2-Radantrieb/2 Wheel drive[S85]
18	6740187Z01000	Schiene Glas	1	**Technische Spezifikation:**2-Radantrieb/2 Wheel drive[S85]
19	6740187Z01000	Schiene Glas	1	**Technische Spezifikation:**2-Radantrieb/2 Wheel drive[S85]
20	6740387Z01000	Fensterführung rechts	1	**Technische Spezifikation:**2-Radantrieb/2 Wheel drive[S85]
21	6740487Z01000	Fensterführung links	1	**Technische Spezifikation:**2-Radantrieb/2 Wheel drive[S85]
22	6761087Z02030	Türverkleidung vorne rechts	1	**Technische Spezifikation:**Ladefläche mit kippbaren Ladebordwänden (S85LP-TRMKP)[S85LP-TRMKP] CB42-Motor (1000 cm3)/CB42-Engine (1000 cc)[CB42] 2-Radantrieb/2 Wheel drive[S85] Linkslenker/Left-hand drive[LHD] Ladefläche/Truck type[TR] Manuelles Getriebe/Manual transmission[MTM] Manuelles 5-Gang-Getriebe/5 Speed floor manual[5F] Öffnung an drei Seiten/3-Way openable[T3] Standardtyp/Standard type[STD] Elektronische Einspritzung/Electronic Fuel Injection[EFI]
22	6761087Z03030	Türverkleidung vorne rechts	1	**Technische Spezifikation:**2-Radantrieb/2 Wheel drive[S85] Standardtyp/Standard type[STD] Rechtslenker/Right-hand drive[RHD]
22	6761087Z02030	Türverkleidung vorne rechts	1	**Technische Spezifikation:**2-Radantrieb/2 Wheel drive[S85] Standardtyp/Standard type[STD] Linkslenker/Left-hand drive[LHD]
22	6761087Z04030	Türverkleidung vorne rechts	1	**Technische Spezifikation:**2-Radantrieb/2 Wheel drive[S85] Luxustyp/Deluxe type[DLX] Rechtslenker/Right-hand drive[RHD]
22	6761087Z02030	Türverkleidung vorne rechts	1	**Technische Spezifikation:**2-Radantrieb/2 Wheel drive[S85] Luxustyp/Deluxe type[DLX] Linkslenker/Left-hand drive[LHD]
22	6761087Z04030	Türverkleidung vorne rechts	1	**Technische Spezifikation:**2-Radantrieb/2 Wheel drive[S85] Standardtyp/Standard type[STD] Rechtslenker/Right-hand drive[RHD]
24	6762087Z03030	Türverkleidung vorne links	1	**Technische Spezifikation:**Ladefläche mit kippbaren Ladebordwänden (S85LP-TRMKP)[S85LP-TRMKP] CB42-Motor (1000 cm3)/CB42-Engine (1000 cc)[CB42] 2-

Einheit	Rahmen
Code	04.240
Beschreibung	Têrfenster vorne
Inspektion	1

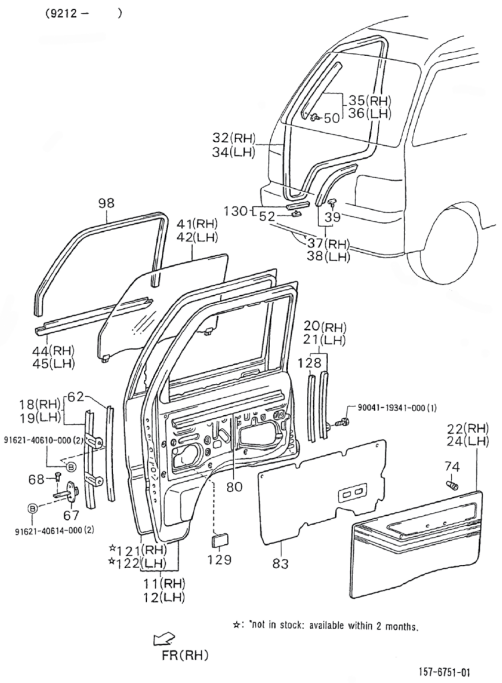

Pos.	Code	Beschreibung	Menge	Varianten
				Radantrieb/2 Wheel drive[S85] Ladefläche/Truck type[TR] Manuelles Getriebe/Manual transmission[MTM] Manuelles 5-Gang-Getriebe/5 Speed floor manual[5F] Öffnung an drei Seiten/3-Way openable[T3] Standardtyp/Standard type[STD] Elektronische Einspritzung/Electronic Fuel Injection[EFI]
24	6762087Z04030	Türverkleidung vorne rechts	1	**Technische Spezifikation:**2-Radantrieb/2 Wheel drive[S85] Standardtyp/Standard type[STD] Rechtslenker/Right-hand drive[RHD]
24	6762087Z02030	Türverkleidung vorne rechts	1	**Technische Spezifikation:**2-Radantrieb/2 Wheel drive[S85] Luxustyp/Deluxe type[DLX] Linkslenker/Left-hand drive[LHD]
24	6762087Z02030	Türverkleidung vorne rechts	1	**Technische Spezifikation:**Ladefläche mit kippbaren Ladebordwänden (S85LP-TRMKP)[S85LP-TRMKP] CB42-Motor (1000 cm3)/CB42-Engine (1000 cc)[CB42] 2-Radantrieb/2 Wheel drive[S85] Linkslenker/Left-hand drive[LHD] Ladefläche/Truck type[TR] Manuelles Getriebe/Manual transmission[MTM] Manuelles 5-Gang-Getriebe/5 Speed floor manual[5F] Öffnung an drei Seiten/3-Way openable[T3] Standardtyp/Standard type[STD] Elektronische Einspritzung/Electronic Fuel Injection[EFI]
24	6762087Z03030	Türverkleidung vorne links	1	**Technische Spezifikation:**2-Radantrieb/2 Wheel drive[S85] Linkslenker/Left-hand drive[LHD] Standardtyp/Standard type[STD]
24	6762087Z02030	Türverkleidung vorne rechts	1	**Technische Spezifikation:**2-Radantrieb/2 Wheel drive[S85] Standardtyp/Standard type[STD] Linkslenker/Left-hand drive[LHD]
24	6762087Z01030	Türverkleidung vorne rechts	1	**Technische Spezifikation:**2-Radantrieb/2 Wheel drive[S85] CB41, CB42[CB] Rechtslenker/Right-hand drive[RHD] Standardtyp/Standard type[STD] Elektronische Einspritzung/Electronic Fuel Injection[EFI]
24	6762087Z04030	Türverkleidung vorne rechts	1	**Technische Spezifikation:**2-Radantrieb/2 Wheel drive[S85] Luxustyp/Deluxe type[DLX] Rechtslenker/Right-hand drive[RHD]
32	6786187Z01000	Türdichtung	2	**Technische Spezifikation:**2-Radantrieb/2 Wheel drive[S85]

Einheit	Rahmen
Code	04.240
Beschreibung	Têrfenster vorne
Inspektion	1

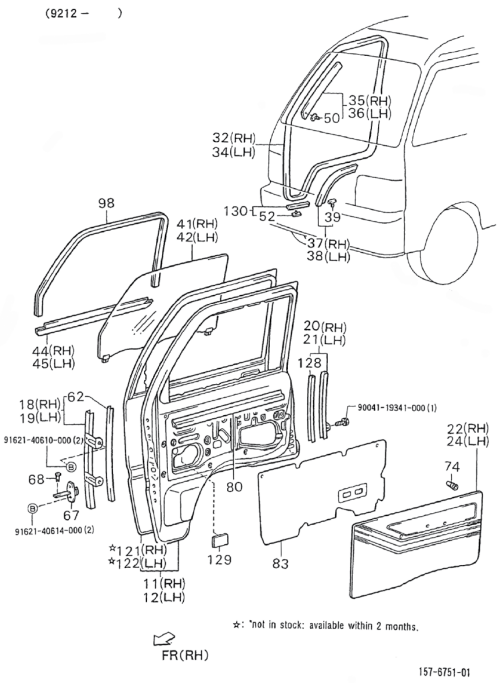

Pos.	Code	Beschreibung	Menge	Varianten
34	6786187Z01000	Türdichtung	1	**Technische Spezifikation:**2-Radantrieb/2 Wheel drive[S85] CB41, CB42[CB]
35	6821387502000	Schutzleiste rechts	1	**Technische Spezifikation:**2-Radantrieb/2 Wheel drive[S85] CB41, CB42[CB]
35	6821387Z01000	Türverkleidung vorne rechts	1	**Technische Spezifikation:**2-Radantrieb/2 Wheel drive[S85]
36	6821487502000	Schutzleiste links	1	**Technische Spezifikation:**2-Radantrieb/2 Wheel drive[S85] CB41, CB42[CB]
36	6821487Z01000	Schutzleiste links	1	**Technische Spezifikation:**2-Radantrieb/2 Wheel drive[S85]
37	6786387Z01000	Leiste	1	**Technische Spezifikation:**2-Radantrieb/2 Wheel drive[S85] CB41, CB42[CB]
37	6786387Z01000	Leiste	1	**Technische Spezifikation:**2-Radantrieb/2 Wheel drive[S85] CB41, CB42[CB]
37	6786387503000	Schutzleiste links	1	**Technische Spezifikation:**2-Radantrieb/2 Wheel drive[S85] CB41, CB42[CB]
38	6786387Z01000	Leiste	1	**Technische Spezifikation:**2-Radantrieb/2 Wheel drive[S85] CB41, CB42[CB]
38	6786387503000	Schutzleiste links	1	**Technische Spezifikation:**2-Radantrieb/2 Wheel drive[S85] CB41, CB42[CB]
39	6786787Z01000	Schelle	22	**Technische Spezifikation:**2-Radantrieb/2 Wheel drive[S85] CB41, CB42[CB]
39	6786887Z01000	Schelle	22	**Technische Spezifikation:**2-Radantrieb/2 Wheel drive[S85] CB41, CB42[CB]
41	6810187Z01000	Türfenster vorne rechts	1	**Technische Spezifikation:**2-Radantrieb/2 Wheel drive[S85] Luxustyp/Deluxe type[DLX] CB41, CB42[CB]
41	6810187Z02000	Türfenster vorne rechts	1	**Technische Spezifikation:**2-Radantrieb/2 Wheel drive[S85] Standardtyp/Standard type[STD] CB41, CB42[CB]
41	6810187Z01000	Türfenster vorne rechts	1	**Technische Spezifikation:**2-Radantrieb/2 Wheel drive[S85] Standardtyp/Standard type[STD] CB41, CB42[CB]
41	6810187Z01000	Türfenster vorne rechts	1	**Technische Spezifikation:**2-Radantrieb/2 Wheel drive[S85]
41	6810187Z02000	Türfenster vorne rechts	1	**Technische Spezifikation:**2-Radantrieb/2 Wheel drive[S85]
41	6810187Z02000	Türfenster vorne rechts	1	**Technische Spezifikation:**2-Radantrieb/2 Wheel drive[S85] Luxustyp/Deluxe type[DLX]

Einheit	Rahmen
Code	04.240
Beschreibung	Têrfenster vorne
Inspektion	1

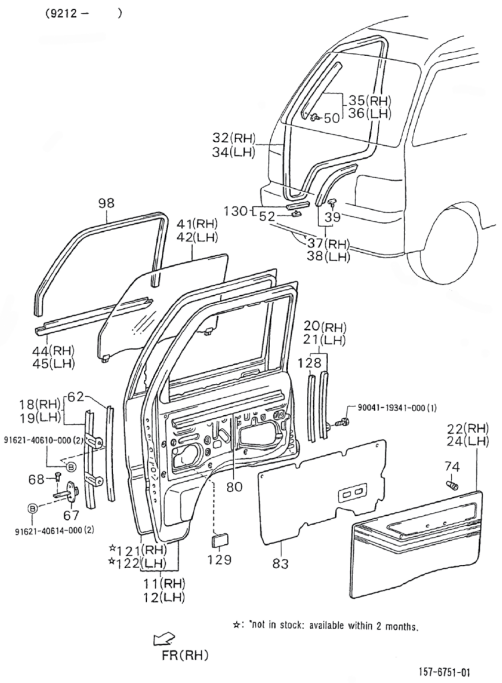

Pos.	Code	Beschreibung	Menge	Varianten
42	6810287Z01000	Türfenster vorne links	1	**Technische Spezifikation:**2-Radantrieb/2 Wheel drive[S85] Luxustyp/Deluxe type[DLX] CB41, CB42[CB]
42	6810287Z01000	Türfenster vorne links	1	**Technische Spezifikation:**2-Radantrieb/2 Wheel drive[S85] Standardtyp/Standard type[STD] CB41, CB42[CB]
42	6810287Z01000	Türfenster vorne links	1	**Technische Spezifikation:**2-Radantrieb/2 Wheel drive[S85]
42	6810287Z02000	Türfenster vorne links	1	**Technische Spezifikation:**2-Radantrieb/2 Wheel drive[S85]
42	6810287Z02000	Türfenster vorne links	1	**Technische Spezifikation:**2-Radantrieb/2 Wheel drive[S85] Luxustyp/Deluxe type[DLX] CB41, CB42[CB]
42	6810287Z02000	Türfenster vorne links	1	**Technische Spezifikation:**2-Radantrieb/2 Wheel drive[S85] Standardtyp/Standard type[STD] CB41, CB42[CB]
44	6816187Z01000	Dichtung fensternut rechts	1	**Technische Spezifikation:**2-Radantrieb/2 Wheel drive[S85]
45	6816287Z01000	Dichtung äußere fensternut	1	**Technische Spezifikation:**2-Radantrieb/2 Wheel drive[S85]
50	6786787Z02000	Schelle	8	**Technische Spezifikation:**2-Radantrieb/2 Wheel drive[S85] CB41, CB42[CB]
50	6786887Z02000	Schelle	8	**Technische Spezifikation:**2-Radantrieb/2 Wheel drive[S85] CB41, CB42[CB]
50	6786887502000	Schelle	16	**Technische Spezifikation:**2-Radantrieb/2 Wheel drive[S85] CB41, CB42[CB]
52	6786787201000	Schelle	6	**Technische Spezifikation:**2-Radantrieb/2 Wheel drive[S85] CB41, CB42[CB]
52	6786787Z01000	Schelle	6	**Technische Spezifikation:**2-Radantrieb/2 Wheel drive[S85] CB41, CB42[CB]
62	6241387Z01000	Dichtung	2	**Technische Spezifikation:**2-Radantrieb/2 Wheel drive[S85]
67	6861087502000	Türscharnier vorne	2	**Technische Spezifikation:**2-Radantrieb/2 Wheel drive[S85] CB41, CB42[CB]
67	6861087Z01000	Türscharnier vorne	2	**Technische Spezifikation:**2-Radantrieb/2 Wheel drive[S85]
68	6861787204000	Bolzen	2	**Technische Spezifikation:**2-Radantrieb/2 Wheel drive[S85] CB41, CB42[CB]
74	6777187Z01000	Schraube	20	**Technische Spezifikation:**2-Radantrieb/2 Wheel drive[S85]
80	6817287Z01000	Dichtung innere fensternut	2	**Technische Spezifikation:**2-Radantrieb/2 Wheel drive[S85]

Einheit	Rahmen
Code	04.240
Beschreibung	Têrfenster vorne
Inspektion	1

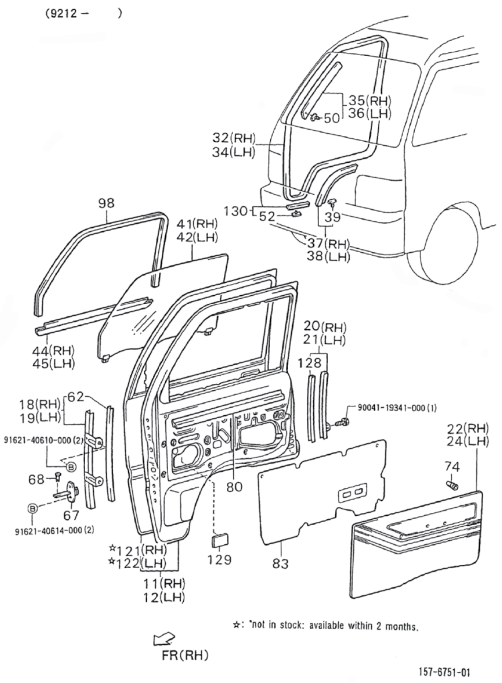

Pos.	Code	Beschreibung	Menge	Varianten
83	6783287Z01000	Innerer türschutz hintertür SX	1	**Technische Spezifikation:**2-Radantrieb/2 Wheel drive[S85] Ladefläche/Truck type[TR]
83	6783187Z02000	Innerer türschutz hintertür	1	**Technische Spezifikation:**2-Radantrieb/2 Wheel drive[S85] Kastenwagen/Van type[VAN]
83	6783287Z02000	Innerer türschutz hintertür	1	**Technische Spezifikation:**2-Radantrieb/2 Wheel drive[S85] Kastenwagen/Van type[VAN]
83	6783187Z01000	Innerer türschutz hintertür DX	1	**Technische Spezifikation:**2-Radantrieb/2 Wheel drive[S85] Ladefläche/Truck type[TR]
98	6814187Z01000	Fensterdichtung vordertür	1	**Technische Spezifikation:**2-Radantrieb/2 Wheel drive[S85]
98	6815187Z01000	Fensterdichtung vordertür	1	**Technische Spezifikation:**2-Radantrieb/2 Wheel drive[S85]
121	6701187Z01000	Äußere rechte türverkleidung	1	**Technische Spezifikation:**2-Radantrieb/2 Wheel drive[S85]
122	6701287Z01000	Äußere linke türverkleidung	1	**Technische Spezifikation:**2-Radantrieb/2 Wheel drive[S85]
128	6241787Z01000	Dichtung	2	**Technische Spezifikation:**2-Radantrieb/2 Wheel drive[S85]
129	6781187Z01000	Puffer	2	**Technische Spezifikation:**2-Radantrieb/2 Wheel drive[S85]
130	6786587504000	Schutzleiste	2	**Technische Spezifikation:**2-Radantrieb/2 Wheel drive[S85] CB41, CB42[CB]
130	6786587Z01000	Schutzleiste	2	**Technische Spezifikation:**2-Radantrieb/2 Wheel drive[S85]
131	9162140610000	Schraubbolzen	2	
132	9162140614000	Schraubbolzen	2	
133	9004119341000	Schraubbolzen	2	

Einheit	Rahmen
Code	04.250
Beschreibung	Schloss - Türklinke innen tür
Inspektion	1

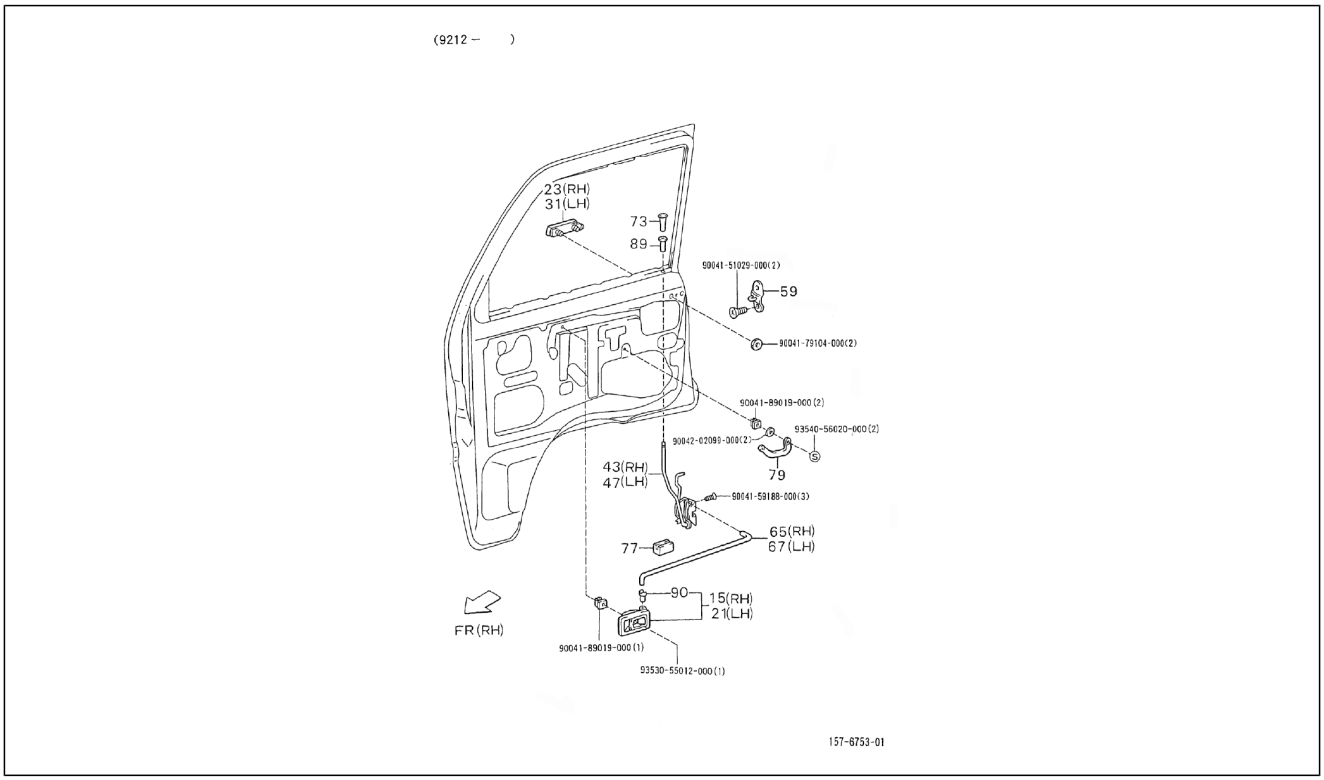

Pos.	Code	Beschreibung	Menge	Varianten
15	6927087Z01030	Türklinke innen rechte tür	1	**Technische Spezifikation:**2-Radantrieb/2 Wheel drive[S85] CB41, CB42[CB]
21	6928087Z01030	Türklinke innen linke tür	1	**Technische Spezifikation:**2-Radantrieb/2 Wheel drive[S85] CB41, CB42[CB]
23	6921087Z01000	Türklinke außen rechte tür	1	**Technische Spezifikation:**2-Radantrieb/2 Wheel drive[S85]
31	6922087Z01000	Türklinke außen linke tür	1	**Technische Spezifikation:**2-Radantrieb/2 Wheel drive[S85]
43	6931087508000	Türschloss vorne rechts	1	**Technische Spezifikation:**2-Radantrieb/2 Wheel drive[S85]
47	6932087509000	Türschloß vorne links	1	**Technische Spezifikation:**2-Radantrieb/2 Wheel drive[S85]
59	6941087701000	Schloßplatte vordertür	2	**Technische Spezifikation:**2-Radantrieb/2 Wheel drive[S85]
65	6971187Z01000	Zugstange türöffnung vorne rechts	1	**Technische Spezifikation:**2-Radantrieb/2 Wheel drive[S85]
67	6971287Z01000	Zugstange türöffnung vorne links	1	**Technische Spezifikation:**2-Radantrieb/2 Wheel drive[S85]
73	6974787Z01000	Sperrknopf türverschluß	2	**Technische Spezifikation:**2-Radantrieb/2 Wheel drive[S85]
77	6975987Z01000	Puffer	2	**Technische Spezifikation:**2-Radantrieb/2 Wheel drive[S85]
79	7481187Z01030	Türklinke vordertür	2	**Technische Spezifikation:**2-Radantrieb/2 Wheel drive[S85]
89	9004480352000	Kabelführung	2	**Technische Spezifikation:**2-Radantrieb/2 Wheel drive[S85]
90	6927987Z01000	Bolzen	2	**Technische Spezifikation:**2-Radantrieb/2 Wheel drive[S85]
91	9004151029000	Schraube	2	
92	9004179104000	Mutter	2	
93	9004189019000	Schraube	2	
94	9354056020000	Schraube	2	
95	9004159188000	Schraube	3	
96	9004189019000	Schraube	1	
97	9353055012000	Schraube	1	

Einheit	Rahmen
Code	04.260
Beschreibung	Scheibenheber - front
Inspektion	1

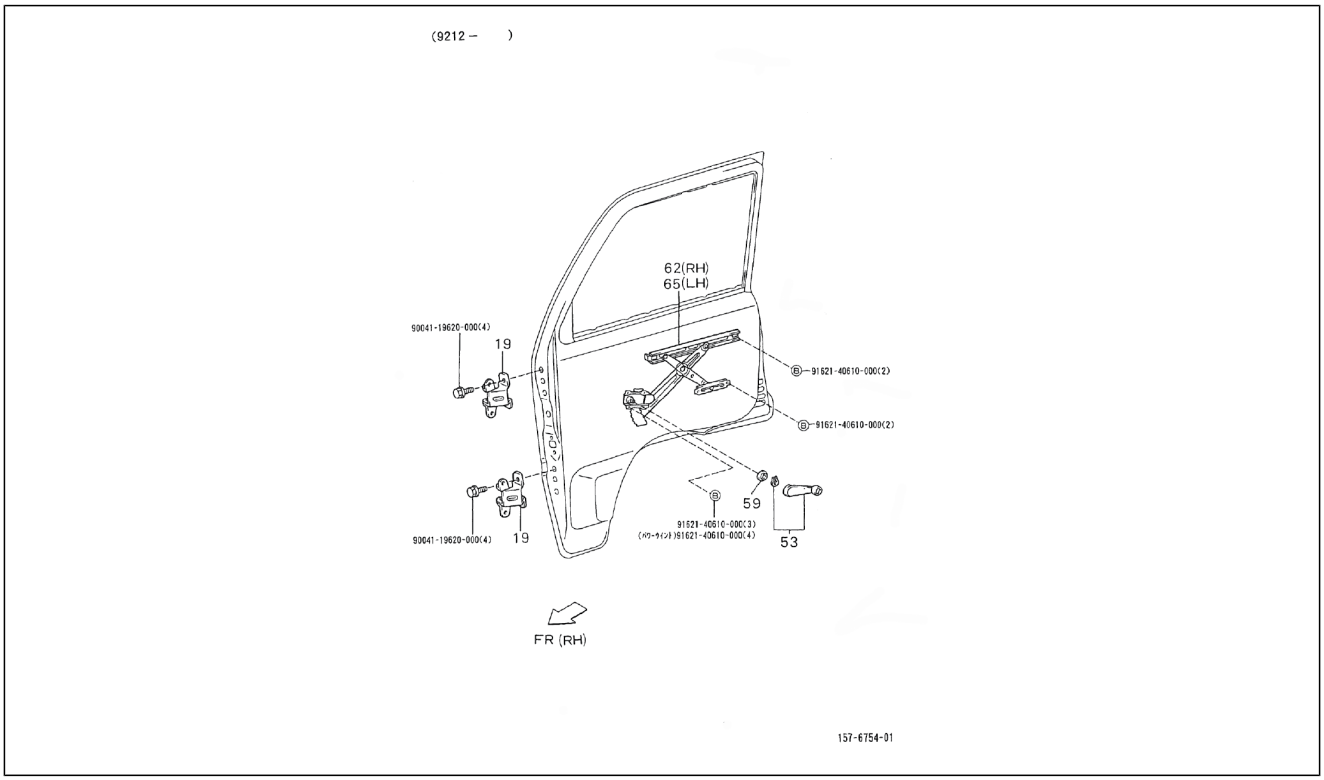

Pos.	Code	Beschreibung	Menge	Varianten
19	6871087Z01000	Türscharnier vorne	4	**Technische Spezifikation:**2-Radantrieb/2 Wheel drive[S85]
53	6926087Z01030	Fensterheber	2	**Technische Spezifikation:**2-Radantrieb/2 Wheel drive[S85]
59	6928587Z01000	Scheibe fensterhebel	2	**Technische Spezifikation:**2-Radantrieb/2 Wheel drive[S85]
62	6981087Z01000	Scheibenheber rechts	1	**Technische Spezifikation:**2-Radantrieb/2 Wheel drive[S85]
65	6982087Z01000	Scheibenheber links	1	**Technische Spezifikation:**2-Radantrieb/2 Wheel drive[S85]
66	9162140610000	Schraubbolzen	2	
67	9004119620000	Schraubbolzen	4	
68	9162140610000	Schraubbolzen	2	
69	9162140610000	Schraubbolzen	3	
70	9004119620000	Schraubbolzen	4	

Einheit	Rahmen
Code	04.270
Beschreibung	Hintere Türen - Scheibe
Inspektion	1

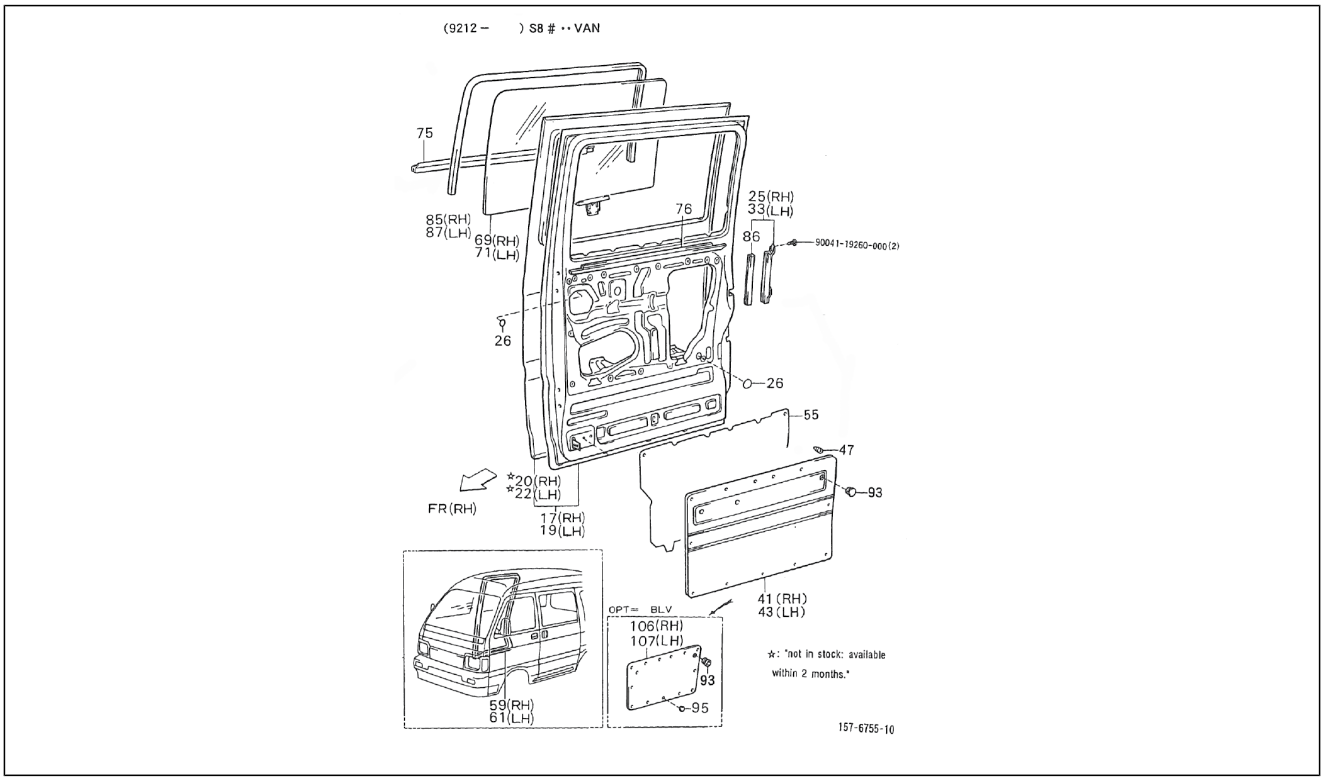

Pos.	Code	Beschreibung	Menge	Varianten
17	6700387Z02000	Rechte tür	1	**Technische Spezifikation:**2-Radantrieb/2 Wheel drive[S85] Luxustyp/Deluxe type[DLX]
17	6700387Z01000	Rechte tür	1	**Technische Spezifikation:**2-Radantrieb/2 Wheel drive[S85] Geschlossener Kastenwagen/Van type[BLV]
19	6700487Z02000	Linke Tür	1	**Technische Spezifikation:**2-Radantrieb/2 Wheel drive[S85] Luxustyp/Deluxe type[DLX]
19	6700487Z01000	Linke Tür	1	**Technische Spezifikation:**2-Radantrieb/2 Wheel drive[S85] Geschlossener Kastenwagen/Van type[BLV]
20	6711387Z01000	Äußere rechte türverkleidung	1	**Technische Spezifikation:**2-Radantrieb/2 Wheel drive[S85] Geschlossener Kastenwagen/Van type[BLV]
20	6711387Z02000	Äußere rechte türverkleidung	1	**Technische Spezifikation:**2-Radantrieb/2 Wheel drive[S85] Luxustyp/Deluxe type[DLX]
22	6711487Z01000	Äußere linke türverkleidung	1	**Technische Spezifikation:**2-Radantrieb/2 Wheel drive[S85] Geschlossener Kastenwagen/Van type[BLV]
22	6711487Z02000	Äußere linke türverkleidung	1	**Technische Spezifikation:**2-Radantrieb/2 Wheel drive[S85] Linkslenker/Left-hand drive[LHD]
25	6740787Z01000	Türführung hinten rechts	1	**Technische Spezifikation:**2-Radantrieb/2 Wheel drive[S85] Luxustyp/Deluxe type[DLX]
26	9004874031000	Deckel OD=40	1	**Technische Spezifikation:**2-Radantrieb/2 Wheel drive[S85] Kastenwagen/Van type[VAN]
33	6740887Z01000	Türführung hinten links	1	**Technische Spezifikation:**2-Radantrieb/2 Wheel drive[S85] Luxustyp/Deluxe type[DLX]
41	6763087Z01030	Innere verkleidung	1	**Technische Spezifikation:**2-Radantrieb/2 Wheel drive[S85] Geschlossener Kastenwagen/Van type[BLV]
41	6763087Z01030	Innere verkleidung	1	**Technische Spezifikation:**Geschlossener Kastenwagen hohes Dach (S85LV-ZBRMP)[S85LV-ZBRMP] CB41-Motor (1000 cm3)/CB41-Engine (1000 cc)[CB41] 2-Radantrieb/2 Wheel drive[S85] Rechtslenker/Right-hand drive[RHD] Kastenwagen/Van type[VAN] Manuelles Getriebe/Manual transmission[MTM] Manuelles 5-Gang-Getriebe/5 Speed floor manual[5F] Geschlossener Kastenwagen/ Van type[BLV] Hohes Dach/High-Roof[HIR] Standardtyp/ Standard type[STD] Vergaser/Carburetor[CAB]

Einheit	Rahmen
Code	04.270
Beschreibung	Hintere Türen - Scheibe
Inspektion	1

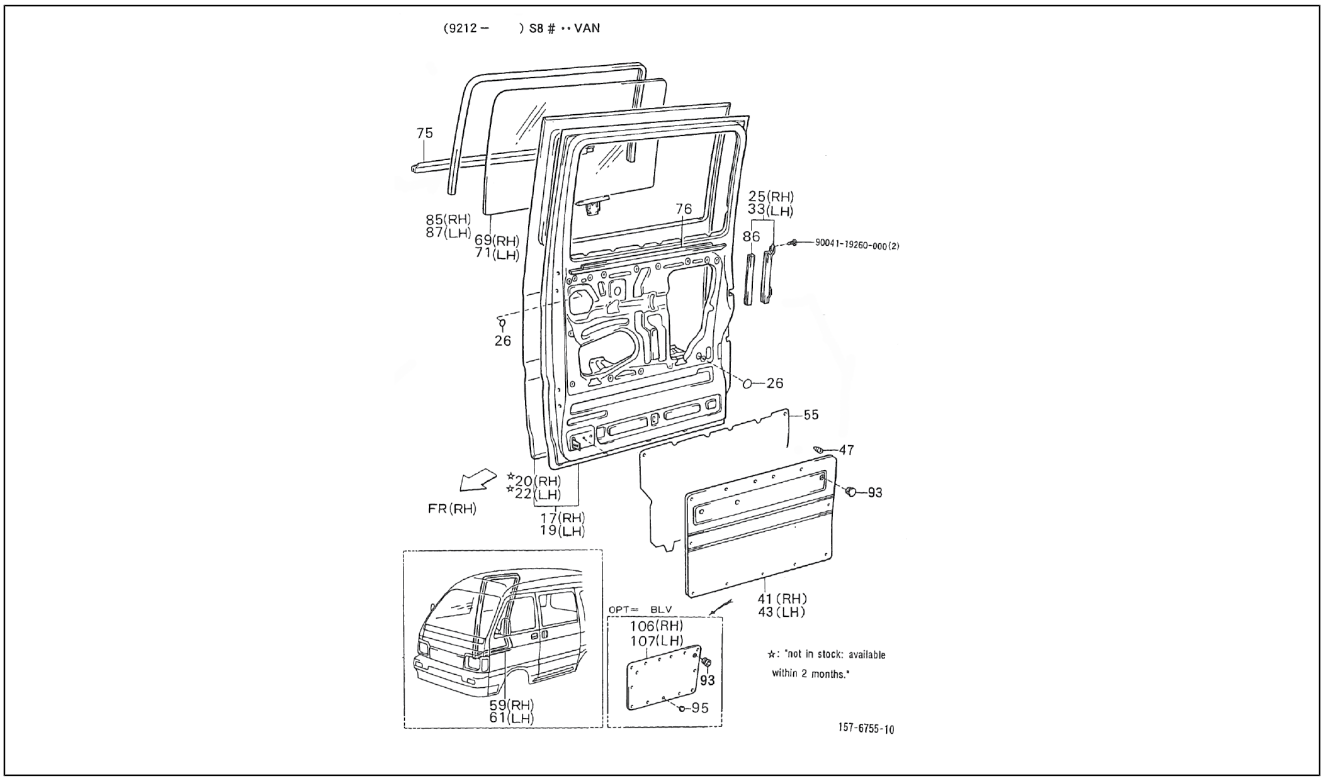

Pos.	Code	Beschreibung	Menge	Varianten
				Land: Portugal[P]
41	6763087Z01030	Innere verkleidung	1	**Technische Spezifikation:**Geschlossener Kastenwagen hohes Dach (S85LV-ZBRMP)[S85LV-ZBRMP] CB41-Motor (1000 cm3)/CB41-Engine (1000 cc)[CB41] 2-Radantrieb/2 Wheel drive[S85] Linkslenker/Left-hand drive[LHD] Kastenwagen/Van type[VAN] Manuelles Getriebe/Manual transmission[MTM] Manuelles 5-Gang-Getriebe/5 Speed floor manual[5F] Geschlossener Kastenwagen/ Van type[BLV] Hohes Dach/High-Roof[HIR] Standardtyp/ Standard type[STD] Vergaser/Carburetor[CAB]
41	6763087Z01030	Innere verkleidung	1	**Technische Spezifikation:**Geschlossener Kastenwagen hohes Dach (S85LV-ZBRMKP)[S85LV-ZBRMKP] CB42-Motor (1000 cm3)/CB42-Engine (1000 cc)[CB42] 2-Radantrieb/2 Wheel drive[S85] Linkslenker/Left-hand drive[LHD] Kastenwagen/Van type[VAN] Manuelles Getriebe/Manual transmission[MTM] Manuelles 5-Gang-Getriebe/5 Speed floor manual[5F] Geschlossener Kastenwagen/ Van type[BLV] Hohes Dach/High-Roof[HIR] Standardtyp/ Standard type[STD] Elektronische Einspritzung/Electronic Fuel Injection[EFI]
41	6763087Z02030	Têrverkleidung vorne	1	**Technische Spezifikation:**2-Radantrieb/2 Wheel drive[S85] Luxustyp/Deluxe type[DLX]
41	6763087Z01030	Innere verkleidung	1	**Technische Spezifikation:**2-Radantrieb/2 Wheel drive[S85] Geschlossener Kastenwagen/Van type[BLV] Vergaser/ Carburetor[CAB]
43	6764087Z01030	Innere verkleidung	1	**Technische Spezifikation:**2-Radantrieb/2 Wheel drive[S85] Geschlossener Kastenwagen/Van type[BLV] CB41, CB42[CB]
43	6764087Z01030	Innere verkleidung	1	**Technische Spezifikation:**Geschlossener Kastenwagen hohes Dach (S85LV-ZBRMP)[S85LV-ZBRMP] CB41-Motor (1000 cm3)/CB41-Engine (1000 cc)[CB41] 2-Radantrieb/2 Wheel drive[S85] Linkslenker/Left-hand drive[LHD] Kastenwagen/Van type[VAN] Manuelles Getriebe/Manual transmission[MTM] Manuelles 5-Gang-Getriebe/5 Speed floor manual[5F] Geschlossener Kastenwagen/ Van type[BLV] Hohes Dach/High-Roof[HIR] Standardtyp/ Standard type[STD] Vergaser/Carburetor[CAB]

Einheit	Rahmen
Code	04.270
Beschreibung	Hintere Türen - Scheibe
Inspektion	1

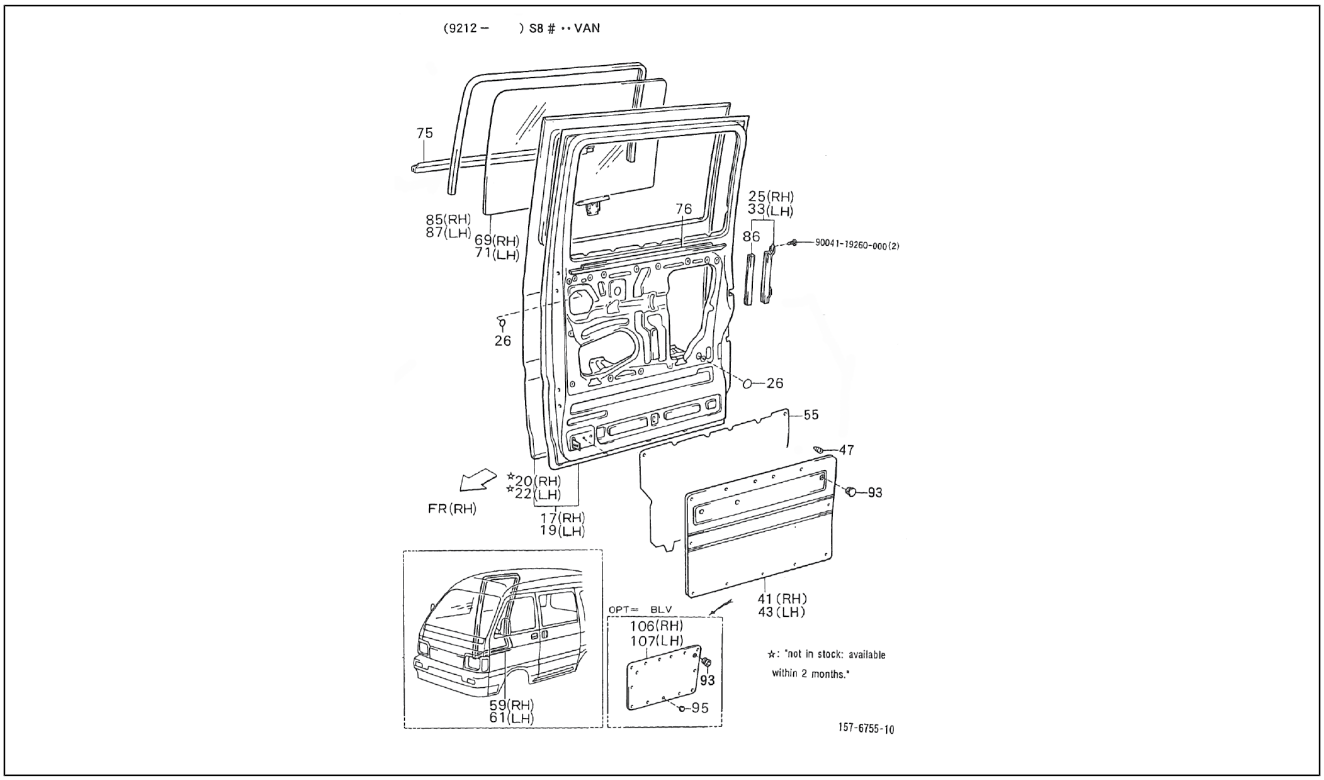

Pos.	Code	Beschreibung	Menge	Varianten
43	6764087Z01030	Innere verkleidung	1	**Technische Spezifikation:**2-Radantrieb/2 Wheel drive[S85] Geschlossener Kastenwagen/Van type[BLV] Elektronische Einspritzung/Electronic Fuel Injection[EFI] Linkslenker/Left-hand drive[LHD]
43	6764087Z04030	Tafel	1	**Technische Spezifikation:**Standardkastenwagen hohes Dach (S85LV-ZNDMP)[S85LV-ZNDMP] CB41-Motor (1000 cm3)/CB41-Engine (1000 cc)[CB41] 2-Radantrieb/2 Wheel drive[S85] Linkslenker/Left-hand drive[LHD] Kastenwagen/Van type[VAN] Manuelles Getriebe/Manual transmission[MTM] Manuelles 5-Gang-Getriebe/5 Speed floor manual[5F] Standardkastenwagen/Van type[STV] Hohes Dach/High-Roof[HIR] Luxustyp/Deluxe type[DLX] Vergaser/Carburetor[CAB]
43	6764087Z01030	Innere verkleidung	1	**Technische Spezifikation:**Geschlossener Kastenwagen hohes Dach (S85LV-ZBRMP)[S85LV-ZBRMP] Hohes Dach/ High-Roof[HIR] Standardtyp/Standard type[STD] Vergaser/ Carburetor[CAB]
43	6764087Z01030	Innere verkleidung	1	**Technische Spezifikation:**2-Radantrieb/2 Wheel drive[S85] Geschlossener Kastenwagen/Van type[BLV]
43	6764087Z03030	Tafel	1	**Technische Spezifikation:**Geschlossener Kastenwagen hohes Dach (S85LV-ZBRMP)[S85LV-ZBRMP] CB41-Motor (1000 cm3)/CB41-Engine (1000 cc)[CB41] 2-Radantrieb/2 Wheel drive[S85] Linkslenker/Left-hand drive[LHD] Kastenwagen/Van type[VAN] Manuelles Getriebe/Manual transmission[MTM] Geschlossener Kastenwagen/Van type[BLV] Hohes Dach/High-Roof[HIR] Standardtyp/ Standard type[STD] Vergaser/Carburetor[CAB]
43	6764087Z02030	Têrverkleidung vorne	1	**Technische Spezifikation:**2-Radantrieb/2 Wheel drive[S85] Luxustyp/Deluxe type[DLX]
47	6777187Z01000	Schraube	26	**Technische Spezifikation:**2-Radantrieb/2 Wheel drive[S85] Kastenwagen/Van type[VAN]
55	6784187Z01000	Innenschutz tür	2	**Technische Spezifikation:**2-Radantrieb/2 Wheel drive[S85] Kastenwagen/Van type[VAN]

Einheit	Rahmen
Code	04.270
Beschreibung	Hintere Türen - Scheibe
Inspektion	1

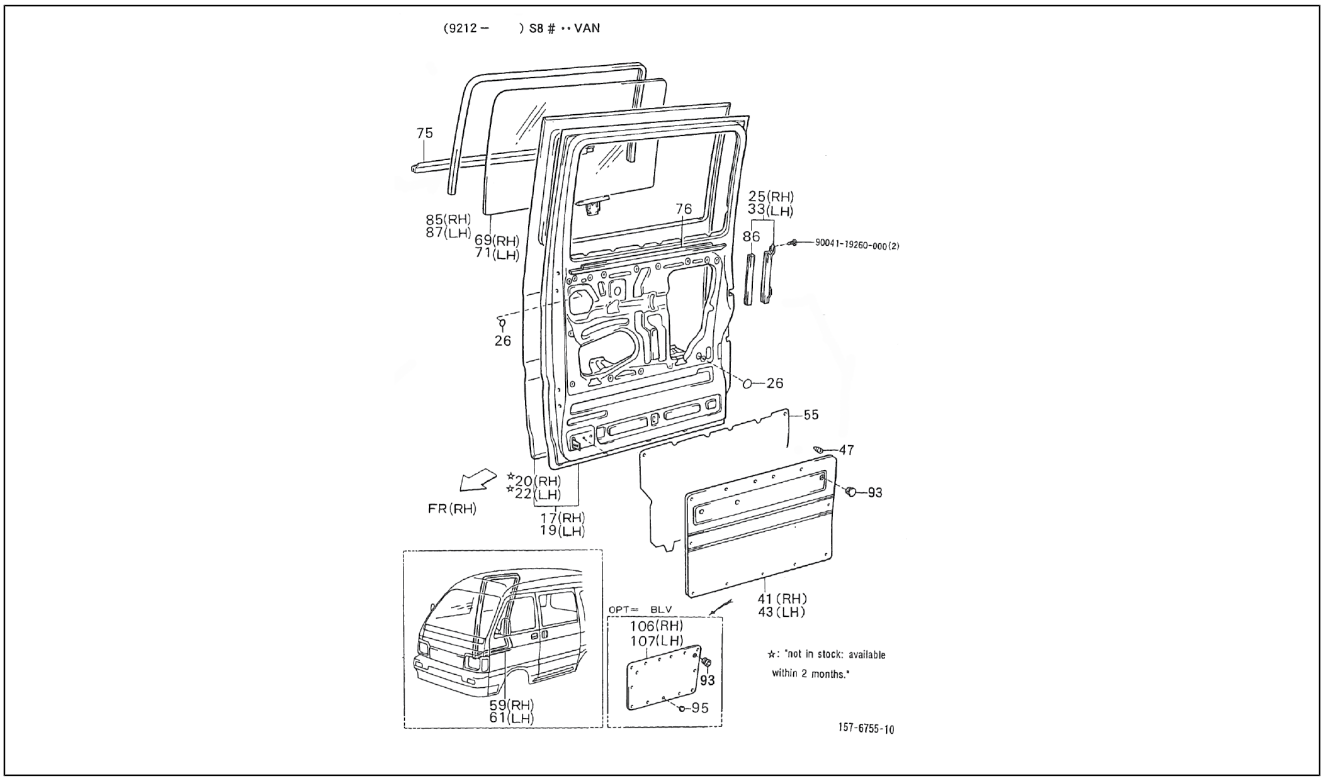

Pos.	Code	Beschreibung	Menge	Varianten
59	6787187Z01000	Türdichtung hinten	2	**Technische Spezifikation:**2-Radantrieb/2 Wheel drive[S85] Kastenwagen/Van type[VAN]
59	6787187Z01000	Türdichtung hinten	1	**Technische Spezifikation:**2-Radantrieb/2 Wheel drive[S85] Kastenwagen/Van type[VAN] Vergaser/Carburetor[CAB]
61	6787287Z01000	Türdichtung hinten	1	**Technische Spezifikation:**2-Radantrieb/2 Wheel drive[S85] Kastenwagen/Van type[VAN] CB41, CB42[CB]
69	6810387Z02000	Türfenster hinten rechts	1	**Technische Spezifikation:**2-Radantrieb/2 Wheel drive[S85] Luxustyp/Deluxe type[DLX] CB41, CB42[CB]
69	6810387Z02000	Türfenster hinten rechts	1	**Technische Spezifikation:**2-Radantrieb/2 Wheel drive[S85] Luxustyp/Deluxe type[DLX]
69	6810387Z01000	Türfenster hinten rechts	1	**Technische Spezifikation:**2-Radantrieb/2 Wheel drive[S85] Luxustyp/Deluxe type[DLX] CB41, CB42[CB]
69	6810387Z01000	Türfenster hinten rechts	1	**Technische Spezifikation:**2-Radantrieb/2 Wheel drive[S85] Luxustyp/Deluxe type[DLX]
71	6810487Z02000	Türfenster hinten links	1	**Technische Spezifikation:**2-Radantrieb/2 Wheel drive[S85] Luxustyp/Deluxe type[DLX]
71	6810487Z01000	Türfenster hinten links	1	**Technische Spezifikation:**2-Radantrieb/2 Wheel drive[S85] Luxustyp/Deluxe type[DLX]
71	6810487Z01000	Türfenster hinten links	1	**Technische Spezifikation:**2-Radantrieb/2 Wheel drive[S85] Luxustyp/Deluxe type[DLX]
71	6810487Z02000	Türfenster hinten links	1	**Technische Spezifikation:**2-Radantrieb/2 Wheel drive[S85] Luxustyp/Deluxe type[DLX] CB41, CB42[CB]
75	6816387Z01000	Dichtung äußere fensternut	1	**Technische Spezifikation:**2-Radantrieb/2 Wheel drive[S85] Luxustyp/Deluxe type[DLX]
75	6816487Z01000	Dichtung äußere fensternut	1	**Technische Spezifikation:**2-Radantrieb/2 Wheel drive[S85] Luxustyp/Deluxe type[DLX]
76	6817487Z01000	Dichtung innere fensternut	1	**Technische Spezifikation:**2-Radantrieb/2 Wheel drive[S85] Luxustyp/Deluxe type[DLX]
76	6817387Z01000	Dichtung innere fensternut	1	**Technische Spezifikation:**2-Radantrieb/2 Wheel drive[S85] Luxustyp/Deluxe type[DLX]
85	6814287Z01000	Fensterdichtung rechte hintertür	1	**Technische Spezifikation:**2-Radantrieb/2 Wheel drive[S85] Luxustyp/Deluxe type[DLX]

Einheit	Rahmen
Code	04.270
Beschreibung	Hintere Türen - Scheibe
Inspektion	1

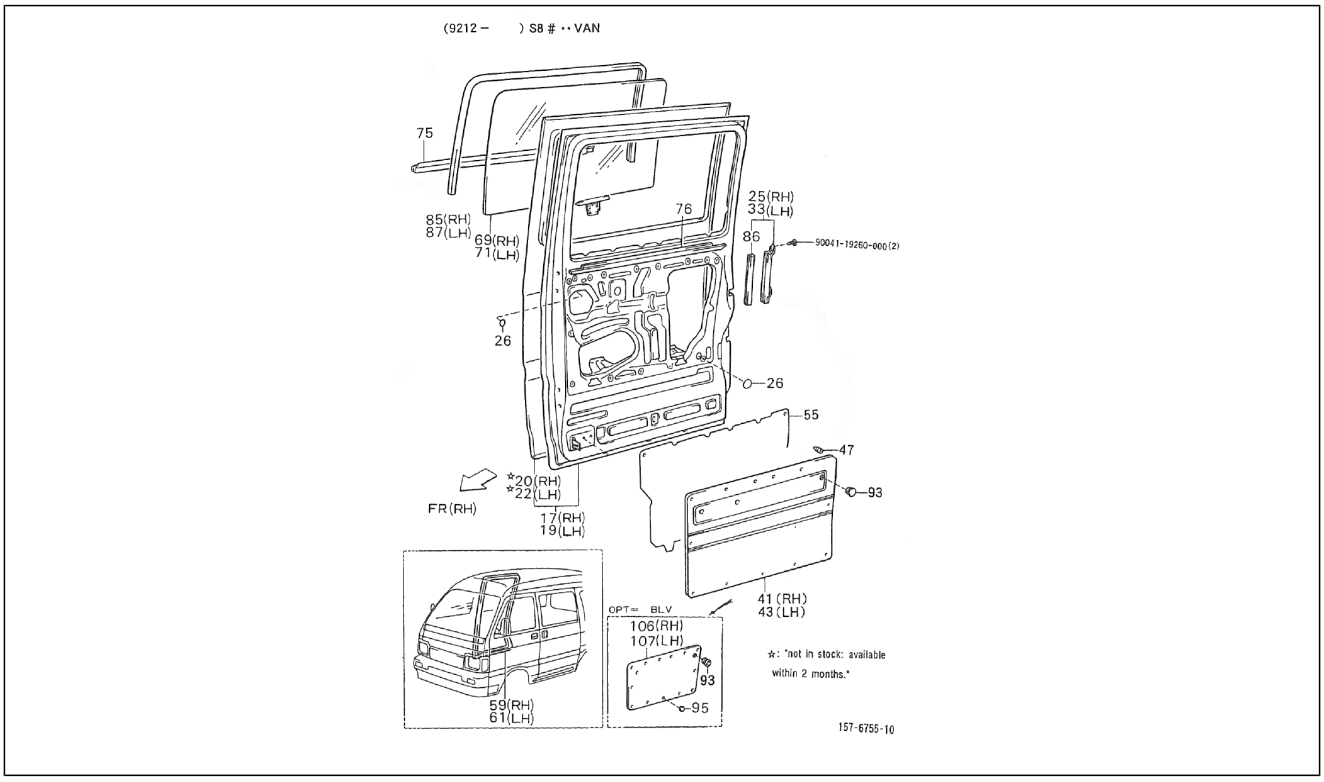

Pos.	Code	Beschreibung	Menge	Varianten
86	6815387Z01000	Dichtung	2	**Technische Spezifikation:**2-Radantrieb/2 Wheel drive[S85] Luxustyp/Deluxe type[DLX]
87	6815287Z01000	Fensterdichtung linke hintertür	1	**Technische Spezifikation:**2-Radantrieb/2 Wheel drive[S85] Luxustyp/Deluxe type[DLX]
93	9004471225000	Deckel	1	**Technische Spezifikation:**Geschlossener Kastenwagen hohes Dach (S85LV-ZBRMP)[S85LV-ZBRMP] CB41-Motor (1000 cm3)/CB41-Engine (1000 cc)[CB41] 2-Radantrieb/2 Wheel drive[S85] Linkslenker/Left-hand drive[LHD] Kastenwagen/Van type[VAN] Manuelles Getriebe/Manual transmission[MTM] Manuelles 5-Gang-Getriebe/5 Speed floor manual[5F] Geschlossener Kastenwagen/ Van type[BLV] Hohes Dach/High-Roof[HIR] Standardtyp/ Standard type[STD] Vergaser/Carburetor[CAB]
93	9004471225000	Deckel	1	**Technische Spezifikation:**2-Radantrieb/2 Wheel drive[S85] Kastenwagen/Van type[VAN] Vergaser/Carburetor[CAB] Linkslenker/Left-hand drive[LHD] **Land:**Portugal[P]
93	9004480086000	Deckel	1	**Technische Spezifikation:**Geschlossener Kastenwagen hohes Dach (S85LV-ZBRMP)[S85LV-ZBRMP] CB41-Motor (1000 cm3)/CB41-Engine (1000 cc)[CB41] 2-Radantrieb/2 Wheel drive[S85] Linkslenker/Left-hand drive[LHD] Kastenwagen/Van type[VAN] Manuelles Getriebe/Manual transmission[MTM] Manuelles 5-Gang-Getriebe/5 Speed floor manual[5F] Geschlossener Kastenwagen/Van type[BLV] Standardtyp/Standard type[STD] Vergaser/ Carburetor[CAB]
93	9004480086000	Deckel	1	**Technische Spezifikation:**CB42-Motor (1000 cm3)/CB42-Engine (1000 cc)[CB42] 2-Radantrieb/2 Wheel drive[S85] Linkslenker/Left-hand drive[LHD] Kastenwagen/Van type[VAN] Manuelles Getriebe/Manual transmission[MTM] Manuelles 5-Gang-Getriebe/5 Speed floor manual[5F] Standardkastenwagen/Van type[STV] Hohes Dach/High-Roof[HIR] Standardtyp/Standard type[STD] Elektronische Einspritzung/Electronic Fuel Injection[EFI]
93	9004471225000	Deckel	1	**Technische Spezifikation:**Standardkastenwagen hohes Dach (S85LV-ZNDMP)[S85LV-ZNDMP] CB41-Motor (1000

Einheit	Rahmen
Code	04.270
Beschreibung	Hintere Türen - Scheibe
Inspektion	1

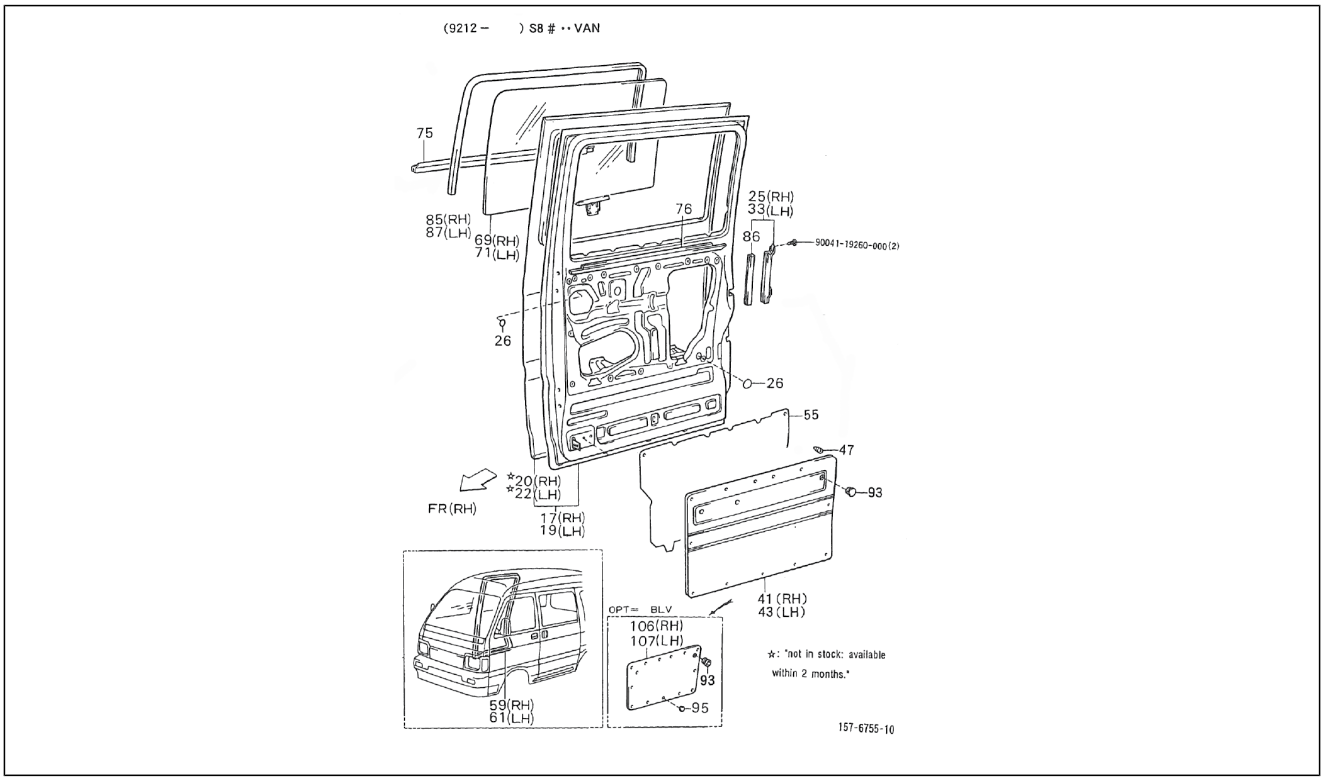

Pos.	Code	Beschreibung	Menge	Varianten
				cm3)/CB41-Engine (1000 cc)[CB41] 2-Radantrieb/2 Wheel drive[S85] Linkslenker/Left-hand drive[LHD] Kastenwagen/Van type[VAN] Manuelles Getriebe/Manual transmission[MTM] Manuelles 5-Gang-Getriebe/5 Speed floor manual[5F] Standardkastenwagen/Van type[STV] Hohes Dach/High-Roof[HIR] Luxustyp/Deluxe type[DLX] Vergaser/Carburetor[CAB]
93	9004480086000	Deckel	1	**Technische Spezifikation:**2-Radantrieb/2 Wheel drive[S85] Kastenwagen/Van type[VAN] Vergaser/Carburetor[CAB] Linkslenker/Left-hand drive[LHD]
93	9004480086000	Deckel	1	**Technische Spezifikation:**Geschlossener Kastenwagen hohes Dach (S85LV-ZBRMP)[S85LV-ZBRMP] CB41-Motor (1000 cm3)/CB41-Engine (1000 cc)[CB41] 2-Radantrieb/2 Wheel drive[S85] Linkslenker/Left-hand drive[LHD] Kastenwagen/Van type[VAN] Manuelles Getriebe/Manual transmission[MTM] Manuelles 5-Gang-Getriebe/5 Speed floor manual[5F] Standardkastenwagen/Van type[STV] Hohes Dach/High-Roof[HIR] Luxustyp/Deluxe type[DLX] Vergaser/Carburetor[CAB]
93	9004480086000	Deckel	1	**Technische Spezifikation:**2-Radantrieb/2 Wheel drive[S85] Kastenwagen/Van type[VAN] Elektronische Einspritzung/ Electronic Fuel Injection[EFI] Linkslenker/Left-hand drive[LHD]
95	9004871101030	Deckel	26	**Technische Spezifikation:**Geschlossener Kastenwagen hohes Dach (S85LV-ZBRMP)[S85LV-ZBRMP] CB41-Motor (1000 cm3)/CB41-Engine (1000 cc)[CB41] 2-Radantrieb/2 Wheel drive[S85] Linkslenker/Left-hand drive[LHD] Kastenwagen/Van type[VAN] Manuelles Getriebe/Manual transmission[MTM] Manuelles 5-Gang-Getriebe/5 Speed floor manual[5F] Geschlossener Kastenwagen/ Van type[BLV] Hohes Dach/High-Roof[HIR] Standardtyp/ Standard type[STD] Vergaser/Carburetor[CAB]
95	9004871101030	Deckel	26	**Technische Spezifikation:**2-Radantrieb/2 Wheel drive[S85] Geschlossener Kastenwagen/Van type[BLV]

Einheit	Rahmen
Code	04.270
Beschreibung	Hintere Türen - Scheibe
Inspektion	1

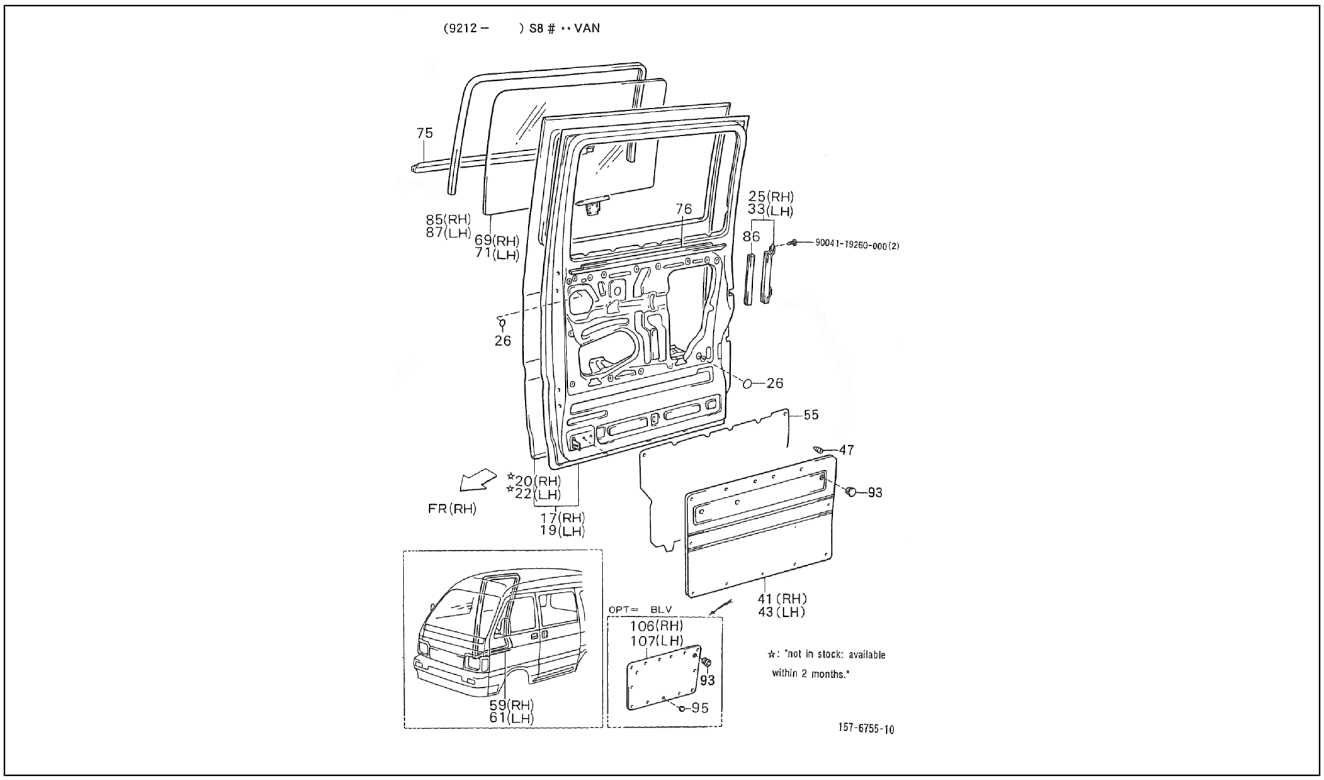

Pos.	Code	Beschreibung	Menge	Varianten
95	9004871101030	Deckel	26	**Technische Spezifikation:**2-Radantrieb/2 Wheel drive[S85] Geschlossener Kastenwagen/Van type[BLV] Vergaser/ Carburetor[CAB]
106	6772787Z01000	Verkleidung	1	**Technische Spezifikation:**Geschlossener Kastenwagen hohes Dach (S85LV-ZBRMP)[S85LV-ZBRMP] CB41-Motor (1000 cm3)/CB41-Engine (1000 cc)[CB41] 2-Radantrieb/2 Wheel drive[S85] Linkslenker/Left-hand drive[LHD] Kastenwagen/Van type[VAN] Manuelles Getriebe/Manual transmission[MTM] Manuelles 5-Gang-Getriebe/5 Speed floor manual[5F] Geschlossener Kastenwagen/ Van type[BLV] Hohes Dach/High-Roof[HIR] Standardtyp/ Standard type[STD] Vergaser/Carburetor[CAB]
106	6772787Z01000	Verkleidung	1	**Technische Spezifikation:**2-Radantrieb/2 Wheel drive[S85] Geschlossener Kastenwagen/Van type[BLV] Vergaser/ Carburetor[CAB]
106	6772787Z01000	Verkleidung	2	**Technische Spezifikation:**2-Radantrieb/2 Wheel drive[S85] Geschlossener Kastenwagen/Van type[BLV]
107	6772887Z01000	Linke Verkleidung	1	**Technische Spezifikation:**Geschlossener Kastenwagen hohes Dach (S85LV-ZBRMP)[S85LV-ZBRMP] CB41-Motor (1000 cm3)/CB41-Engine (1000 cc)[CB41] 2-Radantrieb/2 Wheel drive[S85] Linkslenker/Left-hand drive[LHD] Kastenwagen/Van type[VAN] Manuelles Getriebe/Manual transmission[MTM] Manuelles 5-Gang-Getriebe/5 Speed floor manual[5F] Geschlossener Kastenwagen/ Van type[BLV] Hohes Dach/High-Roof[HIR] Standardtyp/ Standard type[STD] Vergaser/Carburetor[CAB]
107	6772887Z01000	Linke Verkleidung	1	**Technische Spezifikation:**2-Radantrieb/2 Wheel drive[S85] Geschlossener Kastenwagen/Van type[BLV] Vergaser/ Carburetor[CAB]
107	6772787Z01000	Verkleidung	1	**Technische Spezifikation:**2-Radantrieb/2 Wheel drive[S85] Geschlossener Kastenwagen/Van type[BLV]
107	6772887Z02000	Reifen	1	**Technische Spezifikation:**Geschlossener Kastenwagen hohes Dach (S85LV-ZBRMP)[S85LV-ZBRMP] CB41-Motor (1000 cm3)/CB41-Engine (1000 cc)[CB41] 2-Radantrieb/2 Wheel drive[S85] Linkslenker/Left-hand drive[LHD]

Einheit	Rahmen
Code	04.270
Beschreibung	Hintere Türen - Scheibe
Inspektion	1

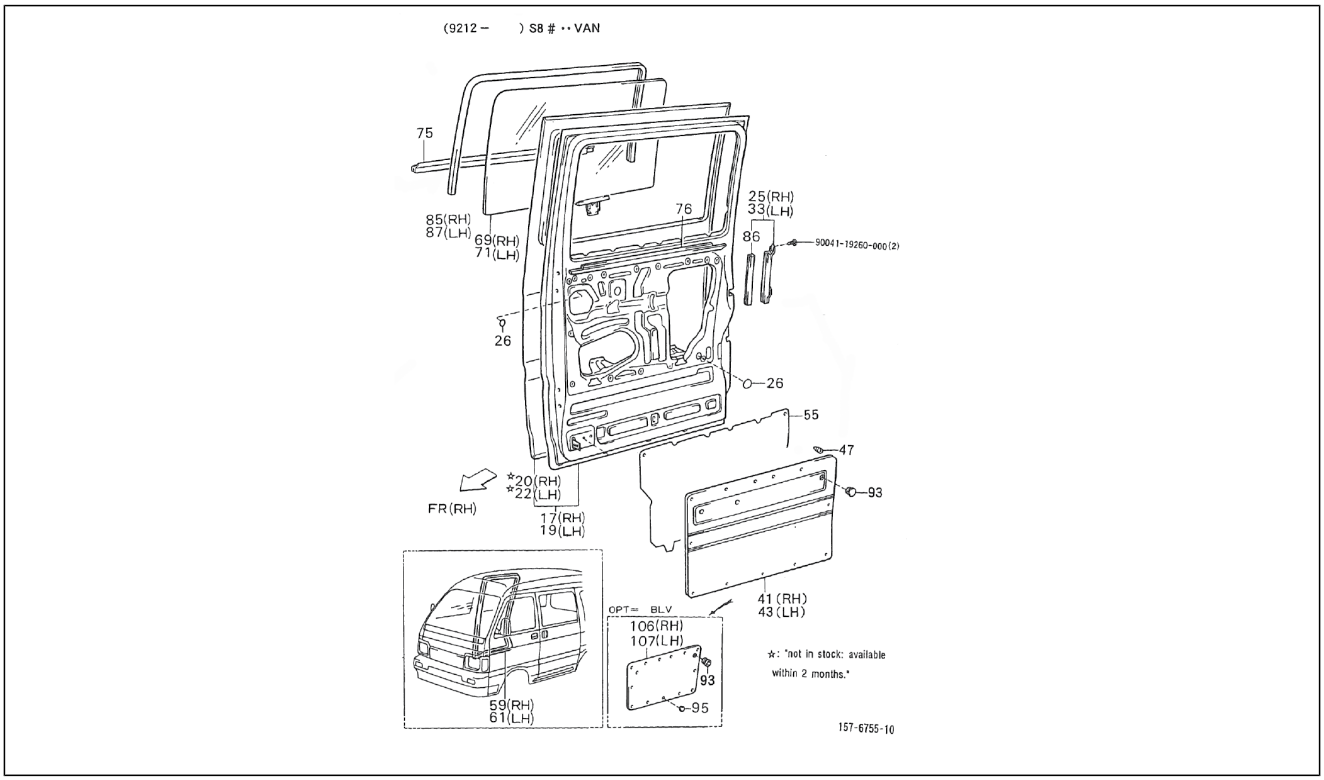

Pos.	Code	Beschreibung	Menge	Varianten
				Kastenwagen/Van type[VAN] Manuelles Getriebe/Manual transmission[MTM] Manuelles 5-Gang-Getriebe/5 Speed floor manual[5F] Geschlossener Kastenwagen/ Van type[BLV] Hohes Dach/High-Roof[HIR] Standardtyp/ Standard type[STD] Vergaser/Carburetor[CAB]
108	9004119260000	Schraubbolzen	109	

Einheit	Rahmen
Code	04.280
Beschreibung	Griff - Türschloß hintertür
Inspektion	1

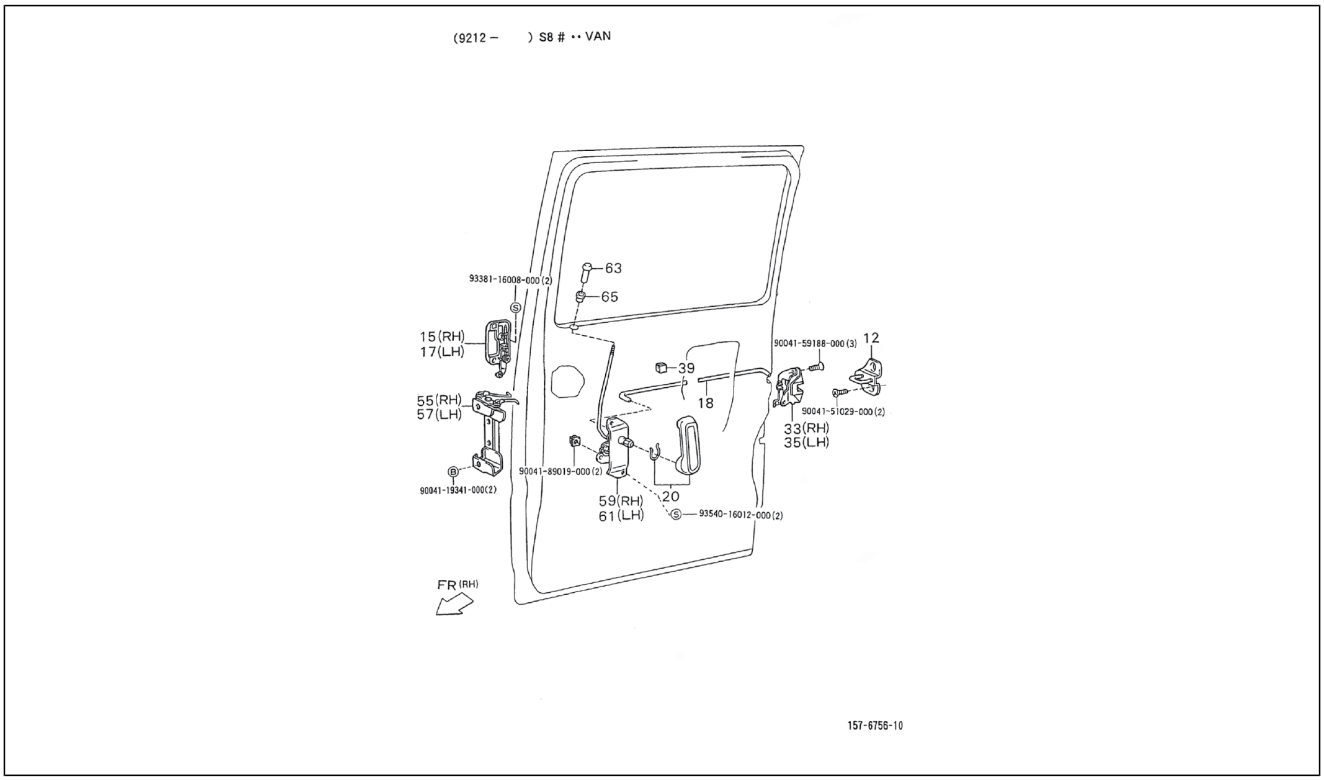

Pos.	Code	Beschreibung	Menge	Varianten
12	6944087502000	Einhakplättchen schloß	2	**Technische Spezifikation:**2-Radantrieb/2 Wheel drive[S85] Kastenwagen/Van type[VAN]
15	6923087Z01000	Rechte äußere klinke	1	**Technische Spezifikation:**2-Radantrieb/2 Wheel drive[S85] Kastenwagen/Van type[VAN]
17	6924087Z01000	Türklinke außen links	1	**Technische Spezifikation:**2-Radantrieb/2 Wheel drive[S85] Kastenwagen/Van type[VAN]
18	6971387Z01000	Spannstange	2	**Technische Spezifikation:**2-Radantrieb/2 Wheel drive[S85] Kastenwagen/Van type[VAN]
20	6927287Z01030	Griff	1	**Technische Spezifikation:**2-Radantrieb/2 Wheel drive[S85] Kastenwagen/Van type[VAN]
20	6927287Z01030	Griff	1	**Technische Spezifikation:**Standardkastenwagen hohes Dach (S85LV-ZNDMP)[S85LV-ZNDMP] CB41-Motor (1000 cm3)/CB41-Engine (1000 cc)[CB41] 2-Radantrieb/2 Wheel drive[S85] Linkslenker/Left-hand drive[LHD] Kastenwagen/Van type[VAN] Manuelles Getriebe/Manual transmission[MTM] Manuelles 5-Gang-Getriebe/5 Speed floor manual[5F] Standardkastenwagen/Van type[STV] Hohes Dach/High-Roof[HIR] Luxustyp/Deluxe type[DLX] Vergaser/Carburetor[CAB]
20	6927287Z01030	Griff	1	**Technische Spezifikation:**Standardkastenwagen hohes Dach (S85LV-ZNDMKP)[S85LV-ZNDMKP] CB42-Motor (1000 cm3)/CB42-Engine (1000 cc)[CB42] 2-Radantrieb/2 Wheel drive[S85] Linkslenker/Left-hand drive[LHD] Kastenwagen/Van type[VAN] Manuelles Getriebe/Manual transmission[MTM] Manuelles 5-Gang-Getriebe/5 Speed floor manual[5F] Standardkastenwagen/Van type[STV] Elektronische Einspritzung/Electronic Fuel Injection[EFI] Hohes Dach/High-Roof[HIR]
20	6927287Z01030	Griff	1	**Technische Spezifikation:**Standardkastenwagen hohes Dach (S85LV-ZNDMP)[S85LV-ZNDMP] CB41-Motor (1000 cm3)/CB41-Engine (1000 cc)[CB41] 2-Radantrieb/2 Wheel drive[S85] Linkslenker/Left-hand drive[LHD] Kastenwagen/Van type[VAN] Manuelles Getriebe/Manual transmission[MTM] Manuelles 5-Gang-Getriebe/5 Speed floor manual[5F] Standardkastenwagen/Van type[STV]

Einheit	Rahmen
Code	04.280
Beschreibung	Griff - Türschloß hintertür
Inspektion	1

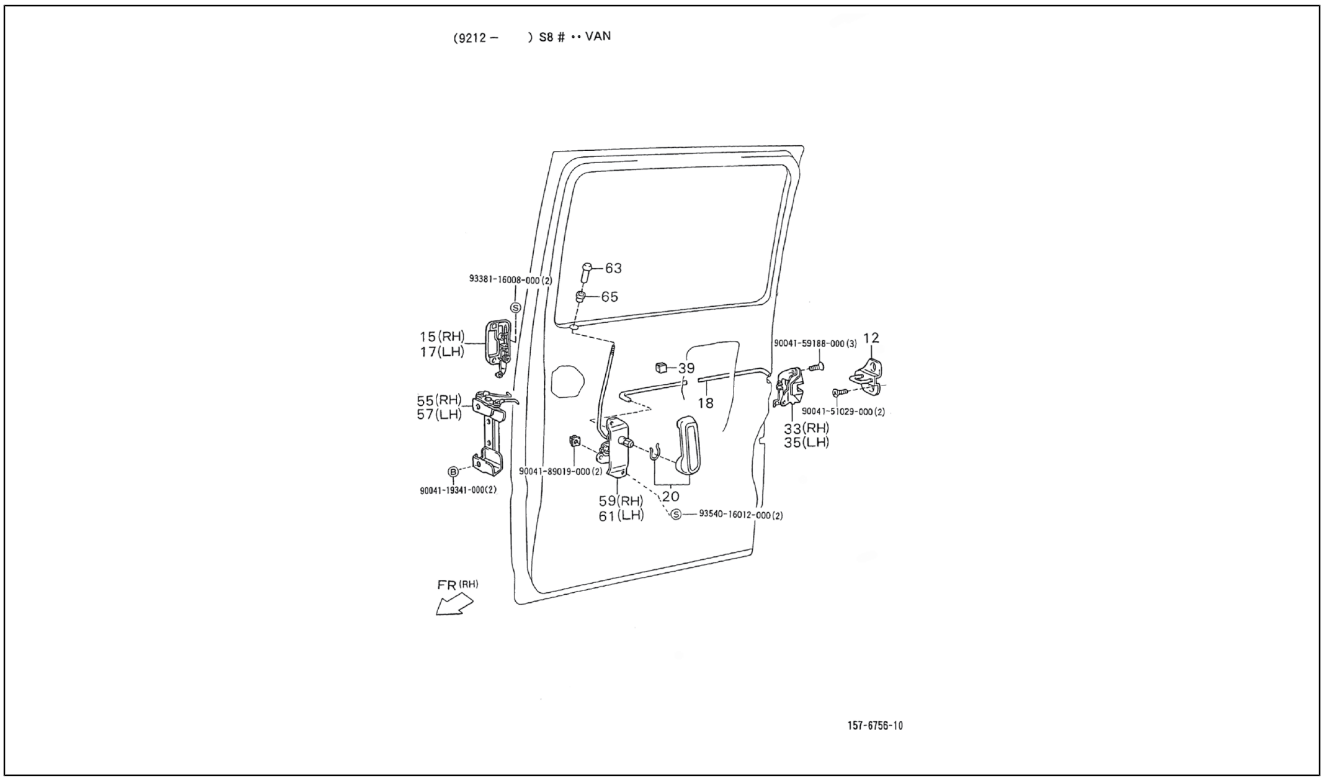

Pos.	Code	Beschreibung	Menge	Varianten
				Hohes Dach/High-Roof[HIR] Luxustyp/Deluxe type[DLX] Vergaser/Carburetor[CAB]
33	6933087510000	Türschloß rechts	1	**Technische Spezifikation:**2-Radantrieb/2 Wheel drive[S85] Kastenwagen/Van type[VAN]
35	6934087523000	Türschloß links	1	**Technische Spezifikation:**2-Radantrieb/2 Wheel drive[S85] Kastenwagen/Van type[VAN]
39	6975987Z01000	Puffer	2	**Technische Spezifikation:**2-Radantrieb/2 Wheel drive[S85] Kastenwagen/Van type[VAN]
55	6973087Z01000	Verbindung türschloß	1	**Technische Spezifikation:**2-Radantrieb/2 Wheel drive[S85] Kastenwagen/Van type[VAN]
57	6974087Z01000	Verbindung türschloß	1	**Technische Spezifikation:**2-Radantrieb/2 Wheel drive[S85] Kastenwagen/Van type[VAN]
59	6963087508000	Türschliessung	1	**Technische Spezifikation:**2-Radantrieb/2 Wheel drive[S85] Kastenwagen/Van type[VAN]
61	6964087512000	Türschliessung	1	**Technische Spezifikation:**2-Radantrieb/2 Wheel drive[S85] Kastenwagen/Van type[VAN]
63	6974787Z01000	Sperrknopf türverschluß	2	**Technische Spezifikation:**2-Radantrieb/2 Wheel drive[S85] Kastenwagen/Van type[VAN]
65	9004480352000	Kabelführung	2	**Technische Spezifikation:**2-Radantrieb/2 Wheel drive[S85] Kastenwagen/Van type[VAN]
66	9338116008000	Mutter	2	
67	9004119341000	Schraubbolzen	2	
68	9004189019000	Schraube	2	
69	9004159188000	Schraube	3	
70	9004151029000	Schraube	2	
71	9354016012000	Schraube	2	

Einheit	Rahmen
Code	04.290
Beschreibung	Scheibenheber - zurück
Inspektion	1

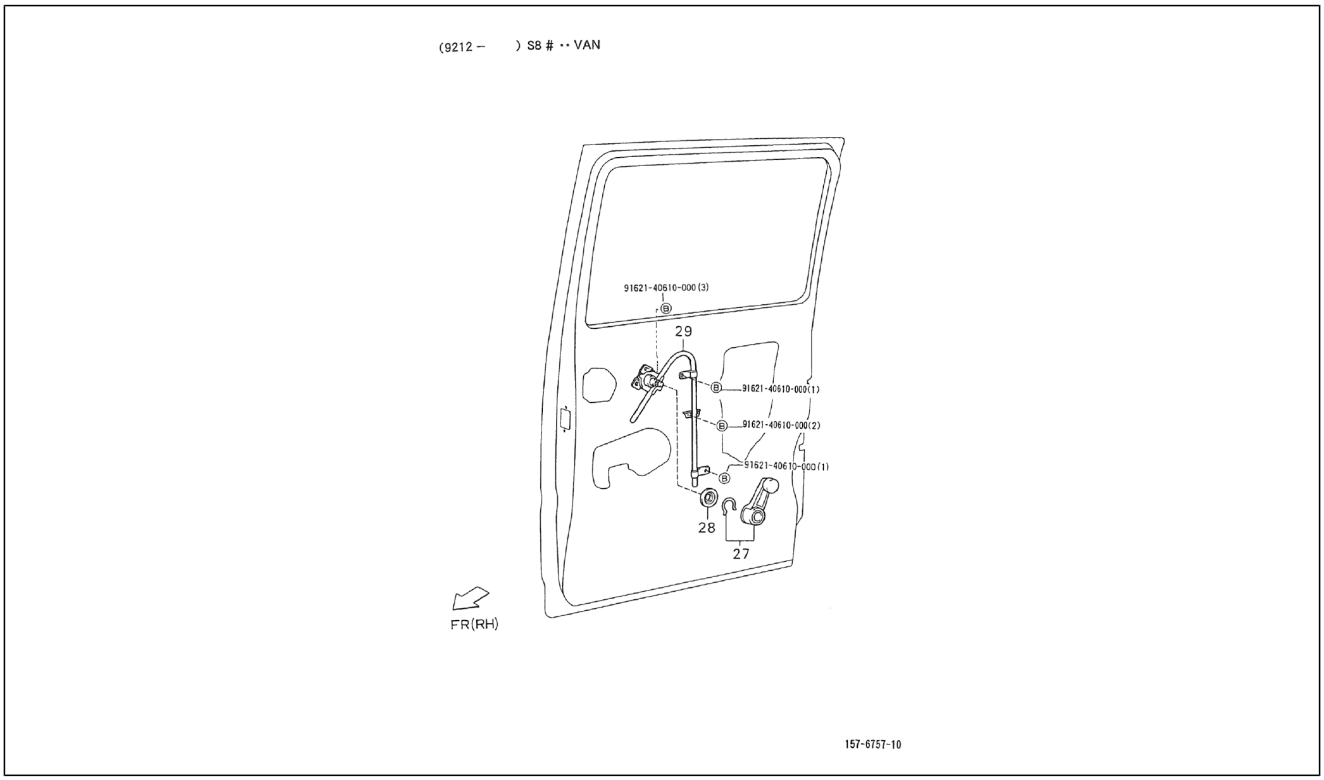

Pos.	Code	Beschreibung	Menge	Varianten
27	6920787Z01030	Fensterheber	2	**Technische Spezifikation:**2-Radantrieb/2 Wheel drive[S85] Luxustyp/Deluxe type[DLX]
28	6928587Z01000	Scheibe fensterhebel	2	**Technische Spezifikation:**Luxustyp/Deluxe type[DLX]
29	6983087501000	Scheibenheber	1	**Technische Spezifikation:**2-Radantrieb/2 Wheel drive[S85] Luxustyp/Deluxe type[DLX]
29	6984087501000	Scheibenheber	1	**Technische Spezifikation:**2-Radantrieb/2 Wheel drive[S85] Luxustyp/Deluxe type[DLX]
30	9162140610000	Schraubbolzen	3	
31	9162140610000	Schraubbolzen	4	

Einheit	Rahmen
Code	04.300
Beschreibung	Guide führt
Inspektion	1

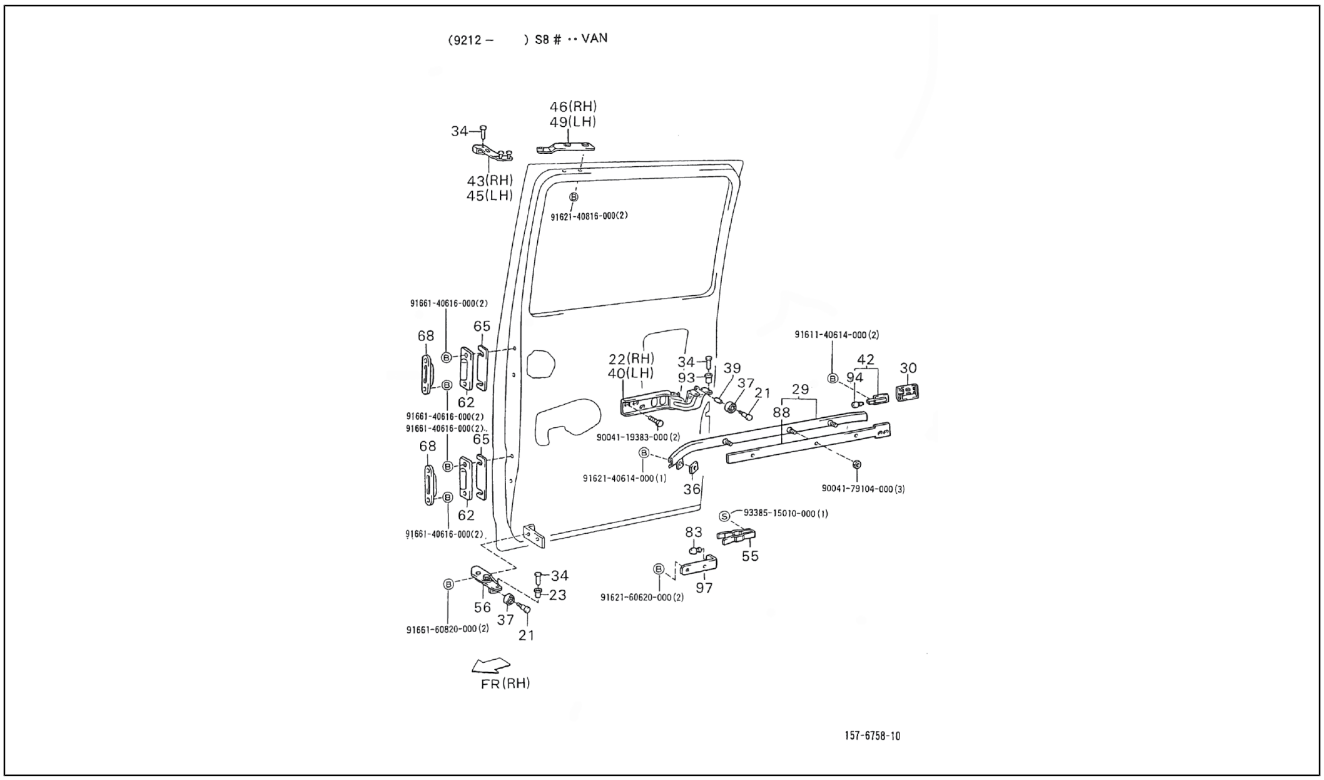

Pos.	Code	Beschreibung	Menge	Varianten
21	9004241106000	Bolzen	4	**Technische Spezifikation:**2-Radantrieb/2 Wheel drive[S85] Kastenwagen/Van type[VAN]
22	6838087Z01000	Türscharnier seitentür DX	1	**Technische Spezifikation:**2-Radantrieb/2 Wheel drive[S85] Kastenwagen/Van type[VAN]
23	6833287Z01000	Buchse	2	**Technische Spezifikation:**2-Radantrieb/2 Wheel drive[S85] Kastenwagen/Van type[VAN]
29	6180787Z01000	Türführung hinten rechts	1	**Technische Spezifikation:**2-Radantrieb/2 Wheel drive[S85] Kastenwagen/Van type[VAN]
29	6180887Z01000	Türführung hinten links	1	**Technische Spezifikation:**2-Radantrieb/2 Wheel drive[S85] Kastenwagen/Van type[VAN]
30	7565287Z01000	Führungsabdeckung	1	**Technische Spezifikation:**2-Radantrieb/2 Wheel drive[S85] Kastenwagen/Van type[VAN]
30	7565187Z01000	Führungsabdeckung	1	**Technische Spezifikation:**2-Radantrieb/2 Wheel drive[S85] Kastenwagen/Van type[VAN]
34	9004241105000	Bolzen	4	**Technische Spezifikation:**2-Radantrieb/2 Wheel drive[S85] Kastenwagen/Van type[VAN]
36	6837787Z01000	Platte	2	**Technische Spezifikation:**2-Radantrieb/2 Wheel drive[S85] Kastenwagen/Van type[VAN]
37	9004363138000	Lager	2	**Technische Spezifikation:**2-Radantrieb/2 Wheel drive[S85] Kastenwagen/Van type[VAN]
37	9004363137000	Lager	2	**Technische Spezifikation:**2-Radantrieb/2 Wheel drive[S85] Kastenwagen/Van type[VAN]
39	9004560155000	Distanzscheibe	2	**Technische Spezifikation:**2-Radantrieb/2 Wheel drive[S85] Kastenwagen/Van type[VAN]
40	6839087Z01000	Türscharnier SX	1	**Technische Spezifikation:**2-Radantrieb/2 Wheel drive[S85] Kastenwagen/Van type[VAN]
42	6183987Z01000	Befestigung türführung	2	**Technische Spezifikation:**2-Radantrieb/2 Wheel drive[S85] Kastenwagen/Van type[VAN]
43	6803187Z01000	Rechter Schutzblecharm	1	**Technische Spezifikation:**2-Radantrieb/2 Wheel drive[S85] Kastenwagen/Van type[VAN]
45	6803287Z01000	Arm links	1	**Technische Spezifikation:**2-Radantrieb/2 Wheel drive[S85] Kastenwagen/Van type[VAN]

Einheit	Rahmen
Code	04.300
Beschreibung	Guide führt
Inspektion	1

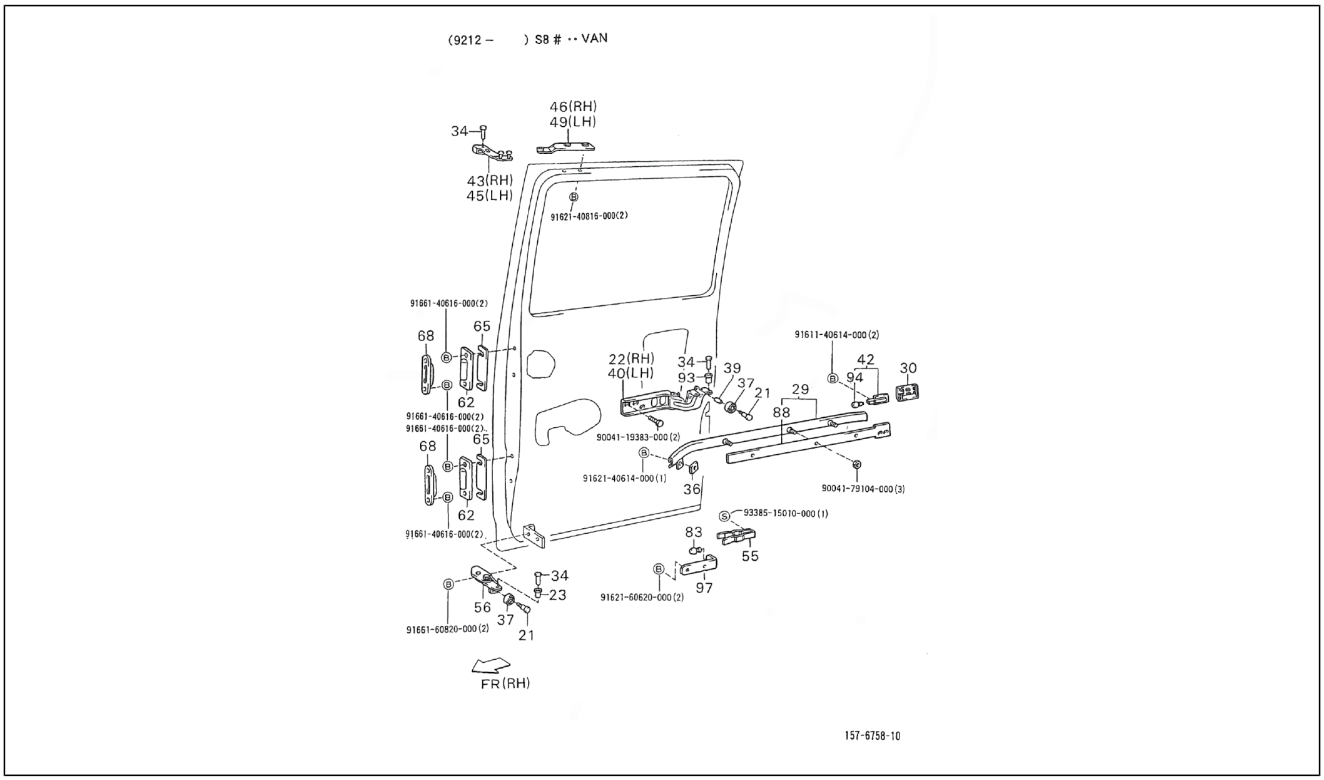

Pos.	Code	Beschreibung	Menge	Varianten
46	6831787Z01000	Obere platte rechts	1	**Technische Spezifikation:**2-Radantrieb/2 Wheel drive[S85] Kastenwagen/Van type[VAN]
49	6851787Z01000	Obere platte links	1	**Technische Spezifikation:**2-Radantrieb/2 Wheel drive[S85] Kastenwagen/Van type[VAN]
55	6832687Z01000	Feder	2	**Technische Spezifikation:**2-Radantrieb/2 Wheel drive[S85] Kastenwagen/Van type[VAN]
56	6803787Z01000	Arm unten re	1	**Technische Spezifikation:**2-Radantrieb/2 Wheel drive[S85] Kastenwagen/Van type[VAN]
56	6803887Z01000	Arm unten li	1	**Technische Spezifikation:**2-Radantrieb/2 Wheel drive[S85] Kastenwagen/Van type[VAN]
62	6941387Z01000	Türsperre	4	**Technische Spezifikation:**2-Radantrieb/2 Wheel drive[S85] Kastenwagen/Van type[VAN]
65	6941887Z01000	Platte	33	**Technische Spezifikation:**2-Radantrieb/2 Wheel drive[S85] Kastenwagen/Van type[VAN]
68	6941487Z01000	Türsperre	4	**Technische Spezifikation:**2-Radantrieb/2 Wheel drive[S85] Kastenwagen/Van type[VAN]
68	6941487Z02000	Türsperre	4	**Technische Spezifikation:**2-Radantrieb/2 Wheel drive[S85] Kastenwagen/Van type[VAN]
83	6941987Z01000	Puffer	2	**Technische Spezifikation:**2-Radantrieb/2 Wheel drive[S85] Kastenwagen/Van type[VAN]
88	6182787Z01000	Dichtung	2	**Technische Spezifikation:**2-Radantrieb/2 Wheel drive[S85] Kastenwagen/Van type[VAN]
93	6833487Z01000	Buchse	4	**Technische Spezifikation:**2-Radantrieb/2 Wheel drive[S85] Kastenwagen/Van type[VAN]
94	9004541150000	Puffer	2	**Technische Spezifikation:**2-Radantrieb/2 Wheel drive[S85] Kastenwagen/Van type[VAN]
97	6941687Z01000	Winkel	2	**Technische Spezifikation:**2-Radantrieb/2 Wheel drive[S85] Kastenwagen/Van type[VAN]
98	9166140616000	Schraubbolzen	2	
99	9166140616000	Schraubbolzen	2	
100	9166160820000	Schraube	2	
101	9162160620000	Schraubbolzen	2	

Einheit	Rahmen
Code	04.300
Beschreibung	Guide führt
Inspektion	1

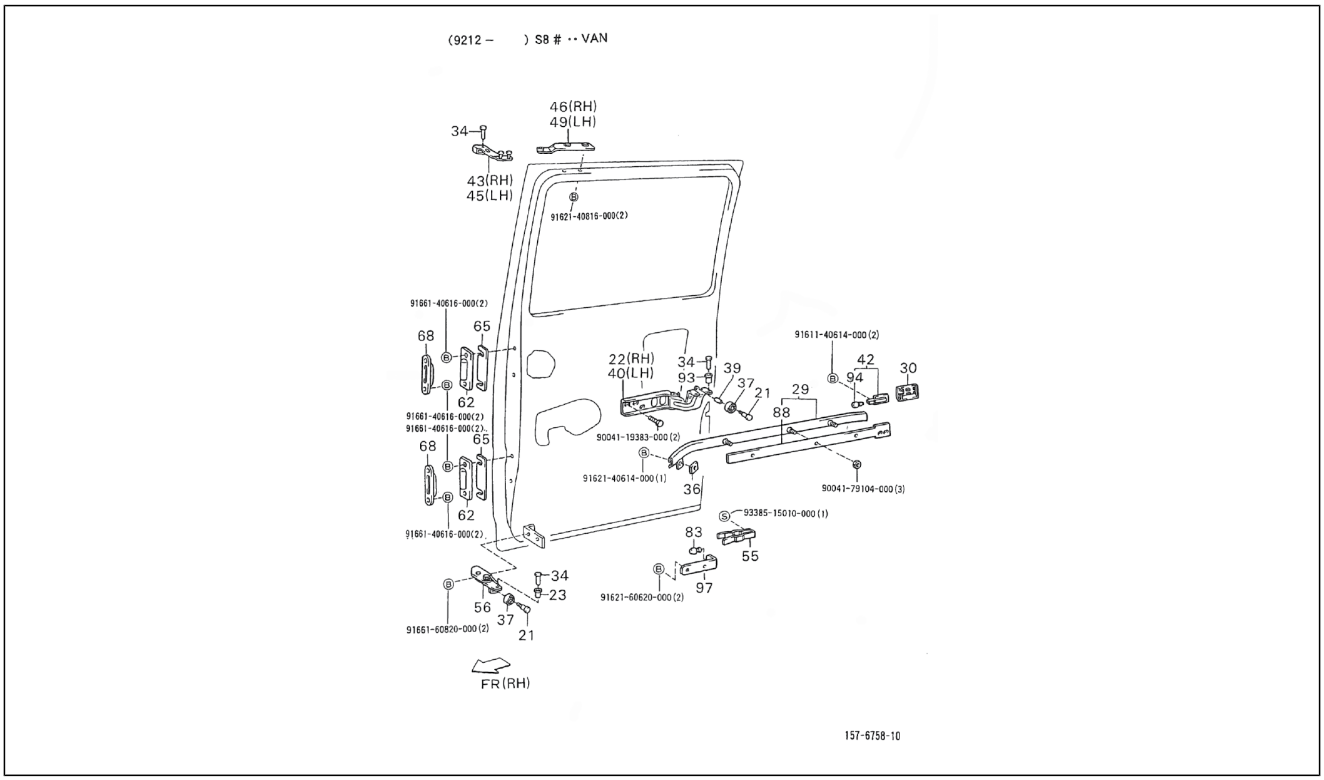

Pos.	Code	Beschreibung	Menge	Varianten
102	9161140614000	Schraubbolzen	2	
103	9004119383000	Flanschschraube	2	
104	9338515010000	Schraubbolzen	1	
105	9004179104000	Mutter	3	
106	9162140816000	Schraubbolzen	2	

Einheit	Rahmen
Code	04.310
Beschreibung	T³r, hinten - Scheibe
Inspektion	1

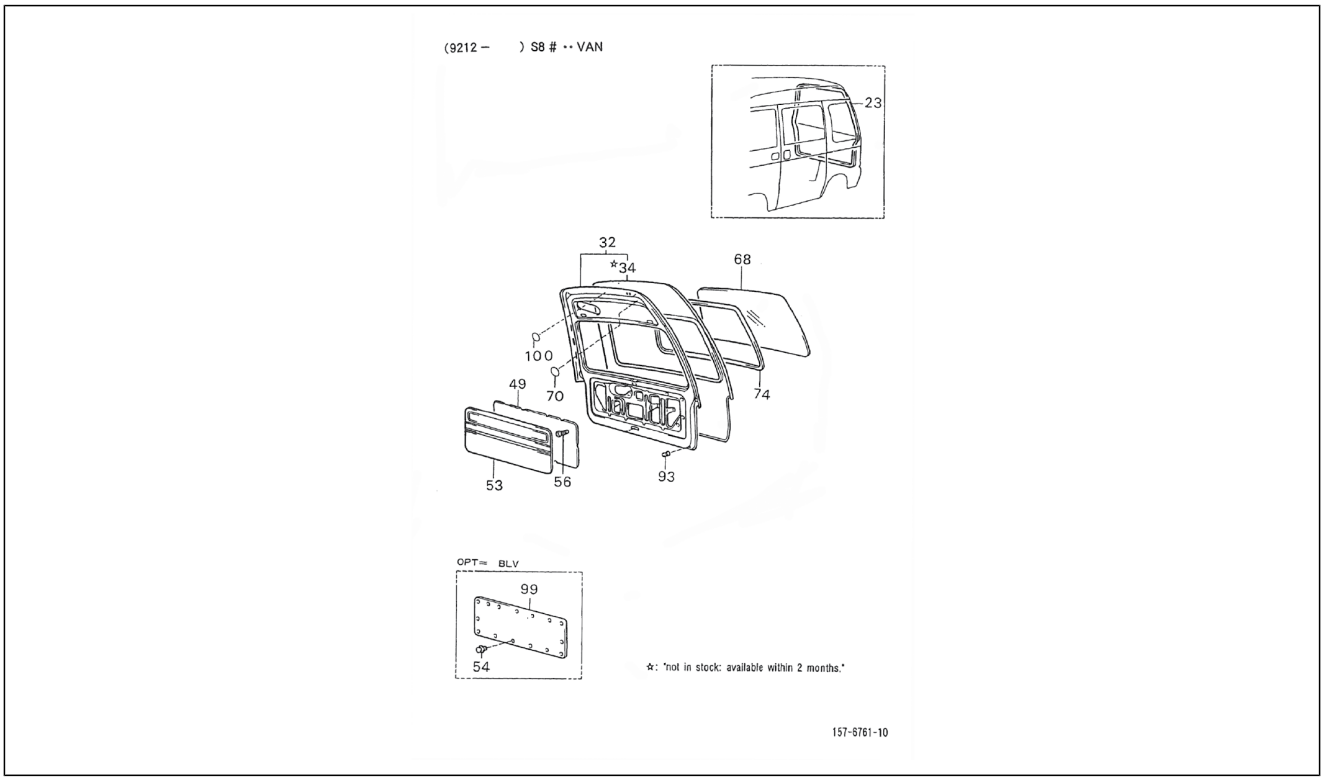

Pos.	Code	Beschreibung	Menge	Varianten
23	6788187Z01000	Türdichtung hinten	1	**Technische Spezifikation:**2-Radantrieb/2 Wheel drive[S85] Kastenwagen/Van type[VAN]
32	6700587Z02000	Hintere klappe komplett	1	**Technische Spezifikation:**2-Radantrieb/2 Wheel drive[S85] Kastenwagen/Van type[VAN]
32	6700587Z01000	Hintere klappe komplett	1	**Technische Spezifikation:**2-Radantrieb/2 Wheel drive[S85] Kastenwagen/Van type[VAN]
34	6711587Z02000	Äußere hintere türverkleidung	1	**Technische Spezifikation:**2-Radantrieb/2 Wheel drive[S85] Kastenwagen/Van type[VAN] Vergaser/Carburetor[CAB]
34	6711587Z01000	Äußere hintere türverkleidung	1	**Technische Spezifikation:**2-Radantrieb/2 Wheel drive[S85] Kastenwagen/Van type[VAN]
49	6783487Z01000	Deckel	1	**Technische Spezifikation:**2-Radantrieb/2 Wheel drive[S85] Kastenwagen/Van type[VAN] Vergaser/Carburetor[CAB]
53	6478087Z02030	Têrverkleidung vorne	1	**Technische Spezifikation:**2-Radantrieb/2 Wheel drive[S85] Luxustyp/Deluxe type[DLX]
53	6478087Z01030	Innere verkleidung	1	**Technische Spezifikation:**2-Radantrieb/2 Wheel drive[S85] Geschlossener Kastenwagen/Van type[BLV]
53	6478087Z01030	Innere verkleidung	1	**Technische Spezifikation:**2-Radantrieb/2 Wheel drive[S85] Geschlossener Kastenwagen/Van type[BLV] Vergaser/ Carburetor[CAB]
54	9004468043000	Schelle	15	**Technische Spezifikation:**2-Radantrieb/2 Wheel drive[S85] Geschlossener Kastenwagen/Van type[BLV] Vergaser/ Carburetor[CAB]
54	9004468043000	Schelle	15	**Technische Spezifikation:**2-Radantrieb/2 Wheel drive[S85] Geschlossener Kastenwagen/Van type[BLV]
56	6777187Z01000	Schraube	15	**Technische Spezifikation:**2-Radantrieb/2 Wheel drive[S85] Luxustyp/Deluxe type[DLX]
56	6777187Z01000	Schraube	15	**Technische Spezifikation:**2-Radantrieb/2 Wheel drive[S85] Geschlossener Kastenwagen/Van type[BLV]
56	6777187Z01000	Schraube	15	**Technische Spezifikation:**2-Radantrieb/2 Wheel drive[S85] Geschlossener Kastenwagen/Van type[BLV] Vergaser/ Carburetor[CAB]
68	6813187Z01000	Türfenster hintertür	1	**Technische Spezifikation:**2-Radantrieb/2 Wheel drive[S85] Kastenwagen/Van type[VAN]

Einheit	Rahmen
Code	04.310
Beschreibung	T³r, hinten - Scheibe
Inspektion	1

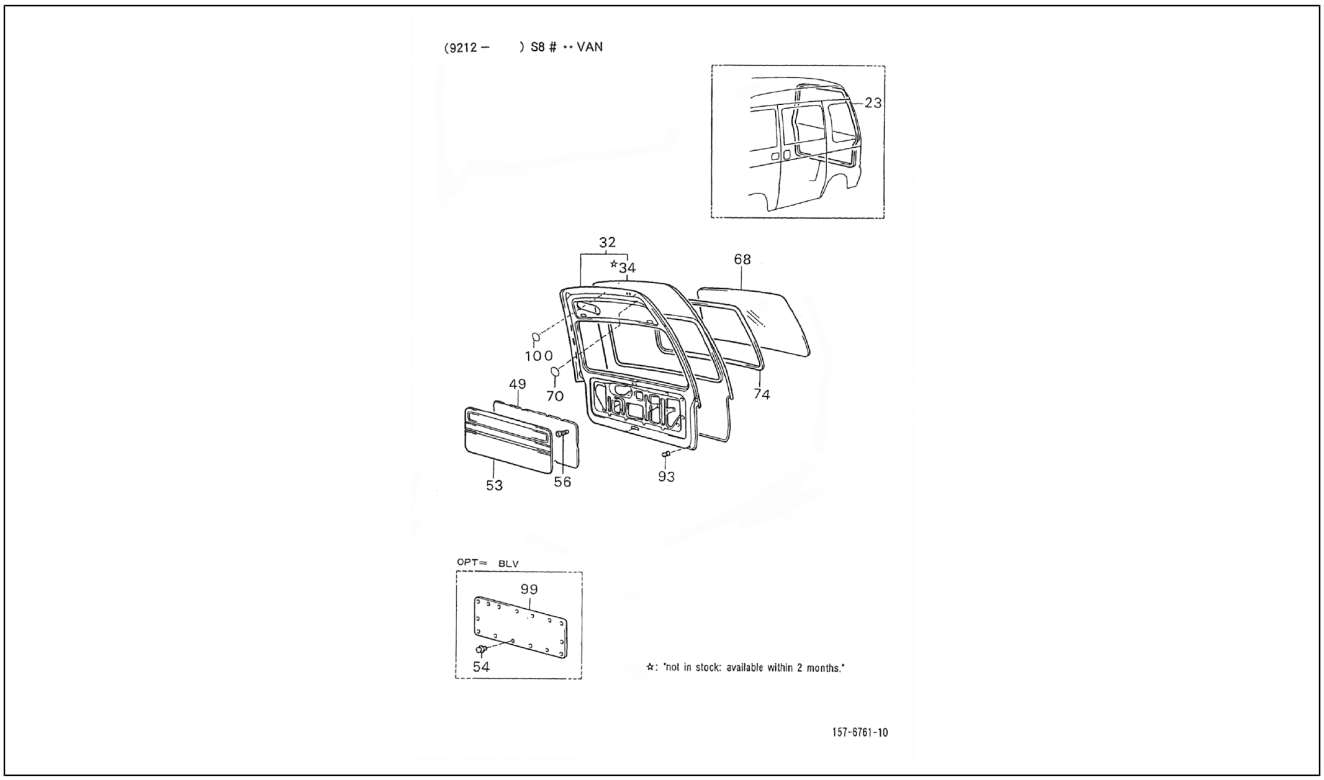

Pos.	Code	Beschreibung	Menge	Varianten
68	6813187Z01000	Türfenster hintertür	1	**Technische Spezifikation:**2-Radantrieb/2 Wheel drive[S85] Luxustyp/Deluxe type[DLX] CB41, CB42[CB]
68	6813187Z03000	Türfenster hintertür	1	**Technische Spezifikation:**2-Radantrieb/2 Wheel drive[S85] Luxustyp/Deluxe type[DLX] CB41, CB42[CB]
68	6813187Z01000	Türfenster hintertür	1	**Technische Spezifikation:**2-Radantrieb/2 Wheel drive[S85] Geschlossener Kastenwagen/Van type[BLV] CB41, CB42[CB]
68	6813187Z02000	Türfenster hintertür	1	**Technische Spezifikation:**2-Radantrieb/2 Wheel drive[S85] Luxustyp/Deluxe type[DLX] CB41, CB42[CB]
68	6813187Z04000	Türfenster hintertür	1	**Technische Spezifikation:**2-Radantrieb/2 Wheel drive[S85] Geschlossener Kastenwagen/Van type[BLV] CB41, CB42[CB]
68	6813187Z02000	Türfenster hintertür	1	**Technische Spezifikation:**2-Radantrieb/2 Wheel drive[S85] Kastenwagen/Van type[VAN]
68	6813187Z02000	Türfenster hintertür	1	**Technische Spezifikation:**2-Radantrieb/2 Wheel drive[S85] Geschlossener Kastenwagen/Van type[BLV] CB41, CB42[CB]
68	6813187Z01000	Türfenster hintertür	1	**Technische Spezifikation:**2-Radantrieb/2 Wheel drive[S85] Luxustyp/Deluxe type[DLX] CB41, CB42[CB]
68	6813187Z03000	Türfenster hintertür	1	**Technische Spezifikation:**2-Radantrieb/2 Wheel drive[S85] Luxustyp/Deluxe type[DLX] CB41, CB42[CB]
68	6813187Z03000	Türfenster hintertür	1	**Technische Spezifikation:**2-Radantrieb/2 Wheel drive[S85] Kastenwagen/Van type[VAN]
68	6813187Z03000	Türfenster hintertür	1	**Technische Spezifikation:**2-Radantrieb/2 Wheel drive[S85] Geschlossener Kastenwagen/Van type[BLV] CB41, CB42[CB]
70	9004874031000	Deckel OD=40	1	**Technische Spezifikation:**2-Radantrieb/2 Wheel drive[S85] Kastenwagen/Van type[VAN]
74	6829187Z01000	Fensterdichtung hinten	1	**Technische Spezifikation:**2-Radantrieb/2 Wheel drive[S85] Kastenwagen/Van type[VAN]
74	6829187509000	Dichtung	1	**Technische Spezifikation:**2-Radantrieb/2 Wheel drive[S85] Kastenwagen/Van type[VAN] Vergaser/Carburetor[CAB]
93	9004541138000	Puffer	4	**Technische Spezifikation:**2-Radantrieb/2 Wheel drive[S85] Kastenwagen/Van type[VAN]
99	6775587Z01000	Türverkleidung hintertür	1	**Technische Spezifikation:**2-Radantrieb/2 Wheel drive[S85] Geschlossener Kastenwagen/Van type[BLV]

Einheit	Rahmen
Code	04.310
Beschreibung	T³r, hinten - Scheibe
Inspektion	1

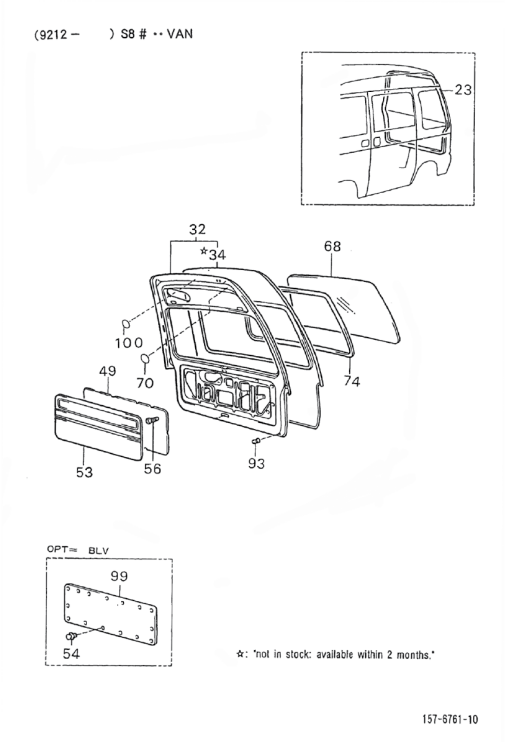

Pos.	Code	Beschreibung	Menge	Varianten
99	6775587Z01000	Türverkleidung hintertür	1	**Technische Spezifikation:**2-Radantrieb/2 Wheel drive[S85] Geschlossener Kastenwagen/Van type[BLV] Vergaser/ Carburetor[CAB]
100	9004871171000	Pfropfen	1	**Technische Spezifikation:**2-Radantrieb/2 Wheel drive[S85] Kastenwagen/Van type[VAN]

Einheit	Rahmen
Code	04.320
Beschreibung	Gelenk - Türschloß hintertür
Inspektion	1

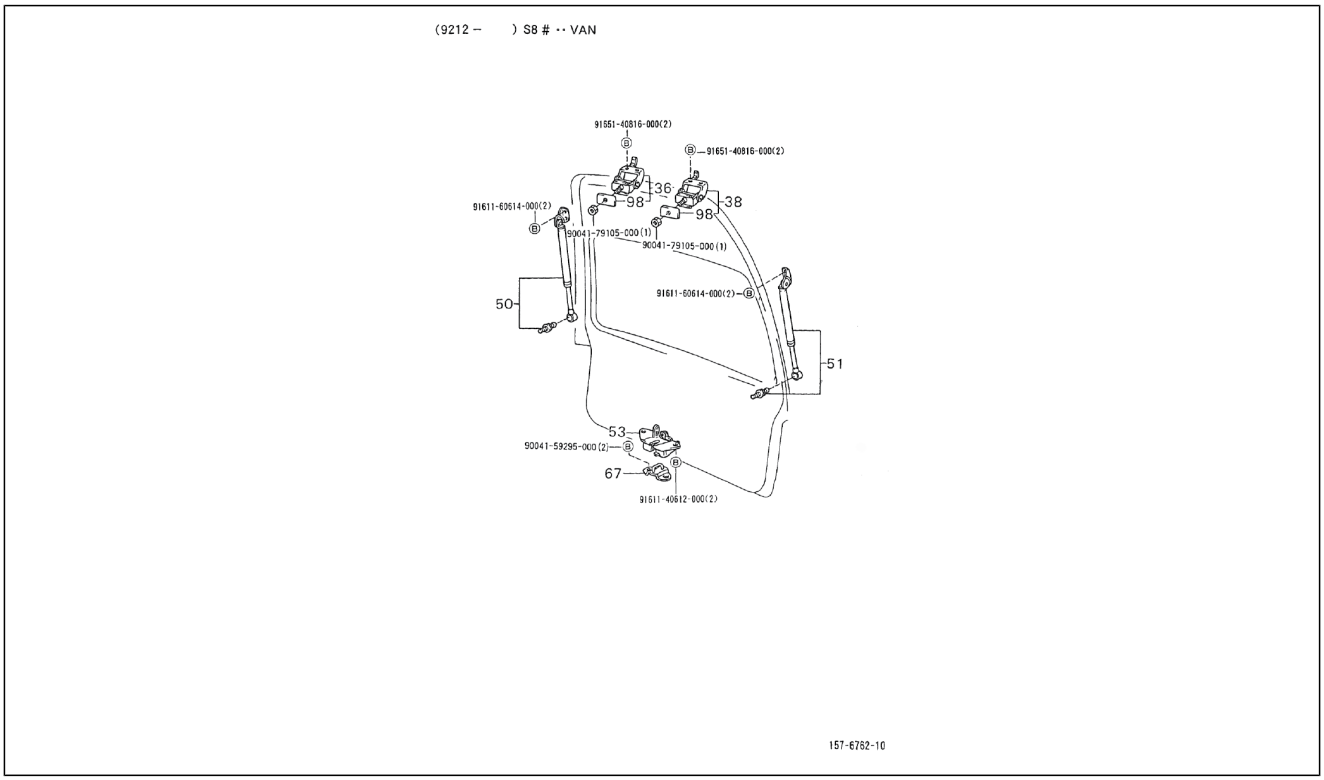

Pos.	Code	Beschreibung	Menge	Varianten
36	6880187Z02000	Scharnier rechts	1	**Technische Spezifikation:**2-Radantrieb/2 Wheel drive[S85] Kastenwagen/Van type[VAN]
36	6880187Z01000	Scharnier links	1	**Technische Spezifikation:**2-Radantrieb/2 Wheel drive[S85] Kastenwagen/Van type[VAN]
38	6880187Z01000	Scharnier links	1	**Technische Spezifikation:**2-Radantrieb/2 Wheel drive[S85] Kastenwagen/Van type[VAN]
50	6895087Z82000	Feder rechts	1	**Technische Spezifikation:**2-Radantrieb/2 Wheel drive[S85] Kastenwagen/Van type[VAN]
50	6895087Z80000	Feder rechts	1	**Technische Spezifikation:**2-Radantrieb/2 Wheel drive[S85] Kastenwagen/Van type[VAN] Vergaser/Carburetor[CAB]
50	6895087Z81000	Feder rechts	1	**Technische Spezifikation:**2-Radantrieb/2 Wheel drive[S85] Kastenwagen/Van type[VAN] Vergaser/Carburetor[CAB]
51	6896087Z80000	Feder links	1	**Technische Spezifikation:**2-Radantrieb/2 Wheel drive[S85] Kastenwagen/Van type[VAN] Vergaser/Carburetor[CAB]
51	6896087Z82000	Feder links	1	**Technische Spezifikation:**2-Radantrieb/2 Wheel drive[S85] Kastenwagen/Van type[VAN]
51	6896087Z81000	Feder links	1	**Technische Spezifikation:**2-Radantrieb/2 Wheel drive[S85] Kastenwagen/Van type[VAN] Vergaser/Carburetor[CAB]
53	6935087523000	Türschloß hintertür	1	**Technische Spezifikation:**2-Radantrieb/2 Wheel drive[S85] Kastenwagen/Van type[VAN]
67	6943087505000	Platte	1	**Technische Spezifikation:**2-Radantrieb/2 Wheel drive[S85] Kastenwagen/Van type[VAN]
98	6885987Z01000	Dichtung	2	**Technische Spezifikation:**2-Radantrieb/2 Wheel drive[S85] Kastenwagen/Van type[VAN]
99	9165140816000	Schraube	2	
100	9165140816000	Schraube	2	
101	9161160614000	Schraubbolzen	2	
102	9004179105000	Schraubbolzen	1	
103	9004159295000	Schraubbolzen	2	
104	9161140612000	Schraubbolzen	2	

Einheit	Rahmen
Code	04.330
Beschreibung	Türschloßzylinder
Inspektion	1

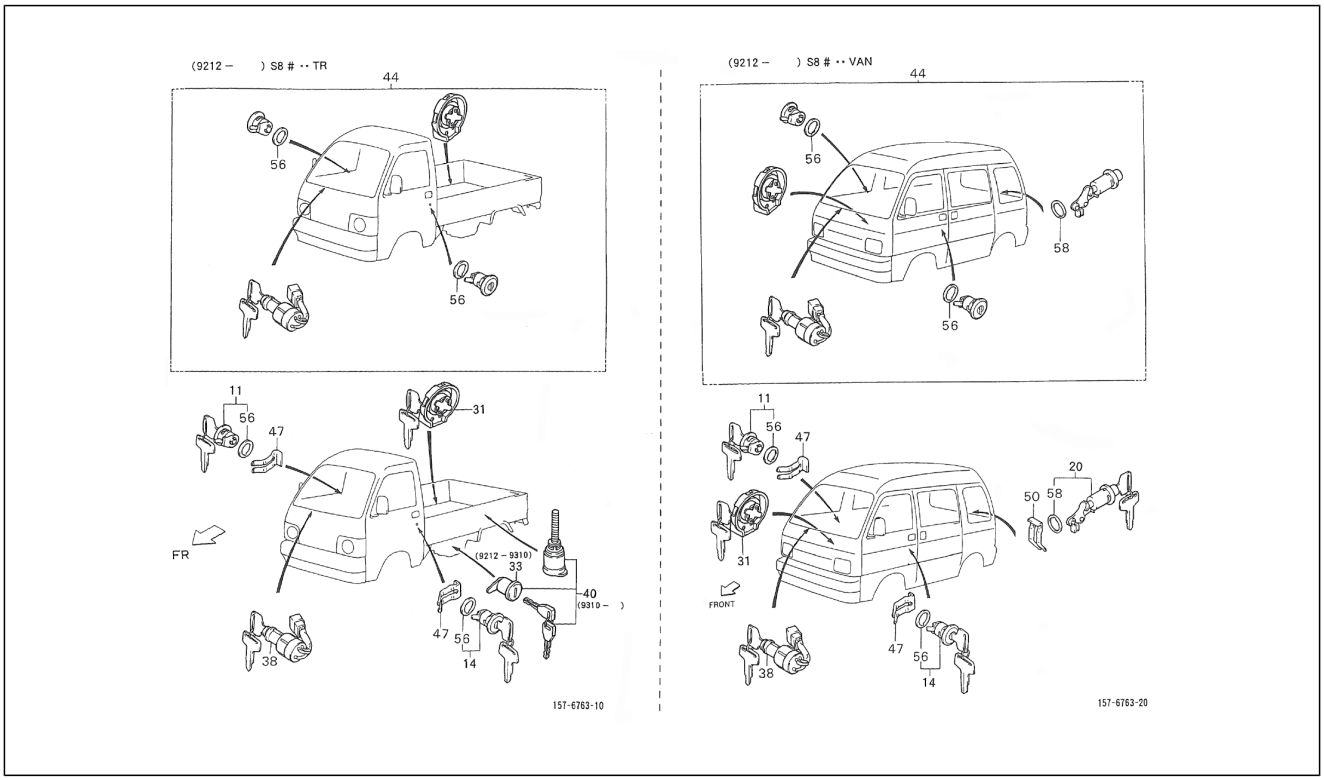

Pos.	Code	Beschreibung	Menge	Varianten
	6900587Z08000	Schlieîzylinder	1	
	6900587Z17000	***TUERSCHLOSSATZ	1	
	6900587Z18000	***SCHLOSSATZ TUER PORTER	1	
11	6905187528000	Bremszylinder	1	**Technische Spezifikation:**2-Radantrieb/2 Wheel drive[S85] Vergaser/Carburetor[CAB] Linkslenker/Left-hand drive[LHD] **Land:**Italien[I]
11	6905187528000	Bremszylinder	1	**Technische Spezifikation:**2-Radantrieb/2 Wheel drive[S85] Elektronische Einspritzung/Electronic Fuel Injection[EFI] Linkslenker/Left-hand drive[LHD] **Land:**Italien[I]
11	6905187528000	Bremszylinder	1	**Technische Spezifikation:**CB42-Motor (1000 cm3)/CB42-Engine (1000 cc)[CB42] Linkslenker/Left-hand drive[LHD] Geschlossener Kastenwagen hohes Dach (S85LV-ZBRMKP) [S85LV-ZBRMKP] 2-Radantrieb/2 Wheel drive[S85] Kastenwagen/Van type[VAN] Manuelles Getriebe/Manual transmission[MTM] Manuelles 5-Gang-Getriebe/5 Speed floor manual[5F] Geschlossener Kastenwagen/ Van type[BLV] Hohes Dach/High-Roof[HIR] Standardtyp/ Standard type[STD] Elektronische Einspritzung/Electronic Fuel Injection[EFI]
11	6905187527000	Bremszylinder	1	**Technische Spezifikation:**2-Radantrieb/2 Wheel drive[S85] CB41, CB42[CB]
11	6905187528000	Bremszylinder	1	**Land:**Spanien[E] **Technische Spezifikation:**2-Radantrieb/2 Wheel drive[S85] Elektronische Einspritzung/Electronic Fuel Injection[EFI] CB41, CB42[CB] Linkslenker/Left-hand drive[LHD]
11	6905187528000	Bremszylinder	1	**Technische Spezifikation:**2-Radantrieb/2 Wheel drive[S85] CB41, CB42[CB] Linkslenker/Left-hand drive[LHD]
11	6905187528000	Bremszylinder	1	**Technische Spezifikation:**2-Radantrieb/2 Wheel drive[S85] Elektronische Einspritzung/Electronic Fuel Injection[EFI] CB41, CB42[CB] Linkslenker/Left-hand drive[LHD] **Land:**Portugal[P]

Einheit	Rahmen
Code	04.330
Beschreibung	Türschloßzylinder
Inspektion	1

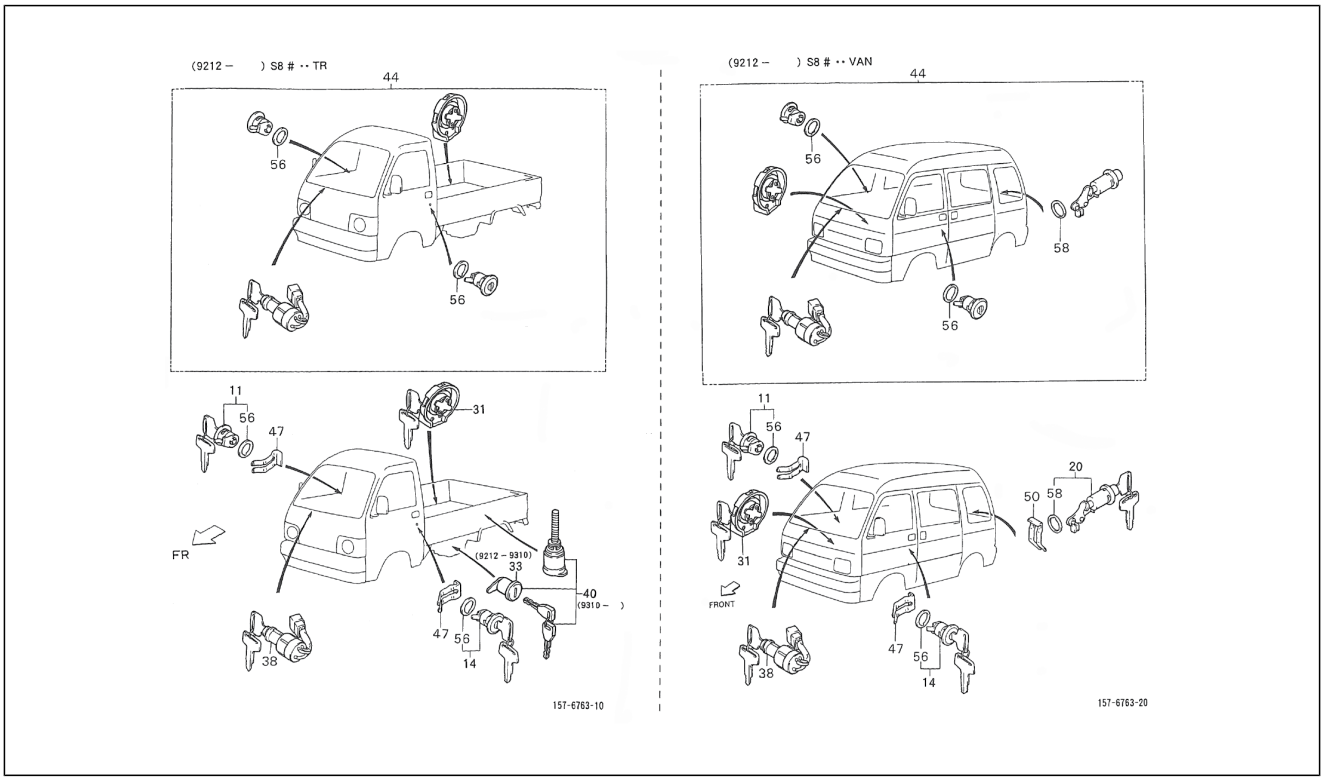

Pos.	Code	Beschreibung	Menge	Varianten
11	6905187528000	Bremszylinder	1	**Technische Spezifikation:**Standardkastenwagen hohes Dach (S85LV-ZNDMKP)[S85LV-ZNDMKP] CB42-Motor (1000 cm3)/CB42-Engine (1000 cc)[CB42] 2-Radantrieb/2 Wheel drive[S85] Linkslenker/Left-hand drive[LHD] Kastenwagen/Van type[VAN] Manuelles Getriebe/Manual transmission[MTM] Manuelles 5-Gang-Getriebe/5 Speed floor manual[5F] Standardkastenwagen/Van type[STV] Hohes Dach/High-Roof[HIR] Luxustyp/Deluxe type[DLX] Elektronische Einspritzung/Electronic Fuel Injection[EFI]
11	6905187528000	Bremszylinder	1	**Technische Spezifikation:**2-Radantrieb/2 Wheel drive[S85] Vergaser/Carburetor[CAB] Linkslenker/Left-hand drive[LHD] **Land:**Spanien[E] Portugal[P]
11	6905187528000	Bremszylinder	1	**Technische Spezifikation:**2-Radantrieb/2 Wheel drive[S85] CB41, CB42[CB] Linkslenker/Left-hand drive[LHD]
11	6905187528000	Bremszylinder	1	**Technische Spezifikation:**2-Radantrieb/2 Wheel drive[S85] Vergaser/Carburetor[CAB] Linkslenker/Left-hand drive[LHD] **Land:**Portugal[P]
11	6905187528000	Bremszylinder	1	**Technische Spezifikation:**2-Radantrieb/2 Wheel drive[S85] Vergaser/Carburetor[CAB] Linkslenker/Left-hand drive[LHD]
11	6905187528000	Bremszylinder	1	**Technische Spezifikation:**2-Radantrieb/2 Wheel drive[S85] Elektronische Einspritzung/Electronic Fuel Injection[EFI] CB41, CB42[CB] Linkslenker/Left-hand drive[LHD] **Land:**Spanien[E]
14	6905287502000	Bremszylinder	1	**Technische Spezifikation:**2-Radantrieb/2 Wheel drive[S85] Vergaser/Carburetor[CAB] Linkslenker/Left-hand drive[LHD] **Land:**Portugal[P]
14	6905287502000	Bremszylinder	1	**Technische Spezifikation:**Standardkastenwagen hohes Dach (S85LV-ZNDMKP)[S85LV-ZNDMKP] CB42-Motor (1000 cm3)/CB42-Engine (1000 cc)[CB42] 2-Radantrieb/2 Wheel drive[S85] Linkslenker/Left-hand drive[LHD] Kastenwagen/Van type[VAN] Manuelles Getriebe/Manual

Einheit	Rahmen
Code	04.330
Beschreibung	Türschloßzylinder
Inspektion	1

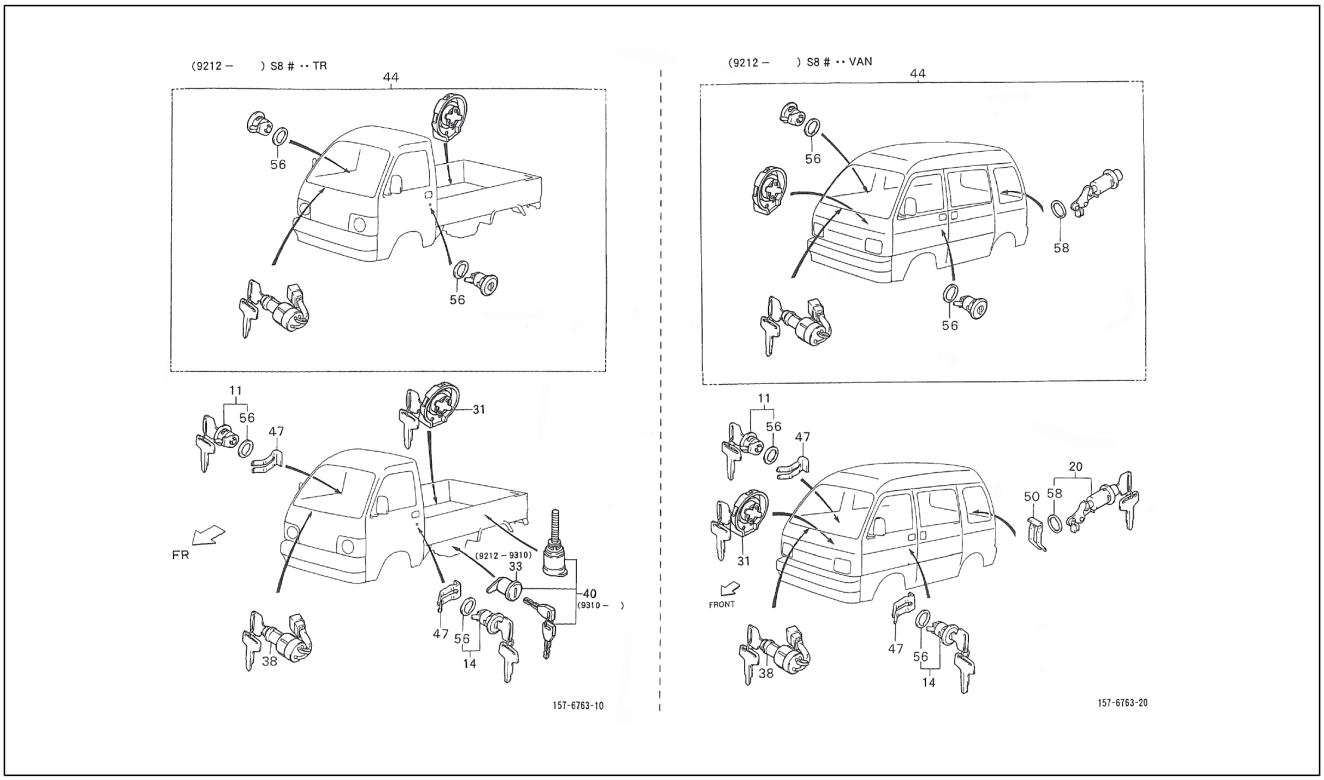

Pos.	Code	Beschreibung	Menge	Varianten
				transmission[MTM] Manuelles 5-Gang-Getriebe/5 Speed floor manual[5F] Standardkastenwagen/Van type[STV] Hohes Dach/High-Roof[HIR] Luxustyp/Deluxe type[DLX] Elektronische Einspritzung/Electronic Fuel Injection[EFI]
14	6905287502000	Bremszylinder	1	**Technische Spezifikation:**2-Radantrieb/2 Wheel drive[S85] Elektronische Einspritzung/Electronic Fuel Injection[EFI] CB41, CB42[CB] Linkslenker/Left-hand drive[LHD] **Land:**Spanien[E]
14	6905287502000	Bremszylinder	1	**Technische Spezifikation:**2-Radantrieb/2 Wheel drive[S85] Elektronische Einspritzung/Electronic Fuel Injection[EFI] CB41, CB42[CB] Linkslenker/Left-hand drive[LHD] **Land:**Portugal[P]
14	6905287502000	Bremszylinder	1	**Technische Spezifikation:**2-Radantrieb/2 Wheel drive[S85] CB41, CB42[CB] Linkslenker/Left-hand drive[LHD]
14	6905287501000	Bremszylinder	1	**Technische Spezifikation:**2-Radantrieb/2 Wheel drive[S85] CB41, CB42[CB]
14	6905287502000	Bremszylinder	1	**Technische Spezifikation:**2-Radantrieb/2 Wheel drive[S85] Vergaser/Carburetor[CAB] Linkslenker/Left-hand drive[LHD] **Land:**Spanien[E]
14	6905287502000	Bremszylinder	1	**Technische Spezifikation:**Geschlossener Kastenwagen hohes Dach (S85LV-ZBRMKP)[S85LV-ZBRMKP] CB42-Motor (1000 cm3)/CB42-Engine (1000 cc)[CB42] 2-Radantrieb/2 Wheel drive[S85] Linkslenker/Left-hand drive[LHD] Kastenwagen/Van type[VAN] Manuelles Getriebe/Manual transmission[MTM] Manuelles 5-Gang-Getriebe/5 Speed floor manual[5F] Geschlossener Kastenwagen/ Van type[BLV] Hohes Dach/High-Roof[HIR] Standardtyp/ Standard type[STD] Elektronische Einspritzung/Electronic Fuel Injection[EFI]
14	6905287502000	Bremszylinder	1	**Technische Spezifikation:**2-Radantrieb/2 Wheel drive[S85] Vergaser/Carburetor[CAB] Linkslenker/Left-hand drive[LHD]

Einheit	Rahmen
Code	04.330
Beschreibung	Türschloßzylinder
Inspektion	1

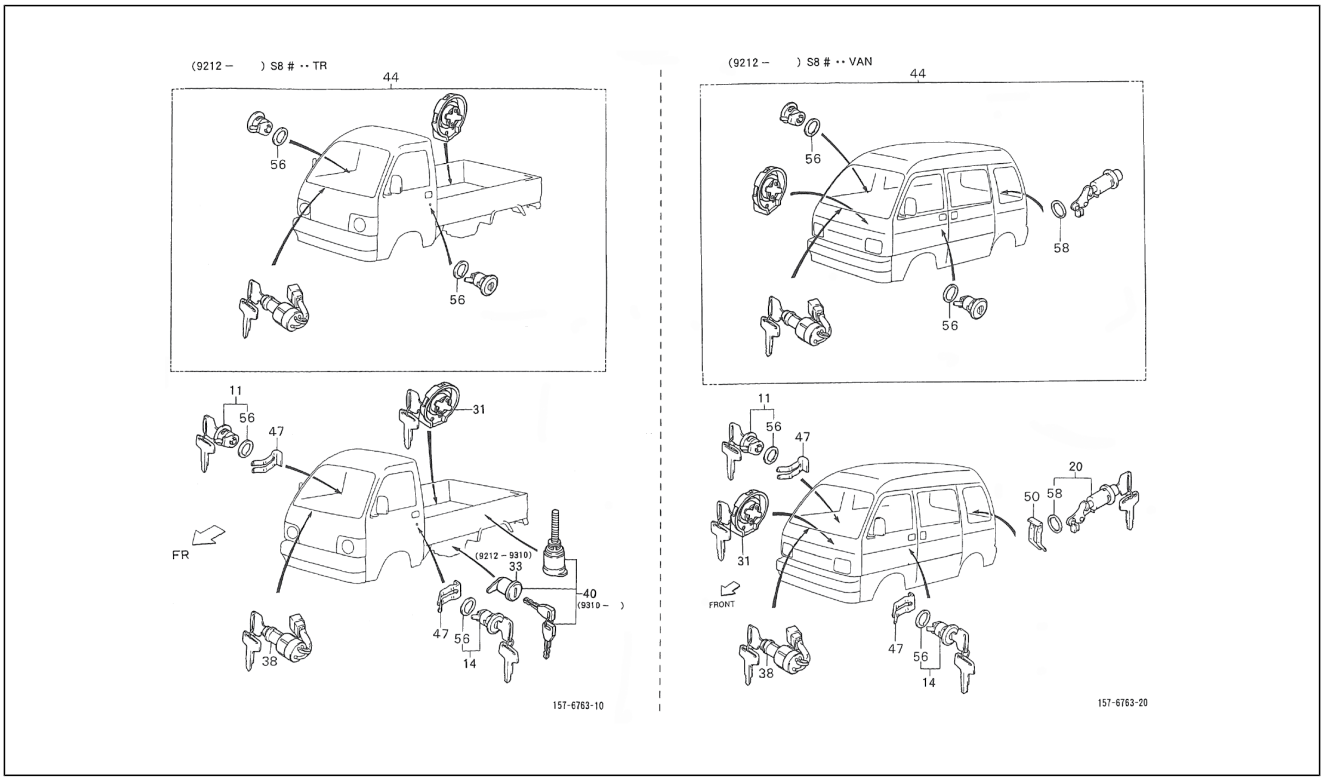

Pos.	Code	Beschreibung	Menge	Varianten
14	6905287502000	Bremszylinder	1	**Technische Spezifikation:**2-Radantrieb/2 Wheel drive[S85] Elektronische Einspritzung/Electronic Fuel Injection[EFI] CB41, CB42[CB] Linkslenker/Left-hand drive[LHD] **Land:**Portugal[P]
14	6905287502000	Bremszylinder	1	**Technische Spezifikation:**2-Radantrieb/2 Wheel drive[S85] Vergaser/Carburetor[CAB] Linkslenker/Left-hand drive[LHD] **Land:**Italien[I]
14	6905287502000	Bremszylinder	1	**Technische Spezifikation:**2-Radantrieb/2 Wheel drive[S85] Elektronische Einspritzung/Electronic Fuel Injection[EFI] CB41, CB42[CB] Linkslenker/Left-hand drive[LHD] **Land:**Italien[I]
20	6905587528000	Bremszylinder	1	**Technische Spezifikation:**2-Radantrieb/2 Wheel drive[S85] Kastenwagen/Van type[VAN] Vergaser/Carburetor[CAB] Linkslenker/Left-hand drive[LHD] **Land:**Portugal[P]
20	6905587528000	Bremszylinder	1	**Technische Spezifikation:**2-Radantrieb/2 Wheel drive[S85] Kastenwagen/Van type[VAN] Vergaser/Carburetor[CAB] Linkslenker/Left-hand drive[LHD]
20	6905587528000	Bremszylinder	1	**Technische Spezifikation:**Geschlossener Kastenwagen hohes Dach (S85LV-ZBRMKP)[S85LV-ZBRMKP] CB42-Motor (1000 cm3)/CB42-Engine (1000 cc)[CB42] 2-Radantrieb/2 Wheel drive[S85] Linkslenker/Left-hand drive[LHD] Kastenwagen/Van type[VAN] Manuelles Getriebe/Manual transmission[MTM] Manuelles 5-Gang-Getriebe/5 Speed floor manual[5F] Geschlossener Kastenwagen/ Van type[BLV] Hohes Dach/High-Roof[HIR] Standardtyp/ Standard type[STD] Elektronische Einspritzung/Electronic Fuel Injection[EFI] **Land:**Italien[I]
20	6905587528000	Bremszylinder	1	**Technische Spezifikation:**Standardkastenwagen hohes Dach (S85LV-ZNDMKP)[S85LV-ZNDMKP] CB42-Motor (1000 cm3)/CB42-Engine (1000 cc)[CB42] 2-Radantrieb/2 Wheel drive[S85] Linkslenker/Left-hand drive[LHD] Kastenwagen/Van type[VAN] Manuelles Getriebe/Manual transmission[MTM] Manuelles 5-Gang-Getriebe/5 Speed

Einheit	Rahmen
Code	04.330
Beschreibung	Türschloßzylinder
Inspektion	1

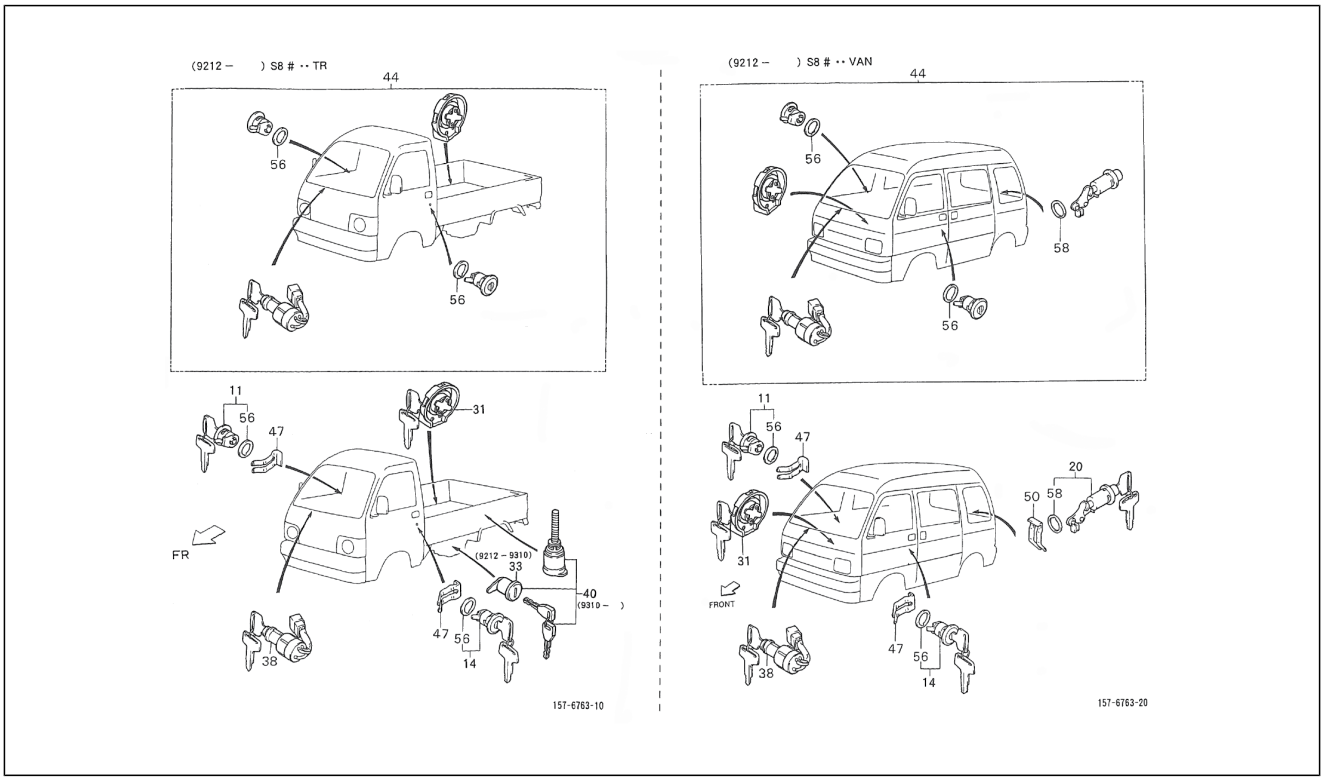

Pos.	Code	Beschreibung	Menge	Varianten
				floor manual[5F] Standardkastenwagen/Van type[STV] Hohes Dach/High-Roof[HIR] Luxustyp/Deluxe type[DLX] Elektronische Einspritzung/Electronic Fuel Injection[EFI]
20	6905587528000	Bremszylinder	1	**Technische Spezifikation:**Geschlossener Kastenwagen hohes Dach (S85LV-ZBRMKP)[S85LV-ZBRMKP] CB42-Motor (1000 cm3)/CB42-Engine (1000 cc)[CB42] 2-Radantrieb/2 Wheel drive[S85] Linkslenker/Left-hand drive[LHD] Kastenwagen/Van type[VAN] Manuelles Getriebe/Manual transmission[MTM] Manuelles 5-Gang-Getriebe/5 Speed floor manual[5F] Geschlossener Kastenwagen/ Van type[BLV] Hohes Dach/High-Roof[HIR] Standardtyp/ Standard type[STD] Elektronische Einspritzung/Electronic Fuel Injection[EFI]
20	6905587528000	Bremszylinder	1	**Technische Spezifikation:**2-Radantrieb/2 Wheel drive[S85] Geschlossener Kastenwagen hohes Dach (S85LV-ZBRMKP) [S85LV-ZBRMKP] CB42-Motor (1000 cm3)/CB42-Engine (1000 cc)[CB42] Linkslenker/Left-hand drive[LHD] Kastenwagen/Van type[VAN] Manuelles Getriebe/Manual transmission[MTM] Manuelles 5-Gang-Getriebe/5 Speed floor manual[5F] Geschlossener Kastenwagen/ Van type[BLV] Hohes Dach/High-Roof[HIR] Standardtyp/ Standard type[STD] Elektronische Einspritzung/Electronic Fuel Injection[EFI] **Land:**Portugal[P]
20	6905587528000	Bremszylinder	1	**Technische Spezifikation:**Standardkastenwagen hohes Dach (S85LV-ZNDMKP)[S85LV-ZNDMKP] CB42-Motor (1000 cm3)/CB42-Engine (1000 cc)[CB42] 2-Radantrieb/2 Wheel drive[S85] Linkslenker/Left-hand drive[LHD] Kastenwagen/Van type[VAN] Manuelles Getriebe/Manual transmission[MTM] Manuelles 5-Gang-Getriebe/5 Speed floor manual[5F] Standardkastenwagen/Van type[STV] Hohes Dach/High-Roof[HIR] Luxustyp/Deluxe type[DLX] Elektronische Einspritzung/Electronic Fuel Injection[EFI]
20	6905587528000	Bremszylinder	1	**Technische Spezifikation:**Geschlossener Kastenwagen hohes Dach (S85RV-ZBRMKP)[S85RV-ZBRMKP] CB42-Motor (1000 cm3)/CB42-Engine (1000 cc)[CB42] 2-Radantrieb/2

Einheit	Rahmen
Code	04.330
Beschreibung	Türschloßzylinder
Inspektion	1

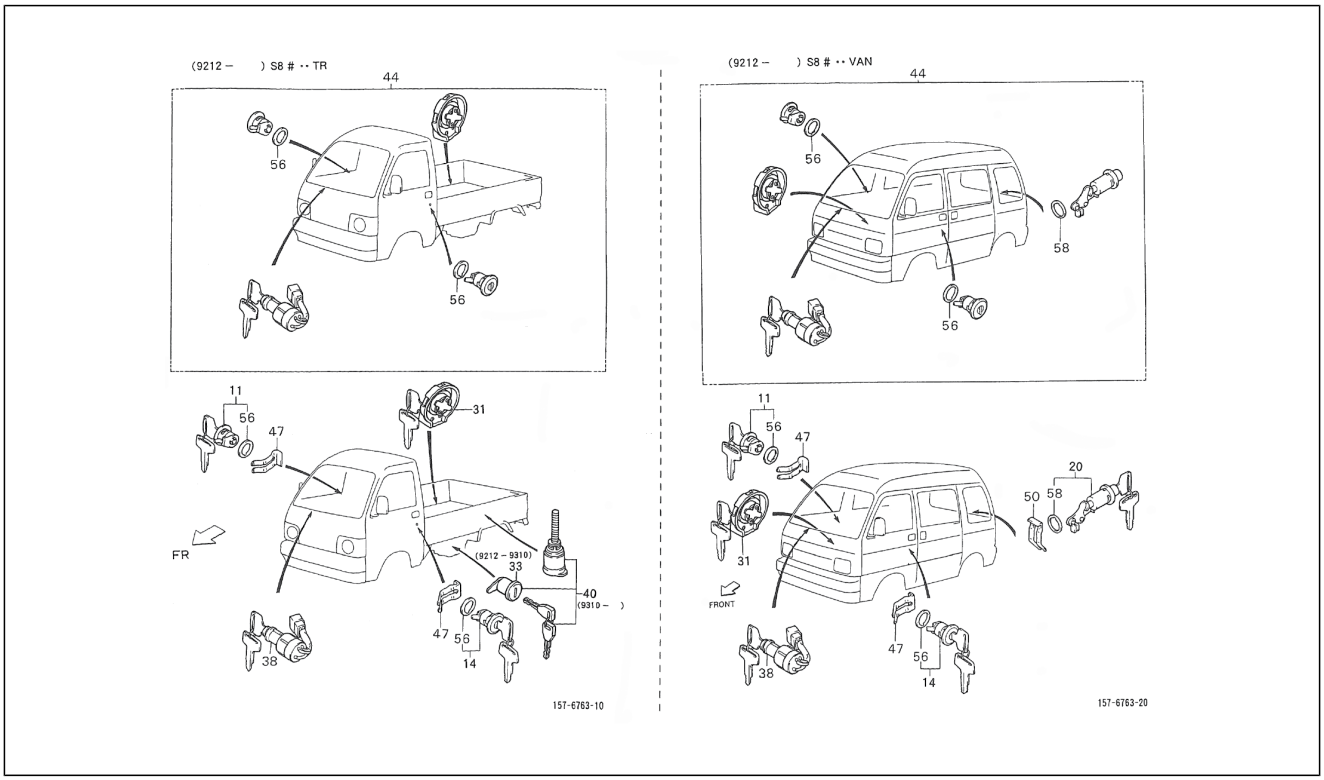

Pos.	Code	Beschreibung	Menge	Varianten
				Wheel drive[S85] Linkslenker/Left-hand drive[LHD] Kastenwagen/Van type[VAN] Manuelles Getriebe/Manual transmission[MTM] Geschlossener Kastenwagen/Van type[BLV] Hohes Dach/High-Roof[HIR] Standardtyp/ Standard type[STD] Elektronische Einspritzung/Electronic Fuel Injection[EFI] **Land:**Spanien[E]
20	6905587528000	Bremszylinder	1	**Technische Spezifikation:**2-Radantrieb/2 Wheel drive[S85] Standardkastenwagen hohes Dach (S85LV-ZNDMKP)[S85LV-ZNDMKP] CB42-Motor (1000 cm3)/CB42-Engine (1000 cc)[CB42] Linkslenker/Left-hand drive[LHD] Kastenwagen/Van type[VAN] Manuelles Getriebe/Manual transmission[MTM] Manuelles 5-Gang-Getriebe/5 Speed floor manual[5F] Standardkastenwagen/Van type[STV] Hohes Dach/High-Roof[HIR] Luxustyp/Deluxe type[DLX] Elektronische Einspritzung/Electronic Fuel Injection[EFI] **Land:**Spanien[E]
20	6905587528000	Bremszylinder	1	**Technische Spezifikation:**2-Radantrieb/2 Wheel drive[S85] Kastenwagen/Van type[VAN] Vergaser/Carburetor[CAB] Linkslenker/Left-hand drive[LHD] **Land:**Spanien[E]
20	6905587527000	Bremszylinder	1	**Technische Spezifikation:**2-Radantrieb/2 Wheel drive[S85] Kastenwagen/Van type[VAN] CB41, CB42[CB]
20	6905587528000	Bremszylinder	1	**Technische Spezifikation:**Standardkastenwagen hohes Dach (S85LV-ZNDMKP)[S85LV-ZNDMKP] Geschlossener Kastenwagen hohes Dach (S85LV-ZBRMKP)[S85LV-ZBRMKP] CB42-Motor (1000 cm3)/CB42-Engine (1000 cc)[CB42] 2-Radantrieb/2 Wheel drive[S85] Linkslenker/Left-hand drive[LHD] Ladefläche/Truck type[TR] Manuelles Getriebe/Manual transmission[MTM] Manuelles 5-Gang-Getriebe/5 Speed floor manual[5F] Öffnung an drei Seiten/3-Way openable[T3] Standardtyp/Standard type[STD] Elektronische Einspritzung/Electronic Fuel Injection[EFI] **Land:**Italien[I]

Einheit	Rahmen
Code	04.330
Beschreibung	Türschloßzylinder
Inspektion	1

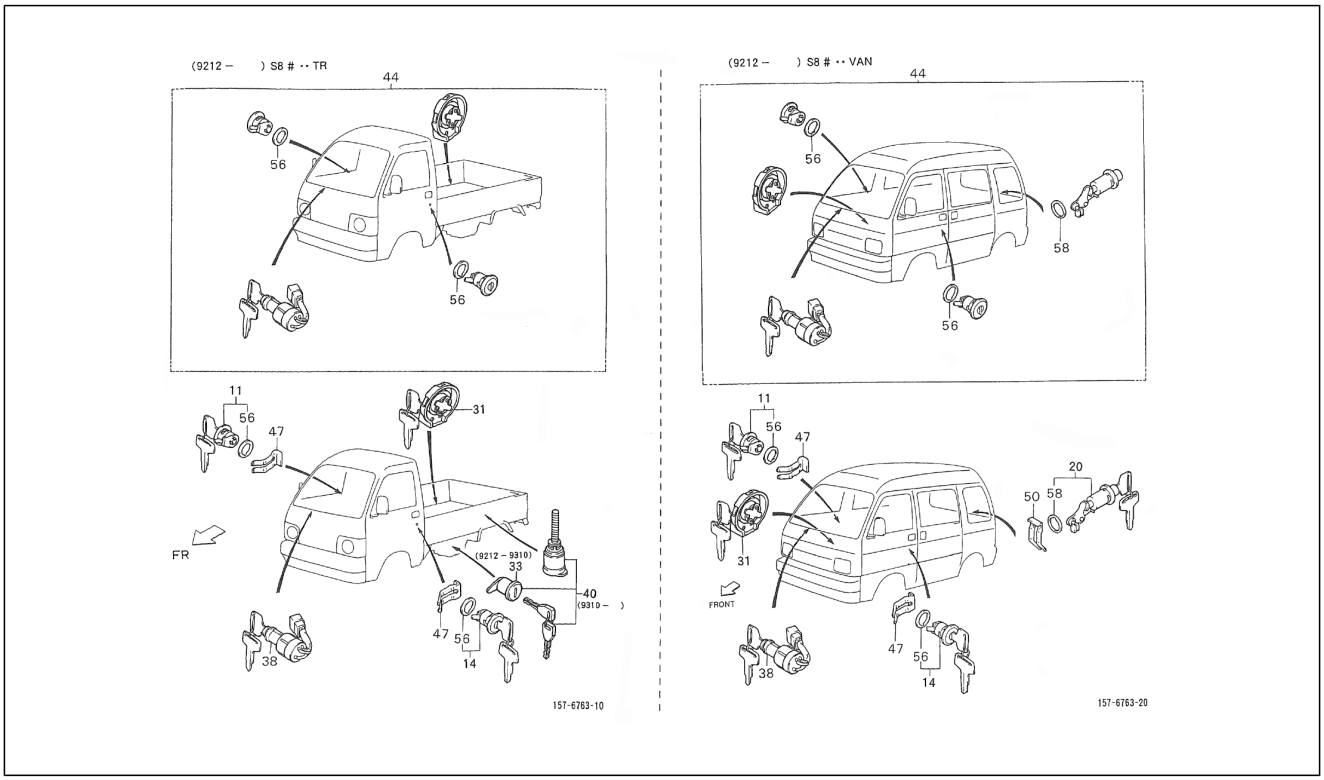

Pos.	Code	Beschreibung	Menge	Varianten
20	6905587528000	Bremszylinder	1	**Technische Spezifikation:**2-Radantrieb/2 Wheel drive[S85] Kastenwagen/Van type[VAN] Vergaser/Carburetor[CAB] Linkslenker/Left-hand drive[LHD] **Land:**Italien[I]
20	6905587528000	Bremszylinder	1	**Technische Spezifikation:**Standardkastenwagen hohes Dach (S85LV-ZNDMKP)[S85LV-ZNDMKP] CB42-Motor (1000 cm3)/CB42-Engine (1000 cc)[CB42] 2-Radantrieb/2 Wheel drive[S85] Linkslenker/Left-hand drive[LHD] Kastenwagen/Van type[VAN] Manuelles Getriebe/Manual transmission[MTM] Manuelles 5-Gang-Getriebe/5 Speed floor manual[5F] Standardkastenwagen/Van type[STV] Hohes Dach/High-Roof[HIR] Luxustyp/Deluxe type[DLX] Elektronische Einspritzung/Electronic Fuel Injection[EFI] **Land:**Italien[I]
20	6905587528000	Bremszylinder	1	**Technische Spezifikation:**2-Radantrieb/2 Wheel drive[S85] Kastenwagen/Van type[VAN] CB41, CB42[CB] Linkslenker/Left-hand drive[LHD]
31	445451	Pfropfen	1	
31	6905887506000	Deckel	1	**Technische Spezifikation:**2-Radantrieb/2 Wheel drive[S85] Vergaser/Carburetor[CAB] Linkslenker/Left-hand drive[LHD] **Land:**Italien[I]
31	6905887506000	Deckel	1	**Technische Spezifikation:**2-Radantrieb/2 Wheel drive[S85] Elektronische Einspritzung/Electronic Fuel Injection[EFI] CB41, CB42[CB] Linkslenker/Left-hand drive[LHD] **Land:**Portugal[P]
31	6905887506000	Deckel	1	**Technische Spezifikation:**Geschlossener Kastenwagen hohes Dach (S85LV-ZBRMKP)[S85LV-ZBRMKP] CB42-Motor (1000 cm3)/CB42-Engine (1000 cc)[CB42] 2-Radantrieb/2 Wheel drive[S85] Linkslenker/Left-hand drive[LHD] Kastenwagen/Van type[VAN] Manuelles Getriebe/Manual transmission[MTM] Manuelles 5-Gang-Getriebe/5 Speed floor manual[5F] Geschlossener Kastenwagen/ Van type[BLV] Hohes Dach/High-Roof[HIR] Standardtyp/ Standard type[STD] Elektronische Einspritzung/Electronic Fuel Injection[EFI]

Einheit	Rahmen
Code	04.330
Beschreibung	Türschloßzylinder
Inspektion	1

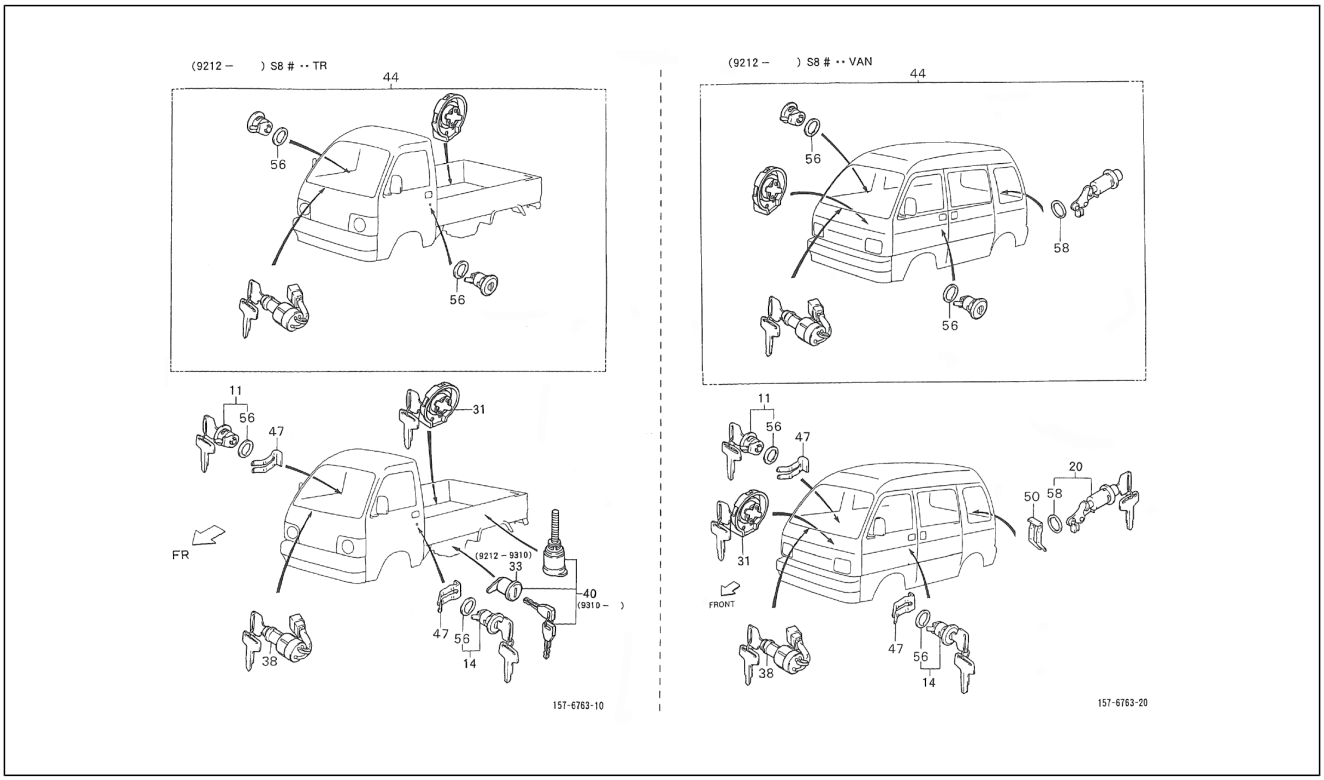

Pos.	Code	Beschreibung	Menge	Varianten
31	6905887506000	Deckel	1	**Technische Spezifikation:**2-Radantrieb/2 Wheel drive[S85] CB41, CB42[CB] Linkslenker/Left-hand drive[LHD]
31	6905887506000	Deckel	1	**Technische Spezifikation:**2-Radantrieb/2 Wheel drive[S85] Vergaser/Carburetor[CAB] Linkslenker/Left-hand drive[LHD] **Land:**Spanien[E]
31	6905887506000	Deckel	1	**Technische Spezifikation:**Standardkastenwagen hohes Dach (S85LV-ZNDMKP)[S85LV-ZNDMKP] CB42-Motor (1000 cm3)/CB42-Engine (1000 cc)[CB42] 2-Radantrieb/2 Wheel drive[S85] Linkslenker/Left-hand drive[LHD] Kastenwagen/Van type[VAN] Manuelles Getriebe/Manual transmission[MTM] Manuelles 5-Gang-Getriebe/5 Speed floor manual[5F] Standardkastenwagen/Van type[STV] Hohes Dach/High-Roof[HIR] Luxustyp/Deluxe type[DLX] Elektronische Einspritzung/Electronic Fuel Injection[EFI]
31	6905887505000	Deckel	1	**Technische Spezifikation:**2-Radantrieb/2 Wheel drive[S85] Vergaser/Carburetor[CAB]
31	6905887506000	Deckel	1	**Technische Spezifikation:**2-Radantrieb/2 Wheel drive[S85] Vergaser/Carburetor[CAB] Linkslenker/Left-hand drive[LHD] **Land:**Portugal[P]
31	6905887506000	Deckel	1	**Technische Spezifikation:**2-Radantrieb/2 Wheel drive[S85] Vergaser/Carburetor[CAB] Linkslenker/Left-hand drive[LHD]
33	6959087Z01000	Bremszylinder	1	**Technische Spezifikation:**Ladefläche mit kippbaren Ladebordwänden (S85LP-TRMP)[S85LP-TRMP] CB41-Motor (1000 cm3)/CB41-Engine (1000 cc)[CB41] Linkslenker/Left-hand drive[LHD] Ladefläche/Truck type[TR] Manuelles Getriebe/Manual transmission[MTM] Manuelles 5-Gang-Getriebe/5 Speed floor manual[5F] Öffnung an drei Seiten/3-Way openable[T3] Standardtyp/Standard type[STD] Vergaser/Carburetor[CAB]
38	6905787508000	Bremszylinder	1	**Technische Spezifikation:**2-Radantrieb/2 Wheel drive[S85] Elektronische Einspritzung/Electronic Fuel Injection[EFI] CB41, CB42[CB] Linkslenker/Left-hand drive[LHD]

Einheit	Rahmen
Code	04.330
Beschreibung	Türschloßzylinder
Inspektion	1

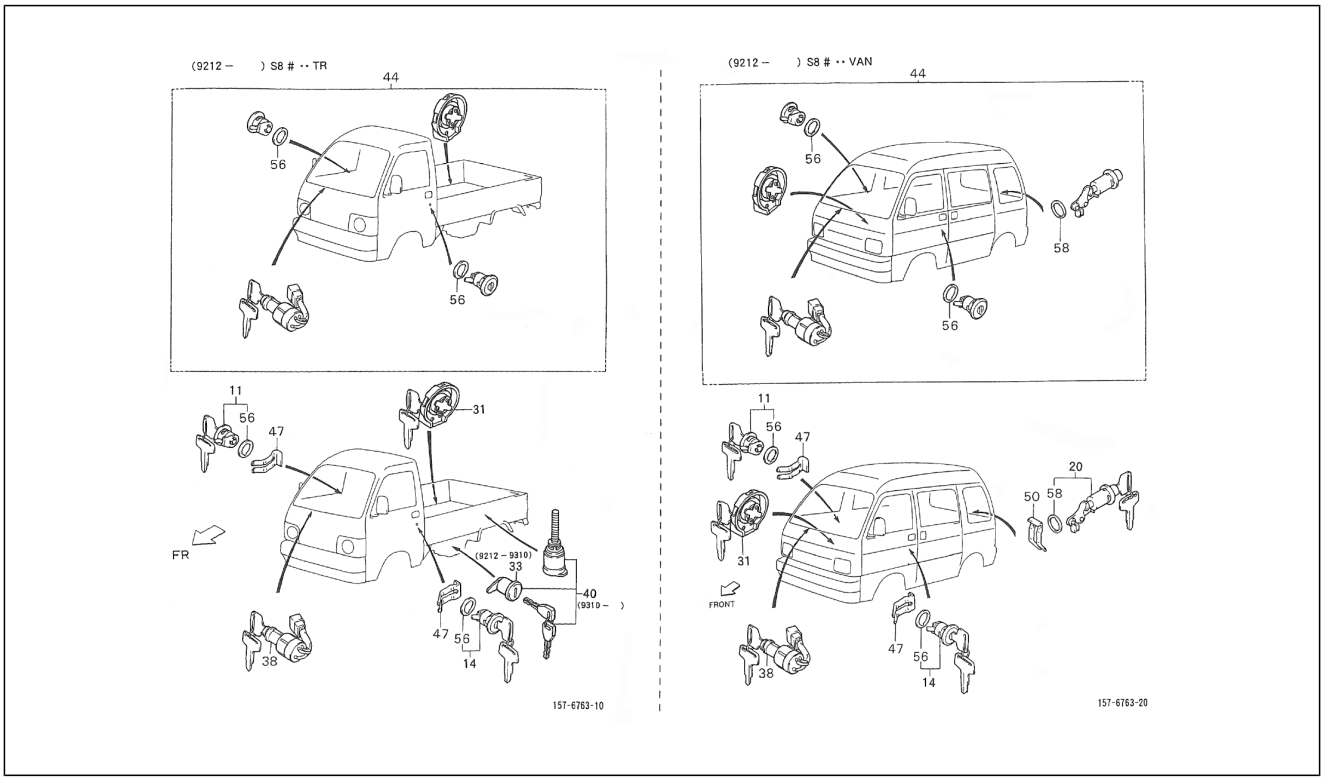

Pos.	Code	Beschreibung	Menge	Varianten
				Land: Portugal[P]
38	6905787508000	Bremszylinder	1	**Technische Spezifikation:**Geschlossener Kastenwagen hohes Dach (S85LV-ZBRMKP)[S85LV-ZBRMKP] CB42-Motor (1000 cm3)/CB42-Engine (1000 cc)[CB42] 2-Radantrieb/2 Wheel drive[S85] Linkslenker/Left-hand drive[LHD] Kastenwagen/Van type[VAN] Manuelles 5-Gang-Getriebe/5 Speed floor manual[5F] Geschlossener Kastenwagen/ Van type[BLV] Hohes Dach/High-Roof[HIR] Standardtyp/ Standard type[STD] Elektronische Einspritzung/Electronic Fuel Injection[EFI]
38	6905787507000	Bremszylinder	1	**Technische Spezifikation:**2-Radantrieb/2 Wheel drive[S85] CB41, CB42[CB]
38	6905787508000	Bremszylinder	1	**Technische Spezifikation:**2-Radantrieb/2 Wheel drive[S85] Elektronische Einspritzung/Electronic Fuel Injection[EFI] CB41, CB42[CB] Linkslenker/Left-hand drive[LHD] **Land:**Spanien[E]
38	6905787508000	Bremszylinder	1	**Technische Spezifikation:**2-Radantrieb/2 Wheel drive[S85] Vergaser/Carburetor[CAB] Linkslenker/Left-hand drive[LHD]
38	6905787508000	Bremszylinder	1	**Technische Spezifikation:**2-Radantrieb/2 Wheel drive[S85] Vergaser/Carburetor[CAB] Linkslenker/Left-hand drive[LHD] **Land:**Italien[I]
38	6905787508000	Bremszylinder	1	**Technische Spezifikation:**2-Radantrieb/2 Wheel drive[S85] Elektronische Einspritzung/Electronic Fuel Injection[EFI] Linkslenker/Left-hand drive[LHD] **Land:**Spanien[E]
38	6905787508000	Bremszylinder	1	**Technische Spezifikation:**2-Radantrieb/2 Wheel drive[S85] Vergaser/Carburetor[CAB] Linkslenker/Left-hand drive[LHD] **Land:**Portugal[P]
38	6905787508000	Bremszylinder	1	**Technische Spezifikation:**2-Radantrieb/2 Wheel drive[S85] Vergaser/Carburetor[CAB] Linkslenker/Left-hand drive[LHD]

Einheit	Rahmen
Code	04.330
Beschreibung	Türschloßzylinder
Inspektion	1

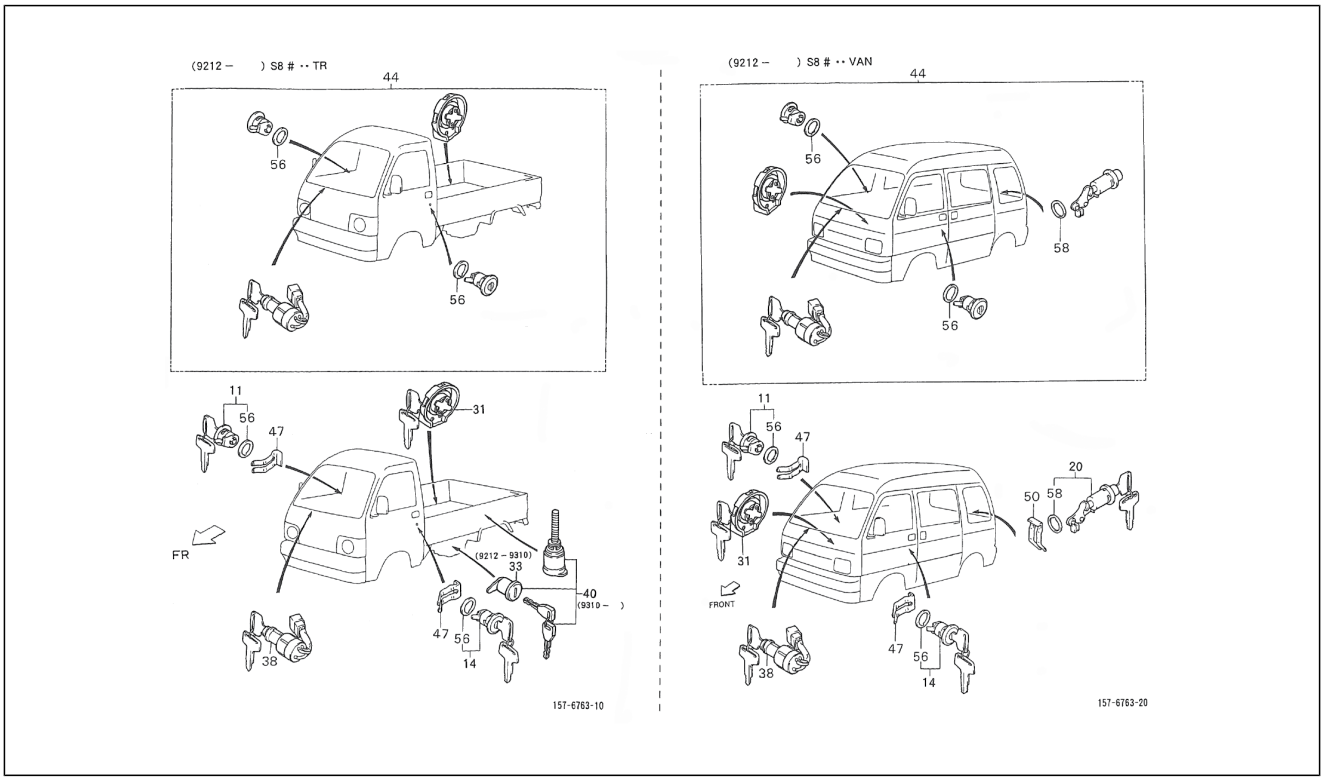

Pos.	Code	Beschreibung	Menge	Varianten
38	6905787508000	Bremszylinder	1	**Technische Spezifikation:**Standardkastenwagen hohes Dach (S85LV-ZNDMKP)[S85LV-ZNDMKP] CB42-Motor (1000 cm3)/CB42-Engine (1000 cc)[CB42] 2-Radantrieb/2 Wheel drive[S85] Linkslenker/Left-hand drive[LHD] Manuelles Getriebe/Manual transmission[MTM] Manuelles 5-Gang-Getriebe/5 Speed floor manual[5F] Kastenwagen/Van type[VAN] Geschlossener Kastenwagen/Van type[BLV] Standardkastenwagen/Van type[STV] Standarddach/ Standard-Roof[STR] Elektronische Einspritzung/Electronic Fuel Injection[EFI]
38	6905787508000	Bremszylinder	1	**Technische Spezifikation:**2-Radantrieb/2 Wheel drive[S85] Elektronische Einspritzung/Electronic Fuel Injection[EFI] CB41, CB42[CB] Linkslenker/Left-hand drive[LHD] **Land:**Italien[I]
38	6905787508000	Bremszylinder	1	**Technische Spezifikation:**2-Radantrieb/2 Wheel drive[S85] Vergaser/Carburetor[CAB] Linkslenker/Left-hand drive[LHD] **Land:**Spanien[E]
38	6905787508000	Bremszylinder	1	**Technische Spezifikation:**2-Radantrieb/2 Wheel drive[S85] CB41, CB42[CB] Linkslenker/Left-hand drive[LHD]
40	6900587Z01000	Bausatz schloßzylinder	1	**Technische Spezifikation:**2-Radantrieb/2 Wheel drive[S85] Ladefläche/Truck type[TR]
40	6900587Z08000	Schlieîzylinder	1	**Technische Spezifikation:**2-Radantrieb/2 Wheel drive[S85] Ladefläche/Truck type[TR] HCE-Motor (1300 cm3)/HCE-Engine (1300 cc)[HCE]
40	6900587Z08000	Schlieîzylinder	1	**Technische Spezifikation:**Ladefläche mit kippbaren Ladebordwänden (S85LP-TRMEP)[S85LP-TRMEP] 2-Radantrieb/2 Wheel drive[S85] Linkslenker/Left-hand drive[LHD] Ladefläche/Truck type[TR] Manuelles Getriebe/ Manual transmission[MTM] Manuelles 5-Gang-Getriebe/5 Speed floor manual[5F] Öffnung an drei Seiten/3-Way openable[T3] Standardtyp/Standard type[STD] Vergaser/ Carburetor[CAB]
40	6900587Z01000	Bausatz schloßzylinder	1	**Technische Spezifikation:**2-Radantrieb/2 Wheel drive[S85] Ladefläche/Truck type[TR] Vergaser/Carburetor[CAB]

Einheit	Rahmen
Code	04.330
Beschreibung	Türschloßzylinder
Inspektion	1

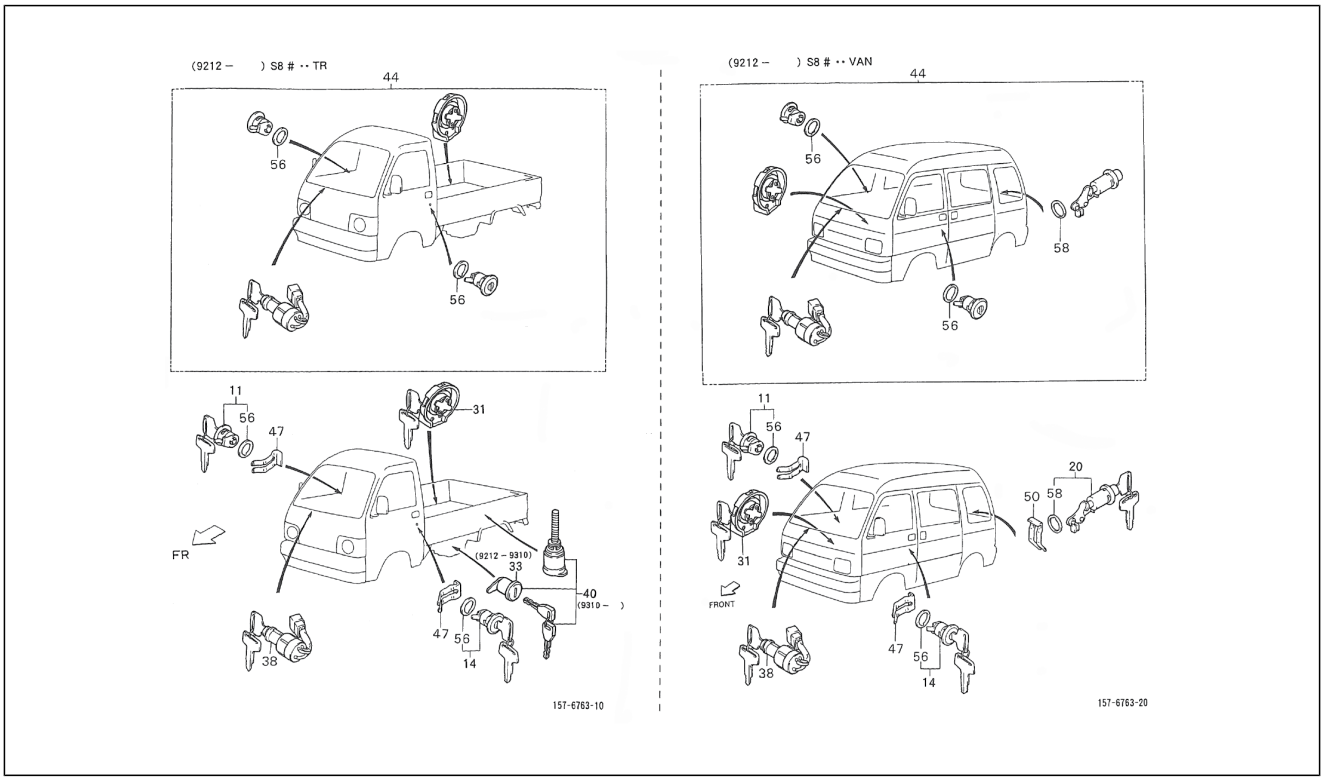

Pos.	Code	Beschreibung	Menge	Varianten
40	6900587Z01000	Bausatz schloßzylinder	1	**Technische Spezifikation:**2-Radantrieb/2 Wheel drive[S85] Ladefläche/Truck type[TR] Linkslenker/Left-hand drive[LHD]
44	6900587D76000	Bremszylinder	1	**Technische Spezifikation:**Geschlossener Kastenwagen hohes Dach (S85LV-ZBRMKP)[S85LV-ZBRMKP] CB42-Motor (1000 cm3)/CB42-Engine (1000 cc)[CB42] 2-Radantrieb/2 Wheel drive[S85] Linkslenker/Left-hand drive[LHD] Kastenwagen/Van type[VAN] Manuelles Getriebe/Manual transmission[MTM] Manuelles 5-Gang-Getriebe/5 Speed floor manual[5F] Geschlossener Kastenwagen/ Van type[BLV] Hohes Dach/High-Roof[HIR] Standardtyp/ Standard type[STD] Elektronische Einspritzung/Electronic Fuel Injection[EFI]
44	6900587D76000	Bremszylinder	1	**Technische Spezifikation:**Standardkastenwagen hohes Dach (S85LV-ZNDMKP)[S85LV-ZNDMKP] CB42-Motor (1000 cm3)/CB42-Engine (1000 cc)[CB42] 2-Radantrieb/2 Wheel drive[S85] Linkslenker/Left-hand drive[LHD] Kastenwagen/Van type[VAN] Manuelles Getriebe/Manual transmission[MTM] Manuelles 5-Gang-Getriebe/5 Speed floor manual[5F] Standardkastenwagen/Van type[STV] Hohes Dach/High-Roof[HIR] Luxustyp/Deluxe type[DLX] Elektronische Einspritzung/Electronic Fuel Injection[EFI] **Land:**Spanien[E]
44	6900587D73000	Bremszylinder	1	**Technische Spezifikation:**2-Radantrieb/2 Wheel drive[S85] Ladefläche/Truck type[TR] CB41, CB42[CB]
44	6900587D76000	Bremszylinder	1	**Technische Spezifikation:**CB42-Motor (1000 cm3)/CB42-Engine (1000 cc)[CB42] 2-Radantrieb/2 Wheel drive[S85] Linkslenker/Left-hand drive[LHD] Kastenwagen/Van type[VAN] Manuelles Getriebe/Manual transmission[MTM] Manuelles 5-Gang-Getriebe/5 Speed floor manual[5F] Geschlossener Kastenwagen/Van type[BLV] Hohes Dach/High-Roof[HIR] Standardtyp/Standard type[STD] Elektronische Einspritzung/Electronic Fuel Injection[EFI] **Land:**Spanien[E]
44	6900587D75000	Bremszylinder	1	**Technische Spezifikation:**Ladefläche mit kippbaren Ladebordwänden (S85LP-TRMP)[S85LP-TRMP] CB41-

Einheit	Rahmen
Code	04.330
Beschreibung	Türschloßzylinder
Inspektion	1

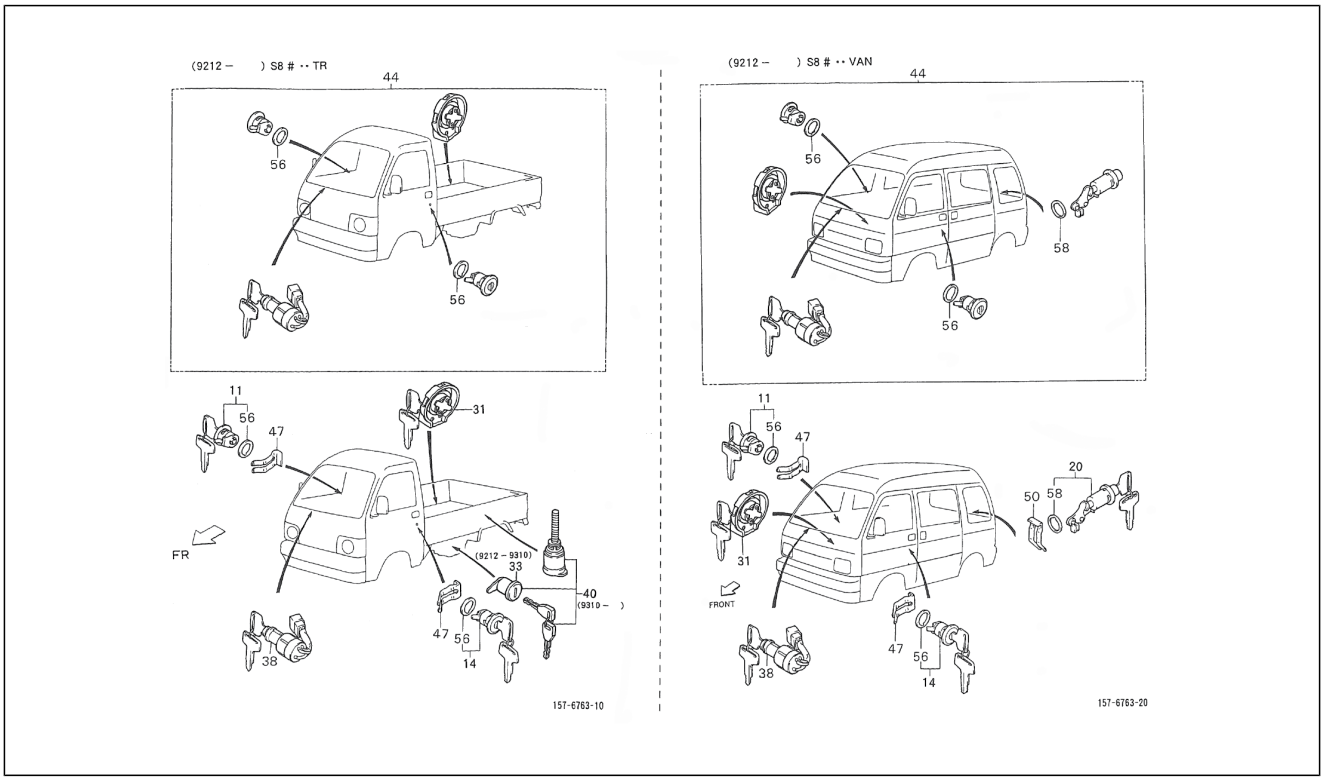

Pos.	Code	Beschreibung	Menge	Varianten
				Motor (1000 cm3)/CB41-Engine (1000 cc)[CB41] 2-Radantrieb/2 Wheel drive[S85] Linkslenker/Left-hand drive[LHD] Ladefläche/Truck type[TR] Manuelles Getriebe/Manual transmission[MTM] Manuelles 5-Gang-Getriebe/5 Speed floor manual[5F] Öffnung an drei Seiten/3-Way openable[T3] Standardtyp/Standard type[STD] Vergaser/Carburetor[CAB] **Land:**Portugal[P]
44	6900587D75000	Bremszylinder	1	**Technische Spezifikation:**2-Radantrieb/2 Wheel drive[S85] Ladefläche/Truck type[TR] CB41, CB42[CB] Linkslenker/Left-hand drive[LHD]
44	6900587D75000	Bremszylinder	1	**Technische Spezifikation:**Ladefläche mit kippbaren Ladebordwänden (S85LP-TRMKP)[S85LP-TRMKP] CB42-Motor (1000 cm3)/CB42-Engine (1000 cc)[CB42] 2-Radantrieb/2 Wheel drive[S85] Linkslenker/Left-hand drive[LHD] Ladefläche/Truck type[TR] Manuelles Getriebe/Manual transmission[MTM] Manuelles 5-Gang-Getriebe/5 Speed floor manual[5F] Öffnung an drei Seiten/3-Way openable[T3] Standardtyp/Standard type[STD] Elektronische Einspritzung/Electronic Fuel Injection[EFI] **Land:**Portugal[P]
44	6900587D75000	Bremszylinder	1	**Technische Spezifikation:**Ladefläche mit kippbaren Ladebordwänden (S85LP-TRMKP)[S85LP-TRMKP] CB42-Motor (1000 cm3)/CB42-Engine (1000 cc)[CB42] 2-Radantrieb/2 Wheel drive[S85] Linkslenker/Left-hand drive[LHD] Ladefläche/Truck type[TR] Manuelles Getriebe/Manual transmission[MTM] Manuelles 5-Gang-Getriebe/5 Speed floor manual[5F] Öffnung an drei Seiten/3-Way openable[T3] Standardtyp/Standard type[STD] Elektronische Einspritzung/Electronic Fuel Injection[EFI] **Land:**Spanien[E]
44	6900587D76000	Bremszylinder	1	**Technische Spezifikation:**Geschlossener Kastenwagen hohes Dach (S85LV-ZBRMKP)[S85LV-ZBRMKP] CB42-Motor (1000 cm3)/CB42-Engine (1000 cc)[CB42] 2-Radantrieb/2 Wheel drive[S85] Linkslenker/Left-hand drive[LHD] Kastenwagen/Van type[VAN] Manuelles Getriebe/Manual

Einheit	Rahmen
Code	04.330
Beschreibung	Türschloßzylinder
Inspektion	1

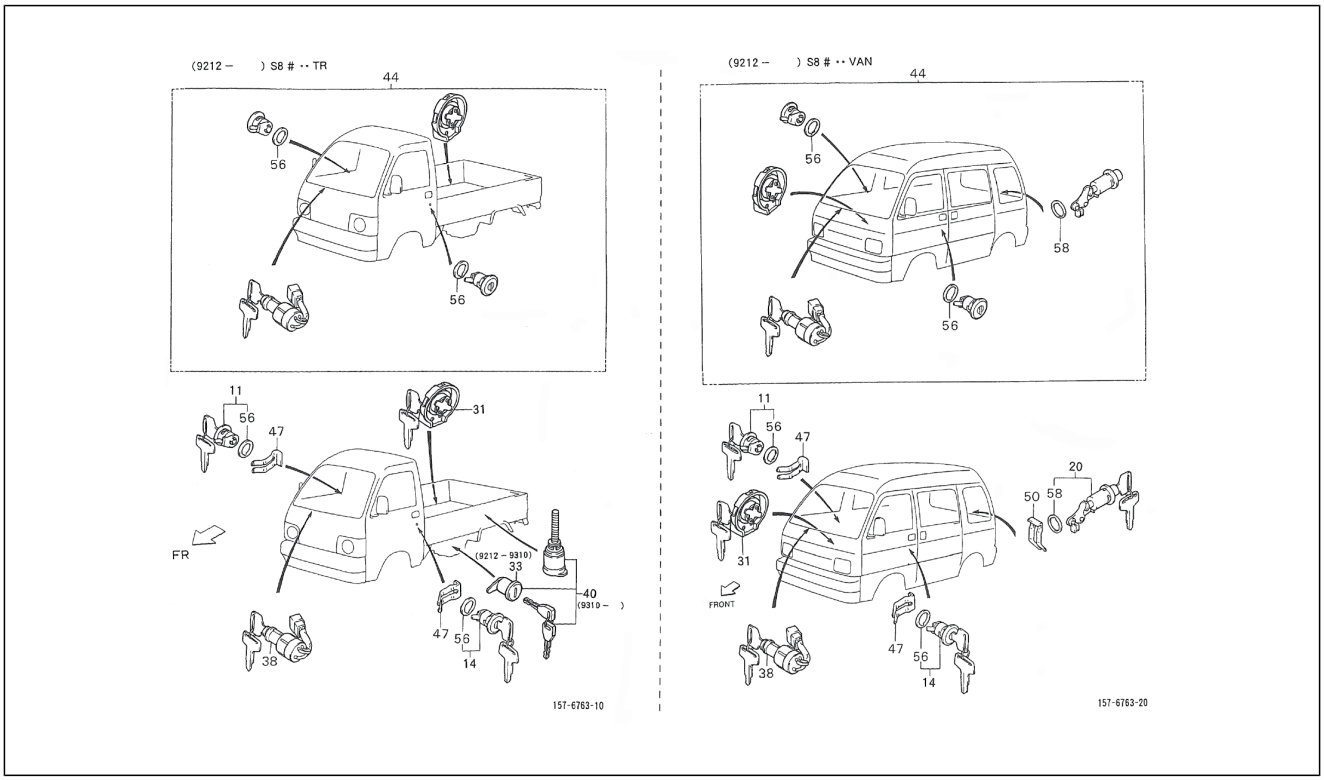

Pos.	Code	Beschreibung	Menge	Varianten
				transmission[MTM] Manuelles 5-Gang-Getriebe/5 Speed floor manual[5F] Geschlossener Kastenwagen/ Van type[BLV] Hohes Dach/High-Roof[HIR] Standardtyp/ Standard type[STD] Elektronische Einspritzung/Electronic Fuel Injection[EFI] **Land:**Italien[I]
44	6900587D76000	Bremszylinder	1	**Land:**Portugal[P] **Technische Spezifikation:**Standardkastenwagen hohes Dach (S85LV-ZNDMKP)[S85LV-ZNDMKP] CB42-Motor (1000 cm3)/CB42-Engine (1000 cc)[CB42] 2-Radantrieb/2 Wheel drive[S85] Linkslenker/Left-hand drive[LHD] Kastenwagen/Van type[VAN] Manuelles Getriebe/Manual transmission[MTM] Manuelles 5-Gang-Getriebe/5 Speed floor manual[5F] Standardkastenwagen/Van type[STV] Hohes Dach/High-Roof[HIR] Luxustyp/Deluxe type[DLX] Elektronische Einspritzung/Electronic Fuel Injection[EFI]
44	6900587D74000	Bremszylinder	1	**Technische Spezifikation:**2-Radantrieb/2 Wheel drive[S85] Kastenwagen/Van type[VAN] CB41, CB42[CB]
44	6900587Z01000	Bausatz schloßzylinder	1	
44	6900587D76000	Bremszylinder	1	**Technische Spezifikation:**2-Radantrieb/2 Wheel drive[S85] Kastenwagen/Van type[VAN] Vergaser/Carburetor[CAB] Linkslenker/Left-hand drive[LHD]
44	6900587D76000	Bremszylinder	1	**Land:**Italien[I] **Technische Spezifikation:**2-Radantrieb/2 Wheel drive[S85] Kastenwagen/Van type[VAN] Vergaser/Carburetor[CAB] Linkslenker/Left-hand drive[LHD]
44	6900587D76000	Bremszylinder	1	**Technische Spezifikation:**Standardkastenwagen hohes Dach (S85LV-ZNDMKP)[S85LV-ZNDMKP] CB42-Motor (1000 cm3)/CB42-Engine (1000 cc)[CB42] 2-Radantrieb/2 Wheel drive[S85] Linkslenker/Left-hand drive[LHD] Kastenwagen/Van type[VAN] Manuelles Getriebe/Manual transmission[MTM] Manuelles 5-Gang-Getriebe/5 Speed floor manual[5F] Standardkastenwagen/Van type[STV] Hohes Dach/High-Roof[HIR] Luxustyp/Deluxe type[DLX] Elektronische Einspritzung/Electronic Fuel Injection[EFI] **Land:**Italien[I]

Einheit	Rahmen
Code	04.330
Beschreibung	Türschloßzylinder
Inspektion	1

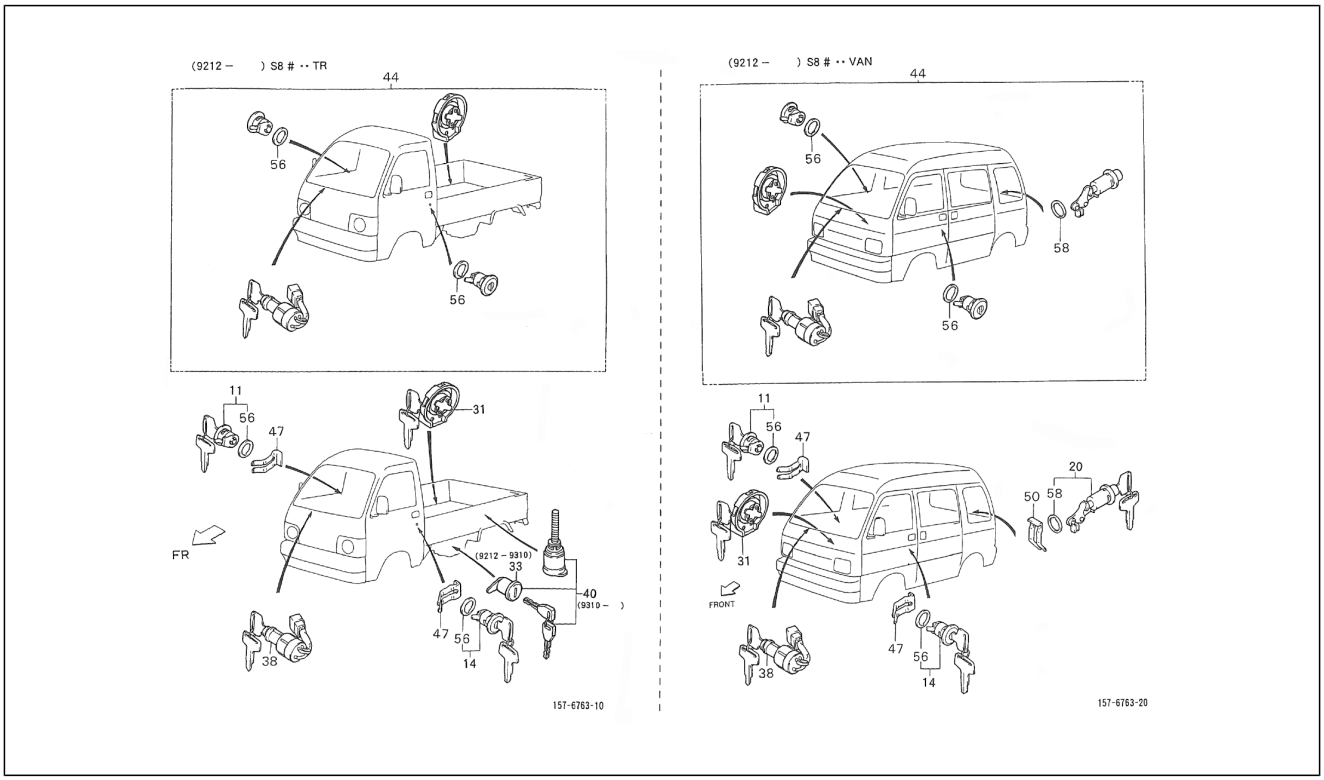

Pos.	Code	Beschreibung	Menge	Varianten
44	6900587D76000	Bremszylinder	1	**Technische Spezifikation:**Standardkastenwagen hohes Dach (S85LV-ZNDMKP)[S85LV-ZNDMKP] CB42-Motor (1000 cm3)/CB42-Engine (1000 cc)[CB42] 2-Radantrieb/2 Wheel drive[S85] Linkslenker/Left-hand drive[LHD] Kastenwagen/Van type[VAN] Manuelles Getriebe/Manual transmission[MTM] Manuelles 5-Gang-Getriebe/5 Speed floor manual[5F] Standardkastenwagen/Van type[STV] Hohes Dach/High-Roof[HIR] Luxustyp/Deluxe type[DLX] Elektronische Einspritzung/Electronic Fuel Injection[EFI]
44	6900587D75000	Bremszylinder	1	**Technische Spezifikation:**CB41-Motor (1000 cm3)/CB41-Engine (1000 cc)[CB41] 2-Radantrieb/2 Wheel drive[S85] Linkslenker/Left-hand drive[LHD] Ladefläche/Truck type[TR] Manuelles Getriebe/Manual transmission[MTM] Manuelles 5-Gang-Getriebe/5 Speed floor manual[5F] Öffnung an drei Seiten/3-Way openable[T3] Standardtyp/ Standard type[STD] Vergaser/Carburetor[CAB] **Land:**Spanien[E]
44	6900587D76000	Bremszylinder	1	**Land:**Portugal[P] **Technische Spezifikation:**Geschlossener Kastenwagen hohes Dach (S85LV-ZBRMKP)[S85LV-ZBRMKP] CB42-Motor (1000 cm3)/CB42-Engine (1000 cc)[CB42] 2-Radantrieb/2 Wheel drive[S85] Linkslenker/Left-hand drive[LHD] Kastenwagen/Van type[VAN] Manuelles Getriebe/Manual transmission[MTM] Manuelles 5-Gang-Getriebe/5 Speed floor manual[5F] Geschlossener Kastenwagen/ Van type[BLV] Hohes Dach/High-Roof[HIR] Standardtyp/ Standard type[STD] Elektronische Einspritzung/Electronic Fuel Injection[EFI]
44	6900587D75000	Bremszylinder	1	**Land:**Italien[I] **Technische Spezifikation:**Ladefläche mit kippbaren Ladebordwänden (S85LP-TRMP)[S85LP-TRMP] CB41-Motor (1000 cm3)/CB41-Engine (1000 cc)[CB41] 2-Radantrieb/2 Wheel drive[S85] Linkslenker/Left-hand drive[LHD] Ladefläche/Truck type[TR] Manuelles Getriebe/ Manual transmission[MTM] Manuelles 5-Gang-Getriebe/5 Speed floor manual[5F] Öffnung an drei Seiten/3-Way

Einheit	Rahmen
Code	04.330
Beschreibung	Türschloßzylinder
Inspektion	1

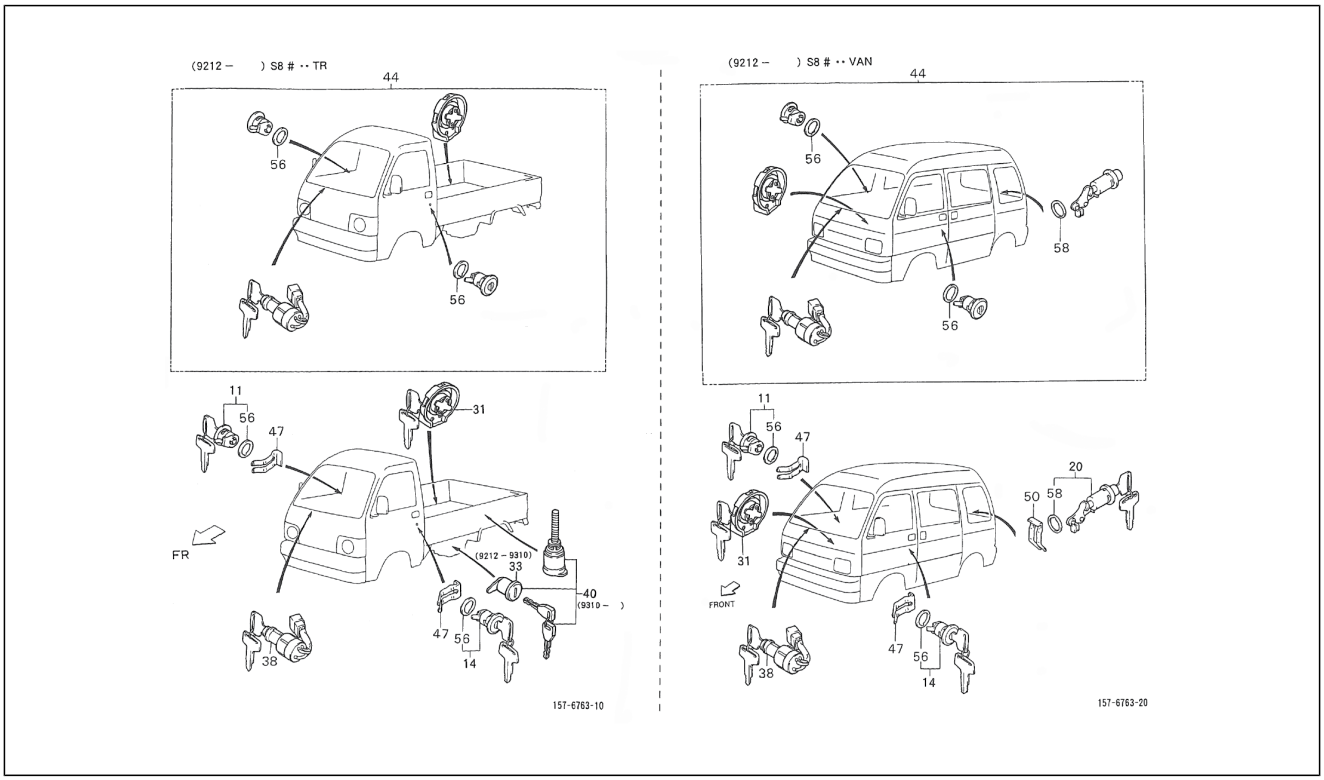

Pos.	Code	Beschreibung	Menge	Varianten
				openable[T3] Standardtyp/Standard type[STD] Vergaser/ Carburetor[CAB]
44	6900587D75000	Bremszylinder	1	**Technische Spezifikation:**Ladefläche mit kippbaren Ladebordwänden (S85LP-TRMP)[S85LP-TRMP] CB41-Motor (1000 cm3)/CB41-Engine (1000 cc)[CB41] 2-Radantrieb/2 Wheel drive[S85] Linkslenker/Left-hand drive[LHD] Ladefläche/Truck type[TR] Manuelles Getriebe/ Manual transmission[MTM] Manuelles 5-Gang-Getriebe/5 Speed floor manual[5F] Öffnung an drei Seiten/3-Way openable[T3] Standardtyp/Standard type[STD] Vergaser/ Carburetor[CAB]
44	6900587D76000	Bremszylinder	1	**Land:**Portugal[P] **Technische Spezifikation:**2-Radantrieb/2 Wheel drive[S85] Kastenwagen/Van type[VAN] Vergaser/Carburetor[CAB] Linkslenker/Left-hand drive[LHD]
44	6900587D75000	Bremszylinder	1	**Technische Spezifikation:**Ladefläche mit kippbaren Ladebordwänden (S85LP-TRMKP)[S85LP-TRMKP] CB42-Motor (1000 cm3)/CB42-Engine (1000 cc)[CB42] 2-Radantrieb/2 Wheel drive[S85] Linkslenker/Left-hand drive[LHD] Ladefläche/Truck type[TR] Manuelles Getriebe/ Manual transmission[MTM] Manuelles 5-Gang-Getriebe/5 Speed floor manual[5F] Öffnung an drei Seiten/3-Way openable[T3] Hohes Dach/High-Roof[HIR] Standardtyp/ Standard type[STD] Elektronische Einspritzung/Electronic Fuel Injection[EFI] **Land:**Italien[I]
44	6900587D76000	Bremszylinder	1	**Technische Spezifikation:**2-Radantrieb/2 Wheel drive[S85] Kastenwagen/Van type[VAN] CB41, CB42[CB] Linkslenker/ Left-hand drive[LHD]
47	6968187506000	Schelle	1	**Technische Spezifikation:**2-Radantrieb/2 Wheel drive[S85]
50	6955187506000	Schraube	1	**Technische Spezifikation:**2-Radantrieb/2 Wheel drive[S85] Kastenwagen/Van type[VAN]
56	6951387201000	Ring	2	**Technische Spezifikation:**2-Radantrieb/2 Wheel drive[S85] CB41, CB42[CB]
56	6951387Z01000	Deckel	2	**Technische Spezifikation:**2-Radantrieb/2 Wheel drive[S85]

Einheit	Rahmen
Code	04.330
Beschreibung	Türschloßzylinder
Inspektion	1

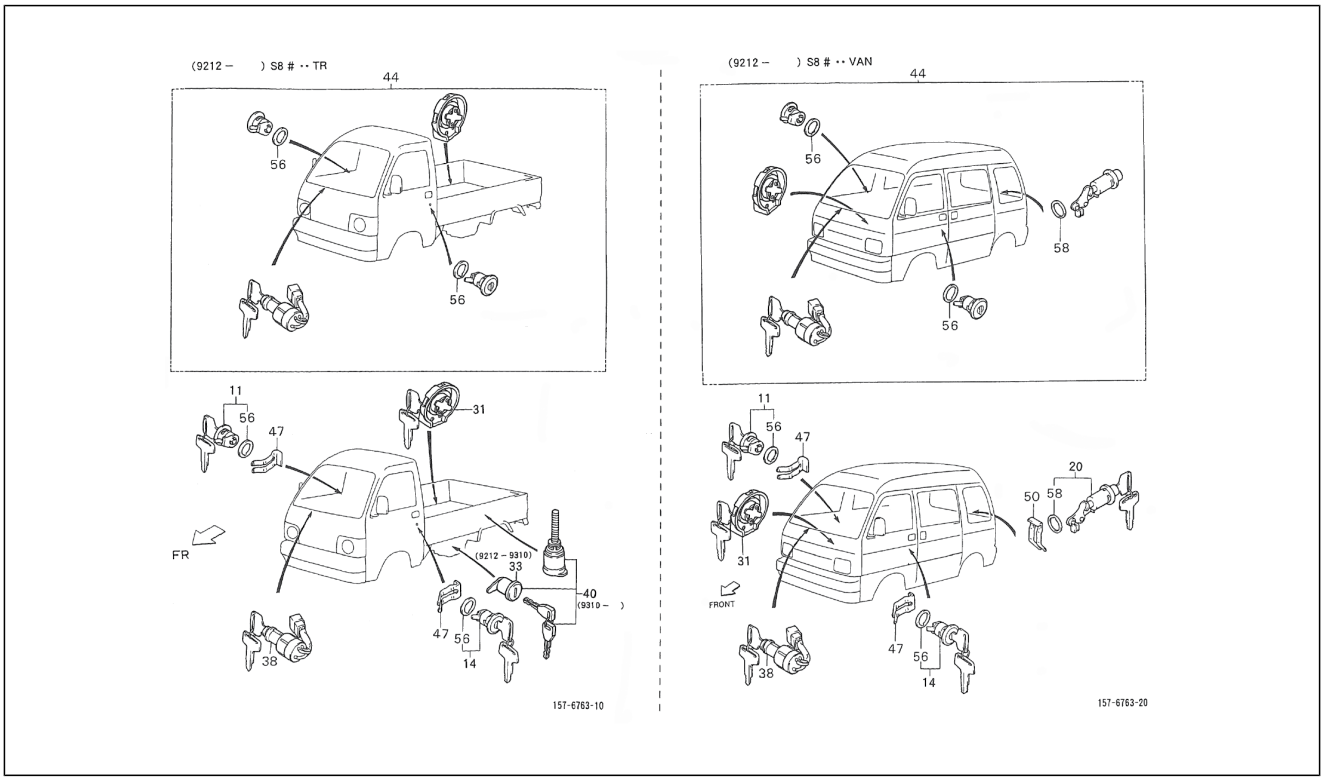

Pos.	Code	Beschreibung	Menge	Varianten
58	6956387Z01000	Deckel	1	**Technische Spezifikation:**2-Radantrieb/2 Wheel drive[S85] Kastenwagen/Van type[VAN]
58	6956387502000	Ring	1	**Technische Spezifikation:**2-Radantrieb/2 Wheel drive[S85] Kastenwagen/Van type[VAN] CB41, CB42[CB]

Einheit	Rahmen
Code	04.340
Beschreibung	Sitz
Inspektion	1

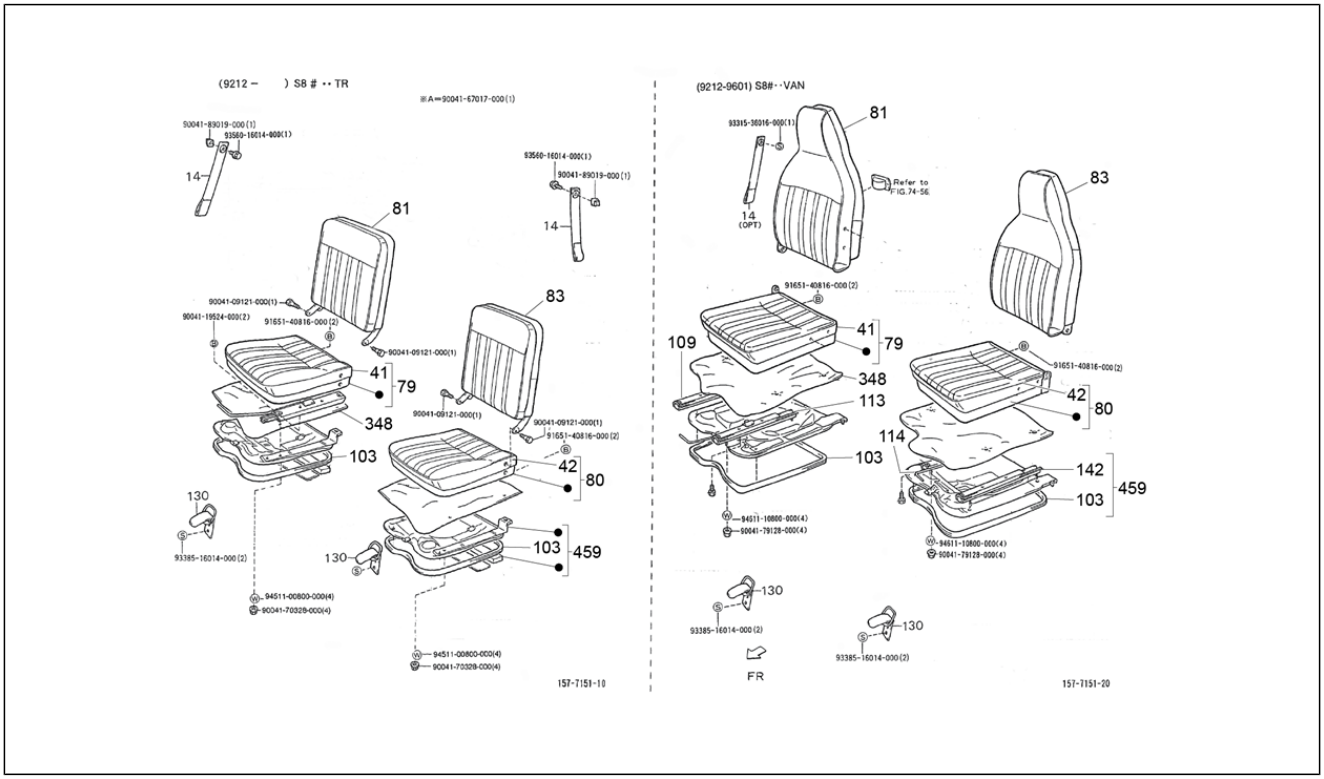

Pos.	Code	Beschreibung	Menge	Varianten
14	7197387Z01030	Riemen	2	
41	7107187Z05030	Bezug kissen	1	**Technische Spezifikation:**Ladefläche/Truck type[TR]
41	7107187Z06030	Bezug kissen	1	**Technische Spezifikation:**Kastenwagen/Van type[VAN]
42	7107187Z06030	Bezug kissen	1	**Technische Spezifikation:**Kastenwagen/Van type[VAN]
42	7107187Z05030	Bezug kissen	1	**Technische Spezifikation:**Ladefläche/Truck type[TR]
79	7141087Z05030	Soziussitz	1	**Technische Spezifikation:**Ladefläche/Truck type[TR]
80	7141087Z05030	Soziussitz	1	
81	7143087Z06030	Rückenlehne	1	**Technische Spezifikation:**Ladefläche/Truck type[TR]
81	7143087Z05030	Rückenlehne	1	**Technische Spezifikation:**Ladefläche/Truck type[TR] CB41-Motor (1000 cm3)/CB41-Engine (1000 cc)[CB41] CB42-Motor (1000 cm3)/CB42-Engine (1000 cc)[CB42]
83	7143087Z06030	Rückenlehne	1	**Technische Spezifikation:**Ladefläche/Truck type[TR]
83	7143087Z05030	Rückenlehne	1	**Technische Spezifikation:**Ladefläche/Truck type[TR] CB41-Motor (1000 cm3)/CB41-Engine (1000 cc)[CB41] CB42-Motor (1000 cm3)/CB42-Engine (1000 cc)[CB42]
103	5842487Z02000	Dichtung	1	
109	7211087Z01000	Sitzführung	1	
109	262338	Sitzführung	1	
113	262340	Sitzführung	1	
113	7213087Z01000	Sitzführung	1	
114	7211087Z01000	Sitzführung	1	
114	7214087Z01000	Sitzführung	1	
114	7214087Z01000	Sitzführung	1	
114	262341	Sitzführung	1	
114	7211087Z01000	Sitzführung	1	
114	7211087Z01000	Sitzführung	1	
130	7137087Z01000	Kupplung	2	
142	7213087Z01000	Sitzführung	1	
348	5853187Z04030	Fußmatte	1	

Einheit	Rahmen
Code	04.340
Beschreibung	Sitz
Inspektion	1

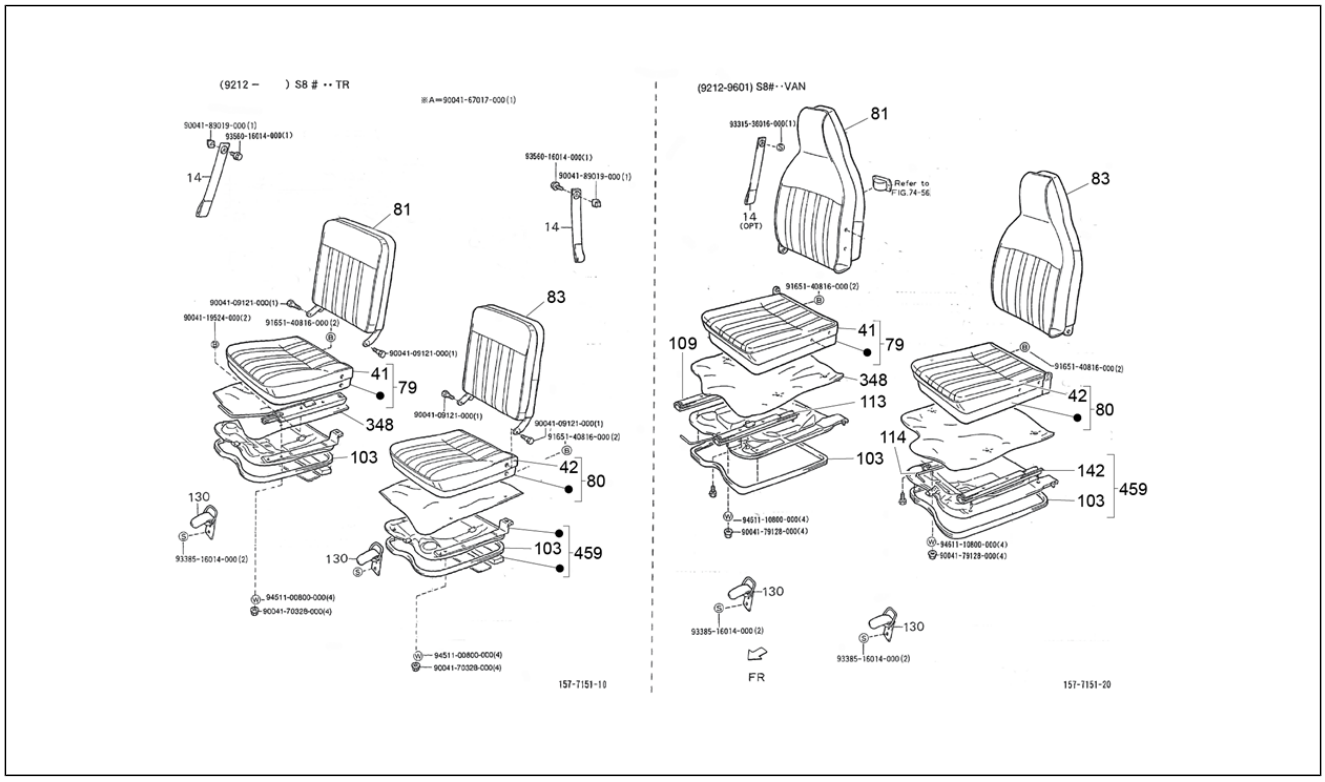

Pos.	Code	Beschreibung	Menge	Varianten
459	5872087Z04000	Deckel	1	**Technische Spezifikation:**Kastenwagen/Van type[VAN]

Einheit	Rahmen
Code	04.350
Beschreibung	Sicherheitsgurt
Inspektion	1

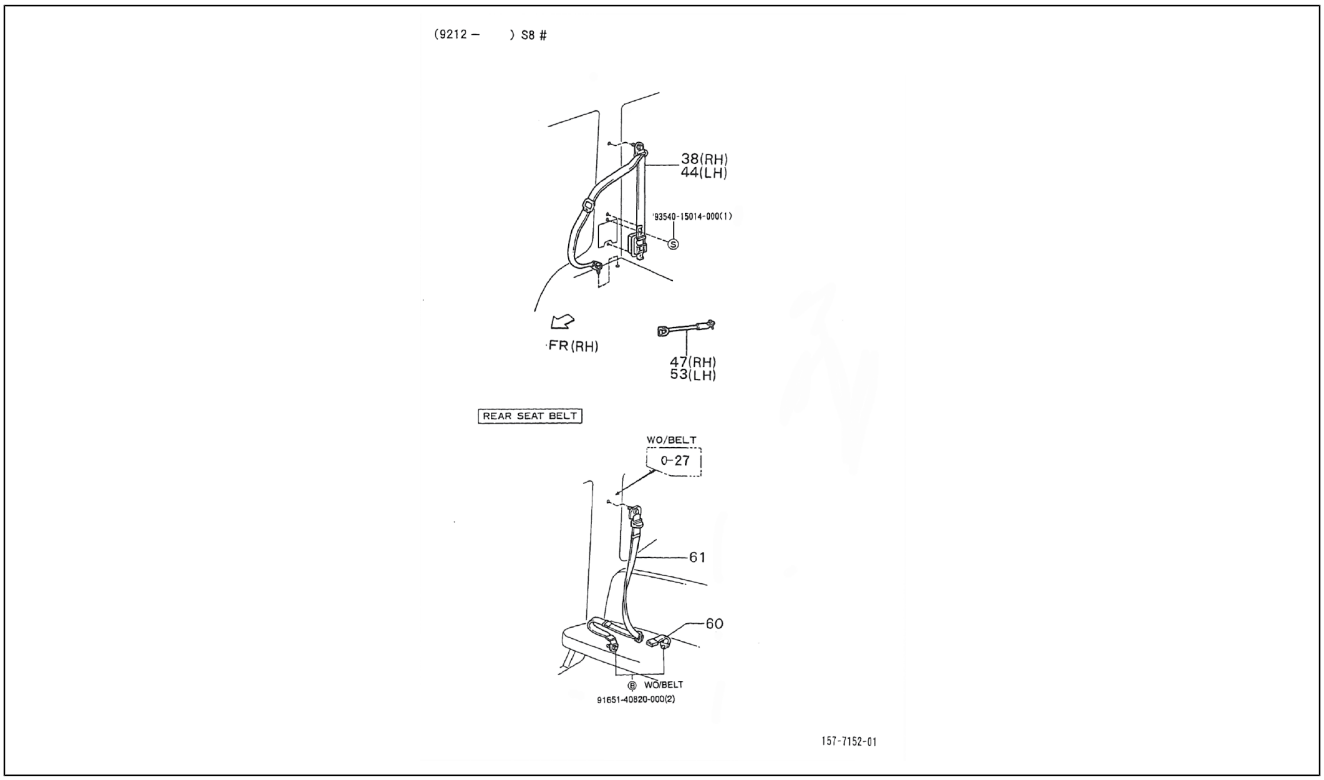

Pos.	Code	Beschreibung	Menge	Varianten
27	9004874013000	Deckel D26	1	**Technische Spezifikation:**Standardkastenwagen hohes Dach (S85LV-ZNDMKP)[S85LV-ZNDMKP] CB42-Motor (1000 cm3)/CB42-Engine (1000 cc)[CB42] 2-Radantrieb/2 Wheel drive[S85] Linkslenker/Left-hand drive[LHD] Kastenwagen/Van type[VAN] Manuelles Getriebe/Manual transmission[MTM] Manuelles 5-Gang-Getriebe/5 Speed floor manual[5F] Standardkastenwagen/Van type[STV] Hohes Dach/High-Roof[HIR] Luxustyp/Deluxe type[DLX] Elektronische Einspritzung/Electronic Fuel Injection[EFI] **Land:**Portugal[P]
27	9004871062000	Deckel D20	4	**Technische Spezifikation:**2-Radantrieb/2 Wheel drive[S85] Kastenwagen/Van type[VAN] HCE-Motor (1300 cm3)/HCE-Engine (1300 cc)[HCE]
27	9004874013000	Deckel D26	1	**Technische Spezifikation:**Standardkastenwagen hohes Dach (S85RV-ZNDMKP)[S85RV-ZNDMKP] CB42-Motor (1000 cm3)/CB42-Engine (1000 cc)[CB42] 2-Radantrieb/2 Wheel drive[S85] Rechtslenker/Right-hand drive[RHD] Kastenwagen/Van type[VAN] Manuelles Getriebe/Manual transmission[MTM] Manuelles 5-Gang-Getriebe/5 Speed floor manual[5F] Standardkastenwagen/Van type[STV] Hohes Dach/High-Roof[HIR] Luxustyp/Deluxe type[DLX] Elektronische Einspritzung/Electronic Fuel Injection[EFI]
27	9004874013000	Deckel D26	1	**Technische Spezifikation:**Standardkastenwagen hohes Dach (S85LV-ZNDMP)[S85LV-ZNDMP] CB41-Motor (1000 cm3)/CB41-Engine (1000 cc)[CB41] 2-Radantrieb/2 Wheel drive[S85] Linkslenker/Left-hand drive[LHD] Kastenwagen/Van type[VAN] Manuelles Getriebe/Manual transmission[MTM] Manuelles 5-Gang-Getriebe/5 Speed floor manual[5F] Standardkastenwagen/Van type[STV] Hohes Dach/High-Roof[HIR] Luxustyp/Deluxe type[DLX] Vergaser/Carburetor[CAB] **Land:**Portugal[P]
27	9004874013000	Deckel D26	1	**Technische Spezifikation:**Standardkastenwagen hohes Dach (S85LV-ZNDMKP)[S85LV-ZNDMKP] CB42-Motor (1000 cm3)/CB42-Engine (1000 cc)[CB42] 2-Radantrieb/2 Wheel drive[S85] Linkslenker/Left-hand drive[LHD]

Einheit	Rahmen
Code	04.350
Beschreibung	Sicherheitsgurt
Inspektion	1

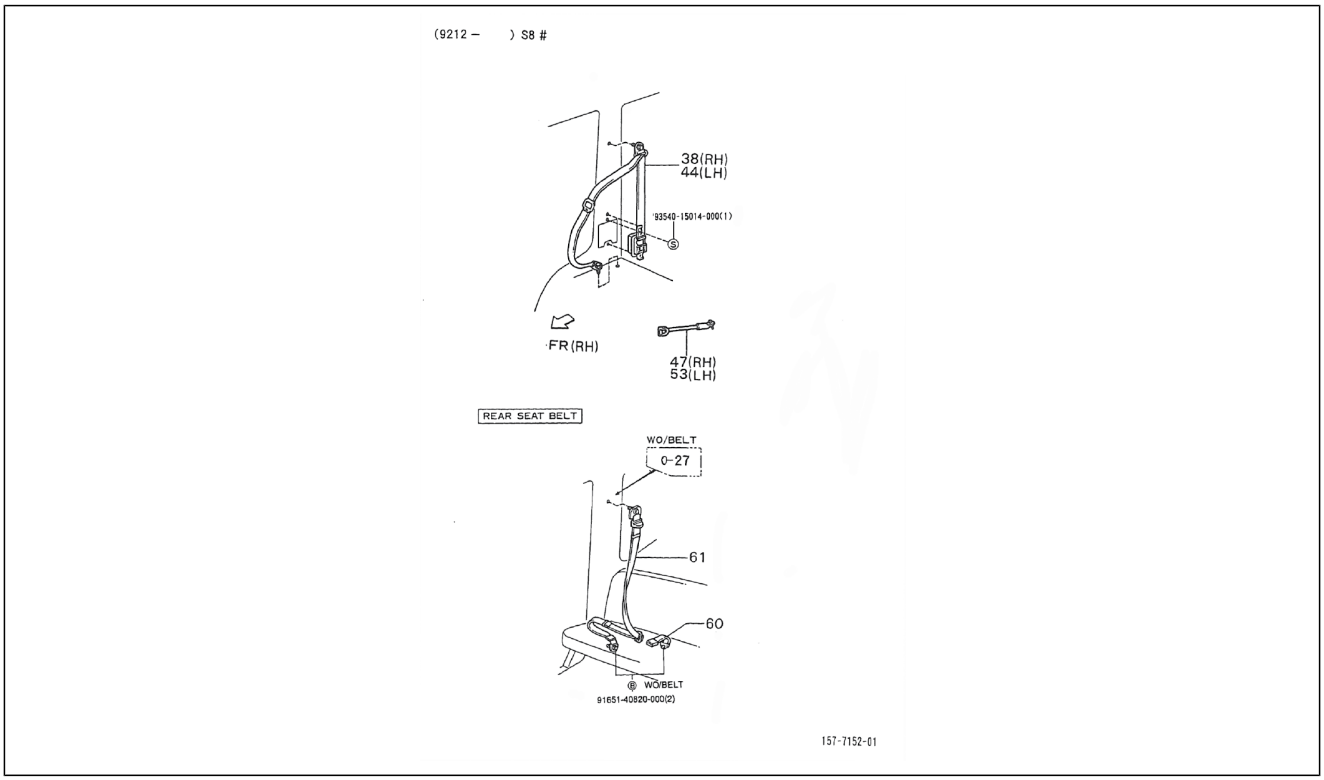

Pos.	Code	Beschreibung	Menge	Varianten
				Kastenwagen/Van type[VAN] Manuelles Getriebe/Manual transmission[MTM] Manuelles 5-Gang-Getriebe/5 Speed floor manual[5F] Standardkastenwagen/Van type[STV] Hohes Dach/High-Roof[HIR] Luxustyp/Deluxe type[DLX] Elektronische Einspritzung/Electronic Fuel Injection[EFI]
27	9004874013000	Deckel D26	1	**Technische Spezifikation:**Standardkastenwagen hohes Dach (S85LV-ZNDMKP)[S85LV-ZNDMKP] CB42-Motor (1000 cm3)/CB42-Engine (1000 cc)[CB42] 2-Radantrieb/2 Wheel drive[S85] Linkslenker/Left-hand drive[LHD] Kastenwagen/Van type[VAN] Manuelles Getriebe/Manual transmission[MTM] Manuelles 5-Gang-Getriebe/5 Speed floor manual[5F] Standardkastenwagen/Van type[STV] Hohes Dach/High-Roof[HIR] Luxustyp/Deluxe type[DLX] Elektronische Einspritzung/Electronic Fuel Injection[EFI] **Land:**Holland[NL]
27	9004874013000	Deckel D26	1	**Technische Spezifikation:**Standardkastenwagen hohes Dach (S85LV-ZNDMKP)[S85LV-ZNDMKP] CB42-Motor (1000 cm3)/CB42-Engine (1000 cc)[CB42] 2-Radantrieb/2 Wheel drive[S85] Linkslenker/Left-hand drive[LHD] Kastenwagen/Van type[VAN] Manuelles Getriebe/Manual transmission[MTM] Manuelles 5-Gang-Getriebe/5 Speed floor manual[5F] Standardkastenwagen/Van type[STV] Hohes Dach/High-Roof[HIR] Luxustyp/Deluxe type[DLX] Elektronische Einspritzung/Electronic Fuel Injection[EFI] **Land:**Portugal[P]
38	7321087Z03030	Sicherheitsgurt	1	**Technische Spezifikation:**2-Radantrieb/2 Wheel drive[S85] Ladefläche/Truck type[TR]
38	7321087Z02030	Sicherheitsgurt	1	**Technische Spezifikation:**2-Radantrieb/2 Wheel drive[S85] Kastenwagen/Van type[VAN]
38	7321087Z15030	Sicherheitsgurt	1	**Technische Spezifikation:**2-Radantrieb/2 Wheel drive[S85] Ladefläche/Truck type[TR] HCE-Motor (1300 cm3)/HCE-Engine (1300 cc)[HCE]
38	7321087Z14030	Sicherheitsgurt	1	**Technische Spezifikation:**2-Radantrieb/2 Wheel drive[S85] Kastenwagen/Van type[VAN] HCE-Motor (1300 cm3)/HCE-Engine (1300 cc)[HCE]

Einheit	Rahmen
Code	04.350
Beschreibung	Sicherheitsgurt
Inspektion	1

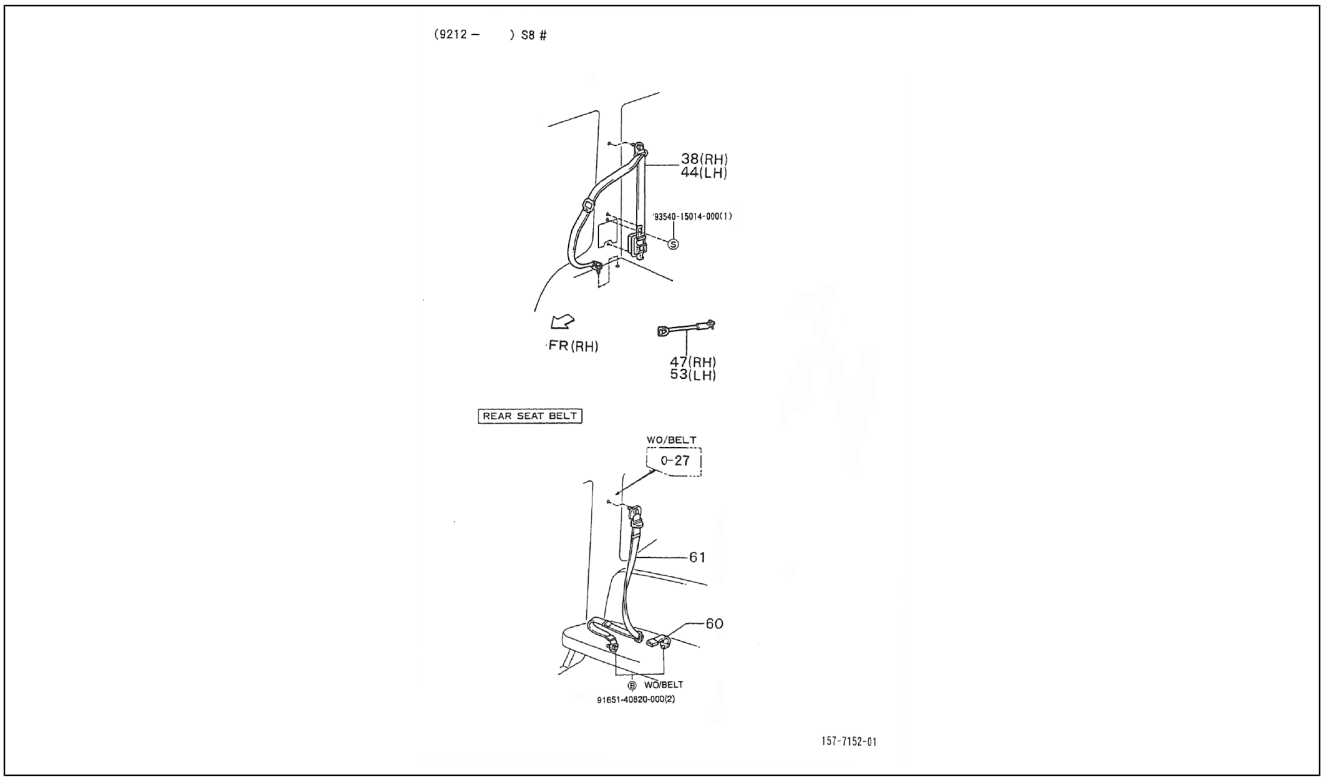

Pos.	Code	Beschreibung	Menge	Varianten
44	7322087Z02030	Sicherheitsgurt	1	**Technische Spezifikation:**2-Radantrieb/2 Wheel drive[S85] Ladefläche/Truck type[TR]
44	7322087Z12030	Sicherheitsgurt	1	**Technische Spezifikation:**2-Radantrieb/2 Wheel drive[S85] Kastenwagen/Van type[VAN] HCE-Motor (1300 cm3)/HCE-Engine (1300 cc)[HCE]
44	7322087Z01030	Sicherheitsgurt	1	**Technische Spezifikation:**2-Radantrieb/2 Wheel drive[S85] Kastenwagen/Van type[VAN]
47	7323087Z04030	Sicherheitsgurt	1	**Technische Spezifikation:**2-Radantrieb/2 Wheel drive[S85]
47	7323087Z18030	Sicherheitsgurt	1	**Technische Spezifikation:**2-Radantrieb/2 Wheel drive[S85] Kastenwagen/Van type[VAN] HCE-Motor (1300 cm3)/HCE-Engine (1300 cc)[HCE]
47	7323087Z19030	Sicherheitsgurt	1	**Technische Spezifikation:**2-Radantrieb/2 Wheel drive[S85] Ladefläche/Truck type[TR] HCE-Motor (1300 cm3)/HCE-Engine (1300 cc)[HCE]
47	7323087Z02030	Sicherheitsgurt	1	**Technische Spezifikation:**2-Radantrieb/2 Wheel drive[S85] CB41-Motor (1000 cm3)/CB41-Engine (1000 cc)[CB41]
53	7324087Z13030	Sicherheitsgurt	1	**Technische Spezifikation:**2-Radantrieb/2 Wheel drive[S85] HCE-Motor (1300 cm3)/HCE-Engine (1300 cc)[HCE]
53	7324087Z03030	Sicherheitsgurt	1	**Technische Spezifikation:**2-Radantrieb/2 Wheel drive[S85]
53	7324087Z01030	-	1	**Technische Spezifikation:**2-Radantrieb/2 Wheel drive[S85] CB41-Motor (1000 cm3)/CB41-Engine (1000 cc)[CB41]
60	7338087Z01030	Sicherheitsgurt	2	**Technische Spezifikation:**Standardkastenwagen hohes Dach (S85LV-ZNDMP)[S85LV-ZNDMP] CB41-Motor (1000 cm3)/CB41-Engine (1000 cc)[CB41] 2-Radantrieb/2 Wheel drive[S85] Linkslenker/Left-hand drive[LHD] Kastenwagen/Van type[VAN] Manuelles Getriebe/Manual transmission[MTM] Manuelles 5-Gang-Getriebe/5 Speed floor manual[5F] Standardkastenwagen/Van type[STV] Hohes Dach/High-Roof[HIR] Luxustyp/Deluxe type[DLX] Vergaser/Carburetor[CAB]
60	7338087Z01030	Sicherheitsgurt	2	**Technische Spezifikation:**Standardkastenwagen hohes Dach (S85LV-ZNDMKP)[S85LV-ZNDMKP] CB42-Motor (1000 cm3)/CB42-Engine (1000 cc)[CB42] 2-Radantrieb/2 Wheel drive[S85] Linkslenker/Left-hand drive[LHD]

Einheit	Rahmen
Code	04.350
Beschreibung	Sicherheitsgurt
Inspektion	1

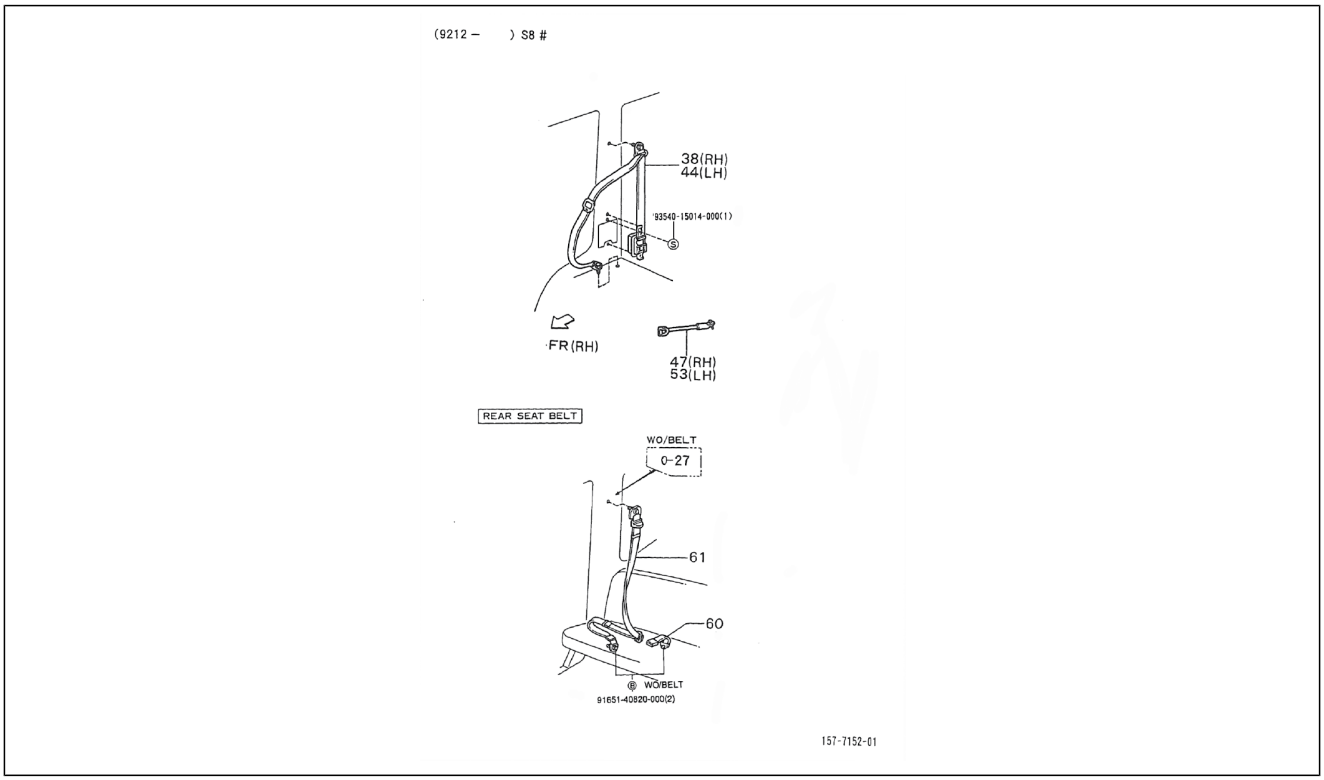

Pos.	Code	Beschreibung	Menge	Varianten
				Kastenwagen/Van type[VAN] Manuelles Getriebe/Manual transmission[MTM] Manuelles 5-Gang-Getriebe/5 Speed floor manual[5F] Standardkastenwagen/Van type[STV] Hohes Dach/High-Roof[HIR] Luxustyp/Deluxe type[DLX] Elektronische Einspritzung/Electronic Fuel Injection[EFI]
60	7339087Z07030	Sicherheitsgurt	1	**Technische Spezifikation:**2-Radantrieb/2 Wheel drive[S85] Luxustyp/Deluxe type[DLX] HCE-Motor (1300 cm3)/HCE-Engine (1300 cc)[HCE]
60	7338087Z01030	Sicherheitsgurt	2	**Technische Spezifikation:**2-Radantrieb/2 Wheel drive[S85] Luxustyp/Deluxe type[DLX] Elektronische Einspritzung/ Electronic Fuel Injection[EFI] CB41, CB42[CB]
60	7338087Z10030	Sicherheitsgurt	1	**Technische Spezifikation:**2-Radantrieb/2 Wheel drive[S85] Luxustyp/Deluxe type[DLX] HCE-Motor (1300 cm3)/HCE-Engine (1300 cc)[HCE]
60	7338087Z01030	Sicherheitsgurt	2	**Technische Spezifikation:**Standardkastenwagen hohes Dach (S85RV-ZNDMP)[S85RV-ZNDMP] CB41-Motor (1000 cm3)/CB41-Engine (1000 cc)[CB41] 2-Radantrieb/2 Wheel drive[S85] Rechtslenker/Right-hand drive[RHD] Kastenwagen/Van type[VAN] Manuelles Getriebe/Manual transmission[MTM] Manuelles 5-Gang-Getriebe/5 Speed floor manual[5F] Standardkastenwagen/Van type[STV] Hohes Dach/High-Roof[HIR] Luxustyp/Deluxe type[DLX] Vergaser/Carburetor[CAB]
60	7338087Z01030	Sicherheitsgurt	2	**Land:**Spanien[E] **Technische Spezifikation:**Standardkastenwagen hohes Dach (S85LV-ZNDMKP)[S85LV-ZNDMKP] CB42-Motor (1000 cm3)/CB42-Engine (1000 cc)[CB42] 2-Radantrieb/2 Wheel drive[S85] Linkslenker/Left-hand drive[LHD] Kastenwagen/Van type[VAN] Manuelles Getriebe/Manual transmission[MTM] Manuelles 5-Gang-Getriebe/5 Speed floor manual[5F] Standardkastenwagen/Van type[STV] Hohes Dach/High-Roof[HIR] Luxustyp/Deluxe type[DLX] Elektronische Einspritzung/Electronic Fuel Injection[EFI]
60	7338087Z01030	Sicherheitsgurt	2	**Technische Spezifikation:**Standardkastenwagen hohes Dach (S85RV-ZNDMP)[S85RV-ZNDMP] CB41-Motor (1000 cm3)/CB41-Engine (1000 cc)[CB41] 2-Radantrieb/2

Einheit	Rahmen
Code	04.350
Beschreibung	Sicherheitsgurt
Inspektion	1

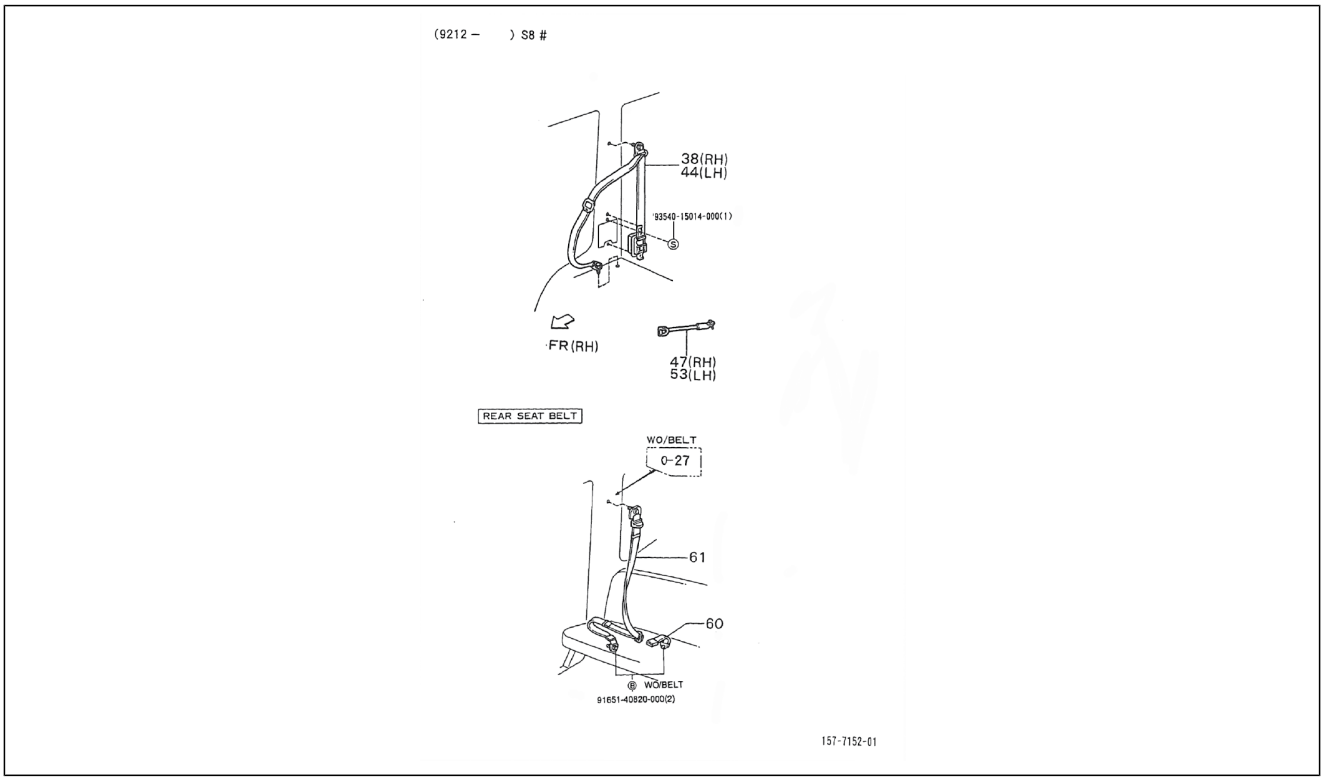

Pos.	Code	Beschreibung	Menge	Varianten
				Wheel drive[S85] Kastenwagen/Van type[VAN] Manuelles Getriebe/Manual transmission[MTM] Manuelles 5-Gang-Getriebe/5 Speed floor manual[5F] Standardkastenwagen/ Van type[STV] Hohes Dach/High-Roof[HIR] Luxustyp/Deluxe type[DLX] Vergaser/Carburetor[CAB] **Land:**Spanien[E]
60	7338087Z01030	Sicherheitsgurt	2	**Technische Spezifikation:**Standardkastenwagen hohes Dach (S85LV-ZNDMKP)[S85LV-ZNDMKP] CB42-Motor (1000 cm3)/CB42-Engine (1000 cc)[CB42] 2-Radantrieb/2 Wheel drive[S85] Linkslenker/Left-hand drive[LHD] Kastenwagen/Van type[VAN] Öffnung an drei Seiten/3-Way openable[T3] Hohes Dach/High-Roof[HIR] Standardtyp/ Standard type[STD] Elektronische Einspritzung/Electronic Fuel Injection[EFI]
60	7339087Z07030	Sicherheitsgurt	1	**Technische Spezifikation:**2-Radantrieb/2 Wheel drive[S85] Luxustyp/Deluxe type[DLX] HCE-Motor (1300 cm3)/HCE-Engine (1300 cc)[HCE]
60	7338087Z10030	Sicherheitsgurt	1	**Technische Spezifikation:**2-Radantrieb/2 Wheel drive[S85] Luxustyp/Deluxe type[DLX] HCE-Motor (1300 cm3)/HCE-Engine (1300 cc)[HCE]
60	7338087Z01030	Sicherheitsgurt	2	**Technische Spezifikation:**Standardkastenwagen hohes Dach (S85RV-ZNDMP)[S85RV-ZNDMP] CB41-Motor (1000 cm3)/CB41-Engine (1000 cc)[CB41] 2-Radantrieb/2 Wheel drive[S85] Rechtslenker/Right-hand drive[RHD] Kastenwagen/Van type[VAN] Manuelles 5-Gang-Getriebe/5 Speed floor manual[5F] Manuelles Getriebe/Manual transmission[MTM] Standardkastenwagen/Van type[STV] Luxustyp/Deluxe type[DLX] Vergaser/Carburetor[CAB]
60	7338087Z10030	Sicherheitsgurt	1	**Technische Spezifikation:**2-Radantrieb/2 Wheel drive[S85] Luxustyp/Deluxe type[DLX] HCE-Motor (1300 cm3)/HCE-Engine (1300 cc)[HCE]
60	7338087Z01030	Sicherheitsgurt	2	**Technische Spezifikation:**Standardkastenwagen hohes Dach (S85RV-ZNDMP)[S85RV-ZNDMP] CB41-Motor (1000 cm3)/CB41-Engine (1000 cc)[CB41] 2-Radantrieb/2 Wheel drive[S85] Rechtslenker/Right-hand drive[RHD] Kastenwagen/Van type[VAN] Manuelles Getriebe/Manual

Einheit	Rahmen
Code	04.350
Beschreibung	Sicherheitsgurt
Inspektion	1

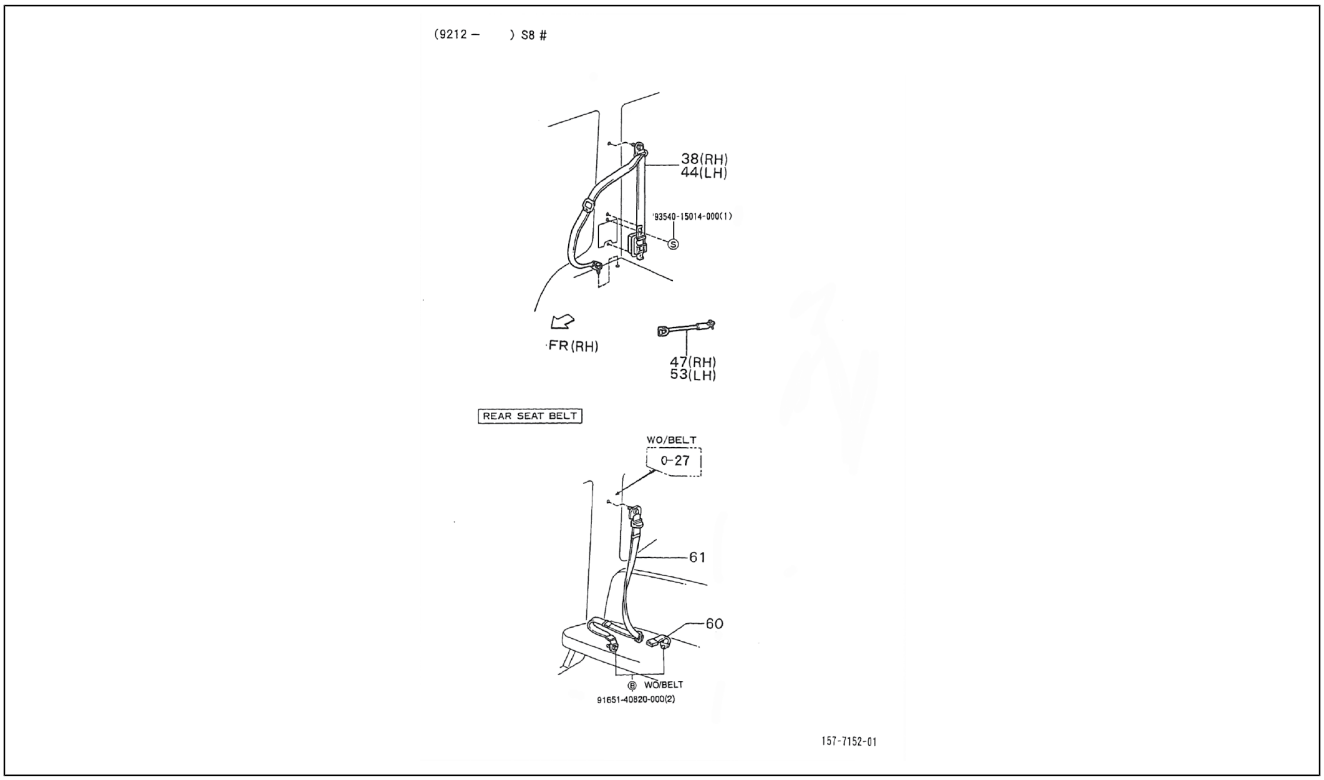

Pos.	Code	Beschreibung	Menge	Varianten
				transmission[MTM] Manuelles 5-Gang-Getriebe/5 Speed floor manual[5F] Standardkastenwagen/Van type[STV] Hohes Dach/High-Roof[HIR] Luxustyp/Deluxe type[DLX] Vergaser/Carburetor[CAB]
61	7337087Z05030	Sicherheitsgurt	1	**Technische Spezifikation:**2-Radantrieb/2 Wheel drive[S85] Luxustyp/Deluxe type[DLX] HCE-Motor (1300 cm3)/HCE-Engine (1300 cc)[HCE]
61	7336087Z01030	Sicherheitsgurt	2	**Technische Spezifikation:**Standardkastenwagen hohes Dach (S85RV-ZNDMP)[S85RV-ZNDMP] CB41-Motor (1000 cm3)/CB41-Engine (1000 cc)[CB41] 2-Radantrieb/2 Wheel drive[S85] Rechtslenker/Right-hand drive[RHD] Kastenwagen/Van type[VAN] Manuelles Getriebe/Manual transmission[MTM] Manuelles 5-Gang-Getriebe/5 Speed floor manual[5F] Standardkastenwagen/Van type[STV] Hohes Dach/High-Roof[HIR] Luxustyp/Deluxe type[DLX] Vergaser/Carburetor[CAB]
61	7336087Z01030	Sicherheitsgurt	2	**Technische Spezifikation:**Standardkastenwagen hohes Dach (S85RV-ZNDMKP)[S85RV-ZNDMKP] CB42-Motor (1000 cm3)/CB42-Engine (1000 cc)[CB42] 2-Radantrieb/2 Wheel drive[S85] Rechtslenker/Right-hand drive[RHD] Kastenwagen/Van type[VAN] Manuelles Getriebe/Manual transmission[MTM] Manuelles 5-Gang-Getriebe/5 Speed floor manual[5F] Standardkastenwagen/Van type[STV] Hohes Dach/High-Roof[HIR] Luxustyp/Deluxe type[DLX] Elektronische Einspritzung/Electronic Fuel Injection[EFI]
61	7337087Z05030	Sicherheitsgurt	1	**Technische Spezifikation:**2-Radantrieb/2 Wheel drive[S85] Luxustyp/Deluxe type[DLX] HCE-Motor (1300 cm3)/HCE-Engine (1300 cc)[HCE]
61	7336087Z14030	Sicherheitsgurt	1	**Technische Spezifikation:**2-Radantrieb/2 Wheel drive[S85] Luxustyp/Deluxe type[DLX] HCE-Motor (1300 cm3)/HCE-Engine (1300 cc)[HCE]
61	7336087Z01030	Sicherheitsgurt	2	**Technische Spezifikation:**Standardkastenwagen hohes Dach (S85LV-ZNDMKP)[S85LV-ZNDMKP] CB42-Motor (1000 cm3)/CB42-Engine (1000 cc)[CB42] 2-Radantrieb/2 Wheel drive[S85] Linkslenker/Left-hand drive[LHD] Kastenwagen/Van type[VAN] Manuelles Getriebe/Manual

Einheit	Rahmen
Code	04.350
Beschreibung	Sicherheitsgurt
Inspektion	1

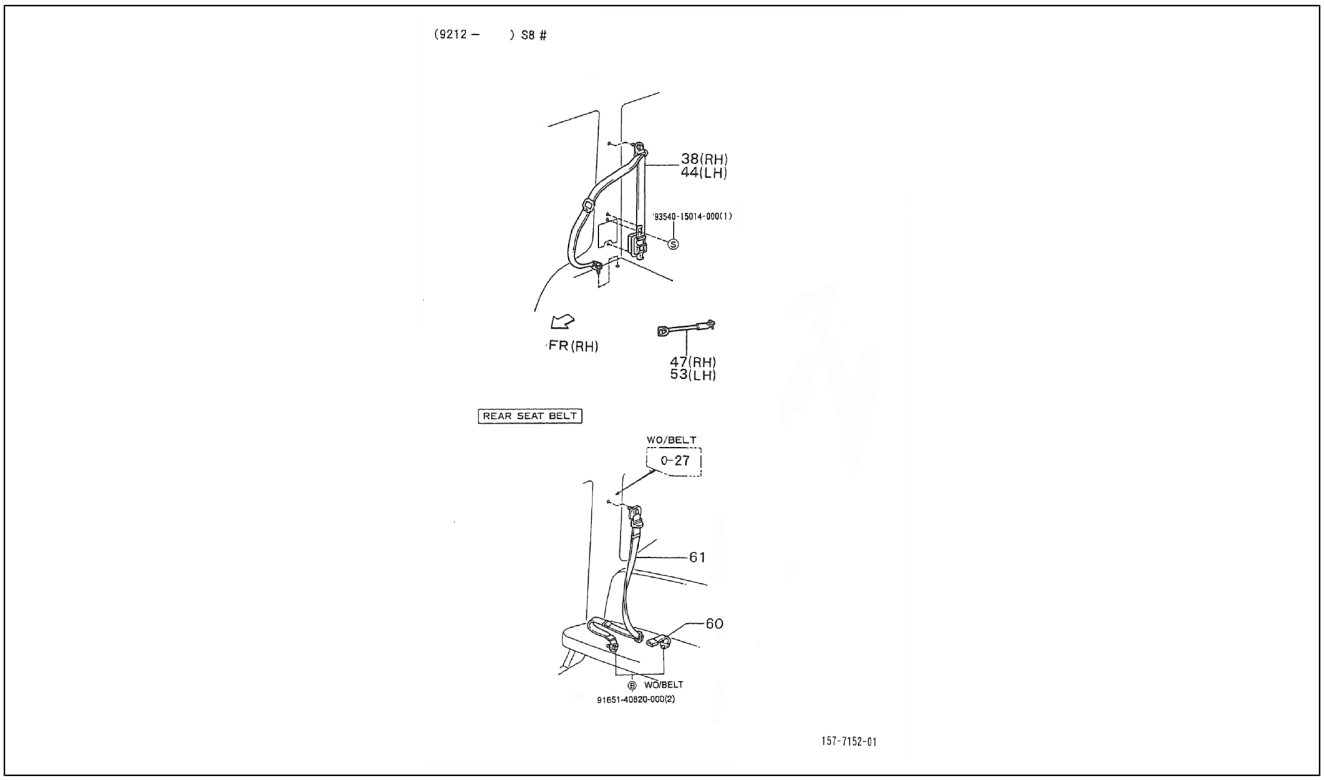

Pos.	Code	Beschreibung	Menge	Varianten
				transmission[MTM] Manuelles 5-Gang-Getriebe/5 Speed floor manual[5F] Standardkastenwagen/Van type[STV] Hohes Dach/High-Roof[HIR] Luxustyp/Deluxe type[DLX] Elektronische Einspritzung/Electronic Fuel Injection[EFI]
61	7336087Z01030	Sicherheitsgurt	2	**Technische Spezifikation:**CB41-Motor (1000 cm3)/CB41-Engine (1000 cc)[CB41] 2-Radantrieb/2 Wheel drive[S85] Linkslenker/Left-hand drive[LHD] Kastenwagen/Van type[VAN] Manuelles Getriebe/Manual transmission[MTM] Manuelles 5-Gang-Getriebe/5 Speed floor manual[5F] Standardkastenwagen/Van type[STV] Hohes Dach/ High-Roof[HIR] Luxustyp/Deluxe type[DLX] Vergaser/ Carburetor[CAB]
61	7336087Z01030	Sicherheitsgurt	2	**Technische Spezifikation:**Standardkastenwagen hohes Dach (S85LV-ZNDMP)[S85LV-ZNDMP] CB41-Motor (1000 cm3)/CB41-Engine (1000 cc)[CB41] 2-Radantrieb/2 Wheel drive[S85] Linkslenker/Left-hand drive[LHD] Kastenwagen/Van type[VAN] Manuelles Getriebe/Manual transmission[MTM] Manuelles 5-Gang-Getriebe/5 Speed floor manual[5F] Standardkastenwagen/Van type[STV] Hohes Dach/High-Roof[HIR] Luxustyp/Deluxe type[DLX] Vergaser/Carburetor[CAB]
61	7336087Z01030	Sicherheitsgurt	2	**Technische Spezifikation:**Standardkastenwagen hohes Dach (S85LV-ZNDMP)[S85LV-ZNDMP] CB41-Motor (1000 cm3)/CB41-Engine (1000 cc)[CB41] 2-Radantrieb/2 Wheel drive[S85] Linkslenker/Left-hand drive[LHD] Kastenwagen/Van type[VAN] Manuelles Getriebe/Manual transmission[MTM] Manuelles 5-Gang-Getriebe/5 Speed floor manual[5F] Standardkastenwagen/Van type[STV] Hohes Dach/High-Roof[HIR] Luxustyp/Deluxe type[DLX] Vergaser/Carburetor[CAB] **Land:**Spanien[E]
61	7336087Z01030	Sicherheitsgurt	2	**Technische Spezifikation:**Standardkastenwagen hohes Dach (S85RV-ZNDMP)[S85RV-ZNDMP] CB41-Motor (1000 cm3)/CB41-Engine (1000 cc)[CB41] 2-Radantrieb/2 Wheel drive[S85] Rechtslenker/Right-hand drive[RHD] Kastenwagen/Van type[VAN] Manuelles Getriebe/Manual

Einheit	Rahmen
Code	04.350
Beschreibung	Sicherheitsgurt
Inspektion	1

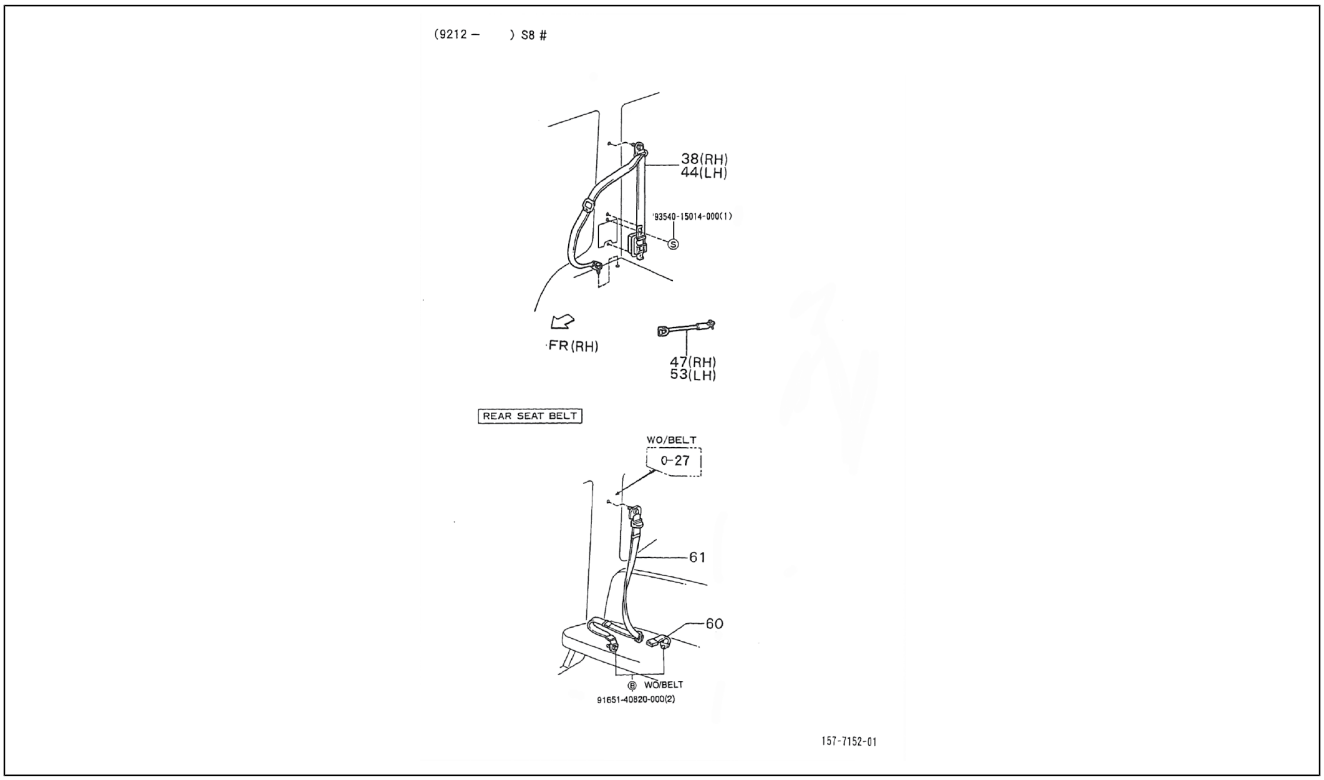

Pos.	Code	Beschreibung	Menge	Varianten
				transmission[MTM] Manuelles 5-Gang-Getriebe/5 Speed floor manual[5F] Standardkastenwagen/Van type[STV] Hohes Dach/High-Roof[HIR] Luxustyp/Deluxe type[DLX] Vergaser/Carburetor[CAB]
61	7336087Z01030	Sicherheitsgurt	2	**Technische Spezifikation:**2-Radantrieb/2 Wheel drive[S85] Luxustyp/Deluxe type[DLX] Elektronische Einspritzung/ Electronic Fuel Injection[EFI] Linkslenker/Left-hand drive[LHD] **Land:**Portugal[P]
61	7336087Z14030	Sicherheitsgurt	1	**Technische Spezifikation:**2-Radantrieb/2 Wheel drive[S85] Luxustyp/Deluxe type[DLX] HCE-Motor (1300 cm3)/HCE-Engine (1300 cc)[HCE]
61	7336087Z01030	Sicherheitsgurt	2	**Technische Spezifikation:**Standardkastenwagen hohes Dach (S85LV-ZNDMKP)[S85LV-ZNDMKP] CB42-Motor (1000 cm3)/CB42-Engine (1000 cc)[CB42] 2-Radantrieb/2 Wheel drive[S85] Linkslenker/Left-hand drive[LHD] Kastenwagen/Van type[VAN] Manuelles Getriebe/Manual transmission[MTM] Standardkastenwagen/Van type[STV] Hohes Dach/High-Roof[HIR] Luxustyp/Deluxe type[DLX] Elektronische Einspritzung/Electronic Fuel Injection[EFI]
68	9354015014000	Schraube	1	
69	9165140820000	Schraubbolzen	2	

Einheit	Rahmen
Code	04.360
Beschreibung	Sonnenblende - Griff
Inspektion	1

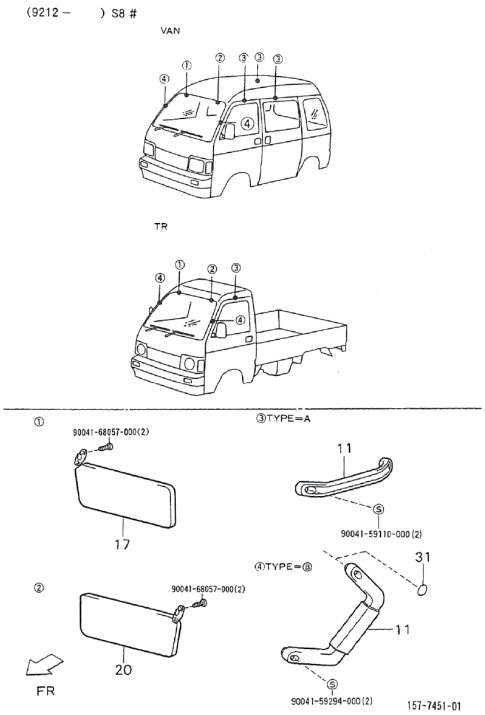

Pos.	Code	Beschreibung	Menge	Varianten
11	7461087Z01030	Griff	2	**Technische Spezifikation:**Standardkastenwagen hohes Dach (S85RV-ZNDMP)[S85RV-ZNDMP] CB41-Motor (1000 cm3)/CB41-Engine (1000 cc)[CB41] 2-Radantrieb/2 Wheel drive[S85] Rechtslenker/Right-hand drive[RHD] Kastenwagen/Van type[VAN] Manuelles Getriebe/Manual transmission[MTM] Manuelles 5-Gang-Getriebe/5 Speed floor manual[5F] Standardkastenwagen/Van type[STV] Hohes Dach/High-Roof[HIR] Luxustyp/Deluxe type[DLX] Vergaser/Carburetor[CAB]
11	7461787Z01030	Griff	2	**Technische Spezifikation:**2-Radantrieb/2 Wheel drive[S85]
11	7461087Z01030	Griff	2	**Technische Spezifikation:**2-Radantrieb/2 Wheel drive[S85]
11	7461087Z01030	Griff	2	**Technische Spezifikation:**2-Radantrieb/2 Wheel drive[S85] Luxustyp/Deluxe type[DLX] Elektronische Einspritzung/ Electronic Fuel Injection[EFI] Rechtslenker/Right-hand drive[RHD]
11	7461087Z01030	Griff	2	**Technische Spezifikation:**2-Radantrieb/2 Wheel drive[S85] Luxustyp/Deluxe type[DLX] Linkslenker/Left-hand drive[LHD]
17	7431087Z02030	Sonnenblenden	1	**Technische Spezifikation:**2-Radantrieb/2 Wheel drive[S85]
17	7431087Z01030	Sonnenblenden	1	**Technische Spezifikation:**2-Radantrieb/2 Wheel drive[S85] CB41-Motor (1000 cm3)/CB41-Engine (1000 cc)[CB41]
20	7432087Z01030	Sonnenblenden	1	**Technische Spezifikation:**2-Radantrieb/2 Wheel drive[S85] CB41-Motor (1000 cm3)/CB41-Engine (1000 cc)[CB41]
20	7431087Z02030	Sonnenblenden	1	**Technische Spezifikation:**2-Radantrieb/2 Wheel drive[S85]
31	9004874029000	Deckel	4	**Technische Spezifikation:**2-Radantrieb/2 Wheel drive[S85] CB41, CB42[CB]
32	9004168057000	Schraube	2	
33	9004159110000	Schraube	2	
34	9004168057000	Schraube	2	
35	9004159294000	Schraube	2	

Einheit	Rahmen
Code	04.370
Beschreibung	Schutzgrill
Inspektion	1

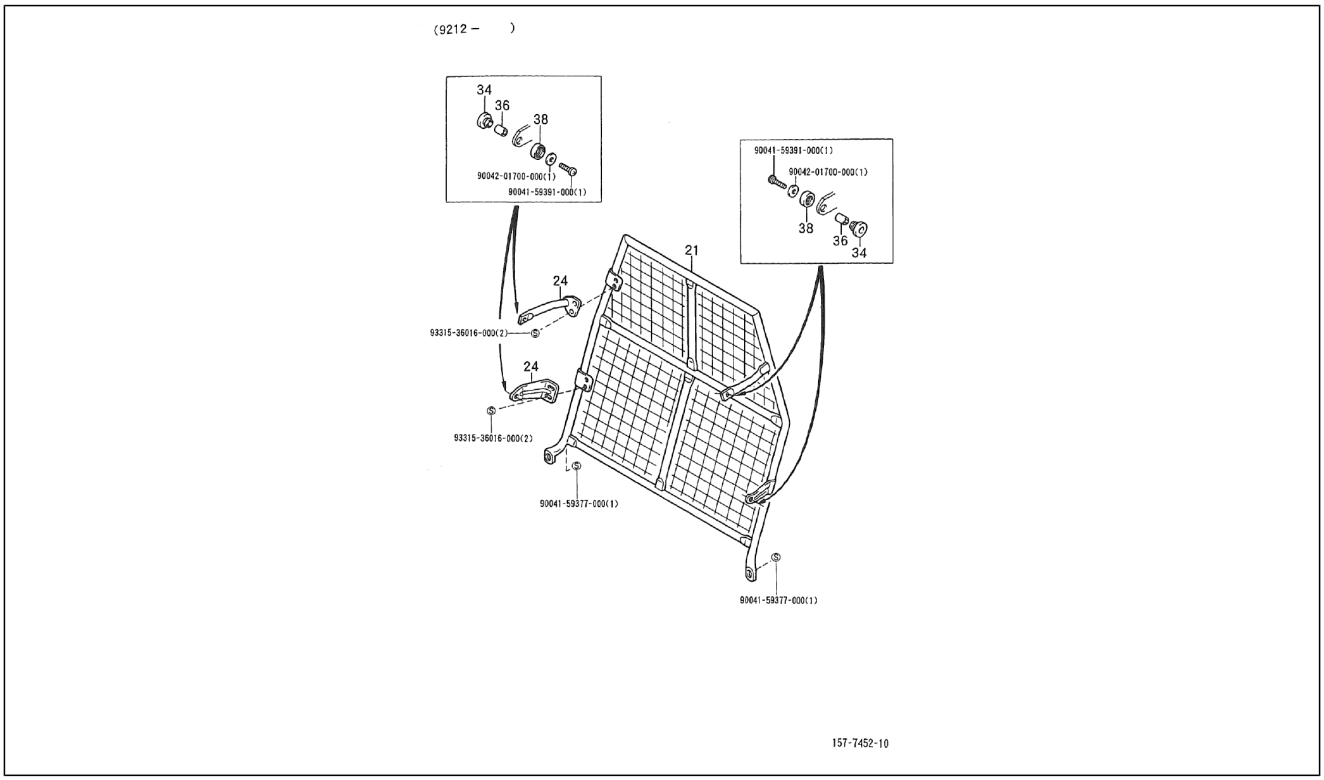

Pos.	Code	Beschreibung	Menge	Varianten
		[...]	0	
21	6427087Z01000	Schutz	1	**Technische Spezifikation:**Geschlossener Kastenwagen hohes Dach (S85LV-ZBRMP)[S85LV-ZBRMP] CB41-Motor (1000 cm3)/CB41-Engine (1000 cc)[CB41] 2-Radantrieb/2 Wheel drive[S85] Linkslenker/Left-hand drive[LHD] Kastenwagen/Van type[VAN] Manuelles Getriebe/Manual transmission[MTM] Manuelles 5-Gang-Getriebe/5 Speed floor manual[5F] Standardkastenwagen/Van type[STV] Hohes Dach/High-Roof[HIR] Luxustyp/Deluxe type[DLX] Vergaser/Carburetor[CAB]
21	6428087Z01000	-	1	
21	6427087Z01000	Schutz	1	**Technische Spezifikation:**2-Radantrieb/2 Wheel drive[S85] Kastenwagen/Van type[VAN] Linkslenker/Left-hand drive[LHD] Elektronische Einspritzung/Electronic Fuel Injection[EFI]
21	6427087Z01000	Schutz	1	**Technische Spezifikation:**2-Radantrieb/2 Wheel drive[S85] Kastenwagen/Van type[VAN] Vergaser/Carburetor[CAB] Linkslenker/Left-hand drive[LHD]
21	6427087Z01000	Schutz	1	**Technische Spezifikation:**2-Radantrieb/2 Wheel drive[S85] Kastenwagen/Van type[VAN] Elektronische Einspritzung/ Electronic Fuel Injection[EFI] Linkslenker/Left-hand drive[LHD]
21	6427087Z01000	Schutz	1	**Technische Spezifikation:**Geschlossener Kastenwagen hohes Dach (S85LV-ZBRMP)[S85LV-ZBRMP] CB41-Motor (1000 cm3)/CB41-Engine (1000 cc)[CB41] 2-Radantrieb/2 Wheel drive[S85] Linkslenker/Left-hand drive[LHD] Kastenwagen/Van type[VAN] Manuelles Getriebe/Manual transmission[MTM] Manuelles 5-Gang-Getriebe/5 Speed floor manual[5F] Geschlossener Kastenwagen/ Van type[BLV] Hohes Dach/High-Roof[HIR] Standardtyp/ Standard type[STD] Vergaser/Carburetor[CAB]
21	6427087Z01000	Schutz	1	**Technische Spezifikation:**2-Radantrieb/2 Wheel drive[S85] Geschlossener Kastenwagen/Van type[BLV] Linkslenker/ Left-hand drive[LHD]

Einheit	Rahmen
Code	04.370
Beschreibung	Schutzgrill
Inspektion	1

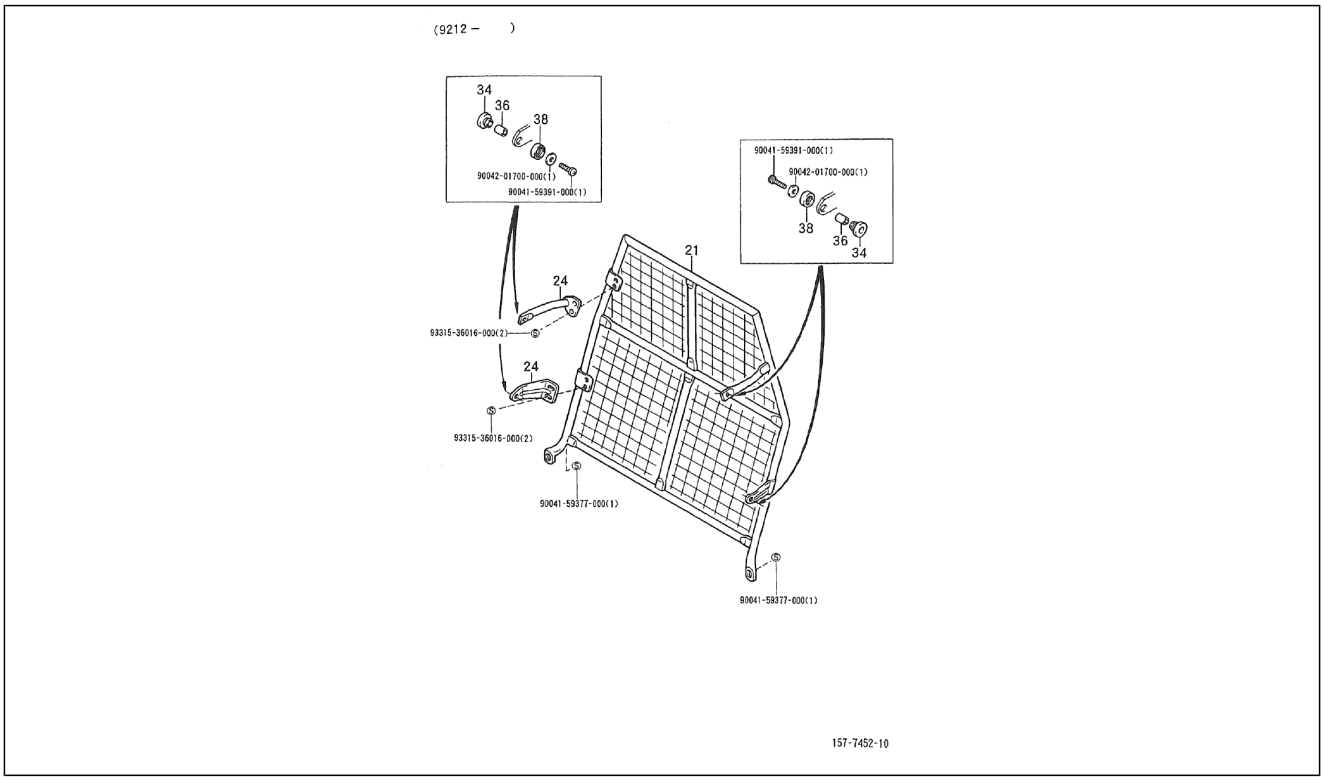

Pos.	Code	Beschreibung	Menge	Varianten
21	6427087Z01000	Schutz	1	**Technische Spezifikation:**2-Radantrieb/2 Wheel drive[S85] Kastenwagen/Van type[VAN] Elektronische Einspritzung/ Electronic Fuel Injection[EFI] Linkslenker/Left-hand drive[LHD]
21	6427087Z01000	Schutz	1	**Technische Spezifikation:**2-Radantrieb/2 Wheel drive[S85] Geschlossener Kastenwagen/Van type[BLV] Elektronische Einspritzung/Electronic Fuel Injection[EFI] Linkslenker/Left-hand drive[LHD]
21	6427087Z01000	Schutz	1	**Technische Spezifikation:**2-Radantrieb/2 Wheel drive[S85] Kastenwagen/Van type[VAN] Vergaser/Carburetor[CAB] Linkslenker/Left-hand drive[LHD]
21	6427087Z01000	Schutz	1	**Technische Spezifikation:**2-Radantrieb/2 Wheel drive[S85] Kastenwagen/Van type[VAN] Vergaser/Carburetor[CAB] Linkslenker/Left-hand drive[LHD]
21	6427087Z01000	Schutz	1	**Technische Spezifikation:**2-Radantrieb/2 Wheel drive[S85] Kastenwagen/Van type[VAN] Vergaser/Carburetor[CAB] Linkslenker/Left-hand drive[LHD]
21	6427087Z01000	Schutz	1	**Technische Spezifikation:**2-Radantrieb/2 Wheel drive[S85] Kastenwagen/Van type[VAN] Luxustyp/Deluxe type[DLX] Linkslenker/Left-hand drive[LHD]
21	6427087Z01000	Schutz	1	**Technische Spezifikation:**2-Radantrieb/2 Wheel drive[S85] Geschlossener Kastenwagen/Van type[BLV] Elektronische Einspritzung/Electronic Fuel Injection[EFI] Linkslenker/Left-hand drive[LHD]
24	7485387Z02000	Halter	1	**Technische Spezifikation:**2-Radantrieb/2 Wheel drive[S85] Kastenwagen/Van type[VAN] Vergaser/Carburetor[CAB] Linkslenker/Left-hand drive[LHD]
24	7485187Z02000	Halter	1	**Technische Spezifikation:**2-Radantrieb/2 Wheel drive[S85] Kastenwagen/Van type[VAN] Luxustyp/Deluxe type[DLX] Linkslenker/Left-hand drive[LHD]
24	7485387Z02000	Halter	1	**Technische Spezifikation:**2-Radantrieb/2 Wheel drive[S85] Geschlossener Kastenwagen/Van type[BLV] Elektronische Einspritzung/Electronic Fuel Injection[EFI] Linkslenker/Left-hand drive[LHD]

Einheit	Rahmen
Code	04.370
Beschreibung	Schutzgrill
Inspektion	1

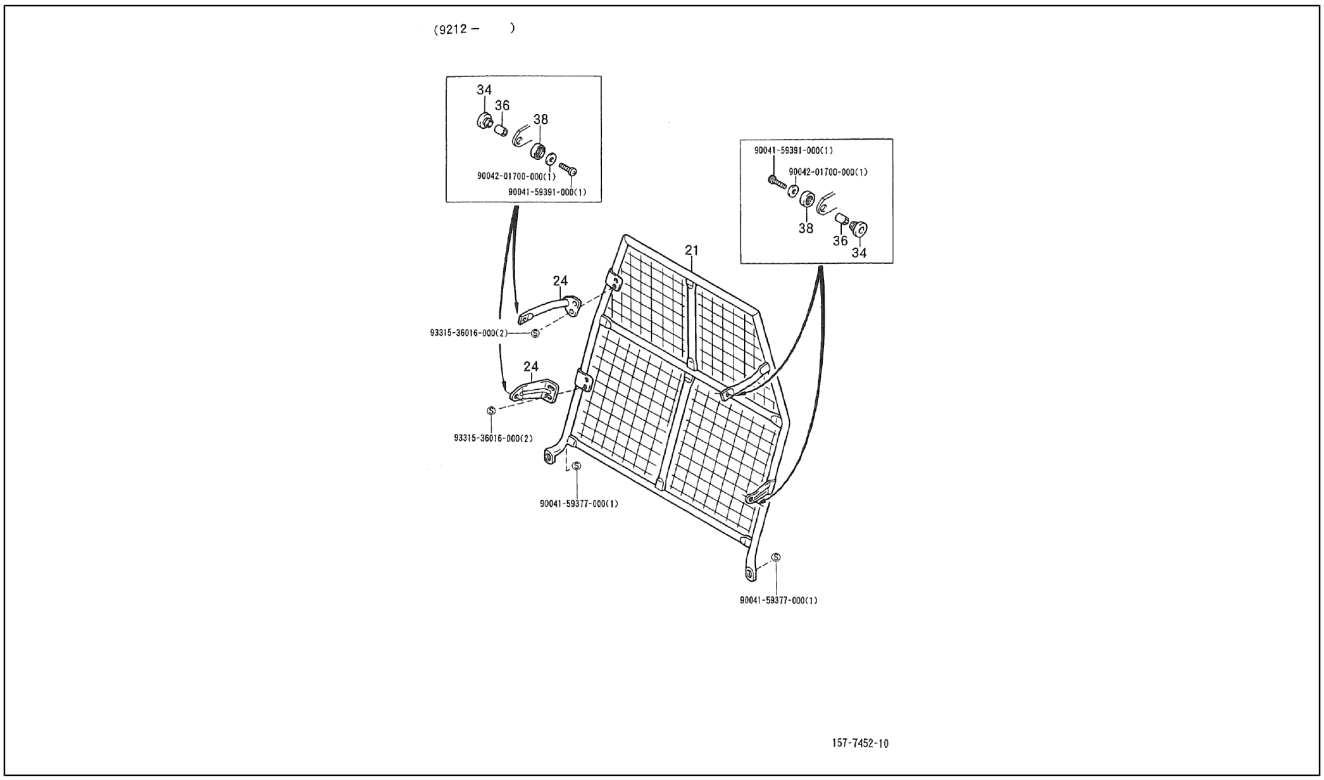

Pos.	Code	Beschreibung	Menge	Varianten
24	7485187Z02000	Halter	1	**Technische Spezifikation:**Geschlossener Kastenwagen hohes Dach (S85LV-ZBRMP)[S85LV-ZBRMP] CB41-Motor (1000 cm3)/CB41-Engine (1000 cc)[CB41] 2-Radantrieb/2 Wheel drive[S85] Linkslenker/Left-hand drive[LHD] Kastenwagen/Van type[VAN] Manuelles Getriebe/Manual transmission[MTM] Manuelles 5-Gang-Getriebe/5 Speed floor manual[5F] Geschlossener Kastenwagen/ Van type[BLV] Hohes Dach/High-Roof[HIR] Standardtyp/ Standard type[STD] Vergaser/Carburetor[CAB]
24	7485387Z02000	Halter	1	**Technische Spezifikation:**2-Radantrieb/2 Wheel drive[S85] Kastenwagen/Van type[VAN] Vergaser/Carburetor[CAB] Linkslenker/Left-hand drive[LHD]
24	7485387Z02000	Halter	1	**Technische Spezifikation:**2-Radantrieb/2 Wheel drive[S85] Kastenwagen/Van type[VAN] Elektronische Einspritzung/ Electronic Fuel Injection[EFI] Linkslenker/Left-hand drive[LHD]
24	7485187Z02000	Halter	1	**Technische Spezifikation:**2-Radantrieb/2 Wheel drive[S85] Kastenwagen/Van type[VAN] Vergaser/Carburetor[CAB] Linkslenker/Left-hand drive[LHD]
24	7485387Z02000	Halter	1	**Technische Spezifikation:**Geschlossener Kastenwagen hohes Dach (S85LV-ZBRMP)[S85LV-ZBRMP] CB41-Motor (1000 cm3)/CB41-Engine (1000 cc)[CB41] 2-Radantrieb/2 Wheel drive[S85] Linkslenker/Left-hand drive[LHD] Kastenwagen/Van type[VAN] Manuelles Getriebe/Manual transmission[MTM] Manuelles 5-Gang-Getriebe/5 Speed floor manual[5F] Geschlossener Kastenwagen/ Van type[BLV] Hohes Dach/High-Roof[HIR] Standardtyp/ Standard type[STD] Vergaser/Carburetor[CAB]
24	7485187Z02000	Halter	1	**Technische Spezifikation:**2-Radantrieb/2 Wheel drive[S85] Kastenwagen/Van type[VAN] Vergaser/Carburetor[CAB] Linkslenker/Left-hand drive[LHD]
24	7485187Z02000	Halter	1	**Technische Spezifikation:**2-Radantrieb/2 Wheel drive[S85] Kastenwagen/Van type[VAN] Vergaser/Carburetor[CAB] Linkslenker/Left-hand drive[LHD]

Einheit	Rahmen
Code	04.370
Beschreibung	Schutzgrill
Inspektion	1

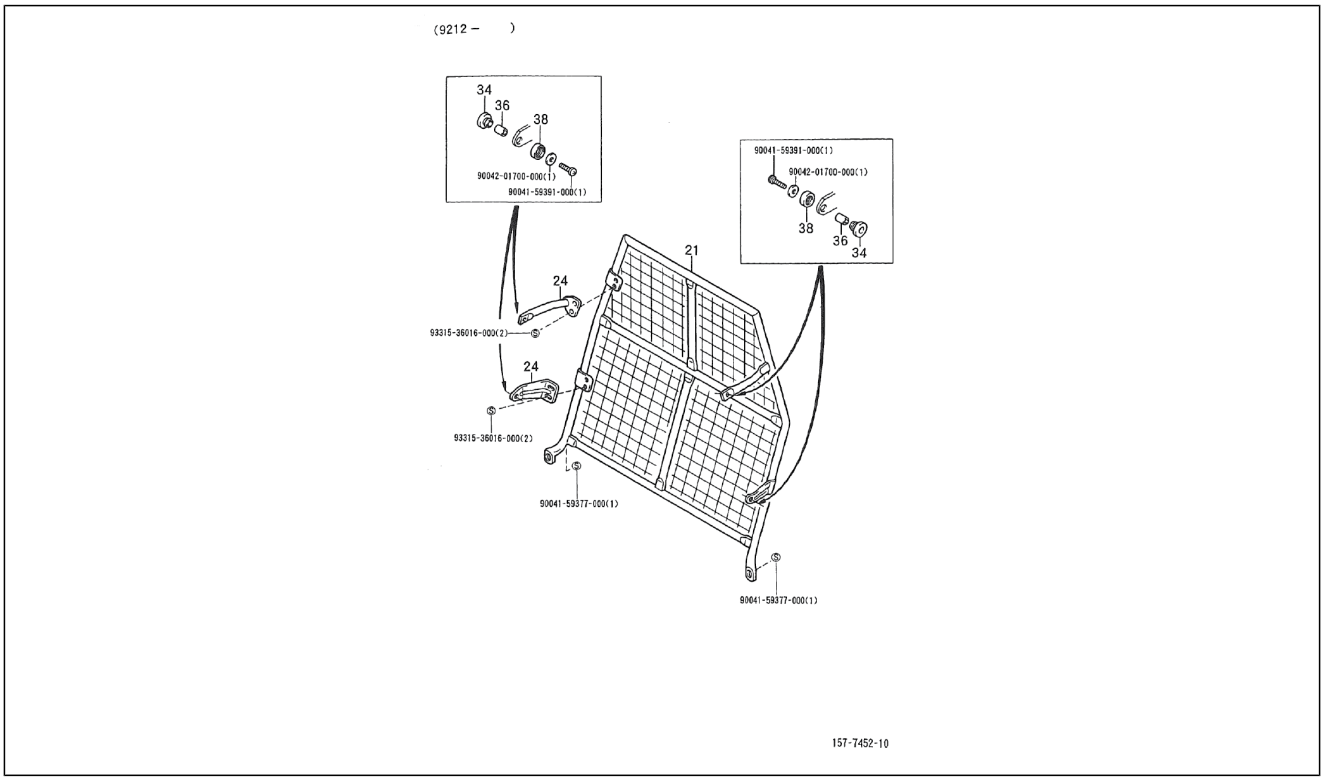

Pos.	Code	Beschreibung	Menge	Varianten
24	7485187Z02000	Halter	1	**Technische Spezifikation:**2-Radantrieb/2 Wheel drive[S85] Kastenwagen/Van type[VAN] Vergaser/Carburetor[CAB] Linkslenker/Left-hand drive[LHD]
24	7485387Z02000	Halter	1	**Technische Spezifikation:**2-Radantrieb/2 Wheel drive[S85] Geschlossener Kastenwagen/Van type[BLV] Elektronische Einspritzung/Electronic Fuel Injection[EFI] Linkslenker/Left-hand drive[LHD]
24	7485387Z02000	Halter	1	**Technische Spezifikation:**2-Radantrieb/2 Wheel drive[S85] Geschlossener Kastenwagen/Van type[BLV] Linkslenker/ Left-hand drive[LHD]
24	7485187Z02000	Halter	1	**Technische Spezifikation:**2-Radantrieb/2 Wheel drive[S85] Kastenwagen/Van type[VAN] Elektronische Einspritzung/ Electronic Fuel Injection[EFI] Linkslenker/Left-hand drive[LHD]
24	7485387Z02000	Halter	1	**Technische Spezifikation:**2-Radantrieb/2 Wheel drive[S85] Kastenwagen/Van type[VAN] Vergaser/Carburetor[CAB] Linkslenker/Left-hand drive[LHD]
24	7485387Z02000	Halter	1	**Technische Spezifikation:**2-Radantrieb/2 Wheel drive[S85] Kastenwagen/Van type[VAN] Vergaser/Carburetor[CAB] Linkslenker/Left-hand drive[LHD]
24	7485387Z02000	Halter	1	**Technische Spezifikation:**Geschlossener Kastenwagen hohes Dach (S85LV-ZBRMP)[S85LV-ZBRMP] CB41-Motor (1000 cm3)/CB41-Engine (1000 cc)[CB41] 2-Radantrieb/2 Wheel drive[S85] Linkslenker/Left-hand drive[LHD] Kastenwagen/Van type[VAN] Manuelles Getriebe/Manual transmission[MTM] Manuelles 5-Gang-Getriebe/5 Speed floor manual[5F] Geschlossener Kastenwagen/ Van type[BLV] Hohes Dach/High-Roof[HIR] Standardtyp/ Standard type[STD] Vergaser/Carburetor[CAB]
24	7485187Z02000	Halter	1	**Technische Spezifikation:**2-Radantrieb/2 Wheel drive[S85] Kastenwagen/Van type[VAN] Vergaser/Carburetor[CAB] Linkslenker/Left-hand drive[LHD]
24	7485387Z02000	Halter	1	**Technische Spezifikation:**2-Radantrieb/2 Wheel drive[S85] Kastenwagen/Van type[VAN] Elektronische Einspritzung/

Einheit	Rahmen
Code	04.370
Beschreibung	Schutzgrill
Inspektion	1

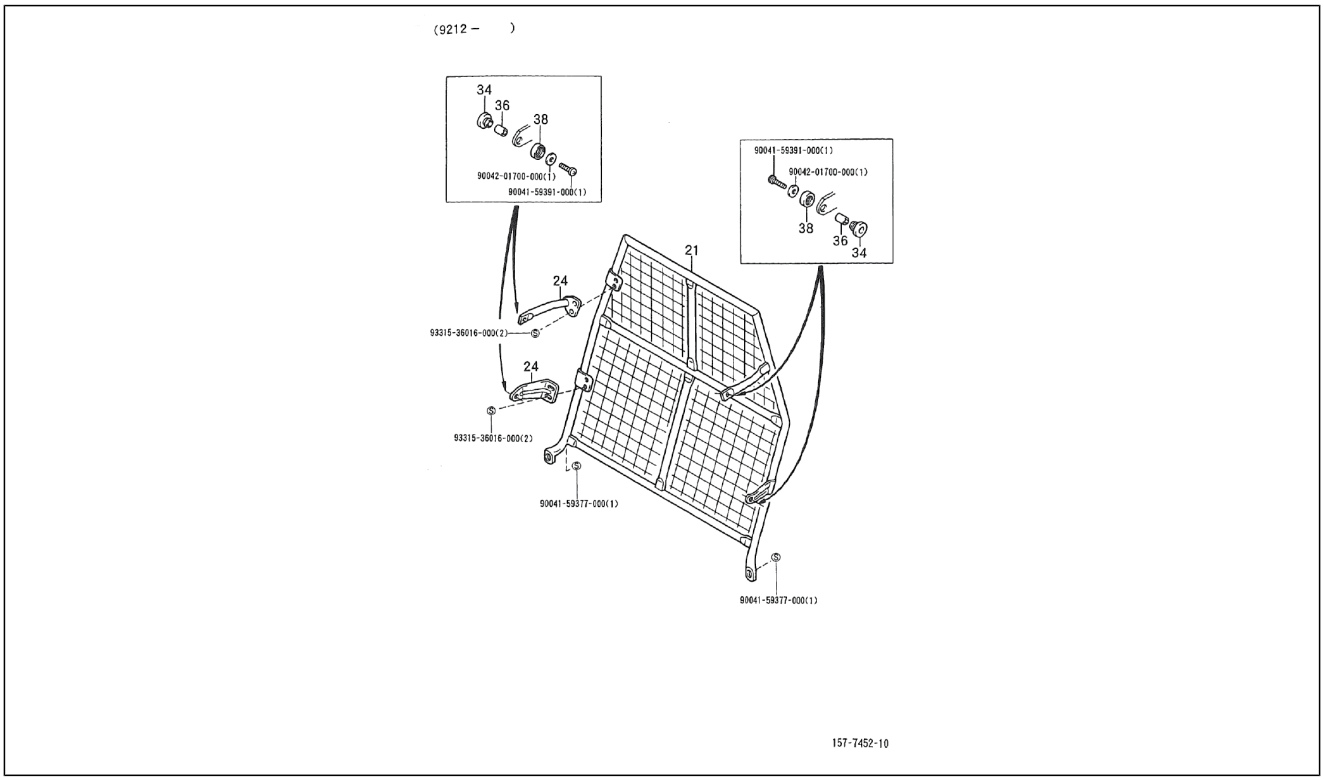

Pos.	Code	Beschreibung	Menge	Varianten
				Electronic Fuel Injection[EFI] Linkslenker/Left-hand drive[LHD]
24	7485387Z02000	Halter	1	**Technische Spezifikation:**2-Radantrieb/2 Wheel drive[S85] Kastenwagen/Van type[VAN] Luxustyp/Deluxe type[DLX] Linkslenker/Left-hand drive[LHD]
24	7485187Z02000	Halter	1	**Technische Spezifikation:**2-Radantrieb/2 Wheel drive[S85] Kastenwagen/Van type[VAN] Elektronische Einspritzung/ Electronic Fuel Injection[EFI] Linkslenker/Left-hand drive[LHD]
24	7485187Z02000	Halter	1	**Technische Spezifikation:**2-Radantrieb/2 Wheel drive[S85] Kastenwagen/Van type[VAN] Elektronische Einspritzung/ Electronic Fuel Injection[EFI] Linkslenker/Left-hand drive[LHD]
24	7485187Z02000	Halter	1	**Technische Spezifikation:**2-Radantrieb/2 Wheel drive[S85] Geschlossener Kastenwagen/Van type[BLV] Elektronische Einspritzung/Electronic Fuel Injection[EFI] Linkslenker/Left-hand drive[LHD]
24	7485387Z02000	Halter	1	**Technische Spezifikation:**2-Radantrieb/2 Wheel drive[S85] Kastenwagen/Van type[VAN] Vergaser/Carburetor[CAB] Linkslenker/Left-hand drive[LHD]
24	7485187Z02000	Halter	1	**Technische Spezifikation:**2-Radantrieb/2 Wheel drive[S85] Geschlossener Kastenwagen/Van type[BLV] Linkslenker/ Left-hand drive[LHD]
24	7485187Z02000	Halter	1	**Technische Spezifikation:**2-Radantrieb/2 Wheel drive[S85] Geschlossener Kastenwagen/Van type[BLV] Elektronische Einspritzung/Electronic Fuel Injection[EFI] Linkslenker/Left-hand drive[LHD]
24	7485187Z02000	Halter	1	**Technische Spezifikation:**Geschlossener Kastenwagen hohes Dach (S85LV-ZBRMP)[S85LV-ZBRMP] CB41-Motor (1000 cm3)/CB41-Engine (1000 cc)[CB41] 2-Radantrieb/2 Wheel drive[S85] Linkslenker/Left-hand drive[LHD] Kastenwagen/Van type[VAN] Manuelles Getriebe/Manual transmission[MTM] Manuelles 5-Gang-Getriebe/5 Speed floor manual[5F] Geschlossener Kastenwagen/

Einheit	Rahmen
Code	04.370
Beschreibung	Schutzgrill
Inspektion	1

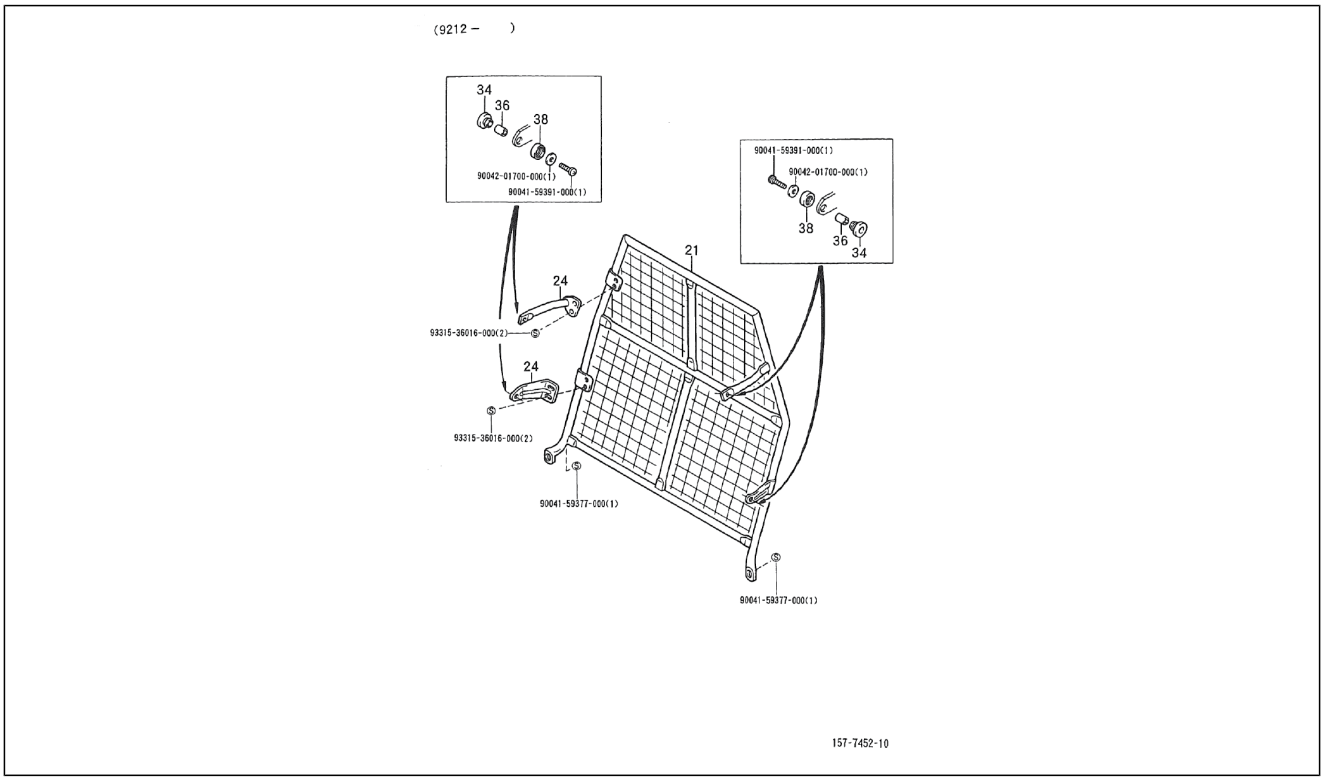

Pos.	Code	Beschreibung	Menge	Varianten
				Van type[BLV] Hohes Dach/High-Roof[HIR] Standardtyp/ Standard type[STD] Vergaser/Carburetor[CAB]
24	7485387Z02000	Halter	1	**Technische Spezifikation:**Geschlossener Kastenwagen hohes Dach (S85LV-ZBRMP)[S85LV-ZBRMP] CB41-Motor (1000 cm3)/CB41-Engine (1000 cc)[CB41] 2-Radantrieb/2 Wheel drive[S85] Linkslenker/Left-hand drive[LHD] Kastenwagen/Van type[VAN] Manuelles Getriebe/Manual transmission[MTM] Manuelles 5-Gang-Getriebe/5 Speed floor manual[5F] Hohes Dach/High-Roof[HIR] Standardtyp/ Standard type[STD] Vergaser/Carburetor[CAB]
34	9004540195000	Puffer	1	**Technische Spezifikation:**2-Radantrieb/2 Wheel drive[S85] Kastenwagen/Van type[VAN] Vergaser/Carburetor[CAB] Linkslenker/Left-hand drive[LHD]
34	9004540195000	Puffer	1	**Technische Spezifikation:**Geschlossener Kastenwagen hohes Dach (S85LV-ZBRMP)[S85LV-ZBRMP] CB41-Motor (1000 cm3)/CB41-Engine (1000 cc)[CB41] 2-Radantrieb/2 Wheel drive[S85] Linkslenker/Left-hand drive[LHD] Kastenwagen/Van type[VAN] Manuelles Getriebe/Manual transmission[MTM] Manuelles 5-Gang-Getriebe/5 Speed floor manual[5F] Geschlossener Kastenwagen/ Van type[BLV] Hohes Dach/High-Roof[HIR] Standardtyp/ Standard type[STD] Vergaser/Carburetor[CAB]
34	9004540195000	Puffer	4	**Technische Spezifikation:**2-Radantrieb/2 Wheel drive[S85] Geschlossener Kastenwagen/Van type[BLV] Linkslenker/ Left-hand drive[LHD]
34	9004540195000	Puffer	1	**Technische Spezifikation:**2-Radantrieb/2 Wheel drive[S85] Kastenwagen/Van type[VAN] Vergaser/Carburetor[CAB] Linkslenker/Left-hand drive[LHD]
34	9004540195000	Puffer	1	**Technische Spezifikation:**2-Radantrieb/2 Wheel drive[S85] Kastenwagen/Van type[VAN] Vergaser/Carburetor[CAB] Linkslenker/Left-hand drive[LHD]
34	9004540195000	Puffer	4	**Technische Spezifikation:**2-Radantrieb/2 Wheel drive[S85] Kastenwagen/Van type[VAN] Elektronische Einspritzung/ Electronic Fuel Injection[EFI] Linkslenker/Left-hand drive[LHD]

Einheit	Rahmen
Code	04.370
Beschreibung	Schutzgrill
Inspektion	1

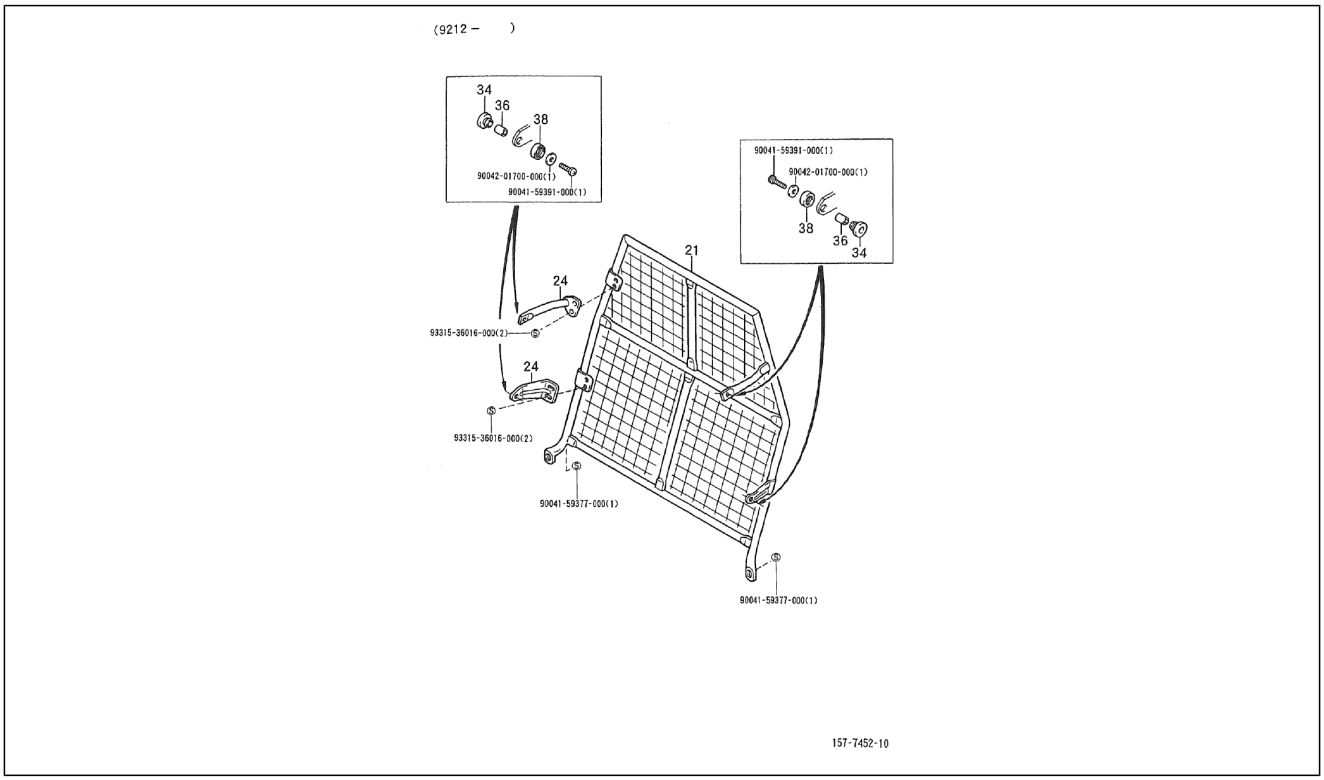

Pos.	Code	Beschreibung	Menge	Varianten
34	9004540195000	Puffer	1	**Technische Spezifikation:**2-Radantrieb/2 Wheel drive[S85] Kastenwagen/Van type[VAN] Luxustyp/Deluxe type[DLX] Linkslenker/Left-hand drive[LHD]
34	9004540195000	Puffer	1	**Technische Spezifikation:**Geschlossener Kastenwagen hohes Dach (S85LV-ZBRMP)[S85LV-ZBRMP] CB41-Motor (1000 cm3)/CB41-Engine (1000 cc)[CB41] 2-Radantrieb/2 Wheel drive[S85] Linkslenker/Left-hand drive[LHD] Kastenwagen/Van type[VAN] Manuelles Getriebe/Manual transmission[MTM] Manuelles 5-Gang-Getriebe/5 Speed floor manual[5F] Geschlossener Kastenwagen/ Van type[BLV] Hohes Dach/High-Roof[HIR] Vergaser/ Carburetor[CAB]
34	9004540195000	Puffer	4	**Technische Spezifikation:**2-Radantrieb/2 Wheel drive[S85] Kastenwagen/Van type[VAN] Elektronische Einspritzung/ Electronic Fuel Injection[EFI] Linkslenker/Left-hand drive[LHD]
34	9004540195000	Puffer	4	**Technische Spezifikation:**2-Radantrieb/2 Wheel drive[S85] Kastenwagen/Van type[VAN] Elektronische Einspritzung/ Electronic Fuel Injection[EFI] Linkslenker/Left-hand drive[LHD]
34	9004540195000	Puffer	4	**Technische Spezifikation:**2-Radantrieb/2 Wheel drive[S85] Kastenwagen/Van type[VAN] Vergaser/Carburetor[CAB] Linkslenker/Left-hand drive[LHD]
34	9004540195000	Puffer	4	**Technische Spezifikation:**2-Radantrieb/2 Wheel drive[S85] Geschlossener Kastenwagen/Van type[BLV] Elektronische Einspritzung/Electronic Fuel Injection[EFI] Linkslenker/Left-hand drive[LHD]
34	9004540195000	Puffer	4	**Technische Spezifikation:**2-Radantrieb/2 Wheel drive[S85] Geschlossener Kastenwagen/Van type[BLV] Elektronische Einspritzung/Electronic Fuel Injection[EFI] Linkslenker/Left-hand drive[LHD]
36	9004389126000	Bundring	1	**Technische Spezifikation:**Geschlossener Kastenwagen hohes Dach (S85LV-ZBRMP)[S85LV-ZBRMP] CB41-Motor (1000 cm3)/CB41-Engine (1000 cc)[CB41] 2-Radantrieb/2 Wheel drive[S85] Linkslenker/Left-hand drive[LHD]

Einheit	Rahmen
Code	04.370
Beschreibung	Schutzgrill
Inspektion	1

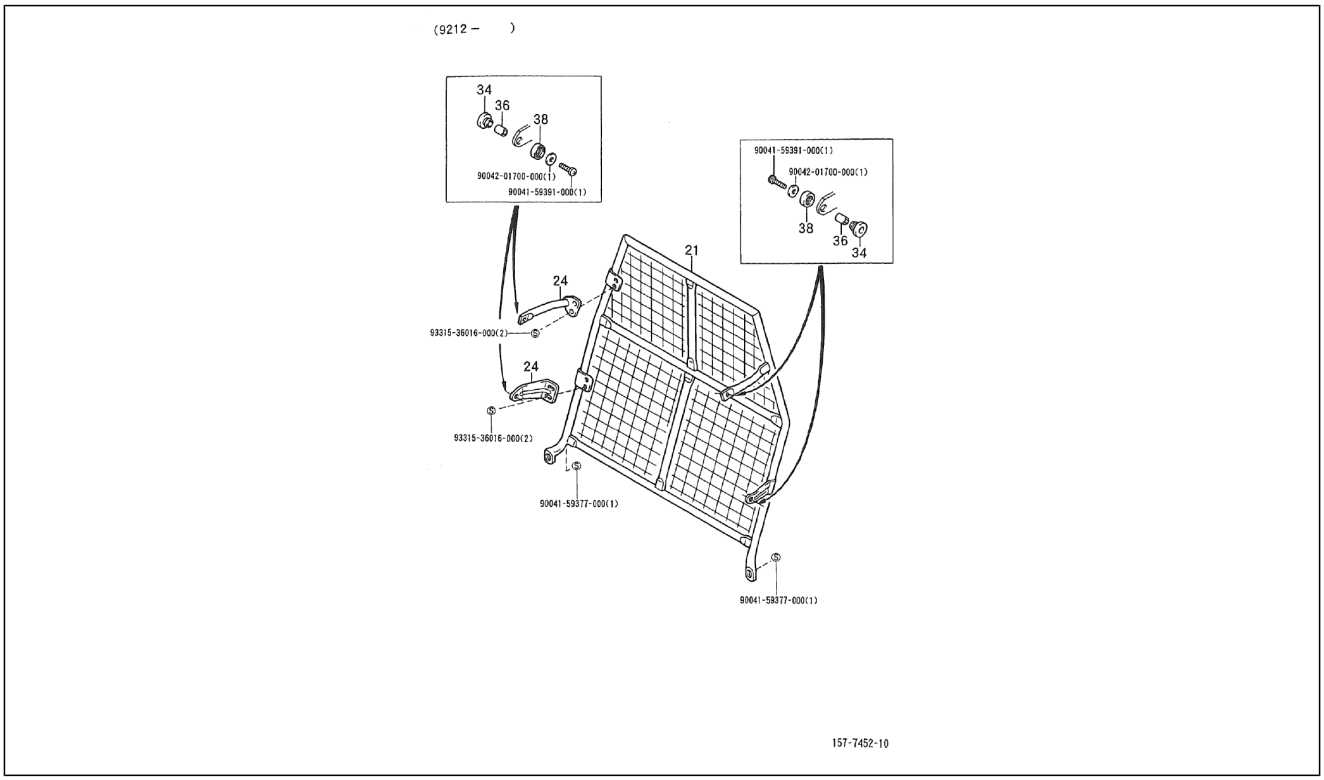

Pos.	Code	Beschreibung	Menge	Varianten
				Manuelles Getriebe/Manual transmission[MTM] Manuelles 5-Gang-Getriebe/5 Speed floor manual[5F] Geschlossener Kastenwagen/Van type[BLV] Hohes Dach/High-Roof[HIR] Standardtyp/Standard type[STD] Vergaser/Carburetor[CAB]
36	9004389126000	Bundring	4	**Technische Spezifikation:**2-Radantrieb/2 Wheel drive[S85] Kastenwagen/Van type[VAN] Vergaser/Carburetor[CAB] Linkslenker/Left-hand drive[LHD]
36	9004389126000	Bundring	4	**Technische Spezifikation:**2-Radantrieb/2 Wheel drive[S85] Kastenwagen/Van type[VAN] Luxustyp/Deluxe type[DLX] Linkslenker/Left-hand drive[LHD]
36	9004389126000	Bundring	4	**Technische Spezifikation:**2-Radantrieb/2 Wheel drive[S85] Kastenwagen/Van type[VAN] Elektronische Einspritzung/ Electronic Fuel Injection[EFI] Linkslenker/Left-hand drive[LHD]
36	9004389126000	Bundring	1	**Technische Spezifikation:**2-Radantrieb/2 Wheel drive[S85] Kastenwagen/Van type[VAN] Elektronische Einspritzung/ Electronic Fuel Injection[EFI] Linkslenker/Left-hand drive[LHD]
36	9004389126000	Bundring	4	**Technische Spezifikation:**2-Radantrieb/2 Wheel drive[S85] Kastenwagen/Van type[VAN] Vergaser/Carburetor[CAB] Linkslenker/Left-hand drive[LHD]
36	9004389126000	Bundring	4	**Technische Spezifikation:**2-Radantrieb/2 Wheel drive[S85] Geschlossener Kastenwagen/Van type[BLV] Linkslenker/ Left-hand drive[LHD]
36	9004389126000	Bundring	1	**Technische Spezifikation:**Geschlossener Kastenwagen hohes Dach (S85LV-ZBRMP)[S85LV-ZBRMP] CB41-Motor (1000 cm3)/CB41-Engine (1000 cc)[CB41] 2-Radantrieb/2 Wheel drive[S85] Linkslenker/Left-hand drive[LHD] Kastenwagen/Van type[VAN] Manuelles Getriebe/Manual transmission[MTM] Manuelles 5-Gang-Getriebe/5 Speed floor manual[5F] Geschlossener Kastenwagen/Van type[BLV] Standardtyp/Standard type[STD] Vergaser/ Carburetor[CAB]
36	9004389126000	Bundring	4	**Technische Spezifikation:**2-Radantrieb/2 Wheel drive[S85] Kastenwagen/Van type[VAN] Elektronische Einspritzung/

Einheit	Rahmen
Code	04.370
Beschreibung	Schutzgrill
Inspektion	1

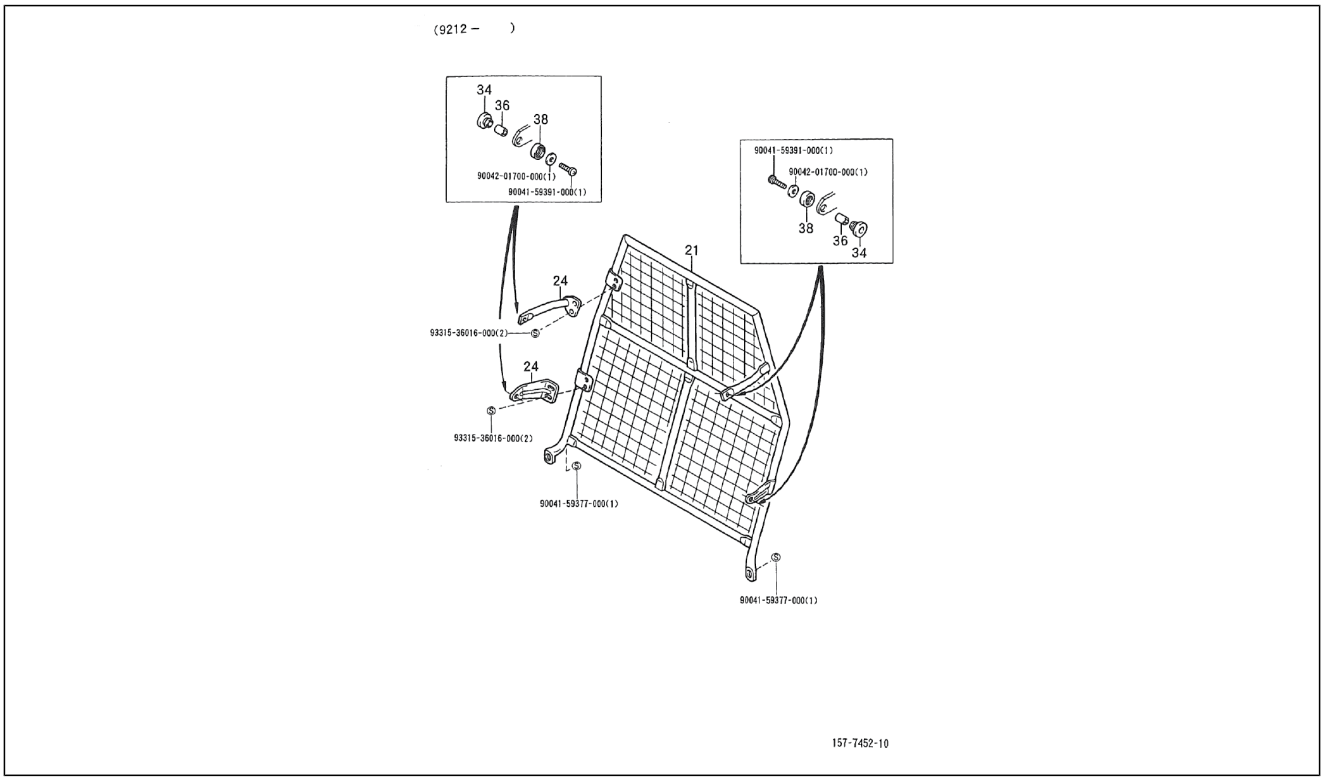

Pos.	Code	Beschreibung	Menge	Varianten
				Electronic Fuel Injection[EFI] Linkslenker/Left-hand drive[LHD]
36	9004389126000	Bundring	4	**Technische Spezifikation:**2-Radantrieb/2 Wheel drive[S85] Geschlossener Kastenwagen/Van type[BLV] Elektronische Einspritzung/Electronic Fuel Injection[EFI] Linkslenker/Left-hand drive[LHD]
36	9004389126000	Bundring	1	**Technische Spezifikation:**2-Radantrieb/2 Wheel drive[S85] Kastenwagen/Van type[VAN] Vergaser/Carburetor[CAB] Linkslenker/Left-hand drive[LHD]
36	9004389126000	Bundring	4	**Technische Spezifikation:**2-Radantrieb/2 Wheel drive[S85] Geschlossener Kastenwagen/Van type[BLV] Elektronische Einspritzung/Electronic Fuel Injection[EFI] Linkslenker/Left-hand drive[LHD]
38	9004540196000	Puffer	1	**Technische Spezifikation:**Standardkastenwagen hohes Dach (S85LV-ZNDMKP)[S85LV-ZNDMKP] CB42-Motor (1000 cm3)/CB42-Engine (1000 cc)[CB42] 2-Radantrieb/2 Wheel drive[S85] Linkslenker/Left-hand drive[LHD] Kastenwagen/Van type[VAN] Manuelles Getriebe/Manual transmission[MTM] Manuelles 5-Gang-Getriebe/5 Speed floor manual[5F] Standardkastenwagen/Van type[STV] Hohes Dach/High-Roof[HIR] Luxustyp/Deluxe type[DLX] Elektronische Einspritzung/Electronic Fuel Injection[EFI]
38	9004540196000	Puffer	4	**Technische Spezifikation:**2-Radantrieb/2 Wheel drive[S85] Geschlossener Kastenwagen/Van type[BLV] Linkslenker/Left-hand drive[LHD]
38	9004540196000	Puffer	4	**Technische Spezifikation:**2-Radantrieb/2 Wheel drive[S85] Geschlossener Kastenwagen/Van type[BLV] Elektronische Einspritzung/Electronic Fuel Injection[EFI] Linkslenker/Left-hand drive[LHD]
38	9004540196000	Puffer	4	**Technische Spezifikation:**2-Radantrieb/2 Wheel drive[S85] Kastenwagen/Van type[VAN] Elektronische Einspritzung/Electronic Fuel Injection[EFI] Linkslenker/Left-hand drive[LHD]
38	9004540196000	Puffer	4	**Technische Spezifikation:**2-Radantrieb/2 Wheel drive[S85] Kastenwagen/Van type[VAN] Elektronische Einspritzung/

Einheit	Rahmen
Code	04.370
Beschreibung	Schutzgrill
Inspektion	1

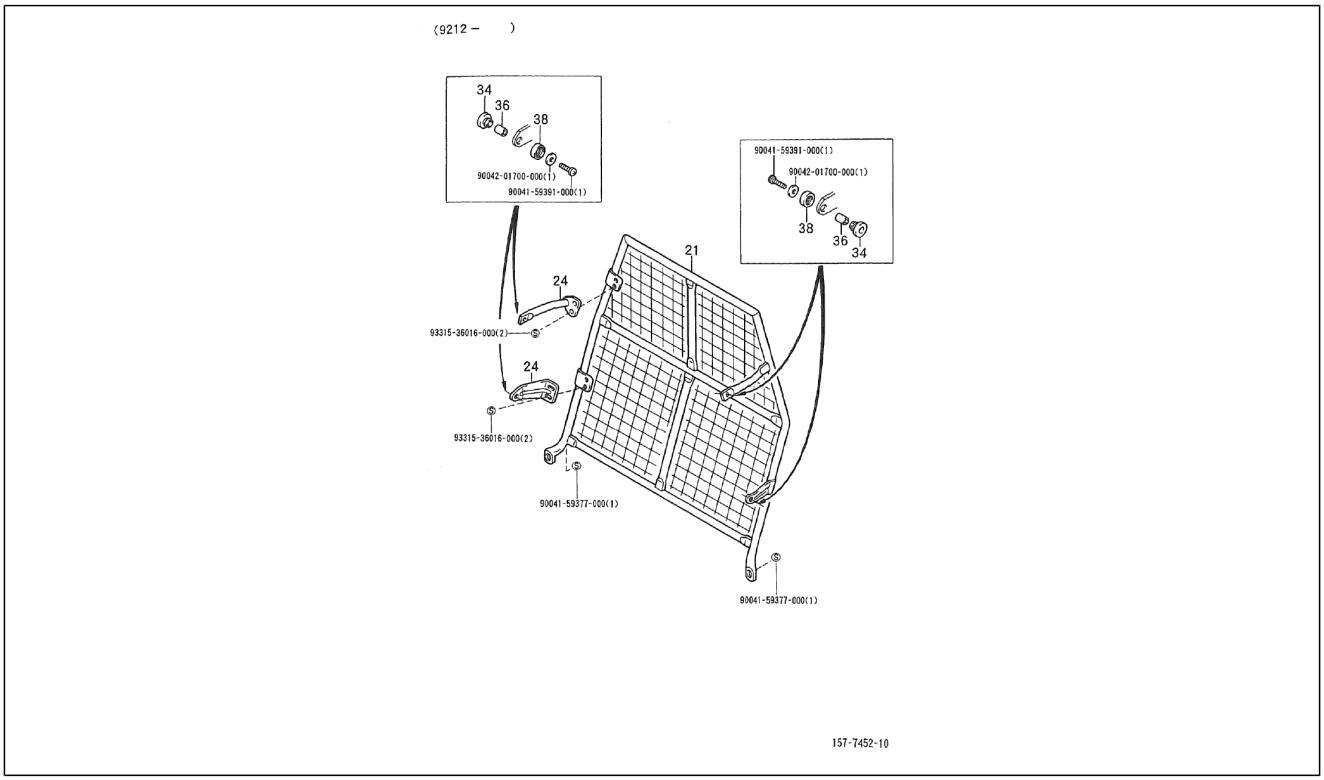

Pos.	Code	Beschreibung	Menge	Varianten
				Electronic Fuel Injection[EFI] Linkslenker/Left-hand drive[LHD]
38	9004540196000	Puffer	1	**Technische Spezifikation:**Geschlossener Kastenwagen hohes Dach (S85LV-ZBRMKP)[S85LV-ZBRMKP] CB42-Motor (1000 cm3)/CB42-Engine (1000 cc)[CB42] 2-Radantrieb/2 Wheel drive[S85] Linkslenker/Left-hand drive[LHD] Kastenwagen/Van type[VAN] Manuelles Getriebe/Manual transmission[MTM] Manuelles 5-Gang-Getriebe/5 Speed floor manual[5F] Geschlossener Kastenwagen/ Van type[BLV] Hohes Dach/High-Roof[HIR] Standardtyp/ Standard type[STD] Elektronische Einspritzung/Electronic Fuel Injection[EFI]
38	9004540196000	Puffer	4	**Technische Spezifikation:**2-Radantrieb/2 Wheel drive[S85] Kastenwagen/Van type[VAN] Vergaser/Carburetor[CAB] Linkslenker/Left-hand drive[LHD]
38	9004540196000	Puffer	1	**Technische Spezifikation:**2-Radantrieb/2 Wheel drive[S85] Kastenwagen/Van type[VAN] Vergaser/Carburetor[CAB] Linkslenker/Left-hand drive[LHD]
38	9004540196000	Puffer	1	**Technische Spezifikation:**2-Radantrieb/2 Wheel drive[S85] Kastenwagen/Van type[VAN] Vergaser/Carburetor[CAB] Linkslenker/Left-hand drive[LHD]
38	9004540196000	Puffer	1	**Technische Spezifikation:**Geschlossener Kastenwagen hohes Dach (S85LV-ZBRMKP)[S85LV-ZBRMKP] CB42-Motor (1000 cm3)/CB42-Engine (1000 cc)[CB42] 2-Radantrieb/2 Wheel drive[S85] Linkslenker/Left-hand drive[LHD] Kastenwagen/Van type[VAN] Manuelles Getriebe/Manual transmission[MTM] Manuelles 5-Gang-Getriebe/5 Speed floor manual[5F] Geschlossener Kastenwagen/ Van type[BLV] Hohes Dach/High-Roof[HIR] Standardtyp/ Standard type[STD] Elektronische Einspritzung/Electronic Fuel Injection[EFI]
38	9004540196000	Puffer	4	**Technische Spezifikation:**2-Radantrieb/2 Wheel drive[S85] Kastenwagen/Van type[VAN] Elektronische Einspritzung/ Electronic Fuel Injection[EFI] Linkslenker/Left-hand drive[LHD]

Einheit	Rahmen
Code	04.370
Beschreibung	Schutzgrill
Inspektion	1

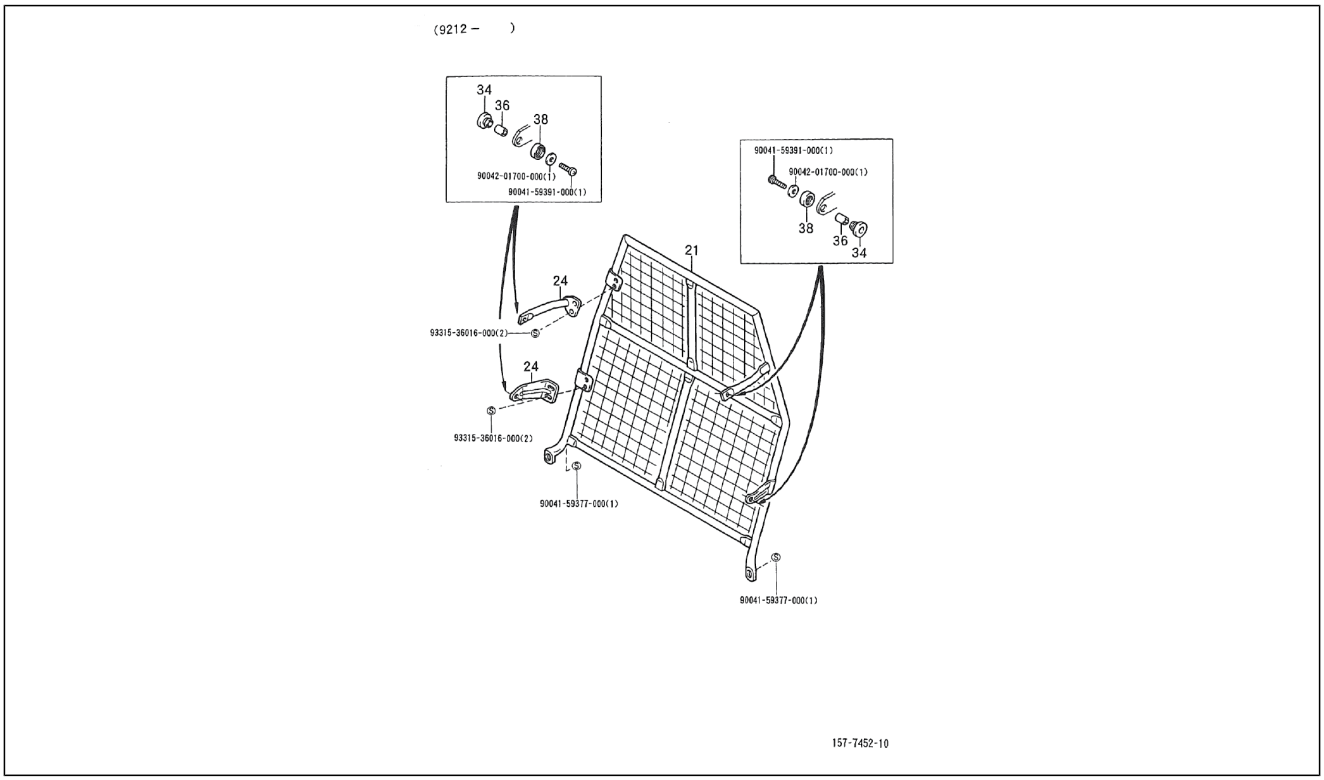

Pos.	Code	Beschreibung	Menge	Varianten
38	9004540196000	Puffer	1	**Technische Spezifikation:**Geschlossener Kastenwagen hohes Dach (S85LV-ZBRMKP)[S85LV-ZBRMKP] CB42-Motor (1000 cm3)/CB42-Engine (1000 cc)[CB42] 2-Radantrieb/2 Wheel drive[S85] Linkslenker/Left-hand drive[LHD] Kastenwagen/Van type[VAN] Manuelles Getriebe/Manual transmission[MTM] Manuelles 5-Gang-Getriebe/5 Speed floor manual[5F] Geschlossener Kastenwagen/ Van type[BLV] Hohes Dach/High-Roof[HIR] Standardtyp/ Standard type[STD] Elektronische Einspritzung/Electronic Fuel Injection[EFI]
38	9004540196000	Puffer	4	**Technische Spezifikation:**2-Radantrieb/2 Wheel drive[S85] Elektronische Einspritzung/Electronic Fuel Injection[EFI] Linkslenker/Left-hand drive[LHD]
38	9004540196000	Puffer	4	**Technische Spezifikation:**2-Radantrieb/2 Wheel drive[S85] Kastenwagen/Van type[VAN] Luxustyp/Deluxe type[DLX] Linkslenker/Left-hand drive[LHD]
38	9004540196000	Puffer	1	**Technische Spezifikation:**Standardkastenwagen hohes Dach (S85LV-ZNDMKP)[S85LV-ZNDMKP] CB42-Motor (1000 cm3)/CB42-Engine (1000 cc)[CB42] 2-Radantrieb/2 Wheel drive[S85] Linkslenker/Left-hand drive[LHD] Kastenwagen/Van type[VAN] Manuelles Getriebe/Manual transmission[MTM] Manuelles 5-Gang-Getriebe/5 Speed floor manual[5F] Standardkastenwagen/Van type[STV] Hohes Dach/High-Roof[HIR] Luxustyp/Deluxe type[DLX] Elektronische Einspritzung/Electronic Fuel Injection[EFI]
38	9004540196000	Puffer	1	**Technische Spezifikation:**2-Radantrieb/2 Wheel drive[S85] Kastenwagen/Van type[VAN] Vergaser/Carburetor[CAB] Linkslenker/Left-hand drive[LHD]
38	9004540196000	Puffer	1	**Technische Spezifikation:**Geschlossener Kastenwagen hohes Dach (S85LV-ZBRMP)[S85LV-ZBRMP] CB41-Motor (1000 cm3)/CB41-Engine (1000 cc)[CB41] 2-Radantrieb/2 Wheel drive[S85] Linkslenker/Left-hand drive[LHD] Kastenwagen/Van type[VAN] Manuelles Getriebe/Manual transmission[MTM] Manuelles 5-Gang-Getriebe/5 Speed floor manual[5F] Geschlossener Kastenwagen/

Einheit	Rahmen
Code	04.370
Beschreibung	Schutzgrill
Inspektion	1

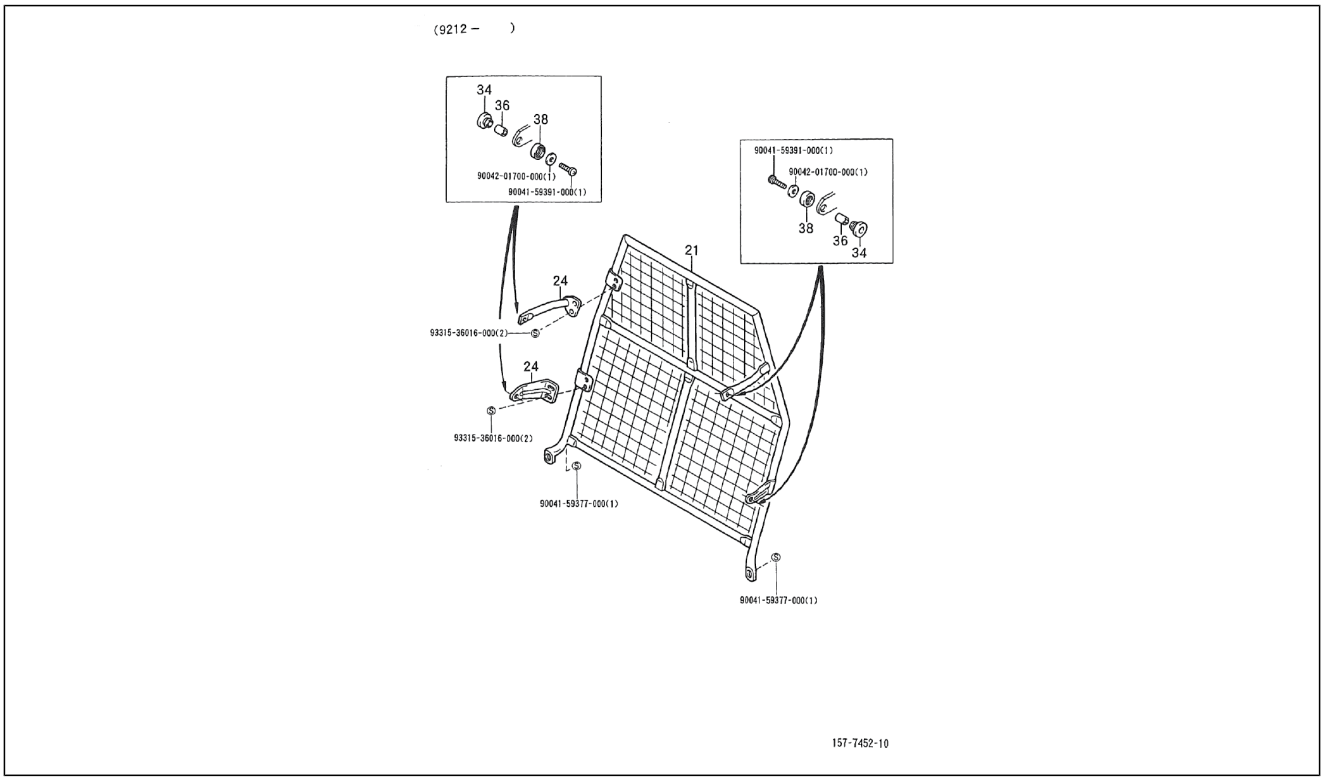

Pos.	Code	Beschreibung	Menge	Varianten
				Van type[BLV] Hohes Dach/High-Roof[HIR] Standardtyp/ Standard type[STD] Vergaser/Carburetor[CAB]
38	9004540196000	Puffer	1	**Technische Spezifikation:**Geschlossener Kastenwagen hohes Dach (S85LV-ZBRMP)[S85LV-ZBRMP] CB41-Motor (1000 cm3)/CB41-Engine (1000 cc)[CB41] 2-Radantrieb/2 Wheel drive[S85] Linkslenker/Left-hand drive[LHD] Kastenwagen/Van type[VAN] Manuelles Getriebe/Manual transmission[MTM] Manuelles 5-Gang-Getriebe/5 Speed floor manual[5F] Geschlossener Kastenwagen/ Van type[BLV] Hohes Dach/High-Roof[HIR] Standardtyp/ Standard type[STD] Vergaser/Carburetor[CAB]
38	9004540196000	Puffer	1	**Technische Spezifikation:**Standardkastenwagen hohes Dach (S85LV-ZNDMKP)[S85LV-ZNDMKP] CB42-Motor (1000 cm3)/CB42-Engine (1000 cc)[CB42] 2-Radantrieb/2 Wheel drive[S85] Linkslenker/Left-hand drive[LHD] Kastenwagen/Van type[VAN] Manuelles Getriebe/Manual transmission[MTM] Manuelles 5-Gang-Getriebe/5 Speed floor manual[5F] Standardkastenwagen/Van type[STV] Hohes Dach/High-Roof[HIR] Luxustyp/Deluxe type[DLX] Elektronische Einspritzung/Electronic Fuel Injection[EFI]
38	9004540196000	Puffer	1	**Technische Spezifikation:**Geschlossener Kastenwagen hohes Dach (S85LV-ZBRMKP)[S85LV-ZBRMKP] CB42-Motor (1000 cm3)/CB42-Engine (1000 cc)[CB42] 2-Radantrieb/2 Wheel drive[S85] Linkslenker/Left-hand drive[LHD] Kastenwagen/Van type[VAN] Manuelles Getriebe/Manual transmission[MTM] Manuelles 5-Gang-Getriebe/5 Speed floor manual[5F] Geschlossener Kastenwagen/ Van type[BLV] Hohes Dach/High-Roof[HIR] Standardtyp/ Standard type[STD] Elektronische Einspritzung/Electronic Fuel Injection[EFI]
38	9004540196000	Puffer	1	**Technische Spezifikation:**2-Radantrieb/2 Wheel drive[S85] Kastenwagen/Van type[VAN] Vergaser/Carburetor[CAB] Linkslenker/Left-hand drive[LHD]
43	9004201700000	Flachscheibe	1	
44	9004159391000	Schraube	1	

Einheit	Rahmen
Code	04.370
Beschreibung	Schutzgrill
Inspektion	1

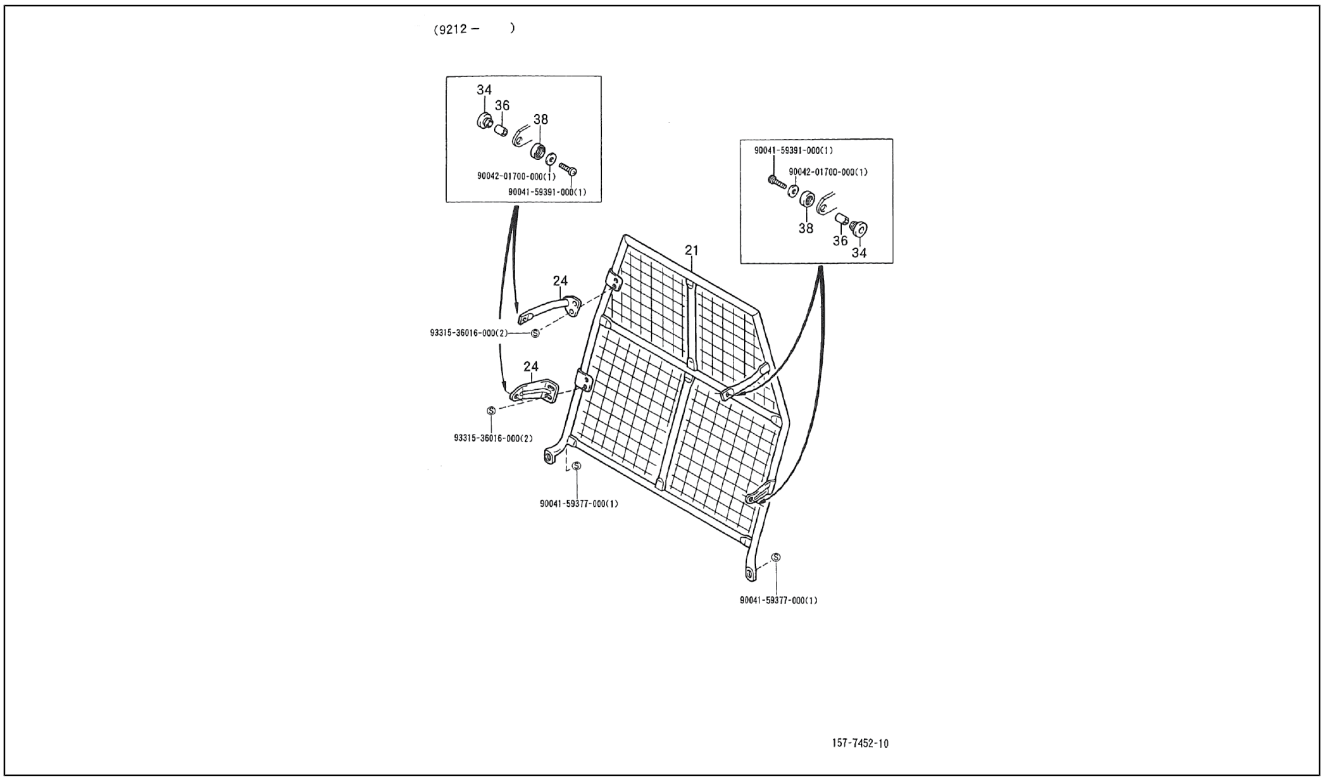

Pos.	Code	Beschreibung	Menge	Varianten
45	9331536016000	Schraube	2	
46	9004159377000	Schraube	1	

Einheit	Rahmen
Code	04.380
Beschreibung	Batterieaufnahme
Inspektion	1

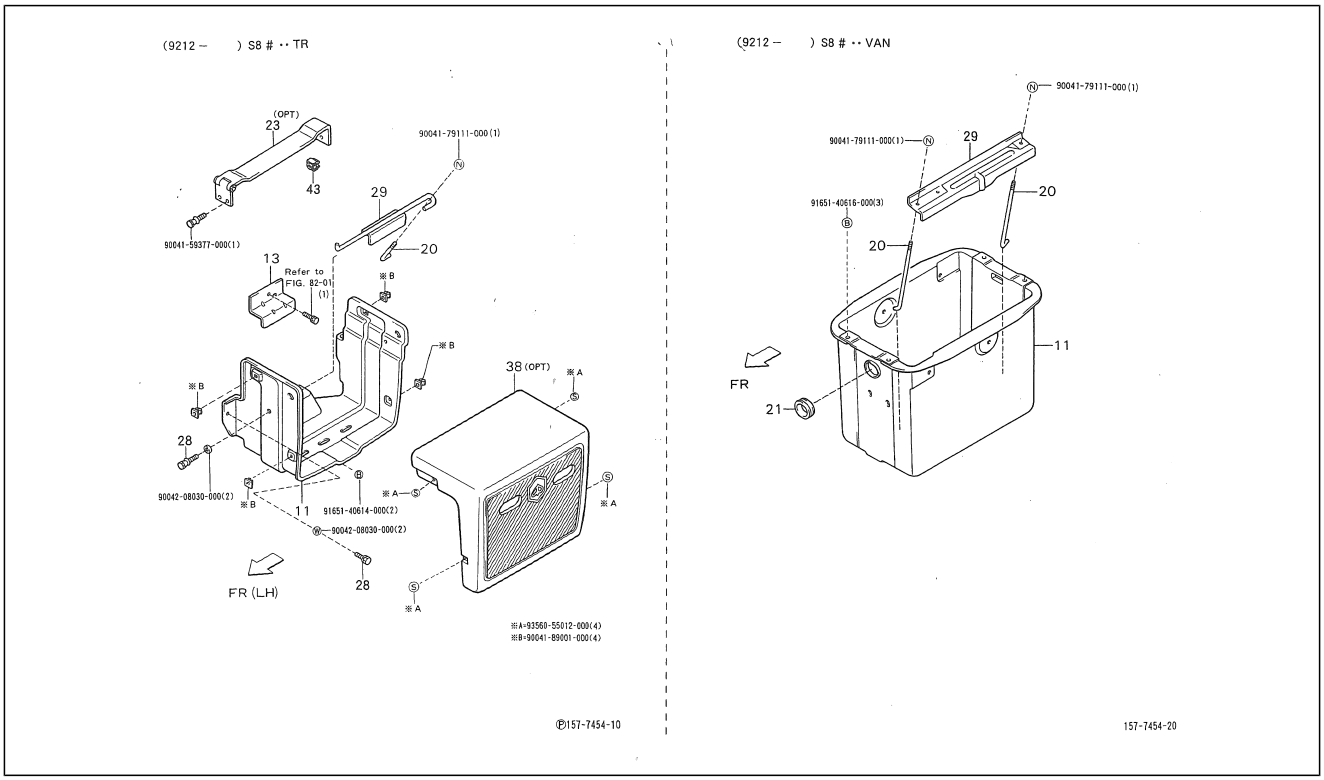

Pos.	Code	Beschreibung	Menge	Varianten
11	7440387Z03000	Batteriehalter	1	**Technische Spezifikation:**2-Radantrieb/2 Wheel drive[S85] Ladefläche/Truck type[TR]
11	7440387Z01000	Batteriehalter	1	**Technische Spezifikation:**2-Radantrieb/2 Wheel drive[S85] Kastenwagen/Van type[VAN]
13	7442387Z02000	Schutz	1	**Technische Spezifikation:**2-Radantrieb/2 Wheel drive[S85] Ladefläche/Truck type[TR]
20	7445187Z01000	Schraubbolzen	2	**Technische Spezifikation:**2-Radantrieb/2 Wheel drive[S85] CB41, CB42[CB]
20	7445187Z02000	Schraubbolzen	1	**Technische Spezifikation:**2-Radantrieb/2 Wheel drive[S85] Ladefläche/Truck type[TR]
20	7445187Z03000	Schraubbolzen	2	**Technische Spezifikation:**2-Radantrieb/2 Wheel drive[S85] Kastenwagen/Van type[VAN]
21	9004480123000	Kabelführung	1	**Technische Spezifikation:**2-Radantrieb/2 Wheel drive[S85] Kastenwagen/Van type[VAN]
23	7441787Z01000	Halter	1	**Technische Spezifikation:**2-Radantrieb/2 Wheel drive[S85] Ladefläche/Truck type[TR] Linkslenker/Left-hand drive[LHD]
23	7441787Z01000	Halter	1	**Technische Spezifikation:**2-Radantrieb/2 Wheel drive[S85] Ladefläche/Truck type[TR]
23	7441787Z01000	Halter	1	**Technische Spezifikation:**Ladefläche mit kippbaren Ladebordwänden (S85LP-TRMP)[S85LP-TRMP] CB41-Motor (1000 cm3)/CB41-Engine (1000 cc)[CB41] 2-Radantrieb/2 Wheel drive[S85] Linkslenker/Left-hand drive[LHD] Ladefläche/Truck type[TR] Manuelles Getriebe/Manual transmission[MTM] Manuelles 5-Gang-Getriebe/5 Speed floor manual[5F] Öffnung an drei Seiten/3-Way openable[T3] Standardtyp/Standard type[STD] Vergaser/Carburetor[CAB]
23	7441787Z01000	Halter	1	**Technische Spezifikation:**2-Radantrieb/2 Wheel drive[S85] Ladefläche/Truck type[TR] Vergaser/Carburetor[CAB]
23	7441787Z01000	Halter	1	**Technische Spezifikation:**Ladefläche mit kippbaren Ladebordwänden (S85LP-TRMP)[S85LP-TRMP] CB41-Motor (1000 cm3)/CB41-Engine (1000 cc)[CB41] Linkslenker/Left-hand drive[LHD] Ladefläche/Truck type[TR] Manuelles

Einheit	Rahmen
Code	04.380
Beschreibung	Batterieaufnahme
Inspektion	1

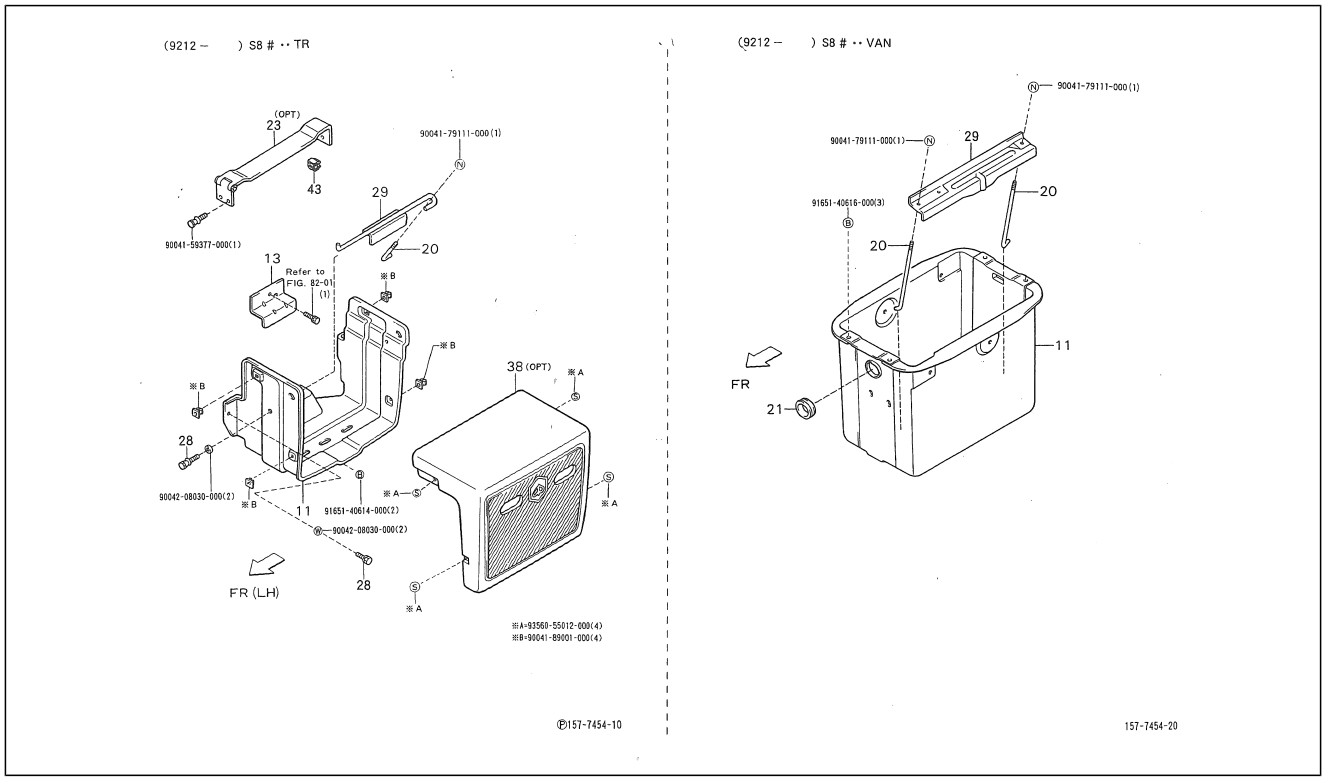

Pos.	Code	Beschreibung	Menge	Varianten
				Getriebe/Manual transmission[MTM] Manuelles 5-Gang-Getriebe/5 Speed floor manual[5F] Öffnung an drei Seiten/3-Way openable[T3] Standardtyp/Standard type[STD] Elektronische Einspritzung/Electronic Fuel Injection[EFI]
28	4679387Z01000	Schraubbolzen	2	**Technische Spezifikation:**2-Radantrieb/2 Wheel drive[S85] Ladefläche/Truck type[TR]
28	4679387Z01000	Schraubbolzen	2	**Technische Spezifikation:**2-Radantrieb/2 Wheel drive[S85] Ladefläche/Truck type[TR] Vergaser/Carburetor[CAB]
28	4679387Z01000	Schraubbolzen	2	**Technische Spezifikation:**2-Radantrieb/2 Wheel drive[S85] Ladefläche/Truck type[TR] Linkslenker/Left-hand drive[LHD]
29	7448187Z01000	Schelle	1	**Technische Spezifikation:**2-Radantrieb/2 Wheel drive[S85] Kastenwagen/Van type[VAN]
38	7446187Z01000	Deckel	1	**Technische Spezifikation:**2-Radantrieb/2 Wheel drive[S85] Ladefläche/Truck type[TR]
38	7446187Z01000	Deckel	1	**Technische Spezifikation:**2-Radantrieb/2 Wheel drive[S85] Ladefläche/Truck type[TR] Linkslenker/Left-hand drive[LHD]
38	7446187Z01000	Deckel	1	**Technische Spezifikation:**Ladefläche mit kippbaren Ladebordwänden (S85LP-TRMP)[S85LP-TRMP] CB41-Motor (1000 cm3)/CB41-Engine (1000 cc)[CB41] 2-Radantrieb/2 Wheel drive[S85] Linkslenker/Left-hand drive[LHD] Ladefläche/Truck type[TR] Manuelles Getriebe/Manual transmission[MTM] Manuelles 5-Gang-Getriebe/5 Speed floor manual[5F] Öffnung an drei Seiten/3-Way openable[T3] Standardtyp/Standard type[STD] Vergaser/Carburetor[CAB]
38	7446187Z01000	Deckel	1	**Technische Spezifikation:**Ladefläche mit kippbaren Ladebordwänden (S85LP-TRMP)[S85LP-TRMP] CB41-Motor (1000 cm3)/CB41-Engine (1000 cc)[CB41] 2-Radantrieb/2 Wheel drive[S85] Linkslenker/Left-hand drive[LHD] Ladefläche/Truck type[TR] Manuelles Getriebe/Manual transmission[MTM] Manuelles 5-Gang-Getriebe/5 Speed floor manual[5F] Öffnung an drei Seiten/3-Way

Einheit	Rahmen
Code	04.380
Beschreibung	Batterieaufnahme
Inspektion	1

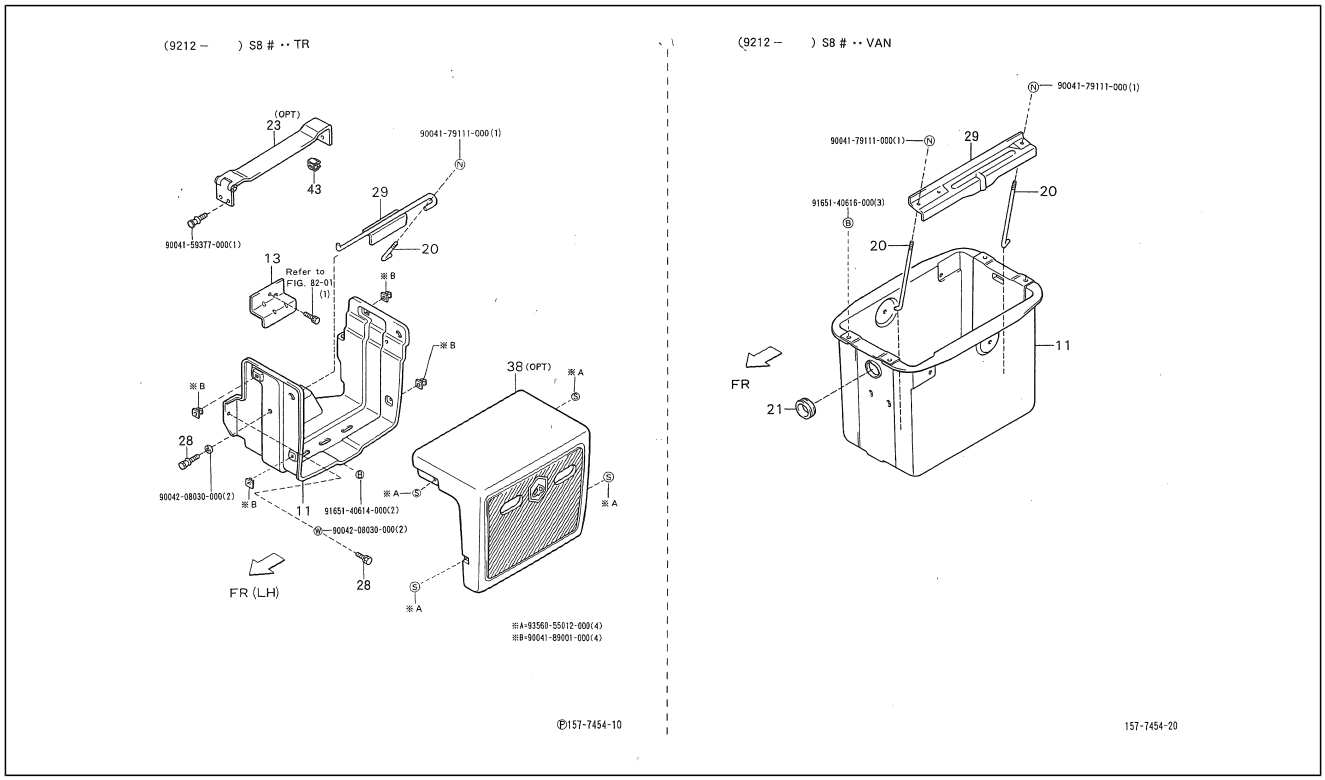

Pos.	Code	Beschreibung	Menge	Varianten
				openable[T3] Standardtyp/Standard type[STD] Vergaser/ Carburetor[CAB]
38	7446187Z01000	Deckel	1	**Technische Spezifikation:**2-Radantrieb/2 Wheel drive[S85] Ladefläche/Truck type[TR] Linkslenker/Left-hand drive[LHD]
38	7446187Z01000	Deckel	1	**Technische Spezifikation:**Ladefläche mit kippbaren Ladebordwänden (S85LP-TRMP)[S85LP-TRMP] CB41-Motor (1000 cm3)/CB41-Engine (1000 cc)[CB41] 2-Radantrieb/2 Wheel drive[S85] Linkslenker/Left-hand drive[LHD] Ladefläche/Truck type[TR] Manuelles Getriebe/ Manual transmission[MTM] Manuelles 5-Gang-Getriebe/5 Speed floor manual[5F] Öffnung an drei Seiten/3-Way openable[T3] Standardtyp/Standard type[STD] Vergaser/ Carburetor[CAB]
43	4815587Z01000	Mutter	1	**Technische Spezifikation:**2-Radantrieb/2 Wheel drive[S85] Ladefläche/Truck type[TR] Vergaser/Carburetor[CAB]
43	4815587Z01000	Mutter	1	**Technische Spezifikation:**2-Radantrieb/2 Wheel drive[S85] Ladefläche/Truck type[TR]
43	4815587Z01000	Mutter	1	**Technische Spezifikation:**Ladefläche mit kippbaren Ladebordwänden (S85LP-TRMP)[S85LP-TRMP] CB41-Motor (1000 cm3)/CB41-Engine (1000 cc)[CB41] 2-Radantrieb/2 Wheel drive[S85] Linkslenker/Left-hand drive[LHD] Ladefläche/Truck type[TR] Manuelles Getriebe/ Manual transmission[MTM] Manuelles 5-Gang-Getriebe/5 Speed floor manual[5F] Öffnung an drei Seiten/3-Way openable[T3] Standardtyp/Standard type[STD] Vergaser/ Carburetor[CAB]
43	4815587Z01000	Mutter	1	**Technische Spezifikation:**2-Radantrieb/2 Wheel drive[S85] Ladefläche/Truck type[TR] Linkslenker/Left-hand drive[LHD]
43	4815587Z01000	Mutter	1	**Technische Spezifikation:**Ladefläche mit kippbaren Ladebordwänden (S85LP-TRMP)[S85LP-TRMP] CB41-Motor (1000 cm3)/CB41-Engine (1000 cc)[CB41] 2-Radantrieb/2 Wheel drive[S85] Linkslenker/Left-hand drive[LHD] Ladefläche/Truck type[TR] Manuelles Getriebe/

Einheit	Rahmen
Code	04.380
Beschreibung	Batterieaufnahme
Inspektion	1

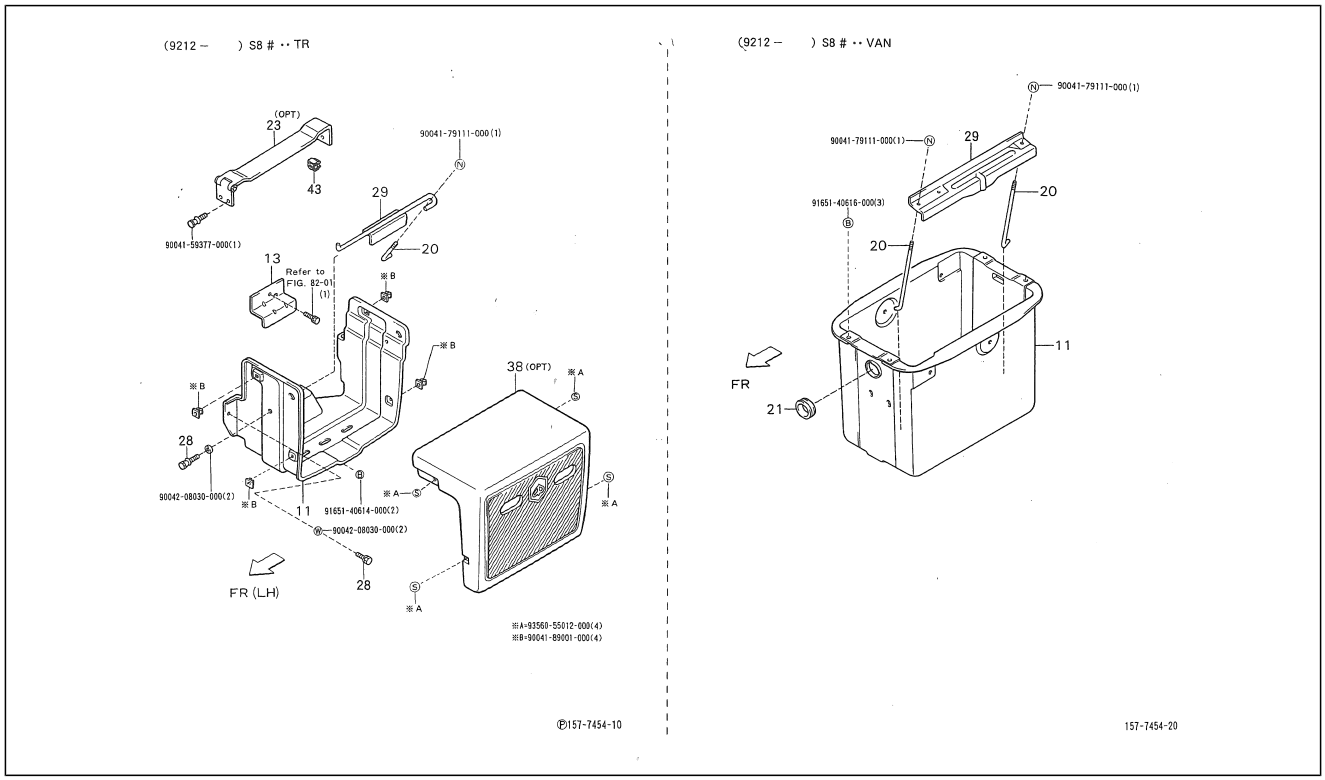

Pos.	Code	Beschreibung	Menge	Varianten
				Manual transmission[MTM] Manuelles 5-Gang-Getriebe/5 Speed floor manual[5F] Öffnung an drei Seiten/3-Way openable[T3] Standardtyp/Standard type[STD] Vergaser/ Carburetor[CAB]
44	9004179111000	Mutter	1	
45	9004159377000	Schraube	1	
46	9004208030000	Unterlegscheibe	2	
47	9356055012000	Schraube	4	
48	9004189001000	Spreizdübel	4	
49	9165140614000	Schraubbolzen	2	
50	9004179111000	Mutter	1	
51	9004179111000	Mutter	1	
52	9165140616000	Schraubbolzen	3	

Einheit	Rahmen
Code	04.390
Beschreibung	Schilden - Warnungen
Inspektion	1

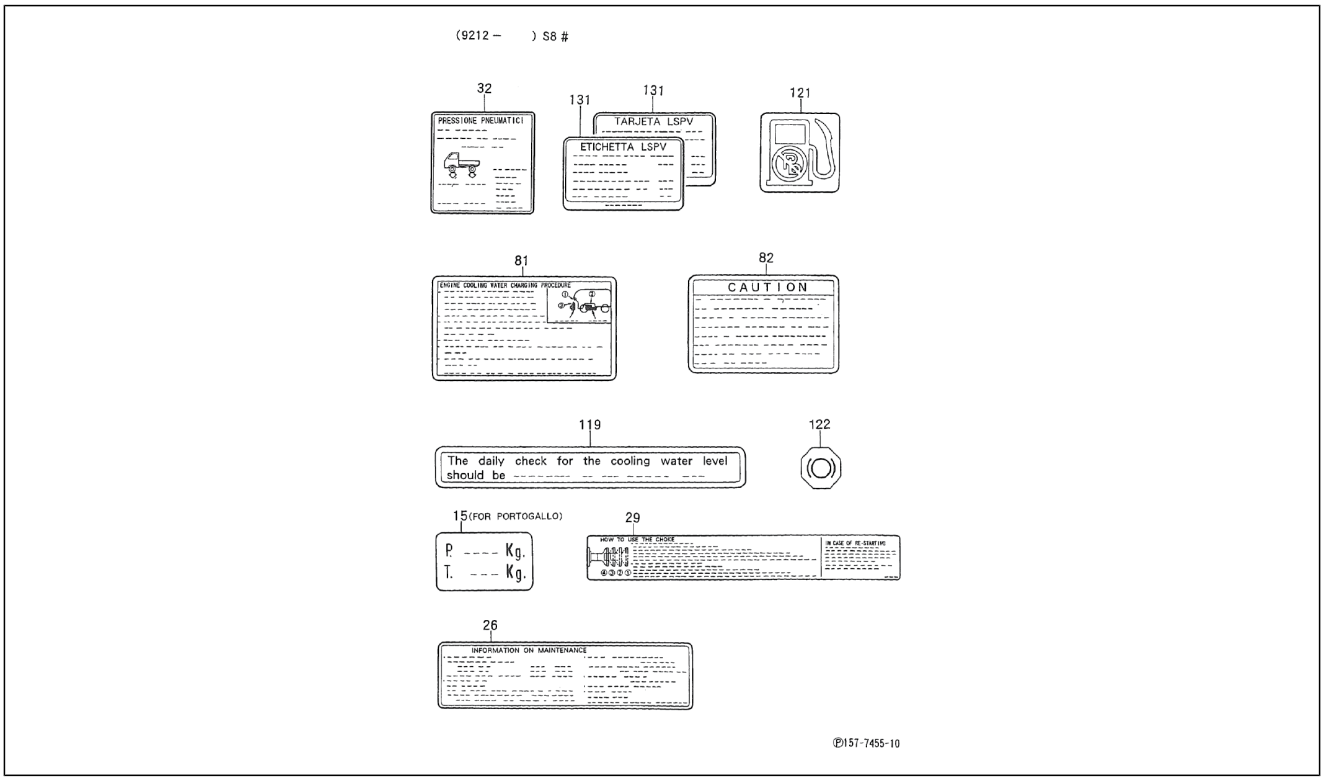

Pos.	Code	Beschreibung	Menge	Varianten
15	7454987Z02000	Schild	1	**Land:**Frankreich[F] **Technische Spezifikation:**2-Radantrieb/2 Wheel drive[S85] Kastenwagen/Van type[VAN] Vergaser/Carburetor[CAB] Linkslenker/Left-hand drive[LHD]
15	7454987Z01000	Schild	1	**Technische Spezifikation:**Ladefläche mit kippbaren Ladebordwänden (S85LP-TRMP)[S85LP-TRMP] CB41-Motor (1000 cm3)/CB41-Engine (1000 cc)[CB41] 2-Radantrieb/2 Wheel drive[S85] Linkslenker/Left-hand drive[LHD] Ladefläche/Truck type[TR] Manuelles Getriebe/ Manual transmission[MTM] Manuelles 5-Gang-Getriebe/5 Speed floor manual[5F] Öffnung an drei Seiten/3-Way openable[T3] Standardtyp/Standard type[STD] Vergaser/ Carburetor[CAB] **Land:**Frankreich[F]
15	7454987Z03000	Schild	1	**Technische Spezifikation:**Ladefläche mit kippbaren Ladebordwänden (S85LP-TRMP)[S85LP-TRMP] CB41-Motor (1000 cm3)/CB41-Engine (1000 cc)[CB41] 2-Radantrieb/2 Wheel drive[S85] Linkslenker/Left-hand drive[LHD] Ladefläche/Truck type[TR] Manuelles Getriebe/ Manual transmission[MTM] Öffnung an drei Seiten/3-Way openable[T3] Standardtyp/Standard type[STD] Vergaser/ Carburetor[CAB] **Land:**Portugal[P]
15	7454987Z04000	Schild	1	**Land:**Portugal[P] **Technische Spezifikation:**2-Radantrieb/2 Wheel drive[S85] Kastenwagen/Van type[VAN] Elektronische Einspritzung/ Electronic Fuel Injection[EFI] Linkslenker/Left-hand drive[LHD]
15	7454987Z03000	Schild	1	**Technische Spezifikation:**2-Radantrieb/2 Wheel drive[S85] Ladefläche/Truck type[TR] Elektronische Einspritzung/ Electronic Fuel Injection[EFI] Linkslenker/Left-hand drive[LHD] **Land:**Portugal[P]
15	7454987Z02000	Schild	1	**Land:**Frankreich[F]

Einheit	Rahmen
Code	04.390
Beschreibung	Schilden - Warnungen
Inspektion	1

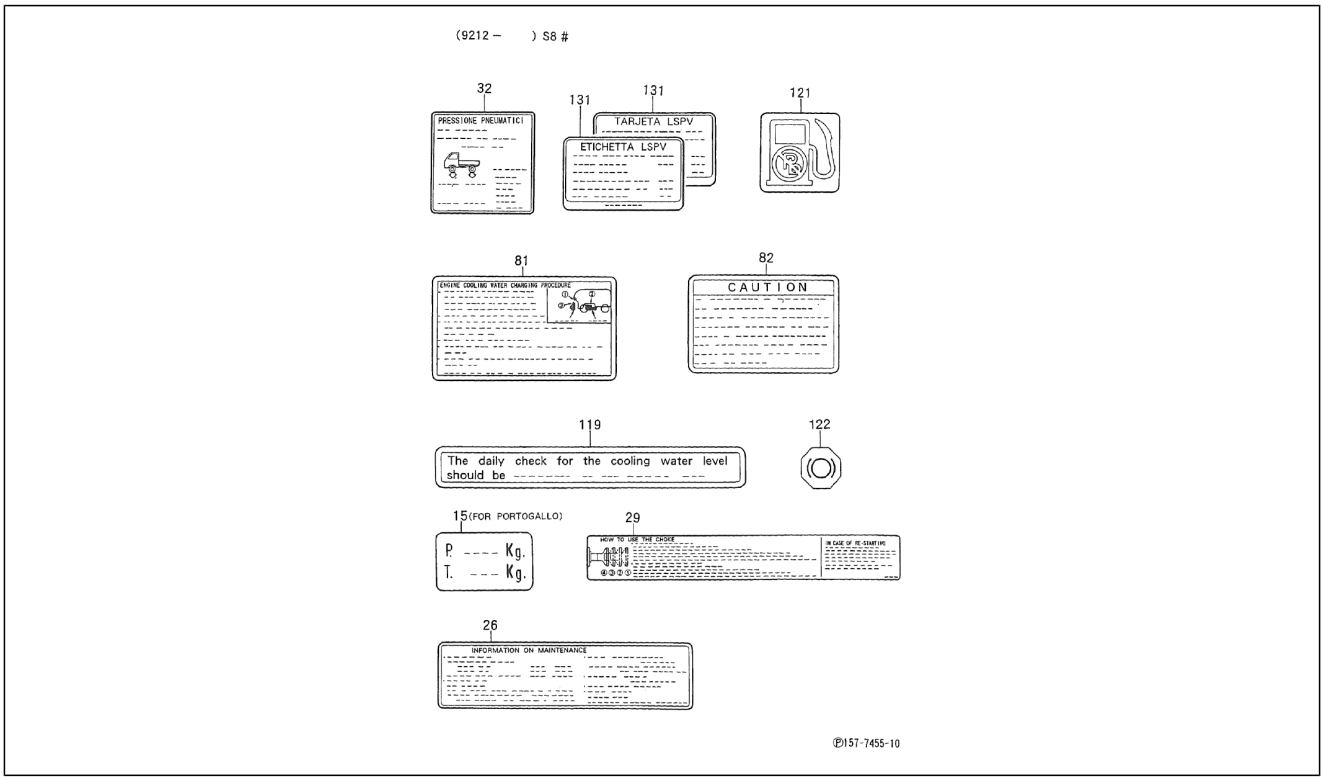

Pos.	Code	Beschreibung	Menge	Varianten
				Technische Spezifikation:2-Radantrieb/2 Wheel drive[S85] Kastenwagen/Van type[VAN] Vergaser/Carburetor[CAB] Linkslenker/Left-hand drive[LHD]
15	7454987Z02000	Schild	1	**Land:**Frankreich[F] **Technische Spezifikation:**2-Radantrieb/2 Wheel drive[S85] Kastenwagen/Van type[VAN] Linkslenker/Left-hand drive[LHD]
15	7454987Z01000	Schild	1	**Technische Spezifikation:**Ladefläche mit kippbaren Ladebordwänden (S85LP-TRMP)[S85LP-TRMP] CB41-Motor (1000 cm3)/CB41-Engine (1000 cc)[CB41] 2-Radantrieb/2 Wheel drive[S85] Linkslenker/Left-hand drive[LHD] Ladefläche/Truck type[TR] Manuelles Getriebe/Manual transmission[MTM] Manuelles 5-Gang-Getriebe/5 Speed floor manual[5F] Öffnung an drei Seiten/3-Way openable[T3] Standardtyp/Standard type[STD] Vergaser/Carburetor[CAB]
15	7454987Z04000	Schild	1	**Technische Spezifikation:**2-Radantrieb/2 Wheel drive[S85] Kastenwagen/Van type[VAN] Vergaser/Carburetor[CAB] Linkslenker/Left-hand drive[LHD] **Land:**Portugal[P]
15	7454987Z01000	Schild	1	**Technische Spezifikation:**2-Radantrieb/2 Wheel drive[S85] Ladefläche/Truck type[TR] Linkslenker/Left-hand drive[LHD] **Land:**Frankreich[F]
15	7454987Z02000	Schild	1	
26	1129387Z11000	Schild	1	**Land:**Spanien[E] **Technische Spezifikation:**2-Radantrieb/2 Wheel drive[S85] Elektronische Einspritzung/Electronic Fuel Injection[EFI] CB41, CB42[CB] Linkslenker/Left-hand drive[LHD]
26	1129387Z08000	Schild	1	**Technische Spezifikation:**2-Radantrieb/2 Wheel drive[S85] CB42-Motor (1000 cm3)/CB42-Engine (1000 cc)[CB42]
26	1129387Z09000	Schild	1	**Technische Spezifikation:**2-Radantrieb/2 Wheel drive[S85] Elektronische Einspritzung/Electronic Fuel Injection[EFI] CB41, CB42[CB] Linkslenker/Left-hand drive[LHD] **Land:**Italien[I]

Einheit	Rahmen
Code	04.390
Beschreibung	Schilden - Warnungen
Inspektion	1

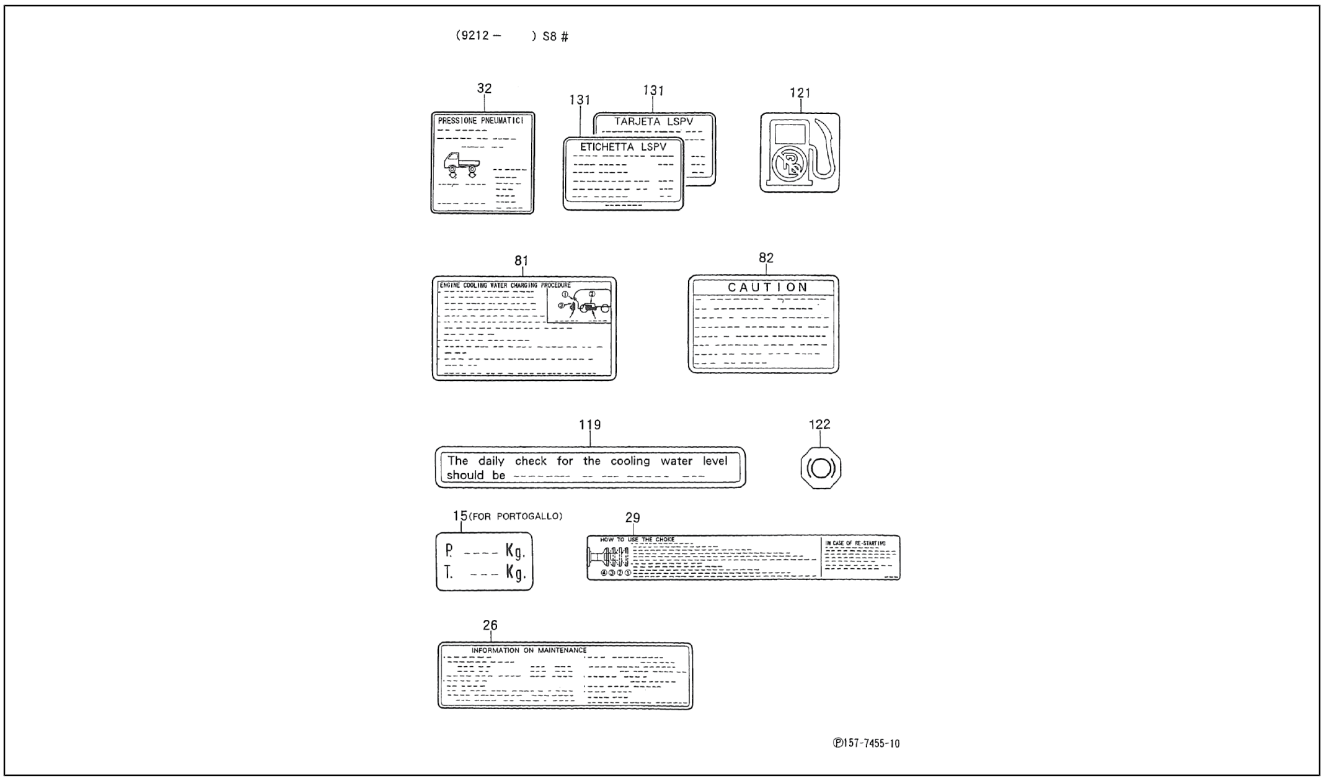

Pos.	Code	Beschreibung	Menge	Varianten
26	1129387Z03000	Schild	1	**Technische Spezifikation:**2-Radantrieb/2 Wheel drive[S85] CB41-Motor (1000 cm3)/CB41-Engine (1000 cc)[CB41]
26	1129387Z04000	Schild	1	**Land:**Frankreich[F] **Technische Spezifikation:**2-Radantrieb/2 Wheel drive[S85] Vergaser/Carburetor[CAB] Linkslenker/Left-hand drive[LHD]
26	1129387Z10000	Schild	1	**Technische Spezifikation:**2-Radantrieb/2 Wheel drive[S85] Elektronische Einspritzung/Electronic Fuel Injection[EFI] CB41, CB42[CB] Linkslenker/Left-hand drive[LHD] **Land:**Frankreich[F]
26	1129387Z06000	Schild	1	**Land:**Spanien[E] **Technische Spezifikation:**2-Radantrieb/2 Wheel drive[S85] Vergaser/Carburetor[CAB] Linkslenker/Left-hand drive[LHD]
26	1129387Z05000	Schild	1	**Land:**Italien[I] **Technische Spezifikation:**2-Radantrieb/2 Wheel drive[S85] Vergaser/Carburetor[CAB] Linkslenker/Left-hand drive[LHD]
26	1129387Z07000	Schild	1	**Technische Spezifikation:**2-Radantrieb/2 Wheel drive[S85] Vergaser/Carburetor[CAB] Linkslenker/Left-hand drive[LHD] **Land:**Portugal[P]
29	1129787Z06000	Schild	1	**Land:**Spanien[E] **Technische Spezifikation:**2-Radantrieb/2 Wheel drive[S85] Vergaser/Carburetor[CAB] Linkslenker/Left-hand drive[LHD]
29	1129787Z05000	Schild	1	**Technische Spezifikation:**2-Radantrieb/2 Wheel drive[S85] Linkslenker/Left-hand drive[LHD] **Land:**Italien[I]
29	1129787Z02000	Schild	1	**Technische Spezifikation:**2-Radantrieb/2 Wheel drive[S85] CB41-Motor (1000 cm3)/CB41-Engine (1000 cc)[CB41]
29	1129787Z07000	Schild	1	**Technische Spezifikation:**2-Radantrieb/2 Wheel drive[S85] Vergaser/Carburetor[CAB] Linkslenker/Left-hand drive[LHD]

Einheit	Rahmen
Code	04.390
Beschreibung	Schilden - Warnungen
Inspektion	1

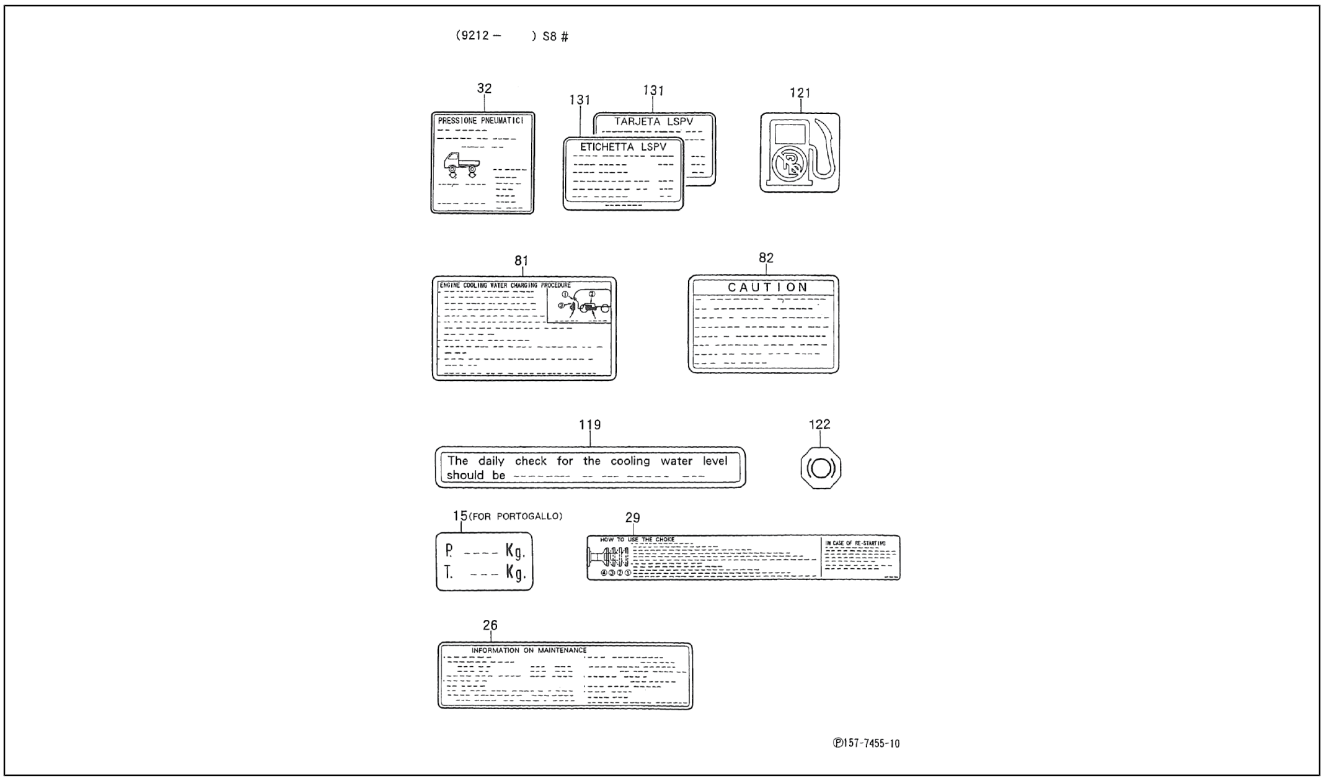

Pos.	Code	Beschreibung	Menge	Varianten
				Land: Portugal[P]
29	1129787Z04000	Schild	1	**Technische Spezifikation:**2-Radantrieb/2 Wheel drive[S85] Vergaser/Carburetor[CAB] Linkslenker/Left-hand drive[LHD] **Land:**Frankreich[F]
32	4266187Z07000	Schild	1	**Technische Spezifikation:**2-Radantrieb/2 Wheel drive[S85]
81	1129687Z06000	Schild	1	**Technische Spezifikation:**2-Radantrieb/2 Wheel drive[S85] HCE-Motor (1300 cm3)/HCE-Engine (1300 cc)[HCE] **Land:**Italien[I]
81	1129687Z04000	Schild	1	**Technische Spezifikation:**Geschlossener Kastenwagen hohes Dach (S85LV-ZBRMKP)[S85LV-ZBRMKP] CB42-Motor (1000 cm3)/CB42-Engine (1000 cc)[CB42] 2-Radantrieb/2 Wheel drive[S85] Linkslenker/Left-hand drive[LHD] Kastenwagen/Van type[VAN] Manuelles Getriebe/Manual transmission[MTM] Manuelles 5-Gang-Getriebe/5 Speed floor manual[5F] Geschlossener Kastenwagen/ Van type[BLV] Hohes Dach/High-Roof[HIR] Standardtyp/ Standard type[STD] Elektronische Einspritzung/Electronic Fuel Injection[EFI] **Land:**Frankreich[F]
81	1129687Z04000	Schild	1	**Technische Spezifikation:**Standardkastenwagen hohes Dach (S85LV-ZNDMKP)[S85LV-ZNDMKP] CB42-Motor (1000 cm3)/CB42-Engine (1000 cc)[CB42] 2-Radantrieb/2 Wheel drive[S85] Linkslenker/Left-hand drive[LHD] Kastenwagen/Van type[VAN] Manuelles Getriebe/Manual transmission[MTM] Manuelles 5-Gang-Getriebe/5 Speed floor manual[5F] Standardkastenwagen/Van type[STV] Hohes Dach/High-Roof[HIR] Luxustyp/Deluxe type[DLX] Elektronische Einspritzung/Electronic Fuel Injection[EFI] **Land:**Frankreich[F]
81	1129687Z04000	Schild	1	**Land:**Frankreich[F] **Technische Spezifikation:**2-Radantrieb/2 Wheel drive[S85] Kastenwagen/Van type[VAN] Vergaser/Carburetor[CAB] Linkslenker/Left-hand drive[LHD]

Einheit	Rahmen
Code	04.390
Beschreibung	Schilden - Warnungen
Inspektion	1

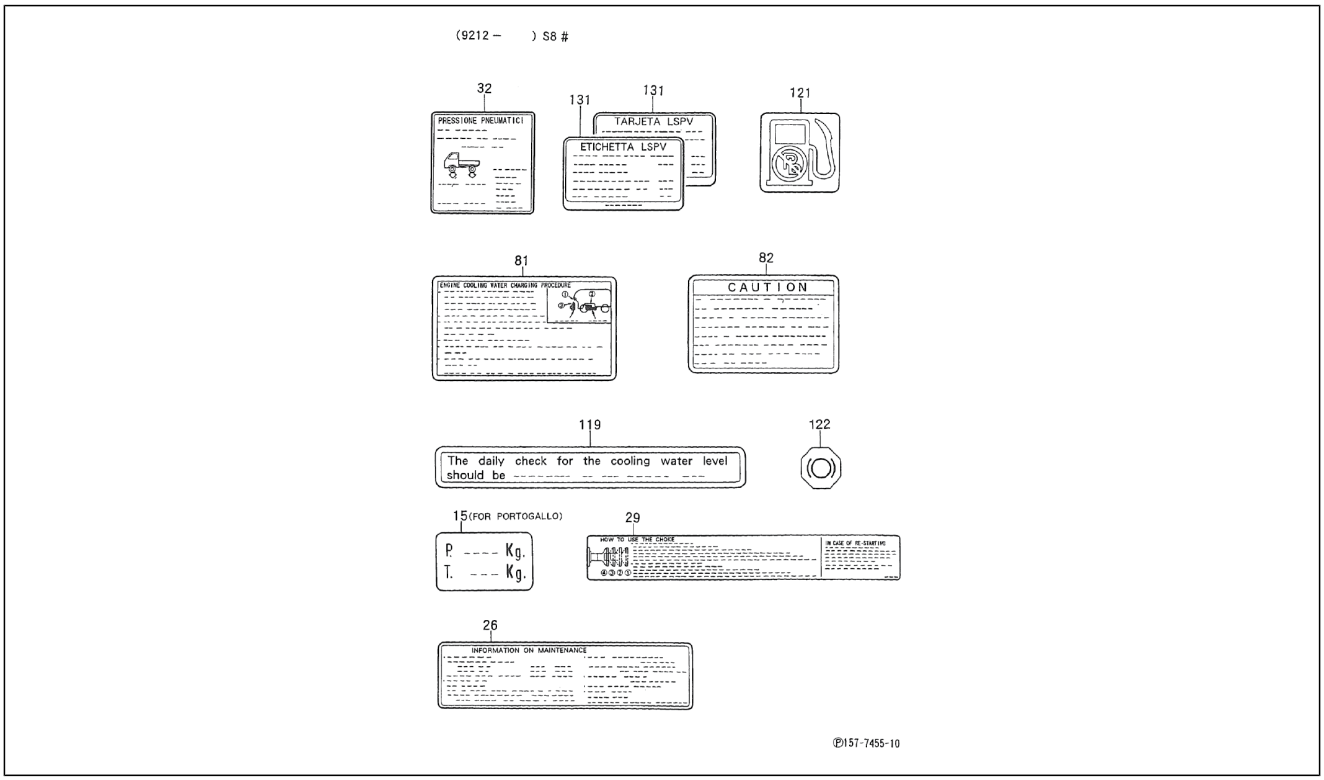

Pos.	Code	Beschreibung	Menge	Varianten
81	1129687Z05000	Schild	1	**Technische Spezifikation:**2-Radantrieb/2 Wheel drive[S85] HCE-Motor (1300 cm3)/HCE-Engine (1300 cc)[HCE]
81	1129687Z01000	Schild	1	**Technische Spezifikation:**2-Radantrieb/2 Wheel drive[S85] Kastenwagen/Van type[VAN] CB41, CB42[CB]
81	1129687Z07000	Schild	1	**Land:**Frankreich[F] **Technische Spezifikation:**2-Radantrieb/2 Wheel drive[S85] HCE-Motor (1300 cm3)/HCE-Engine (1300 cc)[HCE]
82	1128587Z04000	Schild	1	**Technische Spezifikation:**2-Radantrieb/2 Wheel drive[S85] HCE-Motor (1300 cm3)/HCE-Engine (1300 cc)[HCE]
82	1128587Z03000	Schild	1	**Land:**Frankreich[F] **Technische Spezifikation:**Geschlossener Kastenwagen hohes Dach (S85LV-ZBRMKP)[S85LV-ZBRMKP] CB42-Motor (1000 cm3)/CB42-Engine (1000 cc)[CB42] 2-Radantrieb/2 Wheel drive[S85] Linkslenker/Left-hand drive[LHD] Kastenwagen/Van type[VAN] Manuelles Getriebe/Manual transmission[MTM] Manuelles 5-Gang-Getriebe/5 Speed floor manual[5F] Geschlossener Kastenwagen/ Van type[BLV] Hohes Dach/High-Roof[HIR] Standardtyp/ Standard type[STD] Elektronische Einspritzung/Electronic Fuel Injection[EFI]
82	1128587Z02000	Schild	1	**Technische Spezifikation:**Geschlossener Kastenwagen hohes Dach (S85LV-ZBRMKP)[S85LV-ZBRMKP] CB42-Motor (1000 cm3)/CB42-Engine (1000 cc)[CB42] 2-Radantrieb/2 Wheel drive[S85] Linkslenker/Left-hand drive[LHD] Kastenwagen/Van type[VAN] Manuelles Getriebe/Manual transmission[MTM] Geschlossener Kastenwagen/Van type[BLV] Hohes Dach/High-Roof[HIR] Standardtyp/ Standard type[STD] Elektronische Einspritzung/Electronic Fuel Injection[EFI] **Land:**Italien[I]
82	1128587Z03000	Schild	1	**Land:**Frankreich[F] **Technische Spezifikation:**2-Radantrieb/2 Wheel drive[S85] Kastenwagen/Van type[VAN] Vergaser/Carburetor[CAB] Linkslenker/Left-hand drive[LHD]

Einheit	Rahmen
Code	04.390
Beschreibung	Schilden - Warnungen
Inspektion	1

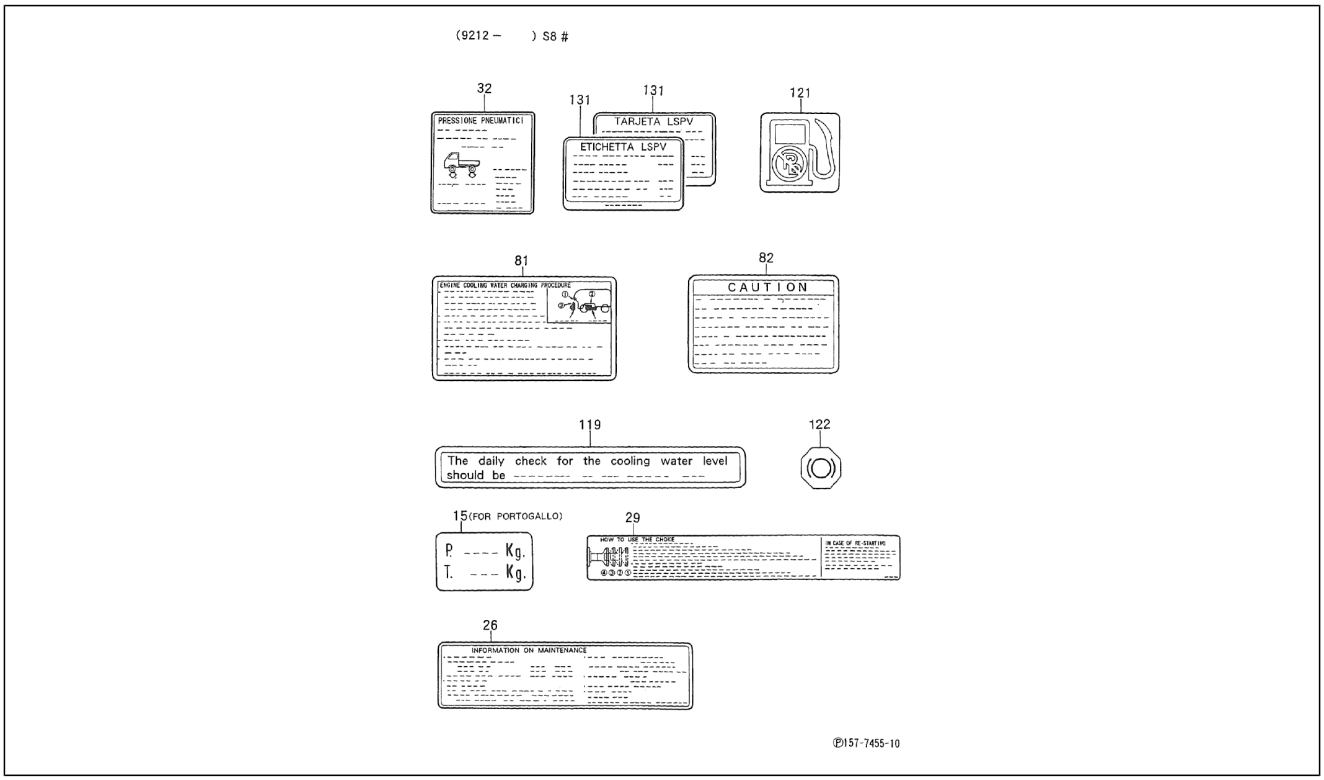

Pos.	Code	Beschreibung	Menge	Varianten
82	1128587Z03000	Schild	1	**Technische Spezifikation:**Standardkastenwagen hohes Dach (S85LV-ZNDMKP)[S85LV-ZNDMKP] CB42-Motor (1000 cm3)/CB42-Engine (1000 cc)[CB42] 2-Radantrieb/2 Wheel drive[S85] Linkslenker/Left-hand drive[LHD] Kastenwagen/Van type[VAN] Manuelles Getriebe/Manual transmission[MTM] Manuelles 5-Gang-Getriebe/5 Speed floor manual[5F] Standardkastenwagen/Van type[STV] Hohes Dach/High-Roof[HIR] Luxustyp/Deluxe type[DLX] Elektronische Einspritzung/Electronic Fuel Injection[EFI] **Land:**Frankreich[F]
82	1128587Z06000	Schild	1	**Land:**Frankreich[F] **Technische Spezifikation:**2-Radantrieb/2 Wheel drive[S85] HCE-Motor (1300 cm3)/HCE-Engine (1300 cc)[HCE]
82	1128587Z02000	Schild	1	**Land:**Italien[I] **Technische Spezifikation:**2-Radantrieb/2 Wheel drive[S85] Kastenwagen/Van type[VAN] Vergaser/Carburetor[CAB] Linkslenker/Left-hand drive[LHD]
82	1128587Z01000	Schild	1	**Technische Spezifikation:**2-Radantrieb/2 Wheel drive[S85] Kastenwagen/Van type[VAN] CB41, CB42[CB]
82	1128587Z02000	Schild	1	**Technische Spezifikation:**Standardkastenwagen hohes Dach (S85LV-ZNDMKP)[S85LV-ZNDMKP] CB42-Motor (1000 cm3)/CB42-Engine (1000 cc)[CB42] 2-Radantrieb/2 Wheel drive[S85] Linkslenker/Left-hand drive[LHD] Kastenwagen/Van type[VAN] Manuelles Getriebe/Manual transmission[MTM] Manuelles 5-Gang-Getriebe/5 Speed floor manual[5F] Standardkastenwagen/Van type[STV] Hohes Dach/High-Roof[HIR] Luxustyp/Deluxe type[DLX] Elektronische Einspritzung/Electronic Fuel Injection[EFI] **Land:**Italien[I]
82	1128587Z05000	Schild	1	**Technische Spezifikation:**2-Radantrieb/2 Wheel drive[S85] HCE-Motor (1300 cm3)/HCE-Engine (1300 cc)[HCE] **Land:**Italien[I]
119	1129687Z03000	Schild	1	**Land:**Frankreich[F] **Technische Spezifikation:**2-Radantrieb/2 Wheel drive[S85] Kastenwagen/Van type[VAN] Vergaser/Carburetor[CAB] Linkslenker/Left-hand drive[LHD]

Einheit	Rahmen
Code	04.390
Beschreibung	Schilden - Warnungen
Inspektion	1

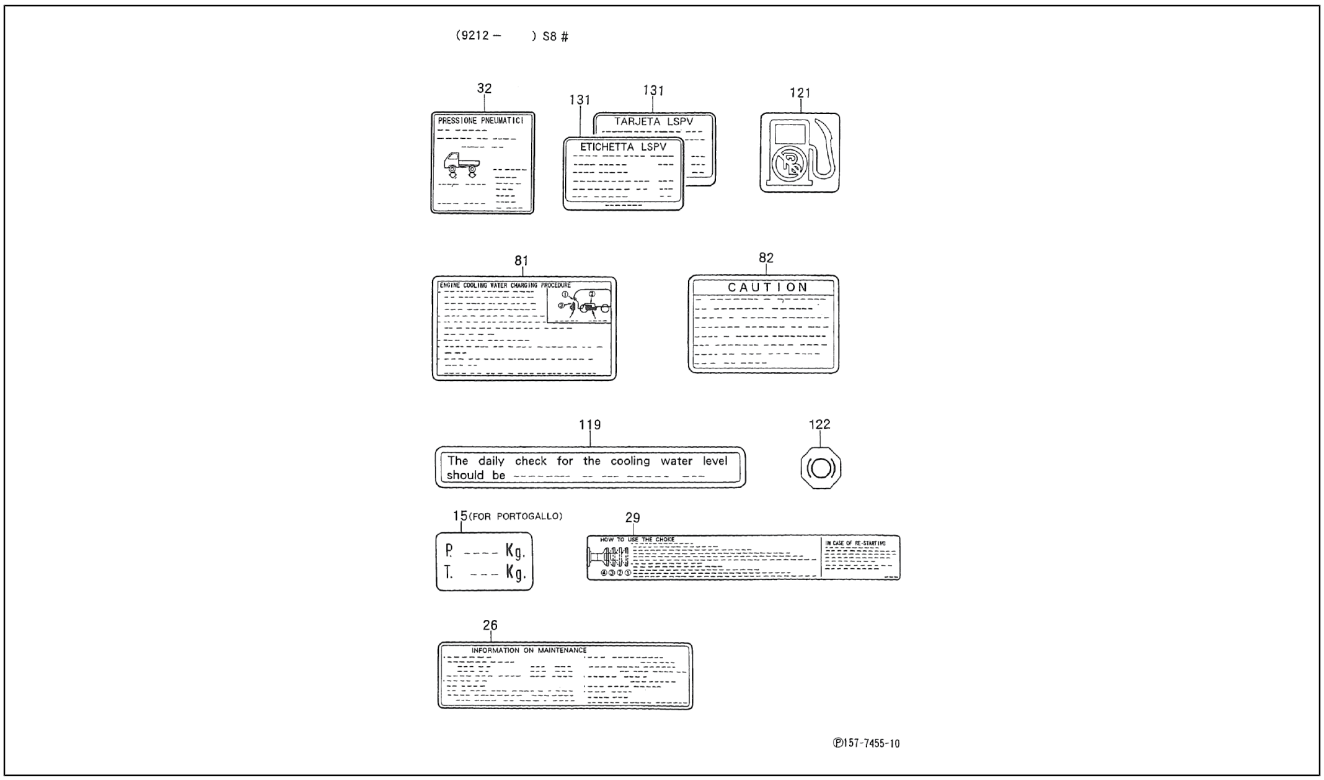

Pos.	Code	Beschreibung	Menge	Varianten
119	1129687Z03000	Schild	1	**Technische Spezifikation:**2-Radantrieb/2 Wheel drive[S85] HCE-Motor (1300 cm3)/HCE-Engine (1300 cc)[HCE] Geschlossener Kastenwagen hohes Dach (S85LV-ZBRMKP) [S85LV-ZBRMKP] CB42-Motor (1000 cm3)/CB42-Engine (1000 cc)[CB42] Linkslenker/Left-hand drive[LHD] Kastenwagen/Van type[VAN] Manuelles Getriebe/Manual transmission[MTM] Manuelles 5-Gang-Getriebe/5 Speed floor manual[5F] Geschlossener Kastenwagen/Van type[BLV] Standardtyp/Standard type[STD] Elektronische Einspritzung/Electronic Fuel Injection[EFI] **Land:**Frankreich[F]
119	1129687Z03000	Schild	1	**Land:**Frankreich[F] **Technische Spezifikation:**Standardkastenwagen hohes Dach (S85LV-ZNDMKP)[S85LV-ZNDMKP] CB42-Motor (1000 cm3)/CB42-Engine (1000 cc)[CB42] 2-Radantrieb/2 Wheel drive[S85] Linkslenker/Left-hand drive[LHD] Kastenwagen/Van type[VAN] Manuelles Getriebe/Manual transmission[MTM] Standardkastenwagen/Van type[STV] Hohes Dach/High-Roof[HIR] Luxustyp/Deluxe type[DLX] Elektronische Einspritzung/Electronic Fuel Injection[EFI]
119	1129687Z02000	Schild	1	**Technische Spezifikation:**2-Radantrieb/2 Wheel drive[S85] Kastenwagen/Van type[VAN] HCE-Motor (1300 cm3)/HCE-Engine (1300 cc)[HCE]
121	7455987Z01000	Schild	1	**Technische Spezifikation:**2-Radantrieb/2 Wheel drive[S85] CB41, CB42[CB]
121	7455987Z01000	Schild	1	**Technische Spezifikation:**2-Radantrieb/2 Wheel drive[S85] CB41-Motor (1000 cm3)/CB41-Engine (1000 cc)[CB41]
122	4728887Z01000	Schild	1	**Technische Spezifikation:**2-Radantrieb/2 Wheel drive[S85] HCE-Motor (1300 cm3)/HCE-Engine (1300 cc)[HCE]
131	4793987Z08000	Schild	1	**Land:**Spanien[E] **Technische Spezifikation:**2-Radantrieb/2 Wheel drive[S85] Kastenwagen/Van type[VAN] Elektronische Einspritzung/ Electronic Fuel Injection[EFI] Linkslenker/Left-hand drive[LHD]
131	4793987Z07000	Schild	1	**Land:**Spanien[E]

Einheit	Rahmen
Code	04.390
Beschreibung	Schilden - Warnungen
Inspektion	1

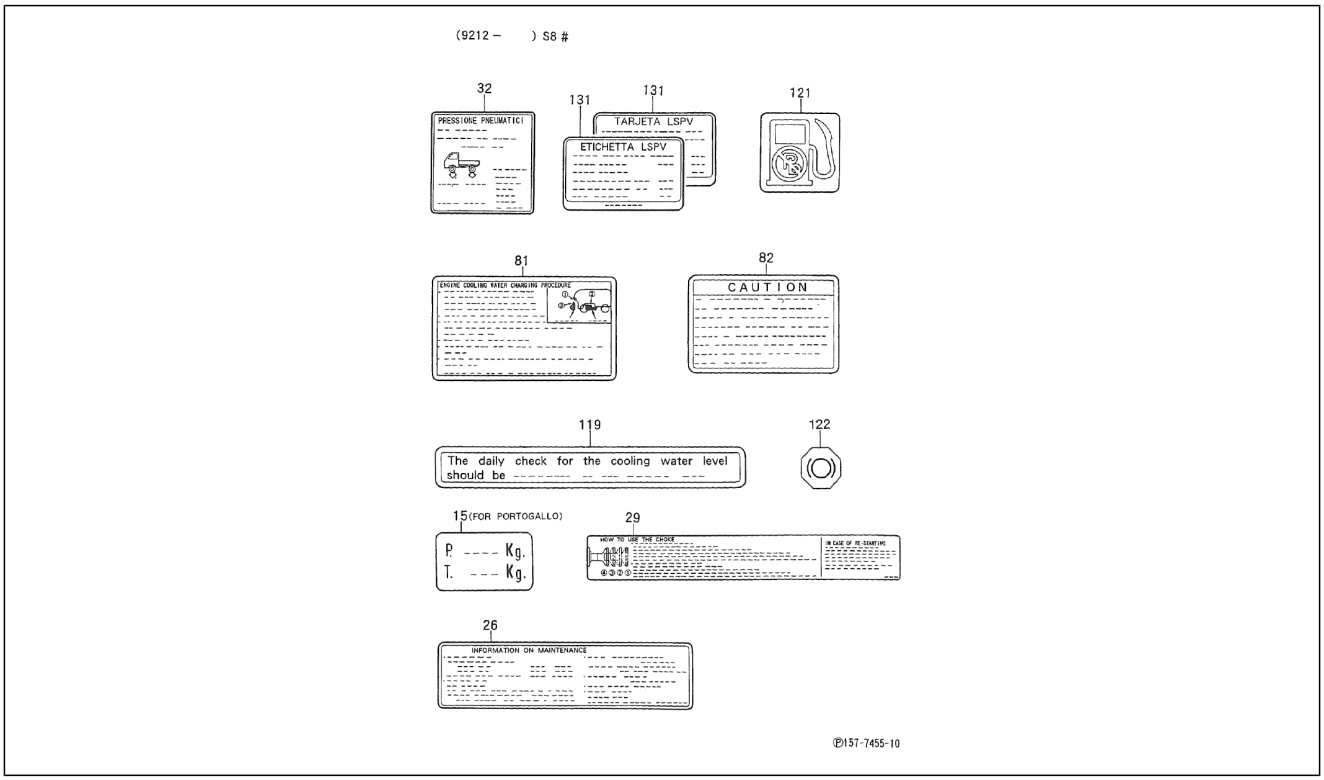

Pos.	Code	Beschreibung	Menge	Varianten
				Technische Spezifikation: Ladefläche mit kippbaren Ladebordwänden (S85LP-TRMP)[S85LP-TRMP] CB41-Motor (1000 cm3)/CB41-Engine (1000 cc)[CB41] 2-Radantrieb/2 Wheel drive[S85] Linkslenker/Left-hand drive[LHD] Ladefläche/Truck type[TR] Manuelles Getriebe/Manual transmission[MTM] Manuelles 5-Gang-Getriebe/5 Speed floor manual[5F] Öffnung an drei Seiten/3-Way openable[T3] Standardtyp/Standard type[STD] Vergaser/Carburetor[CAB]
131	4793987Z03000	Schild	1	**Technische Spezifikation:**Ladefläche mit kippbaren Ladebordwänden (S85LP-TRMP)[S85LP-TRMP] CB41-Motor (1000 cm3)/CB41-Engine (1000 cc)[CB41] 2-Radantrieb/2 Wheel drive[S85] Linkslenker/Left-hand drive[LHD] Ladefläche/Truck type[TR] Manuelles Getriebe/Manual transmission[MTM] Manuelles 5-Gang-Getriebe/5 Speed floor manual[5F] Öffnung an drei Seiten/3-Way openable[T3] Standardtyp/Standard type[STD] Vergaser/Carburetor[CAB] **Land:**Italien[I]
131	4793987Z04000	Schild	1	**Land:**Italien[I] **Technische Spezifikation:**2-Radantrieb/2 Wheel drive[S85] Kastenwagen/Van type[VAN] Vergaser/Carburetor[CAB] Linkslenker/Left-hand drive[LHD]
131	4793987Z03000	Schild	1	**Technische Spezifikation:**Ladefläche mit kippbaren Ladebordwänden (S85LP-TRMP)[S85LP-TRMP] CB41-Motor (1000 cm3)/CB41-Engine (1000 cc)[CB41] 2-Radantrieb/2 Wheel drive[S85] Linkslenker/Left-hand drive[LHD] Ladefläche/Truck type[TR] Manuelles Getriebe/Manual transmission[MTM] Manuelles 5-Gang-Getriebe/5 Speed floor manual[5F] Öffnung an drei Seiten/3-Way openable[T3] Standardtyp/Standard type[STD] Vergaser/Carburetor[CAB]
131	4793987Z01000	Schild	1	**Technische Spezifikation:**2-Radantrieb/2 Wheel drive[S85] Ladefläche/Truck type[TR]

Einheit	Rahmen
Code	04.390
Beschreibung	Schilden - Warnungen
Inspektion	1

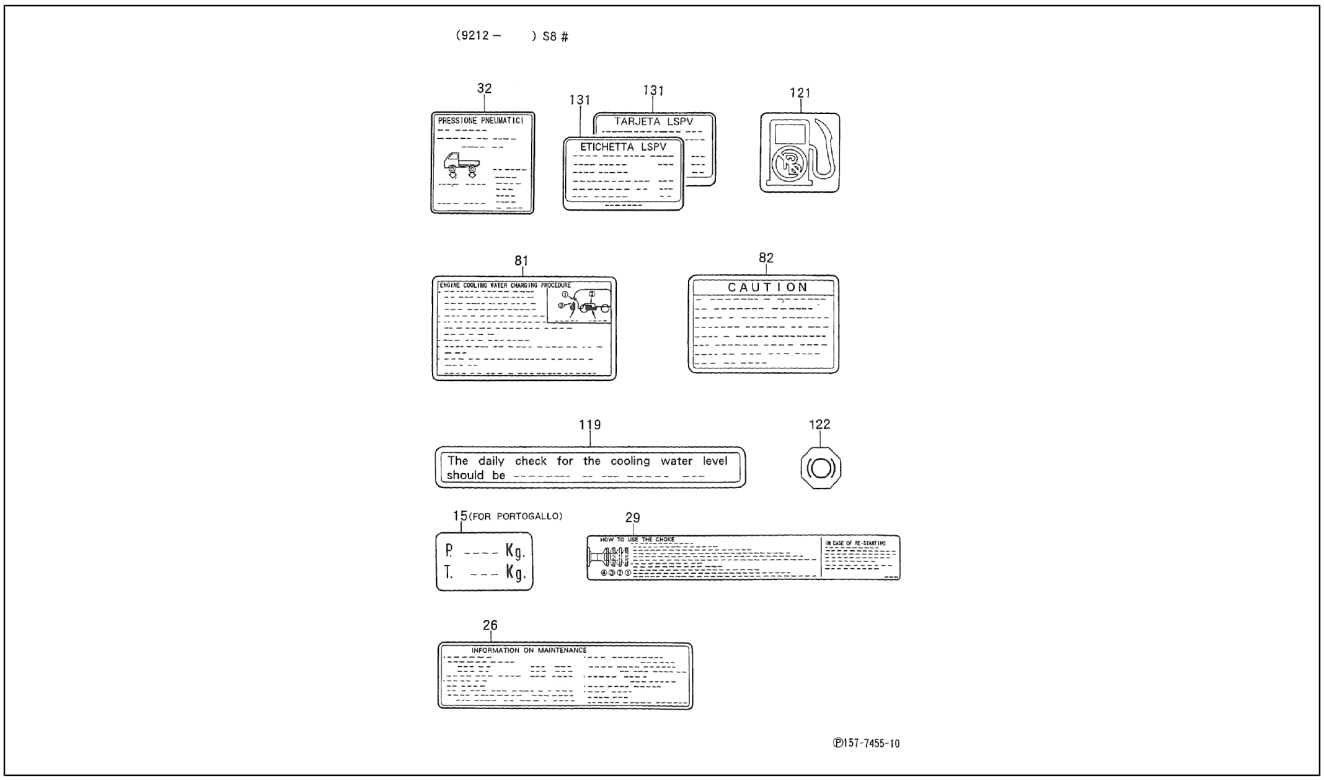

Pos.	Code	Beschreibung	Menge	Varianten
131	4793987Z06000	Schild	1	**Technische Spezifikation:**2-Radantrieb/2 Wheel drive[S85] Kastenwagen/Van type[VAN] Linkslenker/Left-hand drive[LHD]
131	4793987Z02000	Schild	1	**Technische Spezifikation:**2-Radantrieb/2 Wheel drive[S85] Kastenwagen/Van type[VAN]
131	4793987Z05000	Schild	1	**Technische Spezifikation:**Ladefläche mit kippbaren Ladebordwänden (S85LP-TRMP)[S85LP-TRMP] Linkslenker/Left-hand drive[LHD] Ladefläche/Truck type[TR] Manuelles Getriebe/Manual transmission[MTM] Öffnung an drei Seiten/3-Way openable[T3] Standardtyp/Standard type[STD] Vergaser/Carburetor[CAB] **Land:**Frankreich[F]
131	4793987Z03000	Schild	1	**Technische Spezifikation:**2-Radantrieb/2 Wheel drive[S85] Ladefläche/Truck type[TR] Elektronische Einspritzung/Electronic Fuel Injection[EFI] Linkslenker/Left-hand drive[LHD] **Land:**Italien[I]
131	4793987Z04000	Schild	1	**Land:**Italien[I] **Technische Spezifikation:**2-Radantrieb/2 Wheel drive[S85] Kastenwagen/Van type[VAN] Elektronische Einspritzung/Electronic Fuel Injection[EFI] Linkslenker/Left-hand drive[LHD]
131	4793987Z07000	Schild	1	**Land:**Spanien[E] **Technische Spezifikation:**2-Radantrieb/2 Wheel drive[S85] Ladefläche/Truck type[TR]
131	4793987Z06000	Schild	1	**Land:**Frankreich[F] **Technische Spezifikation:**2-Radantrieb/2 Wheel drive[S85] Kastenwagen/Van type[VAN] Vergaser/Carburetor[CAB] Linkslenker/Left-hand drive[LHD]
131	4793987Z05000	Schild	1	**Land:**Frankreich[F] **Technische Spezifikation:**2-Radantrieb/2 Wheel drive[S85] Ladefläche/Truck type[TR] Linkslenker/Left-hand drive[LHD]

Einheit	Rahmen
Code	04.400
Beschreibung	Aschenbecher
Inspektion	1

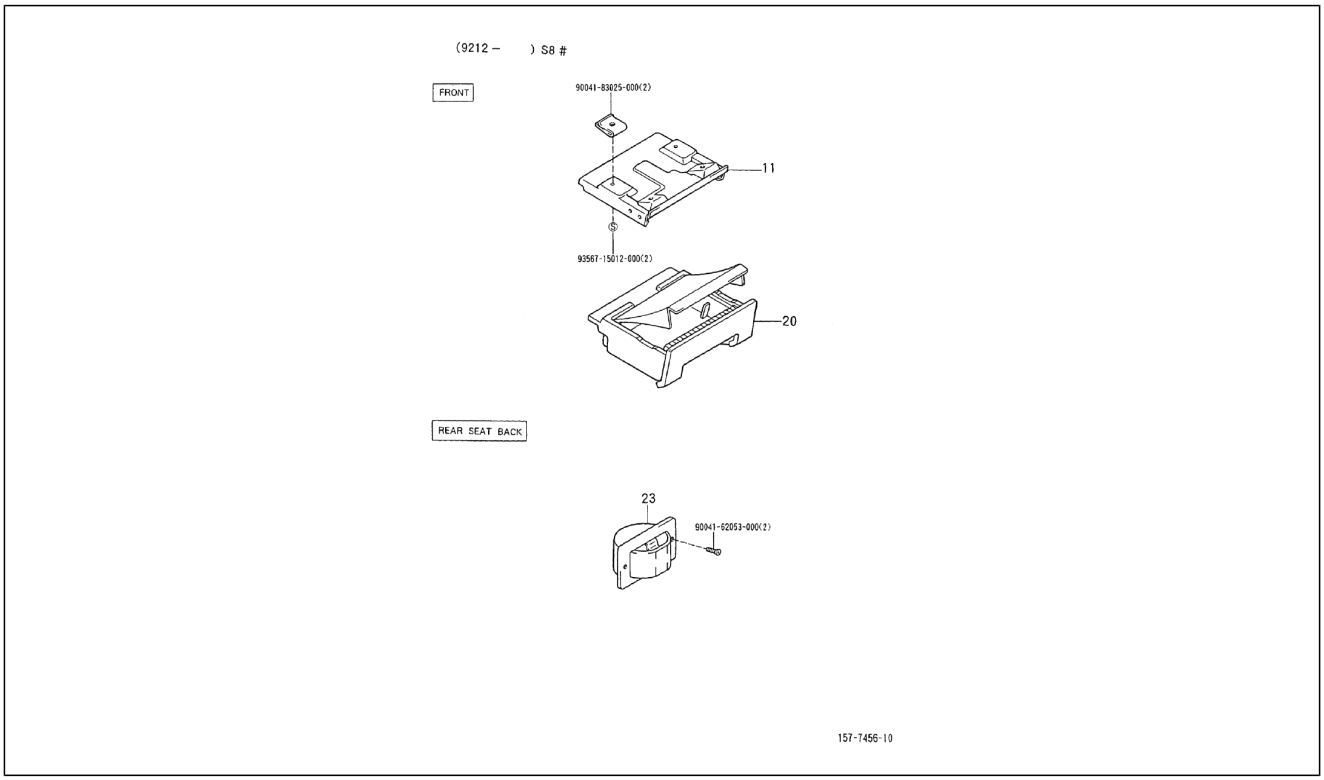

Pos.	Code	Beschreibung	Menge	Varianten
11	7410487Z01000	Aschenbechergehäuse	1	**Technische Spezifikation:**2-Radantrieb/2 Wheel drive[S85]
11	7410487Z01000	Aschenbechergehäuse	1	**Technische Spezifikation:**2-Radantrieb/2 Wheel drive[S85]
20	7410287Z01000	Aschenbecher	1	**Technische Spezifikation:**2-Radantrieb/2 Wheel drive[S85]
23	7410687Z01130	Hinterer aschenbecher	1	**Technische Spezifikation:**Standardkastenwagen hohes Dach (S85LV-ZNDMKP)[S85LV-ZNDMKP] CB42-Motor (1000 cm3)/CB42-Engine (1000 cc)[CB42] 2-Radantrieb/2 Wheel drive[S85] Linkslenker/Left-hand drive[LHD] Kastenwagen/Van type[VAN] Manuelles Getriebe/Manual transmission[MTM] Manuelles 5-Gang-Getriebe/5 Speed floor manual[5F] Standardkastenwagen/Van type[STV] Hohes Dach/High-Roof[HIR] Luxustyp/Deluxe type[DLX] Elektronische Einspritzung/Electronic Fuel Injection[EFI]
23	7410687Z01130	Hinterer aschenbecher	1	**Technische Spezifikation:**Standardkastenwagen hohes Dach (S85LV-ZNDMKP)[S85LV-ZNDMKP] CB42-Motor (1000 cm3)/CB42-Engine (1000 cc)[CB42] 2-Radantrieb/2 Wheel drive[S85] Linkslenker/Left-hand drive[LHD] Kastenwagen/Van type[VAN] Manuelles Getriebe/Manual transmission[MTM] Manuelles 5-Gang-Getriebe/5 Speed floor manual[5F] Standardkastenwagen/Van type[STV] Hohes Dach/High-Roof[HIR] Luxustyp/Deluxe type[DLX] Elektronische Einspritzung/Electronic Fuel Injection[EFI]
23	7410687Z01130	Hinterer aschenbecher	1	**Technische Spezifikation:**Standardkastenwagen hohes Dach (S85RV-ZNDMKP)[S85RV-ZNDMKP] CB42-Motor (1000 cm3)/CB42-Engine (1000 cc)[CB42] 2-Radantrieb/2 Wheel drive[S85] Rechtslenker/Right-hand drive[RHD] Kastenwagen/Van type[VAN] Manuelles Getriebe/Manual transmission[MTM] Manuelles 5-Gang-Getriebe/5 Speed floor manual[5F] Standardkastenwagen/Van type[STV] Hohes Dach/High-Roof[HIR] Luxustyp/Deluxe type[DLX] Elektronische Einspritzung/Electronic Fuel Injection[EFI]
23	7410687Z01130	Hinterer aschenbecher	1	**Technische Spezifikation:**Standardkastenwagen hohes Dach (S85LV-ZNDMP)[S85LV-ZNDMP] CB41-Motor (1000 cm3)/CB41-Engine (1000 cc)[CB41] 2-Radantrieb/2 Wheel drive[S85] Linkslenker/Left-hand drive[LHD] Kastenwagen/Van type[VAN] Manuelles Getriebe/Manual transmission[MTM] Manuelles 5-Gang-Getriebe/5 Speed

Einheit	Rahmen
Code	04.400
Beschreibung	Aschenbecher
Inspektion	1

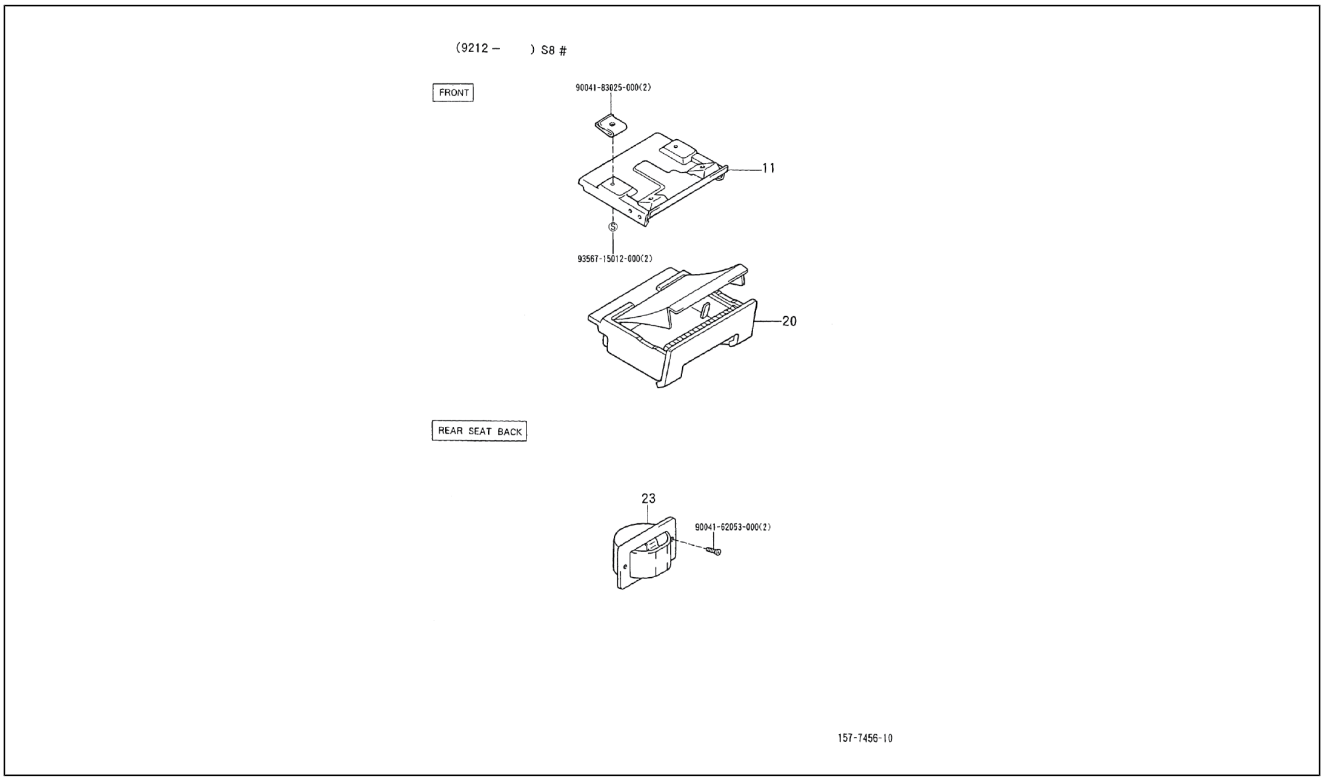

Pos.	Code	Beschreibung	Menge	Varianten
				floor manual[5F] Standardkastenwagen/Van type[STV] Hohes Dach/High-Roof[HIR] Luxustyp/Deluxe type[DLX] Vergaser/Carburetor[CAB] **Land:**Spanien[E]
23	7410687Z01130	Hinterer aschenbecher	1	**Technische Spezifikation:**Standardkastenwagen hohes Dach (S85RV-ZNDMP)[S85RV-ZNDMP] CB41-Motor (1000 cm3)/CB41-Engine (1000 cc)[CB41] 2-Radantrieb/2 Wheel drive[S85] Kastenwagen/Van type[VAN] Manuelles Getriebe/Manual transmission[MTM] Manuelles 5-Gang-Getriebe/5 Speed floor manual[5F] Standardkastenwagen/Van type[STV] Rechtslenker/Right-hand drive[RHD] Luxustyp/Deluxe type[DLX] Vergaser/Carburetor[CAB]
23	7410687Z01130	Hinterer aschenbecher	1	**Technische Spezifikation:**2-Radantrieb/2 Wheel drive[S85] Kastenwagen/Van type[VAN] CB41, CB42[CB]
23	7410687Z01130	Hinterer aschenbecher	1	**Technische Spezifikation:**Standardkastenwagen hohes Dach (S85LV-ZNDMP)[S85LV-ZNDMP] CB41-Motor (1000 cm3)/CB41-Engine (1000 cc)[CB41] 2-Radantrieb/2 Wheel drive[S85] Linkslenker/Left-hand drive[LHD] Kastenwagen/Van type[VAN] Manuelles Getriebe/Manual transmission[MTM] Manuelles 5-Gang-Getriebe/5 Speed floor manual[5F] Standardkastenwagen/Van type[STV] Hohes Dach/High-Roof[HIR] Luxustyp/Deluxe type[DLX] Vergaser/Carburetor[CAB] **Land:**Portugal[P]
23	7410687Z01130	Hinterer aschenbecher	1	**Technische Spezifikation:**Standardkastenwagen hohes Dach (S85LV-ZNDMP)[S85LV-ZNDMP] CB41-Motor (1000 cm3)/CB41-Engine (1000 cc)[CB41] 2-Radantrieb/2 Wheel drive[S85] Linkslenker/Left-hand drive[LHD] Kastenwagen/Van type[VAN] Manuelles Getriebe/Manual transmission[MTM] Manuelles 5-Gang-Getriebe/5 Speed floor manual[5F] Standardkastenwagen/Van type[STV] Hohes Dach/High-Roof[HIR] Luxustyp/Deluxe type[DLX] Vergaser/Carburetor[CAB]
23	7410687Z01130	Hinterer aschenbecher	1	**Technische Spezifikation:**2-Radantrieb/2 Wheel drive[S85] Luxustyp/Deluxe type[DLX] CB41, CB42[CB]

Einheit	Rahmen
Code	04.400
Beschreibung	Aschenbecher
Inspektion	1

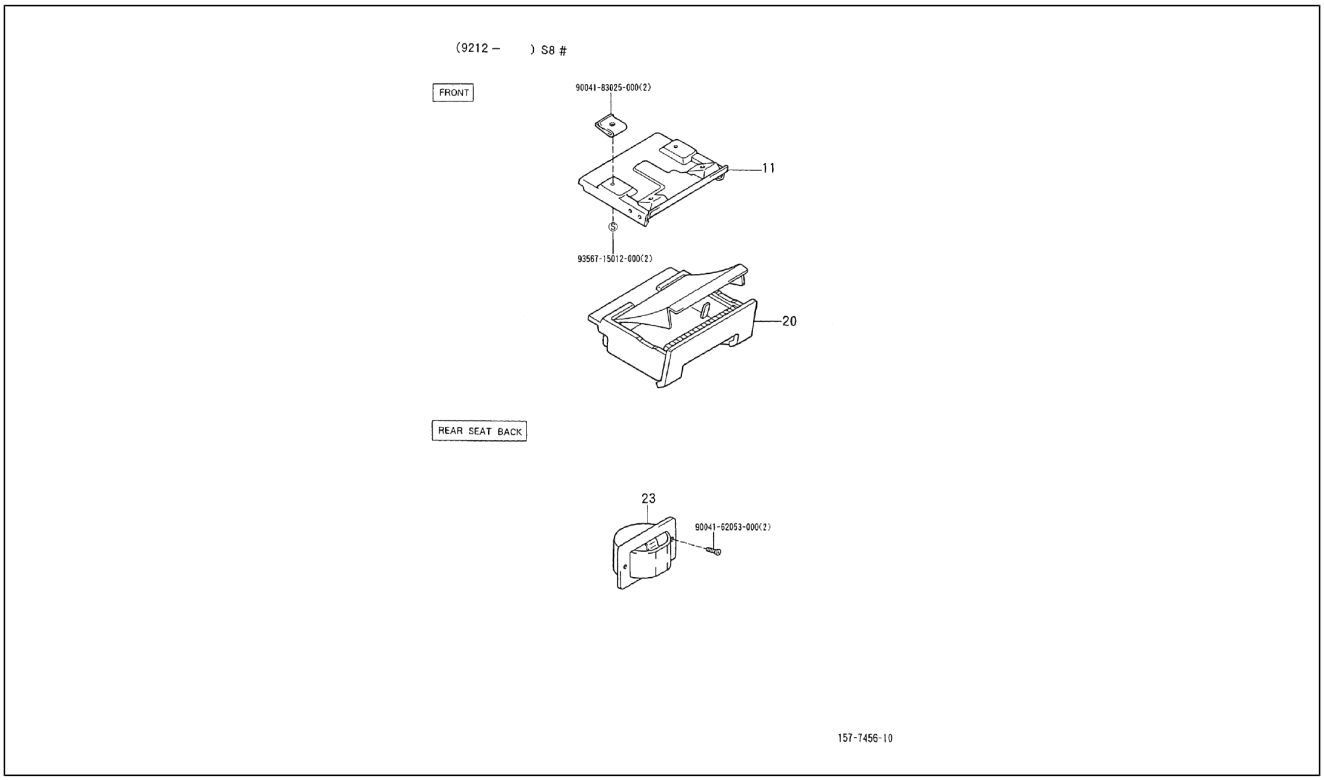

Pos.	Code	Beschreibung	Menge	Varianten
23	7410687Z01130	Hinterer aschenbecher	1	**Technische Spezifikation:**Standardkastenwagen hohes Dach (S85LV-ZNDMKP)[S85LV-ZNDMKP] CB42-Motor (1000 cm3)/CB42-Engine (1000 cc)[CB42] 2-Radantrieb/2 Wheel drive[S85] Linkslenker/Left-hand drive[LHD] Kastenwagen/Van type[VAN] Manuelles Getriebe/Manual transmission[MTM] Manuelles 5-Gang-Getriebe/5 Speed floor manual[5F] Standardkastenwagen/Van type[STV] Hohes Dach/High-Roof[HIR] Luxustyp/Deluxe type[DLX] Elektronische Einspritzung/Electronic Fuel Injection[EFI]
23	7410687Z01130	Hinterer aschenbecher	1	**Technische Spezifikation:**Geschlossener Kastenwagen hohes Dach (S85LV-ZBRMKP)[S85LV-ZBRMKP] CB42-Motor (1000 cm3)/CB42-Engine (1000 cc)[CB42] 2-Radantrieb/2 Wheel drive[S85] Linkslenker/Left-hand drive[LHD] Kastenwagen/Van type[VAN] Manuelles Getriebe/Manual transmission[MTM] Manuelles 5-Gang-Getriebe/5 Speed floor manual[5F] Geschlossener Kastenwagen/ Van type[BLV] Hohes Dach/High-Roof[HIR] Standardtyp/ Standard type[STD] Elektronische Einspritzung/Electronic Fuel Injection[EFI]
23	7410687Z01130	Hinterer aschenbecher	1	**Technische Spezifikation:**Geschlossener Kastenwagen hohes Dach (S85LV-ZBRMKP)[S85LV-ZBRMKP] CB42-Motor (1000 cm3)/CB42-Engine (1000 cc)[CB42] 2-Radantrieb/2 Wheel drive[S85] Linkslenker/Left-hand drive[LHD] Kastenwagen/Van type[VAN] Manuelles Getriebe/Manual transmission[MTM] Manuelles 5-Gang-Getriebe/5 Speed floor manual[5F] Geschlossener Kastenwagen/ Van type[BLV] Hohes Dach/High-Roof[HIR] Standardtyp/ Standard type[STD] Elektronische Einspritzung/Electronic Fuel Injection[EFI]
23	7410687Z01130	Hinterer aschenbecher	1	**Technische Spezifikation:**2-Radantrieb/2 Wheel drive[S85] Luxustyp/Deluxe type[DLX] CB41, CB42[CB]
23	7410687Z01130	Hinterer aschenbecher	1	**Technische Spezifikation:**2-Radantrieb/2 Wheel drive[S85] Luxustyp/Deluxe type[DLX] CB41, CB42[CB]
23	7410687Z01130	Hinterer aschenbecher	1	**Technische Spezifikation:**Standardkastenwagen hohes Dach (S85RV-ZNDMP)[S85RV-ZNDMP] CB41-Motor (1000 cm3)/CB41-Engine (1000 cc)[CB41] 2-Radantrieb/2

Einheit	Rahmen
Code	04.400
Beschreibung	Aschenbecher
Inspektion	1

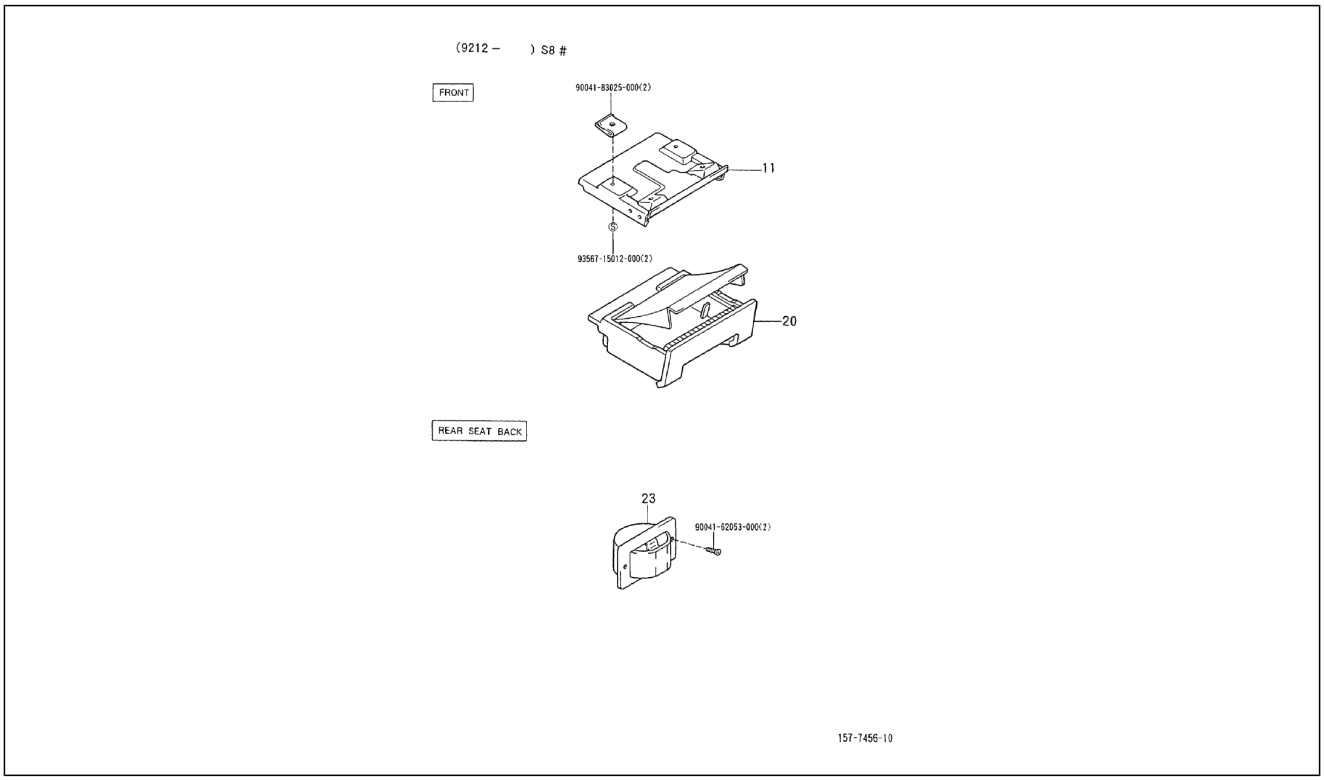

Pos.	Code	Beschreibung	Menge	Varianten
				Wheel drive[S85] Rechtslenker/Right-hand drive[RHD] Kastenwagen/Van type[VAN] Manuelles Getriebe/Manual transmission[MTM] Manuelles 5-Gang-Getriebe/5 Speed floor manual[5F] Standardkastenwagen/Van type[STV] Hohes Dach/High-Roof[HIR] Luxustyp/Deluxe type[DLX] Vergaser/Carburetor[CAB]
23	7410687Z01130	Hinterer aschenbecher	1	**Technische Spezifikation:**Standardkastenwagen hohes Dach (S85LV-ZNDMP)[S85LV-ZNDMP] CB41-Motor (1000 cm3)/CB41-Engine (1000 cc)[CB41] 2-Radantrieb/2 Wheel drive[S85] Linkslenker/Left-hand drive[LHD] Kastenwagen/Van type[VAN] Manuelles Getriebe/Manual transmission[MTM] Manuelles 5-Gang-Getriebe/5 Speed floor manual[5F] Standardkastenwagen/Van type[STV] Hohes Dach/High-Roof[HIR] Luxustyp/Deluxe type[DLX] Vergaser/Carburetor[CAB]
23	7410687Z01130	Hinterer aschenbecher	1	**Technische Spezifikation:**CB41-Motor (1000 cm3)/CB41-Engine (1000 cc)[CB41] 2-Radantrieb/2 Wheel drive[S85] Linkslenker/Left-hand drive[LHD] Kastenwagen/Van type[VAN] Manuelles Getriebe/Manual transmission[MTM] Manuelles 5-Gang-Getriebe/5 Speed floor manual[5F] Standardkastenwagen/Van type[STV] Hohes Dach/ High-Roof[HIR] Luxustyp/Deluxe type[DLX] Vergaser/ Carburetor[CAB]
23	7410687Z01130	Hinterer aschenbecher	1	**Technische Spezifikation:**2-Radantrieb/2 Wheel drive[S85] Kastenwagen/Van type[VAN] CB41, CB42[CB]
23	7410687Z01130	Hinterer aschenbecher	1	**Technische Spezifikation:**Standardkastenwagen hohes Dach (S85LV-ZNDMP)[S85LV-ZNDMP] CB41-Motor (1000 cm3)/CB41-Engine (1000 cc)[CB41] 2-Radantrieb/2 Wheel drive[S85] Linkslenker/Left-hand drive[LHD] Kastenwagen/Van type[VAN] Manuelles Getriebe/Manual transmission[MTM] Manuelles 5-Gang-Getriebe/5 Speed floor manual[5F] Standardkastenwagen/Van type[STV] Hohes Dach/High-Roof[HIR] Luxustyp/Deluxe type[DLX] Vergaser/Carburetor[CAB] **Land:**Italien[I]
24	9004183025000	Mutter	2	

Einheit	Rahmen
Code	04.400
Beschreibung	Aschenbecher
Inspektion	1

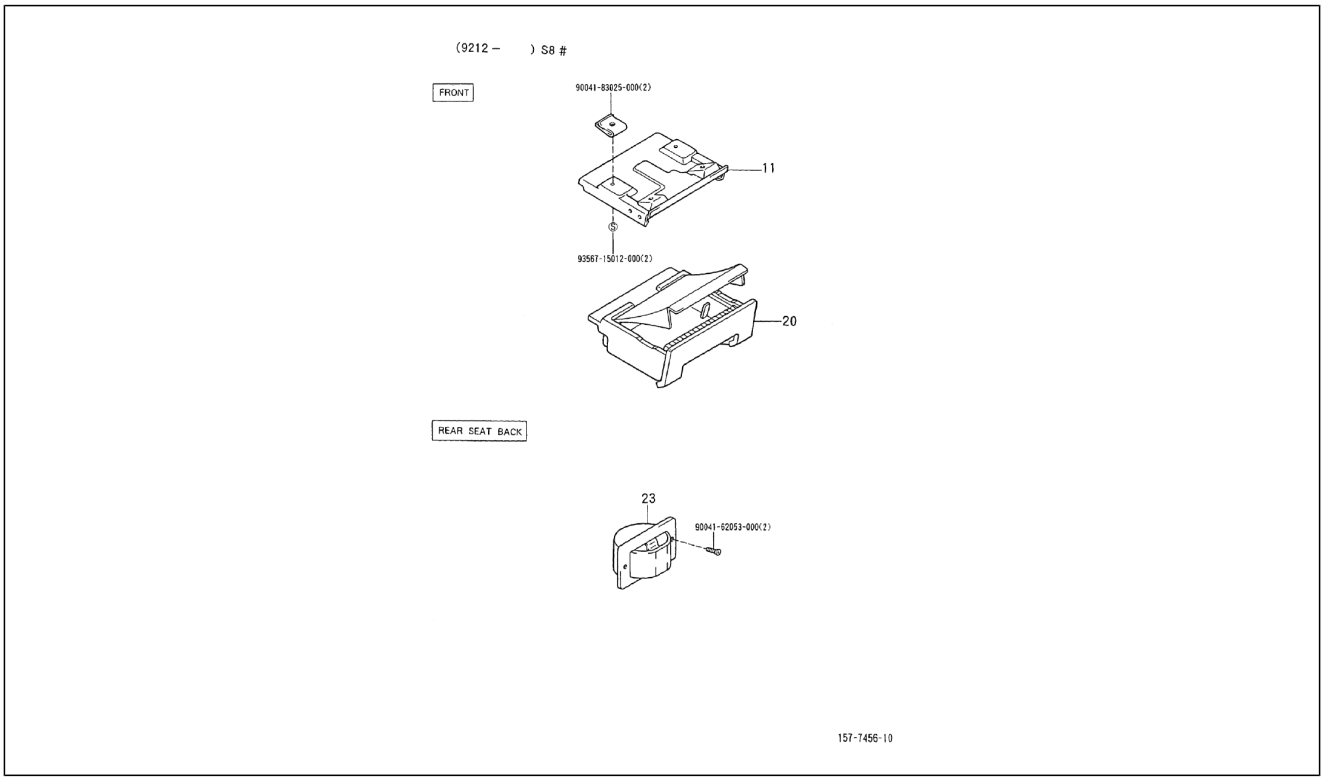

Pos.	Code	Beschreibung	Menge	Varianten
25	9356715012000	Schraube	2	
26	9004162053000	Schraube	2	

Einheit	Rahmen
Code	04.410
Beschreibung	Frontdeckel - Schild
Inspektion	1

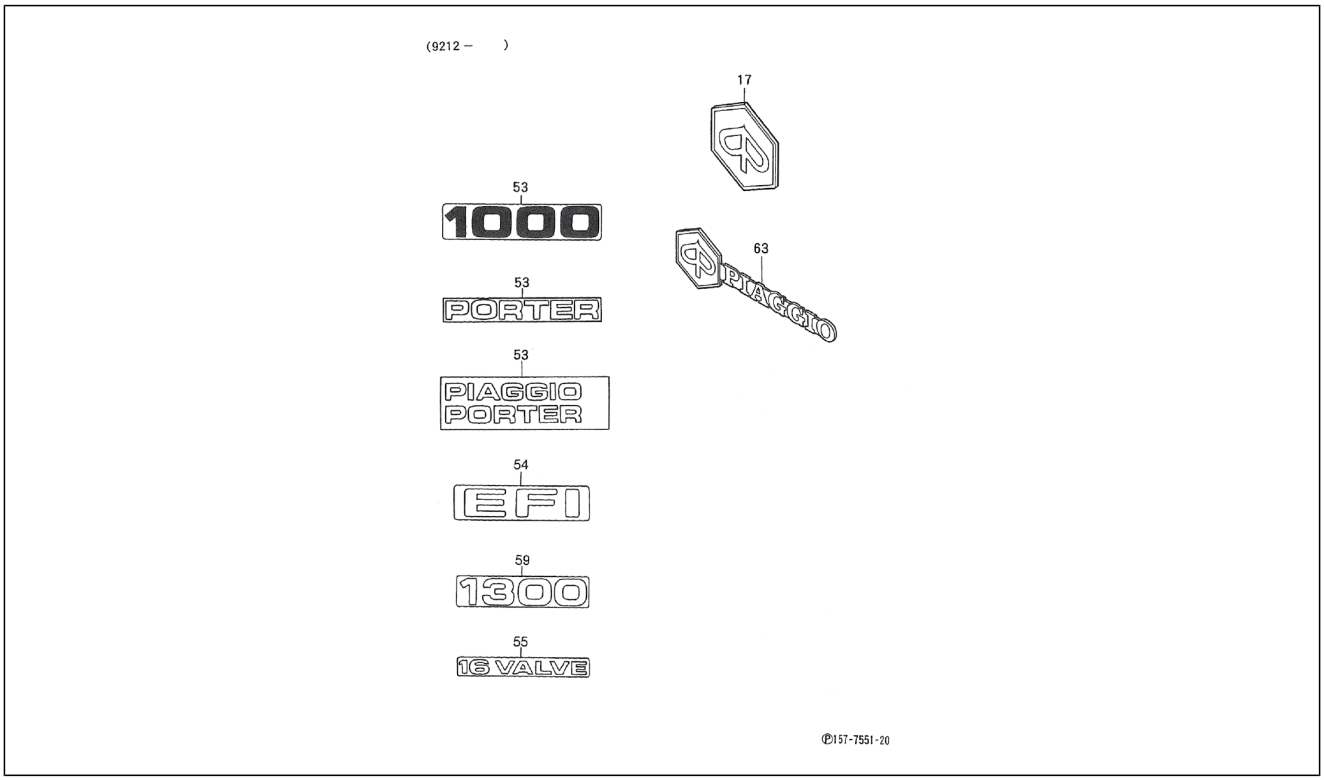

Pos.	Code	Beschreibung	Menge	Varianten
17	7531587Z10000	Schild	1	**Technische Spezifikation:**2-Radantrieb/2 Wheel drive[S85] HCE-Motor (1300 cm3)/HCE-Engine (1300 cc)[HCE] Linkslenker/Left-hand drive[LHD]
17	7531587Z02000	Frontdeckel	1	**Technische Spezifikation:**2-Radantrieb/2 Wheel drive[S85] Vergaser/Carburetor[CAB] Linkslenker/Left-hand drive[LHD]
17	7531587Z01000	Frontdeckel	1	**Technische Spezifikation:**2-Radantrieb/2 Wheel drive[S85]
17	7531587Z02000	Frontdeckel	1	**Technische Spezifikation:**2-Radantrieb/2 Wheel drive[S85] Vergaser/Carburetor[CAB] Linkslenker/Left-hand drive[LHD] **Land:**Italien[I]
17	7531587Z02000	Frontdeckel	1	**Technische Spezifikation:**2-Radantrieb/2 Wheel drive[S85] Vergaser/Carburetor[CAB] Linkslenker/Left-hand drive[LHD] **Land:**Italien[I]
17	7531587Z10000	Schild	1	**Technische Spezifikation:**2-Radantrieb/2 Wheel drive[S85] Kastenwagen/Van type[VAN] HCE-Motor (1300 cm3)/HCE-Engine (1300 cc)[HCE] Linkslenker/Left-hand drive[LHD]
17	7531587Z02000	Frontdeckel	1	**Land:**Portugal[P] **Technische Spezifikation:**2-Radantrieb/2 Wheel drive[S85] Vergaser/Carburetor[CAB] Linkslenker/Left-hand drive[LHD]
17	7531587Z02000	Frontdeckel	1	**Technische Spezifikation:**2-Radantrieb/2 Wheel drive[S85] Elektronische Einspritzung/Electronic Fuel Injection[EFI] Linkslenker/Left-hand drive[LHD] **Land:**Italien[I]
17	7531587Z10000	Schild	1	**Technische Spezifikation:**2-Radantrieb/2 Wheel drive[S85] Linkslenker/Left-hand drive[LHD] HCE-Motor (1300 cm3)/ HCE-Engine (1300 cc)[HCE] **Land:**Portugal[P]
17	7531587Z02000	Frontdeckel	1	**Technische Spezifikation:**2-Radantrieb/2 Wheel drive[S85] Elektronische Einspritzung/Electronic Fuel Injection[EFI] Linkslenker/Left-hand drive[LHD] **Land:**Spanien[E]

Einheit	Rahmen
Code	04.410
Beschreibung	Frontdeckel - Schild
Inspektion	1

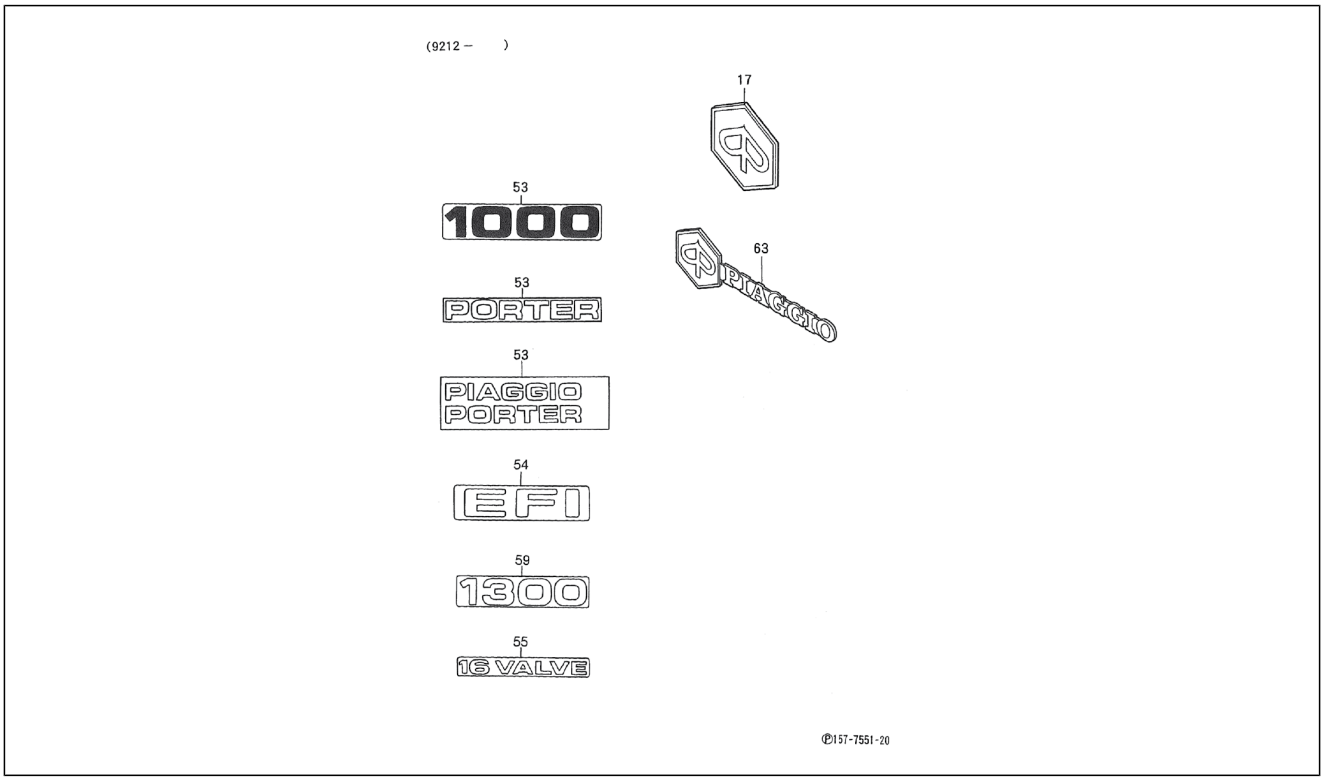

Pos.	Code	Beschreibung	Menge	Varianten
17	7531587Z02000	Frontdeckel	1	**Technische Spezifikation:**2-Radantrieb/2 Wheel drive[S85] Kastenwagen/Van type[VAN] Linkslenker/Left-hand drive[LHD]
17	7531587Z02000	Frontdeckel	1	**Land:**Portugal[P] **Technische Spezifikation:**2-Radantrieb/2 Wheel drive[S85] Elektronische Einspritzung/Electronic Fuel Injection[EFI] Linkslenker/Left-hand drive[LHD]
17	7531587Z10000	Schild	1	**Land:**Spanien[E] **Technische Spezifikation:**2-Radantrieb/2 Wheel drive[S85] HCE-Motor (1300 cm3)/HCE-Engine (1300 cc)[HCE] Linkslenker/Left-hand drive[LHD]
17	7531587Z02000	Frontdeckel	1	**Technische Spezifikation:**2-Radantrieb/2 Wheel drive[S85] Elektronische Einspritzung/Electronic Fuel Injection[EFI] Linkslenker/Left-hand drive[LHD] **Land:**Italien[I]
17	7531587Z02000	Frontdeckel	1	**Technische Spezifikation:**2-Radantrieb/2 Wheel drive[S85] Linkslenker/Left-hand drive[LHD]
17	7531587Z02000	Frontdeckel	1	**Technische Spezifikation:**2-Radantrieb/2 Wheel drive[S85] Vergaser/Carburetor[CAB] Linkslenker/Left-hand drive[LHD] **Land:**Spanien[E]
17	7531587Z10000	Schild	1	**Technische Spezifikation:**2-Radantrieb/2 Wheel drive[S85] HCE-Motor (1300 cm3)/HCE-Engine (1300 cc)[HCE] Linkslenker/Left-hand drive[LHD] **Land:**Italien[I]
17	7531587Z09000	Schild	1	**Technische Spezifikation:**2-Radantrieb/2 Wheel drive[S85] HCE-Motor (1300 cm3)/HCE-Engine (1300 cc)[HCE]
53	7547187Z05000	Schild	1	**Technische Spezifikation:**Standardkastenwagen hohes Dach (S85LV-ZNDMKP)[S85LV-ZNDMKP] CB42-Motor (1000 cm3)/CB42-Engine (1000 cc)[CB42] 2-Radantrieb/2 Wheel drive[S85] Linkslenker/Left-hand drive[LHD] Kastenwagen/Van type[VAN] Manuelles Getriebe/Manual transmission[MTM] Manuelles 5-Gang-Getriebe/5 Speed floor manual[5F] Standardkastenwagen/Van type[STV]

Einheit	Rahmen
Code	04.410
Beschreibung	Frontdeckel - Schild
Inspektion	1

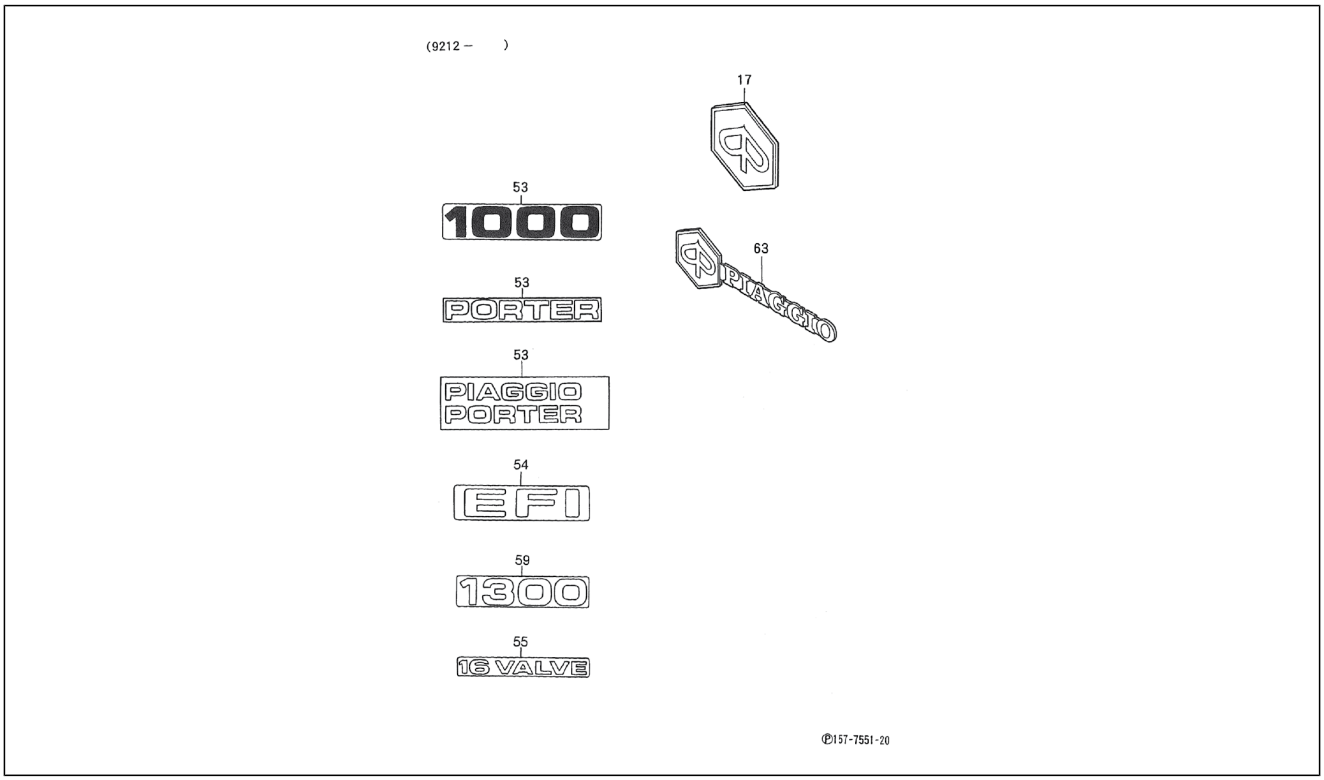

Pos.	Code	Beschreibung	Menge	Varianten
				Hohes Dach/High-Roof[HIR] Luxustyp/Deluxe type[DLX] Elektronische Einspritzung/Electronic Fuel Injection[EFI]
53	7547187Z03000	Schild	1	**Technische Spezifikation:**2-Radantrieb/2 Wheel drive[S85] Kastenwagen/Van type[VAN] Vergaser/Carburetor[CAB] Linkslenker/Left-hand drive[LHD] **Land:**Italien[I]
53	7547187Z05000	Schild	1	**Technische Spezifikation:**2-Radantrieb/2 Wheel drive[S85] Kastenwagen/Van type[VAN] Vergaser/Carburetor[CAB] Linkslenker/Left-hand drive[LHD]
53	7547187Z06000	Schild	1	**Land:**Spanien[E] **Technische Spezifikation:**Ladefläche mit kippbaren Ladebordwänden (S85LP-TRMP)[S85LP-TRMP] CB41-Motor (1000 cm3)/CB41-Engine (1000 cc)[CB41] 2-Radantrieb/2 Wheel drive[S85] Linkslenker/Left-hand drive[LHD] Ladefläche/Truck type[TR] Manuelles Getriebe/Manual transmission[MTM] Manuelles 5-Gang-Getriebe/5 Speed floor manual[5F] Öffnung an drei Seiten/3-Way openable[T3] Standardtyp/Standard type[STD] Vergaser/Carburetor[CAB]
53	7547187Z05000	Schild	1	**Land:**Spanien[E] **Technische Spezifikation:**2-Radantrieb/2 Wheel drive[S85] Kastenwagen/Van type[VAN] Vergaser/Carburetor[CAB] Linkslenker/Left-hand drive[LHD]
53	7547187Z06000	Schild	1	**Technische Spezifikation:**Ladefläche mit kippbaren Ladebordwänden (S85LP-TRMP)[S85LP-TRMP] CB41-Motor (1000 cm3)/CB41-Engine (1000 cc)[CB41] 2-Radantrieb/2 Wheel drive[S85] Linkslenker/Left-hand drive[LHD] Ladefläche/Truck type[TR] Manuelles Getriebe/Manual transmission[MTM] Manuelles 5-Gang-Getriebe/5 Speed floor manual[5F] Öffnung an drei Seiten/3-Way openable[T3] Standardtyp/Standard type[STD] Vergaser/Carburetor[CAB] **Land:**Portugal[P]
53	7547187Z05000	Schild	1	**Technische Spezifikation:**Standardkastenwagen hohes Dach (S85LV-ZNDMKP)[S85LV-ZNDMKP] CB42-Motor (1000 cm3)/CB42-Engine (1000 cc)[CB42] 2-Radantrieb/2

Einheit	Rahmen
Code	04.410
Beschreibung	Frontdeckel - Schild
Inspektion	1

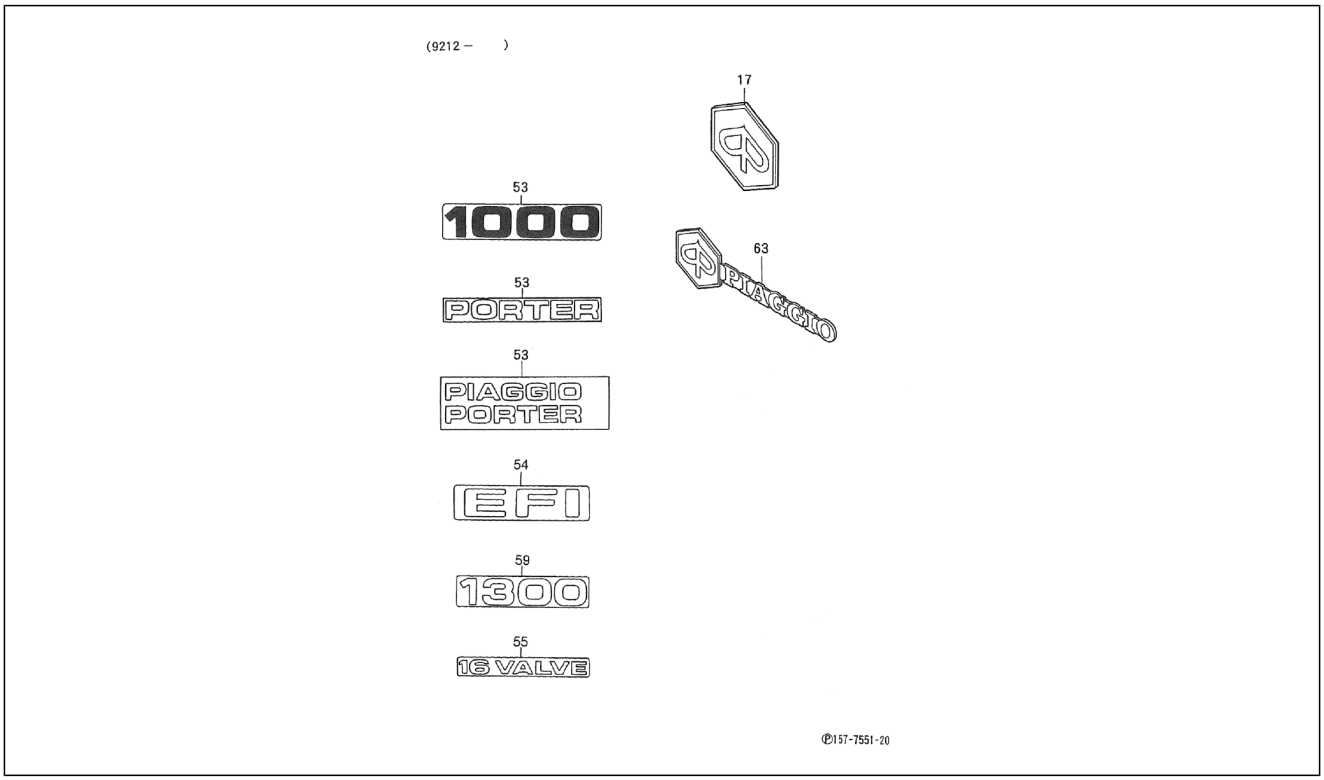

Pos.	Code	Beschreibung	Menge	Varianten
				Wheel drive[S85] Linkslenker/Left-hand drive[LHD] Kastenwagen/Van type[VAN] Manuelles Getriebe/Manual transmission[MTM] Manuelles 5-Gang-Getriebe/5 Speed floor manual[5F] Standardkastenwagen/Van type[STV] Hohes Dach/High-Roof[HIR] Luxustyp/Deluxe type[DLX] Elektronische Einspritzung/Electronic Fuel Injection[EFI] **Land:**Spanien[E]
53	7547187Z02060	Schild	1	**Technische Spezifikation:**2-Radantrieb/2 Wheel drive[S85] Kastenwagen/Van type[VAN] Vergaser/Carburetor[CAB]
53	7547187Z10000	Schild	1	**Technische Spezifikation:**2-Radantrieb/2 Wheel drive[S85] Kastenwagen/Van type[VAN] Elektronische Einspritzung/ Electronic Fuel Injection[EFI] Linkslenker/Left-hand drive[LHD]
53	7547187Z04000	Schild	1	**Technische Spezifikation:**Ladefläche mit kippbaren Ladebordwänden (S85LP-TRMP)[S85LP-TRMP] CB41-Motor (1000 cm3)/CB41-Engine (1000 cc)[CB41] 2-Radantrieb/2 Wheel drive[S85] Linkslenker/Left-hand drive[LHD] Ladefläche/Truck type[TR] Manuelles Getriebe/ Manual transmission[MTM] Manuelles 5-Gang-Getriebe/5 Speed floor manual[5F] Öffnung an drei Seiten/3-Way openable[T3] Standardtyp/Standard type[STD] Vergaser/ Carburetor[CAB] **Land:**Spanien[E]
53	7547187Z06000	Schild	1	**Technische Spezifikation:**Ladefläche mit kippbaren Ladebordwänden (S85LP-TRMP)[S85LP-TRMP] CB41-Motor (1000 cm3)/CB41-Engine (1000 cc)[CB41] 2-Radantrieb/2 Wheel drive[S85] Linkslenker/Left-hand drive[LHD] Ladefläche/Truck type[TR] Manuelles Getriebe/ Manual transmission[MTM] Manuelles 5-Gang-Getriebe/5 Speed floor manual[5F] Öffnung an drei Seiten/3-Way openable[T3] Standardtyp/Standard type[STD] Vergaser/ Carburetor[CAB]
53	7547187Z10000	Schild	1	**Technische Spezifikation:**2-Radantrieb/2 Wheel drive[S85] Linkslenker/Left-hand drive[LHD]

Einheit	Rahmen
Code	04.410
Beschreibung	Frontdeckel - Schild
Inspektion	1

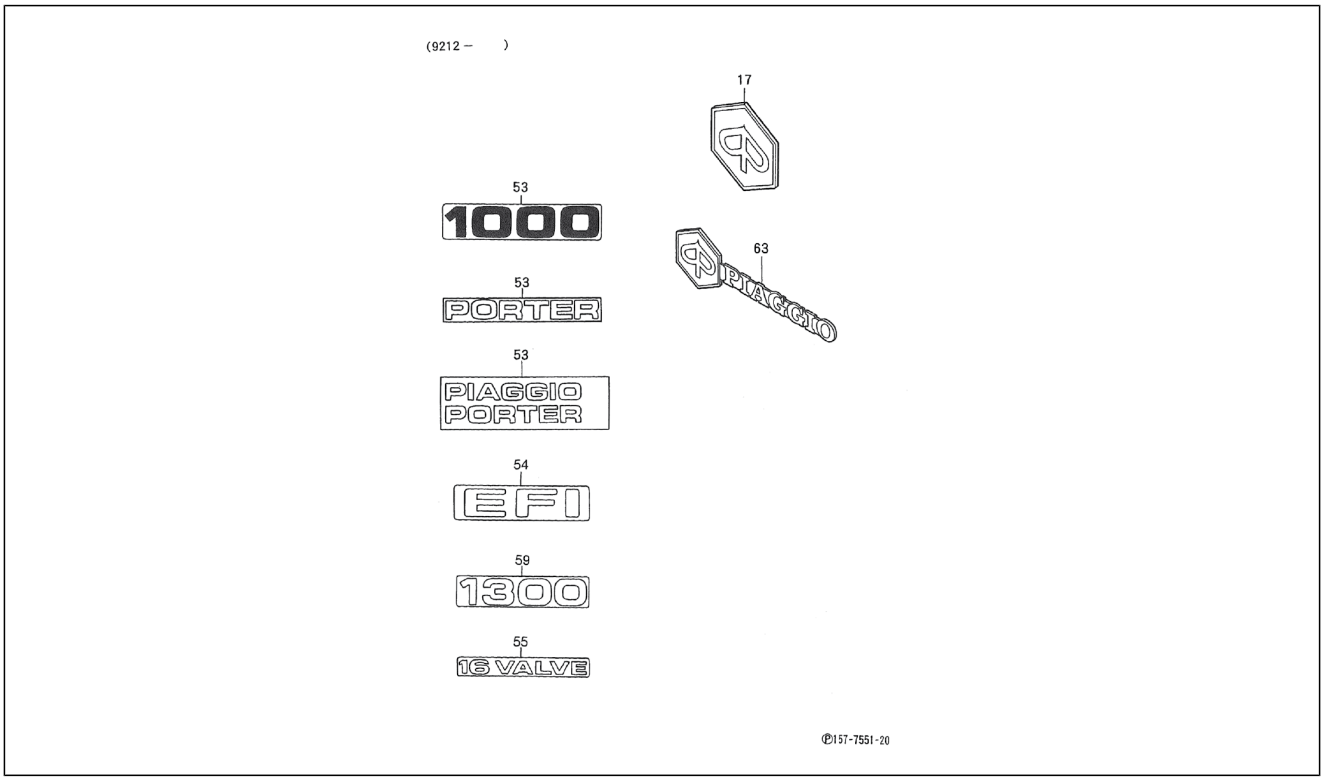

Pos.	Code	Beschreibung	Menge	Varianten
53	7547187Z09000	Schild	1	**Technische Spezifikation:**2-Radantrieb/2 Wheel drive[S85] Elektronische Einspritzung/Electronic Fuel Injection[EFI] Linkslenker/Left-hand drive[LHD] **Land:**Spanien[E]
53	7547187Z05000	Schild	1	**Technische Spezifikation:**Standardkastenwagen hohes Dach (S85LV-ZNDMKP)[S85LV-ZNDMKP] CB42-Motor (1000 cm3)/CB42-Engine (1000 cc)[CB42] 2-Radantrieb/2 Wheel drive[S85] Linkslenker/Left-hand drive[LHD] Kastenwagen/Van type[VAN] Manuelles Getriebe/Manual transmission[MTM] Manuelles 5-Gang-Getriebe/5 Speed floor manual[5F] Geschlossener Kastenwagen/ Van type[BLV] Hohes Dach/High-Roof[HIR] Standardtyp/ Standard type[STD] Elektronische Einspritzung/Electronic Fuel Injection[EFI] **Land:**Italien[I]
53	7547187Z05000	Schild	1	**Land:**Portugal[P] **Technische Spezifikation:**2-Radantrieb/2 Wheel drive[S85] Kastenwagen/Van type[VAN] Vergaser/Carburetor[CAB] Linkslenker/Left-hand drive[LHD]
53	7547187Z03000	Schild	1	**Land:**Portugal[P] **Technische Spezifikation:**2-Radantrieb/2 Wheel drive[S85] Kastenwagen/Van type[VAN] Vergaser/Carburetor[CAB] Linkslenker/Left-hand drive[LHD]
53	7547187Z06000	Schild	1	**Technische Spezifikation:**Ladefläche mit kippbaren Ladebordwänden (S85LP-TRMKP)[S85LP-TRMKP] CB42-Motor (1000 cm3)/CB42-Engine (1000 cc)[CB42] 2-Radantrieb/2 Wheel drive[S85] Linkslenker/Left-hand drive[LHD] Ladefläche/Truck type[TR] Manuelles Getriebe/ Manual transmission[MTM] Manuelles 5-Gang-Getriebe/5 Speed floor manual[5F] Öffnung an drei Seiten/3-Way openable[T3] Standardtyp/Standard type[STD] Elektronische Einspritzung/Electronic Fuel Injection[EFI] **Land:**Portugal[P]
53	7547187Z06000	Schild	1	**Technische Spezifikation:**2-Radantrieb/2 Wheel drive[S85] Ladefläche/Truck type[TR] CB41, CB42[CB] Linkslenker/ Left-hand drive[LHD]

Einheit	Rahmen
Code	04.410
Beschreibung	Frontdeckel - Schild
Inspektion	1

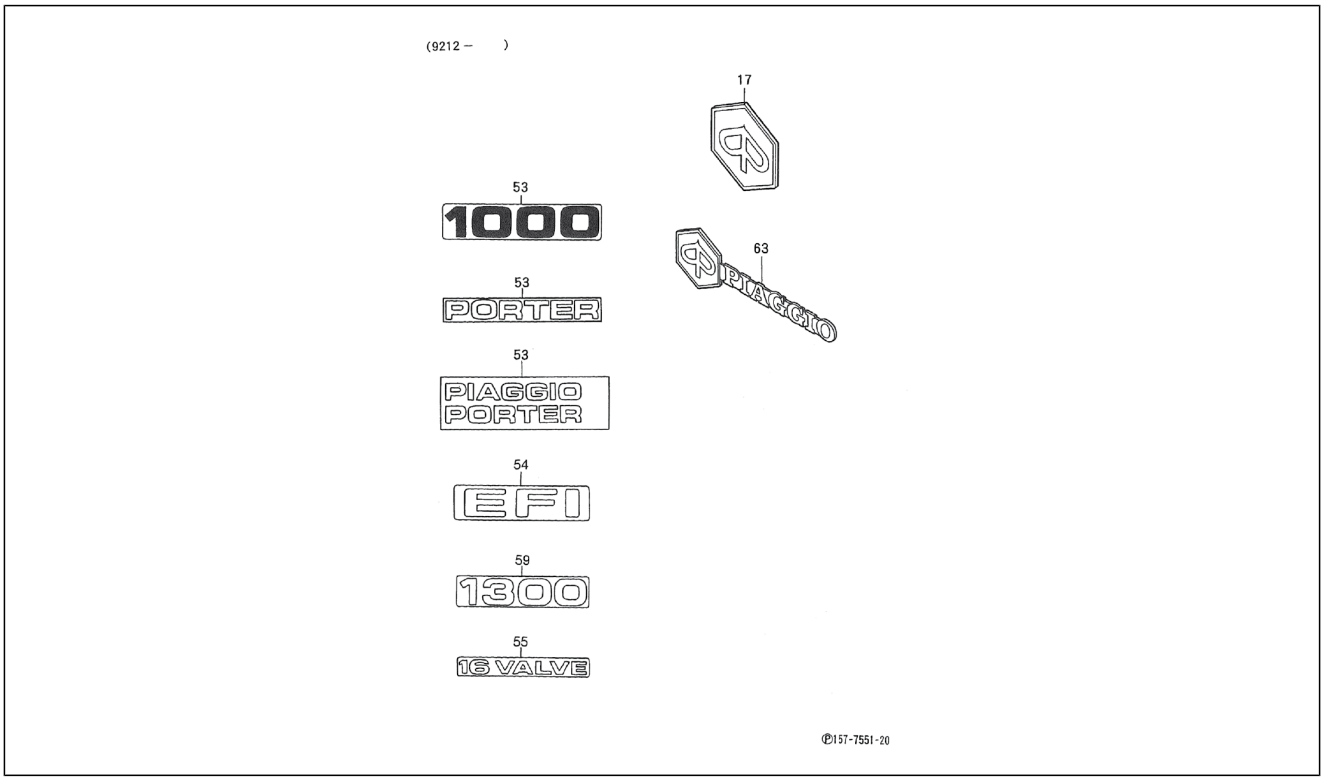

Pos.	Code	Beschreibung	Menge	Varianten
53	7547187Z03000	Schild	1	**Technische Spezifikation:**2-Radantrieb/2 Wheel drive[S85] Kastenwagen/Van type[VAN] Vergaser/Carburetor[CAB] Linkslenker/Left-hand drive[LHD] **Land:**Spanien[E]
53	7547187Z06000	Schild	1	**Technische Spezifikation:**Ladefläche mit kippbaren Ladebordwänden (S85LP-TRMKP)[S85LP-TRMKP] CB42-Motor (1000 cm3)/CB42-Engine (1000 cc)[CB42] 2-Radantrieb/2 Wheel drive[S85] Linkslenker/Left-hand drive[LHD] Ladefläche/Truck type[TR] Manuelles Getriebe/Manual transmission[MTM] Manuelles 5-Gang-Getriebe/5 Speed floor manual[5F] Öffnung an drei Seiten/3-Way openable[T3] Standardtyp/Standard type[STD] Elektronische Einspritzung/Electronic Fuel Injection[EFI] **Land:**Spanien[E]
53	7547187Z07000	Schild	1	**Technische Spezifikation:**2-Radantrieb/2 Wheel drive[S85] Elektronische Einspritzung/Electronic Fuel Injection[EFI] Linkslenker/Left-hand drive[LHD]
53	7547187Z10000	Schild	1	**Land:**Spanien[E] **Technische Spezifikation:**2-Radantrieb/2 Wheel drive[S85] Elektronische Einspritzung/Electronic Fuel Injection[EFI] Linkslenker/Left-hand drive[LHD]
53	7547187Z09000	Schild	1	**Technische Spezifikation:**2-Radantrieb/2 Wheel drive[S85] Kastenwagen/Van type[VAN] Elektronische Einspritzung/Electronic Fuel Injection[EFI] Linkslenker/Left-hand drive[LHD]
53	7547187Z05000	Schild	1	**Technische Spezifikation:**2-Radantrieb/2 Wheel drive[S85] Kastenwagen/Van type[VAN] Vergaser/Carburetor[CAB] Linkslenker/Left-hand drive[LHD] **Land:**Italien[I]
53	7547187Z05000	Schild	1	**Technische Spezifikation:**2-Radantrieb/2 Wheel drive[S85] Kastenwagen/Van type[VAN] CB41, CB42[CB] Linkslenker/Left-hand drive[LHD]
53	7547187Z08000	Schild	1	**Technische Spezifikation:**2-Radantrieb/2 Wheel drive[S85] Elektronische Einspritzung/Electronic Fuel Injection[EFI] Linkslenker/Left-hand drive[LHD]

Einheit	Rahmen
Code	04.410
Beschreibung	Frontdeckel - Schild
Inspektion	1

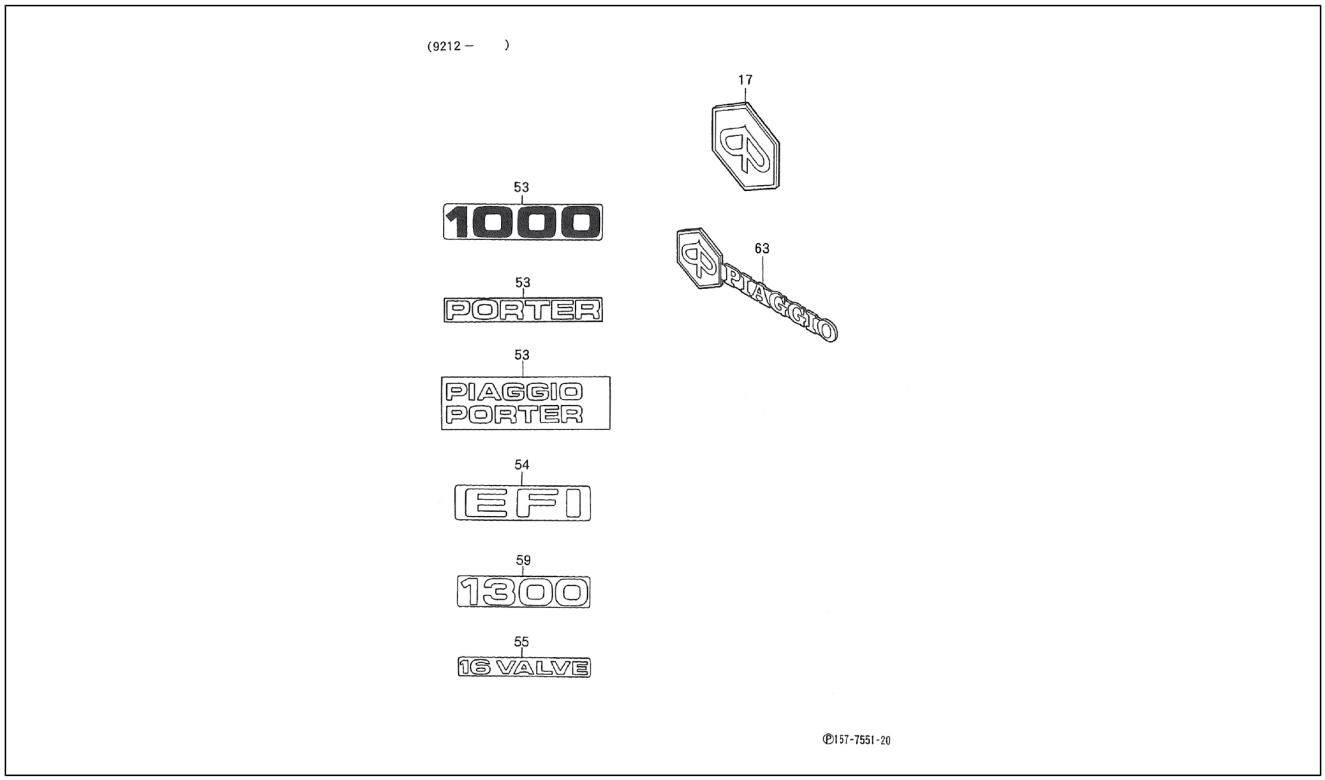

Pos.	Code	Beschreibung	Menge	Varianten
				Land: Italien[I]
53	7547287Z01000	Schild	1	**Technische Spezifikation:**2-Radantrieb/2 Wheel drive[S85] CB42-Motor (1000 cm3)/CB42-Engine (1000 cc)[CB42]
53	7547187Z04000	Schild	1	**Technische Spezifikation:**Ladefläche mit kippbaren Ladebordwänden (S85LP-TRMP)[S85LP-TRMP] CB41-Motor (1000 cm3)/CB41-Engine (1000 cc)[CB41] 2-Radantrieb/2 Wheel drive[S85] Linkslenker/Left-hand drive[LHD] Ladefläche/Truck type[TR] Manuelles Getriebe/Manual transmission[MTM] Manuelles 5-Gang-Getriebe/5 Speed floor manual[5F] Öffnung an drei Seiten/3-Way openable[T3] Standardtyp/Standard type[STD] Vergaser/Carburetor[CAB] **Land:**Portugal[P]
53	7547187Z09000	Schild	1	**Technische Spezifikation:**2-Radantrieb/2 Wheel drive[S85] Elektronische Einspritzung/Electronic Fuel Injection[EFI] Linkslenker/Left-hand drive[LHD] **Land:**Portugal[P]
53	7547187Z01040	Schild	1	**Technische Spezifikation:**2-Radantrieb/2 Wheel drive[S85] Ladefläche/Truck type[TR] Vergaser/Carburetor[CAB]
53	7547187Z04000	Schild	1	**Technische Spezifikation:**Ladefläche mit kippbaren Ladebordwänden (S85LP-TRMP)[S85LP-TRMP] CB41-Motor (1000 cm3)/CB41-Engine (1000 cc)[CB41] 2-Radantrieb/2 Wheel drive[S85] Linkslenker/Left-hand drive[LHD] Ladefläche/Truck type[TR] Manuelles Getriebe/Manual transmission[MTM] Manuelles 5-Gang-Getriebe/5 Speed floor manual[5F] Öffnung an drei Seiten/3-Way openable[T3] Standardtyp/Standard type[STD] Vergaser/Carburetor[CAB] **Land:**Italien[I]
53	7547187Z05000	Schild	1	**Land:**Portugal[P] **Technische Spezifikation:**2-Radantrieb/2 Wheel drive[S85] CB42-Motor (1000 cm3)/CB42-Engine (1000 cc)[CB42] Linkslenker/Left-hand drive[LHD] Kastenwagen/Van type[VAN] Manuelles Getriebe/Manual transmission[MTM] Manuelles 5-Gang-Getriebe/5 Speed floor manual[5F] Geschlossener Kastenwagen/Van type[BLV] Hohes

Einheit	Rahmen
Code	04.410
Beschreibung	Frontdeckel - Schild
Inspektion	1

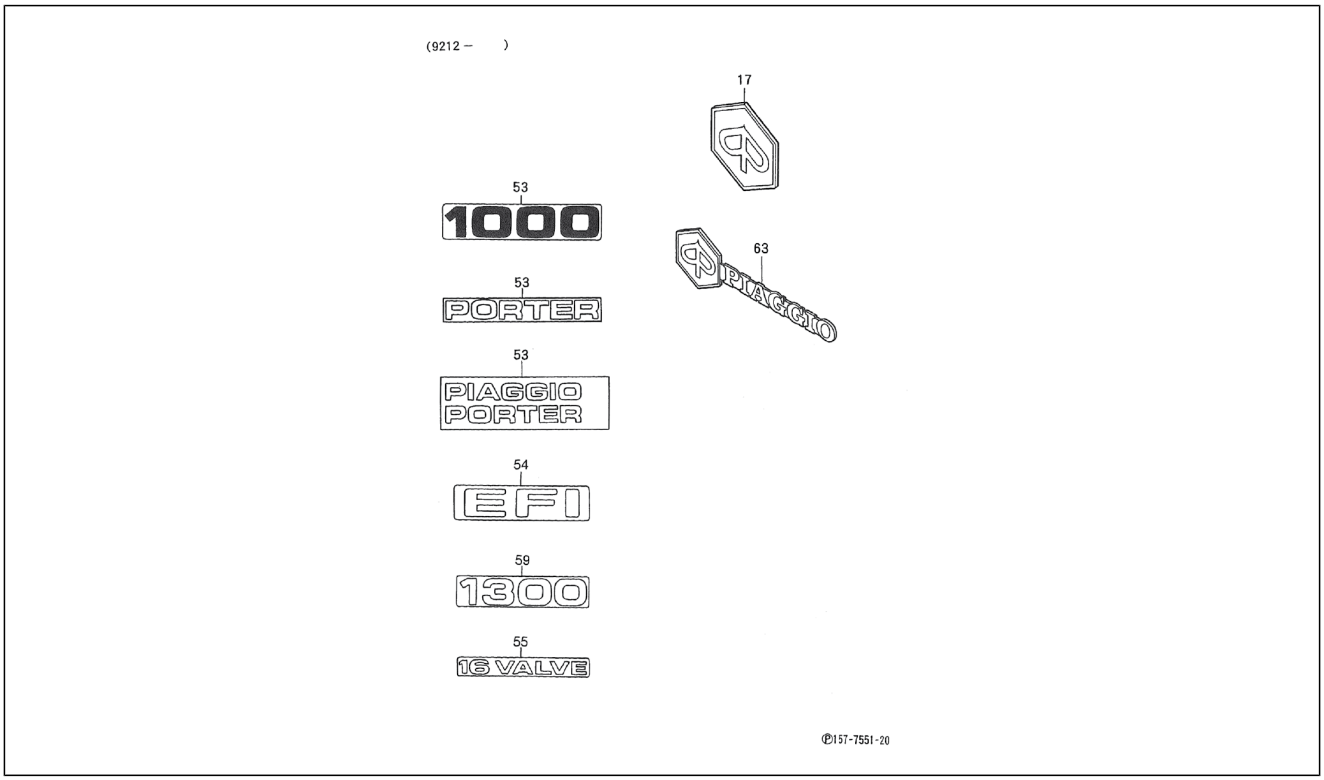

Pos.	Code	Beschreibung	Menge	Varianten
				Dach/High-Roof[HIR] Standardtyp/Standard type[STD] Elektronische Einspritzung/Electronic Fuel Injection[EFI] Geschlossener Kastenwagen hohes Dach (S85LV-ZBRMKP) [S85LV-ZBRMKP]
53	7547187Z06000	Schild	1	**Technische Spezifikation:**Ladefläche mit kippbaren Ladebordwänden (S85LP-TRMP)[S85LP-TRMP] CB41-Motor (1000 cm3)/CB41-Engine (1000 cc)[CB41] 2-Radantrieb/2 Wheel drive[S85] Linkslenker/Left-hand drive[LHD] Ladefläche/Truck type[TR] Manuelles 5-Gang-Getriebe/5 Speed floor manual[5F] Öffnung an drei Seiten/3-Way openable[T3] Standardtyp/Standard type[STD] Vergaser/ Carburetor[CAB] **Land:**Italien[I]
53	7547187Z02040	Schild	1	**Technische Spezifikation:**2-Radantrieb/2 Wheel drive[S85] Kastenwagen/Van type[VAN] Vergaser/Carburetor[CAB]
53	7547187Z05000	Schild	1	**Technische Spezifikation:**Geschlossener Kastenwagen hohes Dach (S85LV-ZBRMKP)[S85LV-ZBRMKP] CB42-Motor (1000 cm3)/CB42-Engine (1000 cc)[CB42] 2-Radantrieb/2 Wheel drive[S85] Linkslenker/Left-hand drive[LHD] Kastenwagen/Van type[VAN] Manuelles Getriebe/Manual transmission[MTM] Manuelles 5-Gang-Getriebe/5 Speed floor manual[5F] Geschlossener Kastenwagen/ Van type[BLV] Hohes Dach/High-Roof[HIR] Standardtyp/ Standard type[STD] Elektronische Einspritzung/Electronic Fuel Injection[EFI]
53	7547187Z05000	Schild	1	**Technische Spezifikation:**Geschlossener Kastenwagen hohes Dach (S85LV-ZBRMKP)[S85LV-ZBRMKP] CB42-Motor (1000 cm3)/CB42-Engine (1000 cc)[CB42] 2-Radantrieb/2 Wheel drive[S85] Linkslenker/Left-hand drive[LHD] Kastenwagen/Van type[VAN] Manuelles Getriebe/Manual transmission[MTM] Manuelles 5-Gang-Getriebe/5 Speed floor manual[5F] Geschlossener Kastenwagen/ Van type[BLV] Hohes Dach/High-Roof[HIR] Standardtyp/ Standard type[STD] Elektronische Einspritzung/Electronic Fuel Injection[EFI] **Land:**Italien[I]

Einheit	Rahmen
Code	04.410
Beschreibung	Frontdeckel - Schild
Inspektion	1

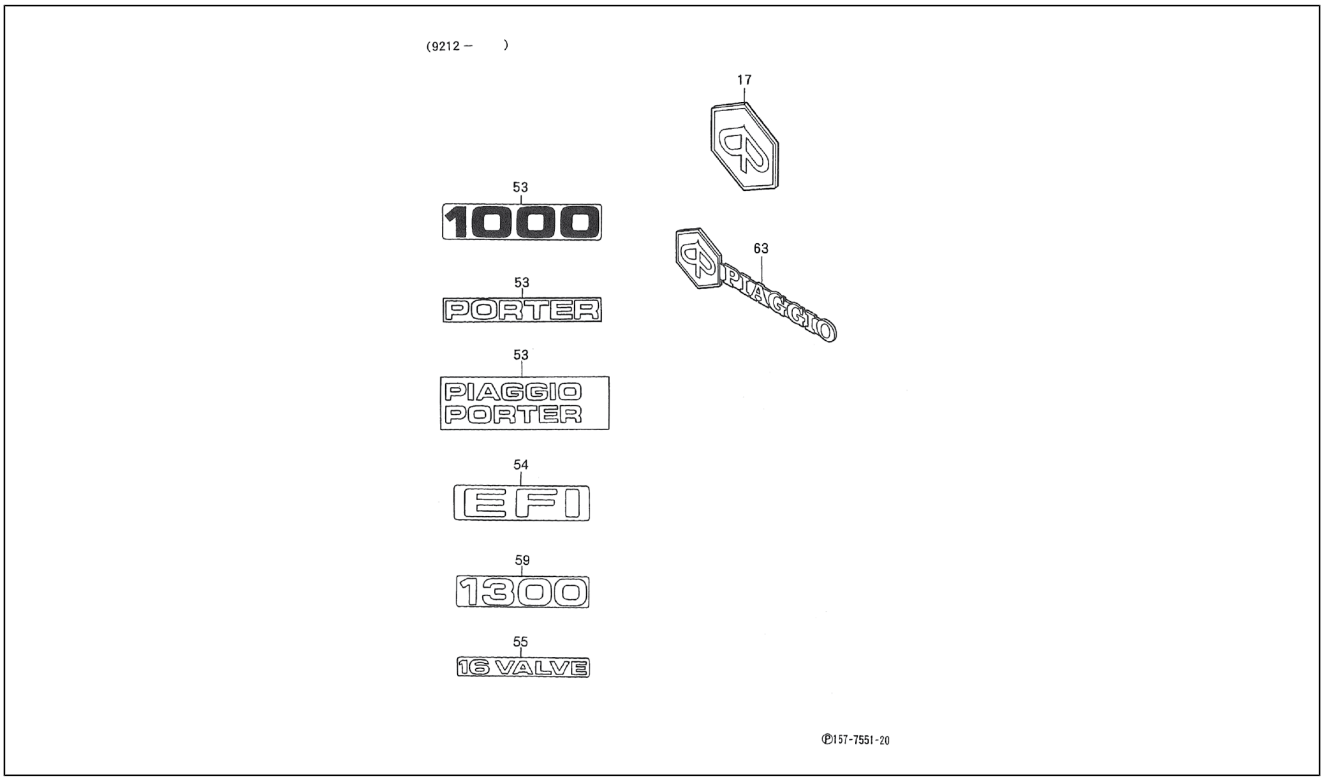

Pos.	Code	Beschreibung	Menge	Varianten
53	7547187Z05000	Schild	1	**Technische Spezifikation:**Standardkastenwagen hohes Dach (S85LV-ZNDMKP)[S85LV-ZNDMKP] CB42-Motor (1000 cm3)/CB42-Engine (1000 cc)[CB42] 2-Radantrieb/2 Wheel drive[S85] Linkslenker/Left-hand drive[LHD] Kastenwagen/Van type[VAN] Manuelles Getriebe/Manual transmission[MTM] Manuelles 5-Gang-Getriebe/5 Speed floor manual[5F] Standardkastenwagen/Van type[STV] Hohes Dach/High-Roof[HIR] Luxustyp/Deluxe type[DLX] Elektronische Einspritzung/Electronic Fuel Injection[EFI]
53	7547187Z06000	Schild	1	**Technische Spezifikation:**Ladefläche mit kippbaren Ladebordwänden (S85LP-TRMKP)[S85LP-TRMKP] CB42-Motor (1000 cm3)/CB42-Engine (1000 cc)[CB42] 2-Radantrieb/2 Wheel drive[S85] Linkslenker/Left-hand drive[LHD] Ladefläche/Truck type[TR] Manuelles Getriebe/Manual transmission[MTM] Manuelles 5-Gang-Getriebe/5 Speed floor manual[5F] Öffnung an drei Seiten/3-Way openable[T3] Hohes Dach/High-Roof[HIR] Standardtyp/Standard type[STD] Elektronische Einspritzung/Electronic Fuel Injection[EFI] **Land:**Italien[I]
53	7547187Z05000	Schild	1	**Technische Spezifikation:**Geschlossener Kastenwagen hohes Dach (S85LV-ZBRMKP)[S85LV-ZBRMKP] CB42-Motor (1000 cm3)/CB42-Engine (1000 cc)[CB42] 2-Radantrieb/2 Wheel drive[S85] Linkslenker/Left-hand drive[LHD] Kastenwagen/Van type[VAN] Manuelles Getriebe/Manual transmission[MTM] Manuelles 5-Gang-Getriebe/5 Speed floor manual[5F] Geschlossener Kastenwagen/Van type[BLV] Hohes Dach/High-Roof[HIR] Standardtyp/Standard type[STD] Elektronische Einspritzung/Electronic Fuel Injection[EFI] **Land:**Spanien[E]
53	7547187Z10000	Schild	1	**Land:**Portugal[P] **Technische Spezifikation:**2-Radantrieb/2 Wheel drive[S85] Elektronische Einspritzung/Electronic Fuel Injection[EFI] Linkslenker/Left-hand drive[LHD]

Einheit	Rahmen
Code	04.410
Beschreibung	Frontdeckel - Schild
Inspektion	1

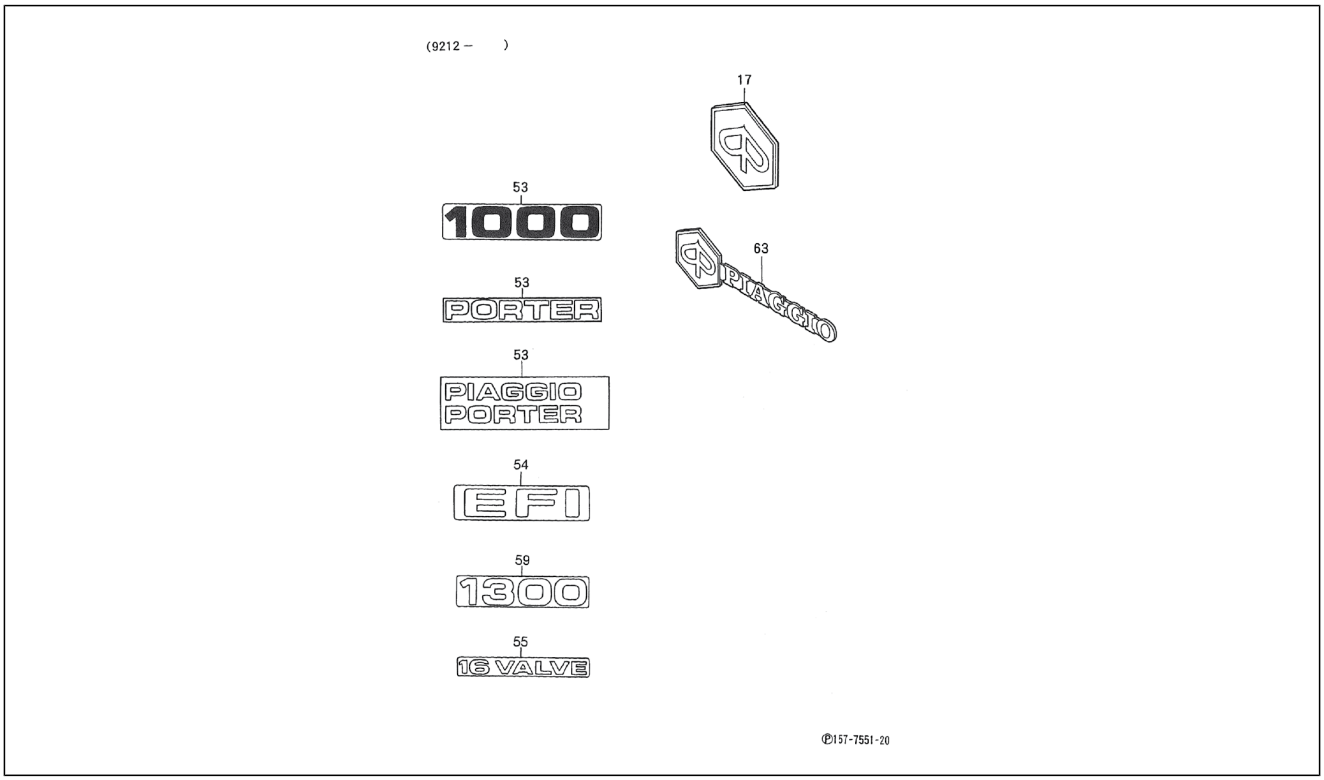

Pos.	Code	Beschreibung	Menge	Varianten
53	7547187Z09000	Schild	1	**Technische Spezifikation:**2-Radantrieb/2 Wheel drive[S85] Vergaser/Carburetor[CAB] Linkslenker/Left-hand drive[LHD]
53	7547187Z10000	Schild	1	**Technische Spezifikation:**2-Radantrieb/2 Wheel drive[S85] Vergaser/Carburetor[CAB] Linkslenker/Left-hand drive[LHD]
53	7547187Z09000	Schild	1	**Technische Spezifikation:**2-Radantrieb/2 Wheel drive[S85] Linkslenker/Left-hand drive[LHD]
54	7547287Z03000	Schild	1	**Technische Spezifikation:**2-Radantrieb/2 Wheel drive[S85] Kastenwagen/Van type[VAN] Linkslenker/Left-hand drive[LHD]
54	7547287Z02000	Schild	1	**Technische Spezifikation:**2-Radantrieb/2 Wheel drive[S85] Elektronische Einspritzung/Electronic Fuel Injection[EFI] Linkslenker/Left-hand drive[LHD]
54	7547287Z03000	Schild	1	**Land:**Italien[I] **Technische Spezifikation:**2-Radantrieb/2 Wheel drive[S85] Elektronische Einspritzung/Electronic Fuel Injection[EFI] Linkslenker/Left-hand drive[LHD]
54	7547287Z02000	Schild	1	**Technische Spezifikation:**2-Radantrieb/2 Wheel drive[S85] Elektronische Einspritzung/Electronic Fuel Injection[EFI] Linkslenker/Left-hand drive[LHD] **Land:**Portugal[P]
54	7547287Z02000	Schild	1	**Technische Spezifikation:**2-Radantrieb/2 Wheel drive[S85] Kastenwagen/Van type[VAN] Elektronische Einspritzung/ Electronic Fuel Injection[EFI] Linkslenker/Left-hand drive[LHD]
54	7547287Z01000	Schild	1	**Technische Spezifikation:**2-Radantrieb/2 Wheel drive[S85] CB42-Motor (1000 cm3)/CB42-Engine (1000 cc)[CB42]
54	7547287Z02000	Schild	1	**Land:**Italien[I] **Technische Spezifikation:**2-Radantrieb/2 Wheel drive[S85] Elektronische Einspritzung/Electronic Fuel Injection[EFI] Linkslenker/Left-hand drive[LHD]
54	7547287Z02000	Schild	1	**Land:**Spanien[E]

Einheit	Rahmen
Code	04.410
Beschreibung	Frontdeckel - Schild
Inspektion	1

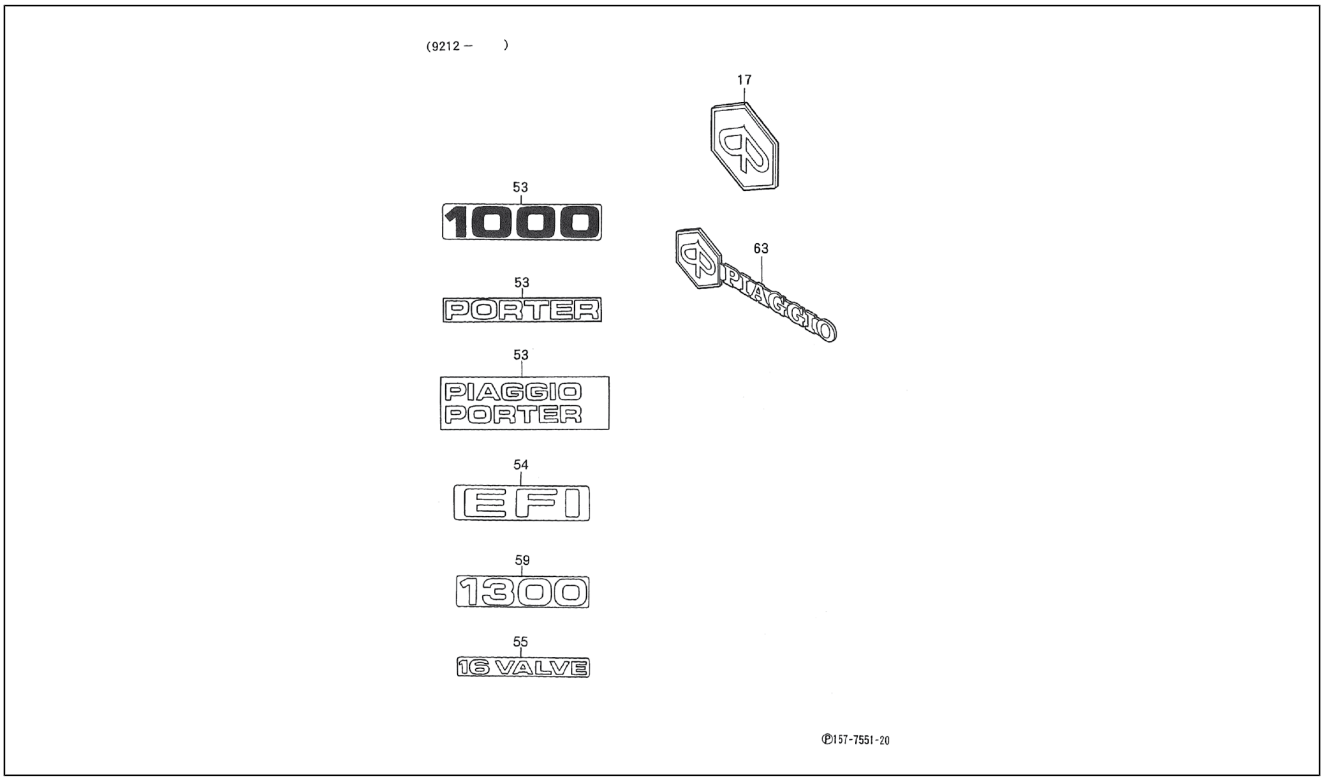

Pos.	Code	Beschreibung	Menge	Varianten
				Technische Spezifikation:2-Radantrieb/2 Wheel drive[S85] Elektronische Einspritzung/Electronic Fuel Injection[EFI] Linkslenker/Left-hand drive[LHD]
54	7547287Z02000	Schild	1	**Land:**Italien[I] **Technische Spezifikation:**2-Radantrieb/2 Wheel drive[S85] Elektronische Einspritzung/Electronic Fuel Injection[EFI] Linkslenker/Left-hand drive[LHD]
54	7547287Z03000	Schild	1	**Technische Spezifikation:**2-Radantrieb/2 Wheel drive[S85] Elektronische Einspritzung/Electronic Fuel Injection[EFI] Linkslenker/Left-hand drive[LHD]
54	7547287Z08000	Schild	1	**Technische Spezifikation:**2-Radantrieb/2 Wheel drive[S85] HCE-Motor (1300 cm3)/HCE-Engine (1300 cc)[HCE]
54	7547287Z03000	Schild	1	**Land:**Spanien[E] **Technische Spezifikation:**2-Radantrieb/2 Wheel drive[S85] Elektronische Einspritzung/Electronic Fuel Injection[EFI] Linkslenker/Left-hand drive[LHD]
55	7547387Z01000	Schild	1	**Technische Spezifikation:**2-Radantrieb/2 Wheel drive[S85] HCE-Motor (1300 cm3)/HCE-Engine (1300 cc)[HCE]
59	7547487Z01000	Schild	1	**Technische Spezifikation:**2-Radantrieb/2 Wheel drive[S85] HCE-Motor (1300 cm3)/HCE-Engine (1300 cc)[HCE]
63	7547687Z01000	Schild	1	**Technische Spezifikation:**2-Radantrieb/2 Wheel drive[S85] Linkslenker/Left-hand drive[LHD]
63	7547687Z01000	Schild	1	**Technische Spezifikation:**2-Radantrieb/2 Wheel drive[S85] Elektronische Einspritzung/Electronic Fuel Injection[EFI] Linkslenker/Left-hand drive[LHD] **Land:**Portugal[P]
63	7547687Z01000	Schild	1	**Technische Spezifikation:**2-Radantrieb/2 Wheel drive[S85] Vergaser/Carburetor[CAB] Linkslenker/Left-hand drive[LHD]
63	7547687Z01000	Schild	1	**Land:**Italien[I] **Technische Spezifikation:**2-Radantrieb/2 Wheel drive[S85] Elektronische Einspritzung/Electronic Fuel Injection[EFI] Linkslenker/Left-hand drive[LHD]

Einheit	Rahmen
Code	04.410
Beschreibung	Frontdeckel - Schild
Inspektion	1

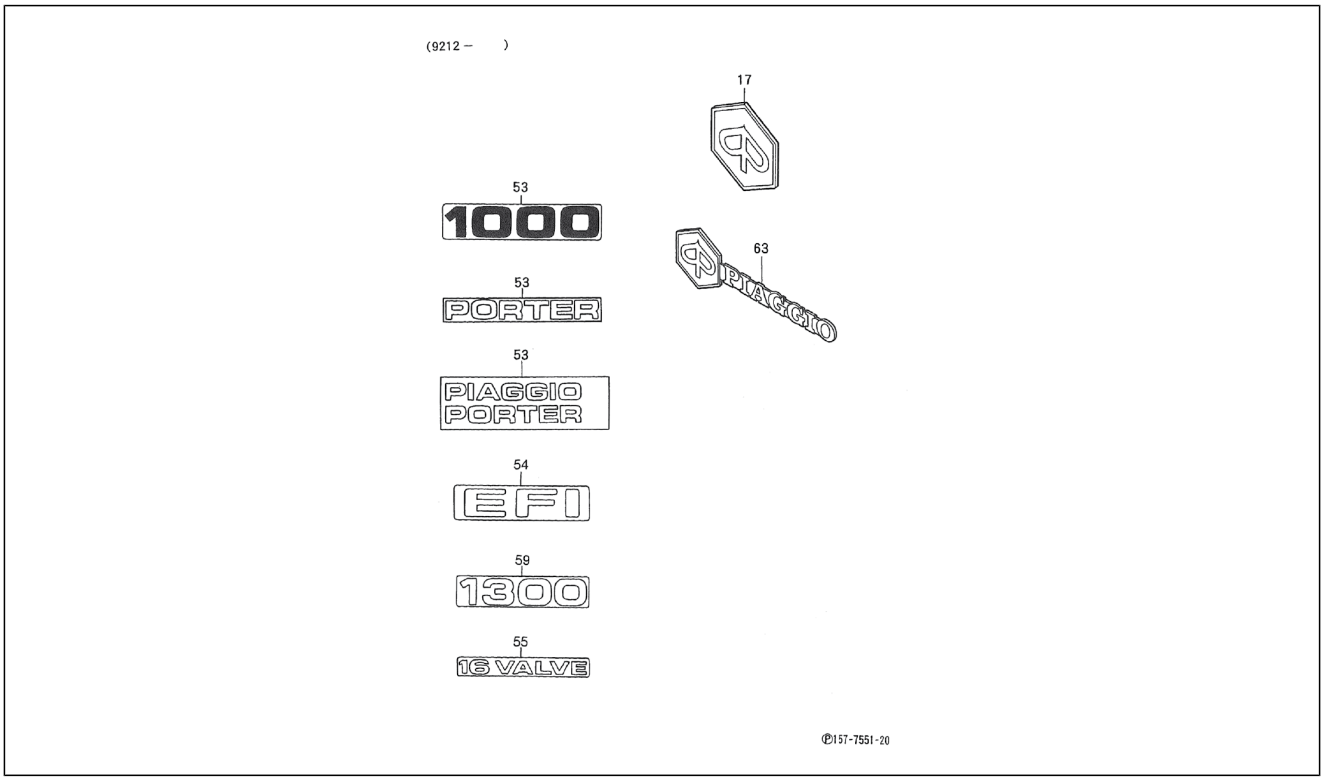

Pos.	Code	Beschreibung	Menge	Varianten
63	7547687Z02000	Schild	1	**Technische Spezifikation:**2-Radantrieb/2 Wheel drive[S85] Kastenwagen/Van type[VAN]
63	7547687Z01000	Schild	1	**Technische Spezifikation:**2-Radantrieb/2 Wheel drive[S85] Kastenwagen/Van type[VAN] Elektronische Einspritzung/ Electronic Fuel Injection[EFI] Linkslenker/Left-hand drive[LHD]
63	7547687Z01000	Schild	1	**Technische Spezifikation:**2-Radantrieb/2 Wheel drive[S85] Vergaser/Carburetor[CAB] Linkslenker/Left-hand drive[LHD]
63	7547687Z01000	Schild	1	**Technische Spezifikation:**2-Radantrieb/2 Wheel drive[S85] Vergaser/Carburetor[CAB] Linkslenker/Left-hand drive[LHD] **Land:**Portugal[P]
63	7547687Z01000	Schild	1	**Technische Spezifikation:**2-Radantrieb/2 Wheel drive[S85] Vergaser/Carburetor[CAB] Linkslenker/Left-hand drive[LHD] **Land:**Spanien[E]
63	7547687Z01000	Schild	1	**Land:**Spanien[E] **Technische Spezifikation:**2-Radantrieb/2 Wheel drive[S85] Elektronische Einspritzung/Electronic Fuel Injection[EFI] Linkslenker/Left-hand drive[LHD]

Einheit	Rahmen
Code	04.420
Beschreibung	Zierleisten - Dach
Inspektion	1

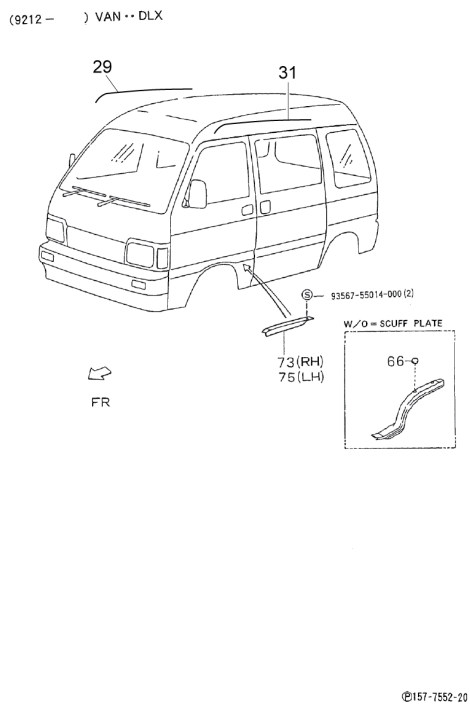

Pos.	Code	Beschreibung	Menge	Varianten
29	7555187Z03000	Sims rechts	1	**Technische Spezifikation:**2-Radantrieb/2 Wheel drive[S85] Ladefläche/Truck type[TR] HCE-Motor (1300 cm3)/HCE-Engine (1300 cc)[HCE]
29	7555187505010	Sims rechts	1	**Land:**Deutschland[G] **Technische Spezifikation:**2-Radantrieb/2 Wheel drive[S85] Kastenwagen/Van type[VAN] Vergaser/Carburetor[CAB] Linkslenker/Left-hand drive[LHD]
29	7555187Z01000	Sims rechts	1	**Technische Spezifikation:**Ladefläche mit kippbaren Ladebordwänden (S85LP-TRMKP)[S85LP-TRMKP] CB42-Motor (1000 cm3)/CB42-Engine (1000 cc)[CB42] 2-Radantrieb/2 Wheel drive[S85] Linkslenker/Left-hand drive[LHD] Ladefläche/Truck type[TR] Manuelles Getriebe/Manual transmission[MTM] Manuelles 5-Gang-Getriebe/5 Speed floor manual[5F] Öffnung an drei Seiten/3-Way openable[T3] Standardtyp/Standard type[STD] Elektronische Einspritzung/Electronic Fuel Injection[EFI]
29	7555187505010	Sims rechts	1	**Technische Spezifikation:**Standardkastenwagen hohes Dach (S85LV-ZNDMKP)[S85LV-ZNDMKP] CB42-Motor (1000 cm3)/CB42-Engine (1000 cc)[CB42] 2-Radantrieb/2 Wheel drive[S85] Linkslenker/Left-hand drive[LHD] Kastenwagen/Van type[VAN] Manuelles Getriebe/Manual transmission[MTM] Manuelles 5-Gang-Getriebe/5 Speed floor manual[5F] Standardkastenwagen/Van type[STV] Hohes Dach/High-Roof[HIR] Luxustyp/Deluxe type[DLX] Elektronische Einspritzung/Electronic Fuel Injection[EFI] **Land:**Tschechische Republik[CZ]
29	7555187505010	Sims rechts	1	**Technische Spezifikation:**Geschlossener Kastenwagen hohes Dach (S85LV-ZBRMP)[S85LV-ZBRMP] CB41-Motor (1000 cm3)/CB41-Engine (1000 cc)[CB41] 2-Radantrieb/2 Wheel drive[S85] Linkslenker/Left-hand drive[LHD] Kastenwagen/Van type[VAN] Manuelles Getriebe/Manual transmission[MTM] Manuelles 5-Gang-Getriebe/5 Speed floor manual[5F] Geschlossener Kastenwagen/Van type[BLV] Hohes Dach/High-Roof[HIR] Standardtyp/Standard type[STD] Vergaser/Carburetor[CAB] **Land:**Tschechische Republik[CZ]

Einheit	Rahmen
Code	04.420
Beschreibung	Zierleisten - Dach
Inspektion	1

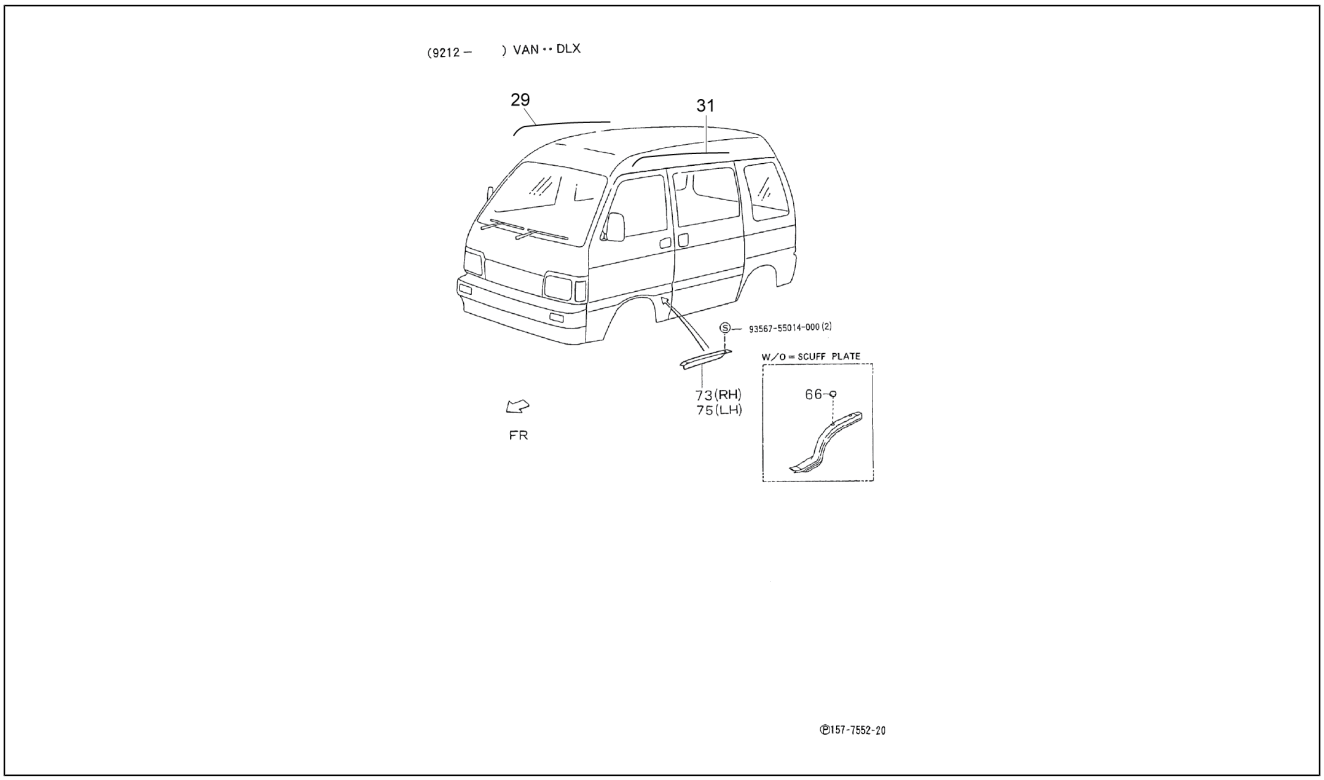

Pos.	Code	Beschreibung	Menge	Varianten
29	7555187505010	Sims rechts	1	**Land:**Deutschland[G] **Technische Spezifikation:**2-Radantrieb/2 Wheel drive[S85] Kastenwagen/Van type[VAN] Elektronische Einspritzung/ Electronic Fuel Injection[EFI] Linkslenker/Left-hand drive[LHD]
29	7555187505010	Sims rechts	1	**Technische Spezifikation:**Geschlossener Kastenwagen hohes Dach (S85LV-ZBRMKP)[S85LV-ZBRMKP] CB42-Motor (1000 cm3)/CB42-Engine (1000 cc)[CB42] 2-Radantrieb/2 Wheel drive[S85] Linkslenker/Left-hand drive[LHD] Kastenwagen/Van type[VAN] Manuelles Getriebe/Manual transmission[MTM] Manuelles 5-Gang-Getriebe/5 Speed floor manual[5F] Geschlossener Kastenwagen/ Van type[BLV] Hohes Dach/High-Roof[HIR] Standardtyp/ Standard type[STD] Elektronische Einspritzung/Electronic Fuel Injection[EFI] **Land:**Tschechische Republik[CZ]
29	7555187505010	Sims rechts	1	**Technische Spezifikation:**Geschlossener Kastenwagen hohes Dach (S85LV-ZBRMP)[S85LV-ZBRMP] CB41-Motor (1000 cm3)/CB41-Engine (1000 cc)[CB41] 2-Radantrieb/2 Wheel drive[S85] Linkslenker/Left-hand drive[LHD] Kastenwagen/Van type[VAN] Manuelles Getriebe/Manual transmission[MTM] Manuelles 5-Gang-Getriebe/5 Speed floor manual[5F] Geschlossener Kastenwagen/ Van type[BLV] Hohes Dach/High-Roof[HIR] Standardtyp/ Standard type[STD] Vergaser/Carburetor[CAB] **Land:**Tschechische Republik[CZ]
29	7555187Z01000	Sims rechts	1	**Technische Spezifikation:**2-Radantrieb/2 Wheel drive[S85] Ladefläche/Truck type[TR] HCE-Motor (1300 cm3)/HCE-Engine (1300 cc)[HCE]
29	7555187Z01000	Sims rechts	1	**Technische Spezifikation:**2-Radantrieb/2 Wheel drive[S85] Ladefläche/Truck type[TR] Linkslenker/Left-hand drive[LHD]
29	7555187505010	Sims rechts	1	**Technische Spezifikation:**2-Radantrieb/2 Wheel drive[S85] HCE-Motor (1300 cm3)/HCE-Engine (1300 cc)[HCE] Kastenwagen/Van type[VAN]

Einheit	Rahmen
Code	04.420
Beschreibung	Zierleisten - Dach
Inspektion	1

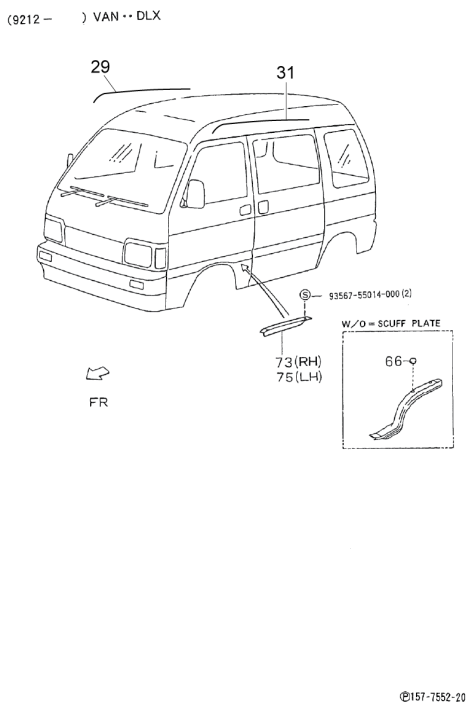

Pos.	Code	Beschreibung	Menge	Varianten
29	7555187Z04000	Sims rechts	1	**Technische Spezifikation:**2-Radantrieb/2 Wheel drive[S85] Kastenwagen/Van type[VAN] HCE-Motor (1300 cm3)/HCE-Engine (1300 cc)[HCE]
29	7555187Z03000	Sims rechts	1	**Technische Spezifikation:**2-Radantrieb/2 Wheel drive[S85] Ladefläche/Truck type[TR] HCE-Motor (1300 cm3)/HCE-Engine (1300 cc)[HCE]
31	7555287Z04000	Sims links	1	**Technische Spezifikation:**2-Radantrieb/2 Wheel drive[S85] Kastenwagen/Van type[VAN] HCE-Motor (1300 cm3)/HCE-Engine (1300 cc)[HCE]
31	7555287505010	Sims links	1	**Technische Spezifikation:**2-Radantrieb/2 Wheel drive[S85] Kastenwagen/Van type[VAN] Elektronische Einspritzung/Electronic Fuel Injection[EFI] Linkslenker/Left-hand drive[LHD] **Land:**Deutschland[G]
31	7555287505010	Sims links	1	**Land:**Tschechische Republik[CZ] **Technische Spezifikation:**Standardkastenwagen hohes Dach (S85LV-ZNDMKP)[S85LV-ZNDMKP] CB42-Motor (1000 cm3)/CB42-Engine (1000 cc)[CB42] 2-Radantrieb/2 Wheel drive[S85] Linkslenker/Left-hand drive[LHD] Kastenwagen/Van type[VAN] Manuelles Getriebe/Manual transmission[MTM] Standardkastenwagen/Van type[STV] Hohes Dach/High-Roof[HIR] Luxustyp/Deluxe type[DLX] Elektronische Einspritzung/Electronic Fuel Injection[EFI]
31	7555287505010	Sims links	1	**Technische Spezifikation:**2-Radantrieb/2 Wheel drive[S85] Kastenwagen/Van type[VAN] HCE-Motor (1300 cm3)/HCE-Engine (1300 cc)[HCE]
31	7555287Z03000	Sims links	1	**Technische Spezifikation:**2-Radantrieb/2 Wheel drive[S85] Ladefläche/Truck type[TR] HCE-Motor (1300 cm3)/HCE-Engine (1300 cc)[HCE]
31	7555287Z01000	Sims links	1	**Technische Spezifikation:**2-Radantrieb/2 Wheel drive[S85] Ladefläche/Truck type[TR] HCE-Motor (1300 cm3)/HCE-Engine (1300 cc)[HCE]
31	7555287505010	Sims links	1	**Technische Spezifikation:**Geschlossener Kastenwagen hohes Dach (S85LV-ZBRMKP)[S85LV-ZBRMKP] CB42-Motor (1000 cm3)/CB42-Engine (1000 cc)[CB42] 2-Radantrieb/2

Einheit	Rahmen
Code	04.420
Beschreibung	Zierleisten - Dach
Inspektion	1

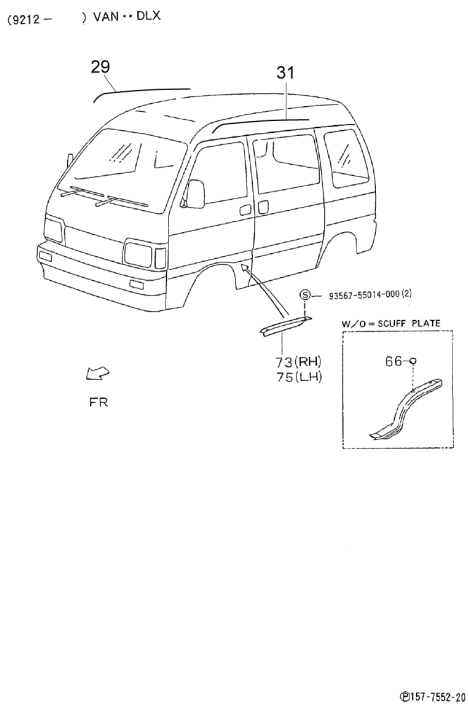

Pos.	Code	Beschreibung	Menge	Varianten
				Wheel drive[S85] Linkslenker/Left-hand drive[LHD] Kastenwagen/Van type[VAN] Manuelles Getriebe/Manual transmission[MTM] Manuelles 5-Gang-Getriebe/5 Speed floor manual[5F] Geschlossener Kastenwagen/ Van type[BLV] Hohes Dach/High-Roof[HIR] Standardtyp/ Standard type[STD] Elektronische Einspritzung/Electronic Fuel Injection[EFI] **Land:**Tschechische Republik[CZ]
31	7555287505010	Sims links	1	**Technische Spezifikation:**2-Radantrieb/2 Wheel drive[S85] Geschlossener Kastenwagen hohes Dach (S85LV-ZBRMP) [S85LV-ZBRMP] CB41-Motor (1000 cm3)/CB41-Engine (1000 cc)[CB41] Linkslenker/Left-hand drive[LHD] Kastenwagen/Van type[VAN] Manuelles Getriebe/Manual transmission[MTM] Manuelles 5-Gang-Getriebe/5 Speed floor manual[5F] Geschlossener Kastenwagen/ Van type[BLV] Hohes Dach/High-Roof[HIR] Standardtyp/ Standard type[STD] Vergaser/Carburetor[CAB] **Land:**Tschechische Republik[CZ]
31	7555287505010	Sims links	1	**Technische Spezifikation:**Geschlossener Kastenwagen hohes Dach (S85LV-ZBRMP)[S85LV-ZBRMP] CB41-Motor (1000 cm3)/CB41-Engine (1000 cc)[CB41] 2-Radantrieb/2 Wheel drive[S85] Linkslenker/Left-hand drive[LHD] Kastenwagen/Van type[VAN] Manuelles Getriebe/Manual transmission[MTM] Manuelles 5-Gang-Getriebe/5 Speed floor manual[5F] Geschlossener Kastenwagen/ Van type[BLV] Hohes Dach/High-Roof[HIR] Standardtyp/ Standard type[STD] Vergaser/Carburetor[CAB] **Land:**Tschechische Republik[CZ]
31	7555287Z01000	Sims links	1	**Technische Spezifikation:**Ladefläche mit kippbaren Ladebordwänden (S85LP-TRMKP)[S85LP-TRMKP] CB42-Motor (1000 cm3)/CB42-Engine (1000 cc)[CB42] 2-Radantrieb/2 Wheel drive[S85] Linkslenker/Left-hand drive[LHD] Ladefläche/Truck type[TR] Manuelles Getriebe/ Manual transmission[MTM] Manuelles 5-Gang-Getriebe/5 Speed floor manual[5F] Öffnung an drei Seiten/3-Way openable[T3] Standardtyp/Standard type[STD] Elektronische Einspritzung/Electronic Fuel Injection[EFI]

Einheit	Rahmen
Code	04.420
Beschreibung	Zierleisten - Dach
Inspektion	1

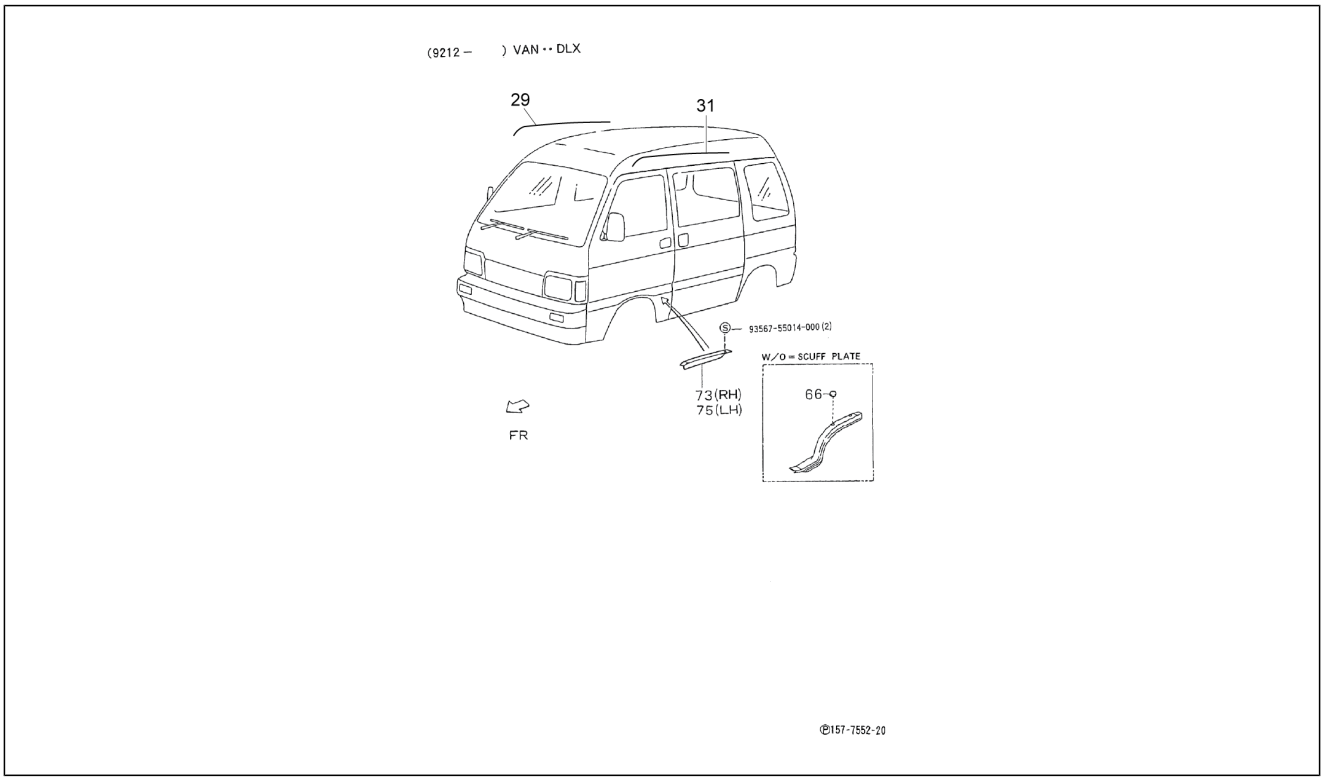

Pos.	Code	Beschreibung	Menge	Varianten
31	7555287505010	Sims links	1	**Land:**Deutschland[G] **Technische Spezifikation:**2-Radantrieb/2 Wheel drive[S85] Kastenwagen/Van type[VAN] Vergaser/Carburetor[CAB] Linkslenker/Left-hand drive[LHD]
31	7555287Z01000	Sims links	1	**Technische Spezifikation:**2-Radantrieb/2 Wheel drive[S85] Ladefläche/Truck type[TR] Linkslenker/Left-hand drive[LHD]
66	9004874011000	Deckel	4	**Technische Spezifikation:**Standardkastenwagen hohes Dach (S85RV-ZNDMP)[S85RV-ZNDMP] CB41-Motor (1000 cm3)/CB41-Engine (1000 cc)[CB41] 2-Radantrieb/2 Wheel drive[S85] Rechtslenker/Right-hand drive[RHD] Kastenwagen/Van type[VAN] Manuelles Getriebe/Manual transmission[MTM] Manuelles 5-Gang-Getriebe/5 Speed floor manual[5F] Öffnung an drei Seiten/3-Way openable[T3] Hohes Dach/High-Roof[HIR] Standardtyp/ Standard type[STD] Elektronische Einspritzung/Electronic Fuel Injection[EFI]
66	9004874011000	Deckel	4	**Technische Spezifikation:**2-Radantrieb/2 Wheel drive[S85] Standardtyp/Standard type[STD] Vergaser/Carburetor[CAB]
66	9004874011000	Deckel	4	**Technische Spezifikation:**2-Radantrieb/2 Wheel drive[S85]
73	6791387Z01030	Platte	1	**Technische Spezifikation:**2-Radantrieb/2 Wheel drive[S85] Standardtyp/Standard type[STD] Vergaser/Carburetor[CAB]
73	6791387Z01030	Platte	1	**Technische Spezifikation:**2-Radantrieb/2 Wheel drive[S85]
73	6791387Z01030	Platte	1	**Technische Spezifikation:**2-Radantrieb/2 Wheel drive[S85] Luxustyp/Deluxe type[DLX] Vergaser/Carburetor[CAB]
75	6791487Z01030	Platte	1	**Technische Spezifikation:**2-Radantrieb/2 Wheel drive[S85] Standardtyp/Standard type[STD] Vergaser/Carburetor[CAB]
75	6791487Z01030	Platte	1	**Technische Spezifikation:**2-Radantrieb/2 Wheel drive[S85] Luxustyp/Deluxe type[DLX] Vergaser/Carburetor[CAB]
75	6791487Z01030	Platte	1	**Technische Spezifikation:**2-Radantrieb/2 Wheel drive[S85]
76	9356755014000	Schraube	2	

Einheit	Rahmen
Code	04.430
Beschreibung	Karosserie - Streifen
Inspektion	1

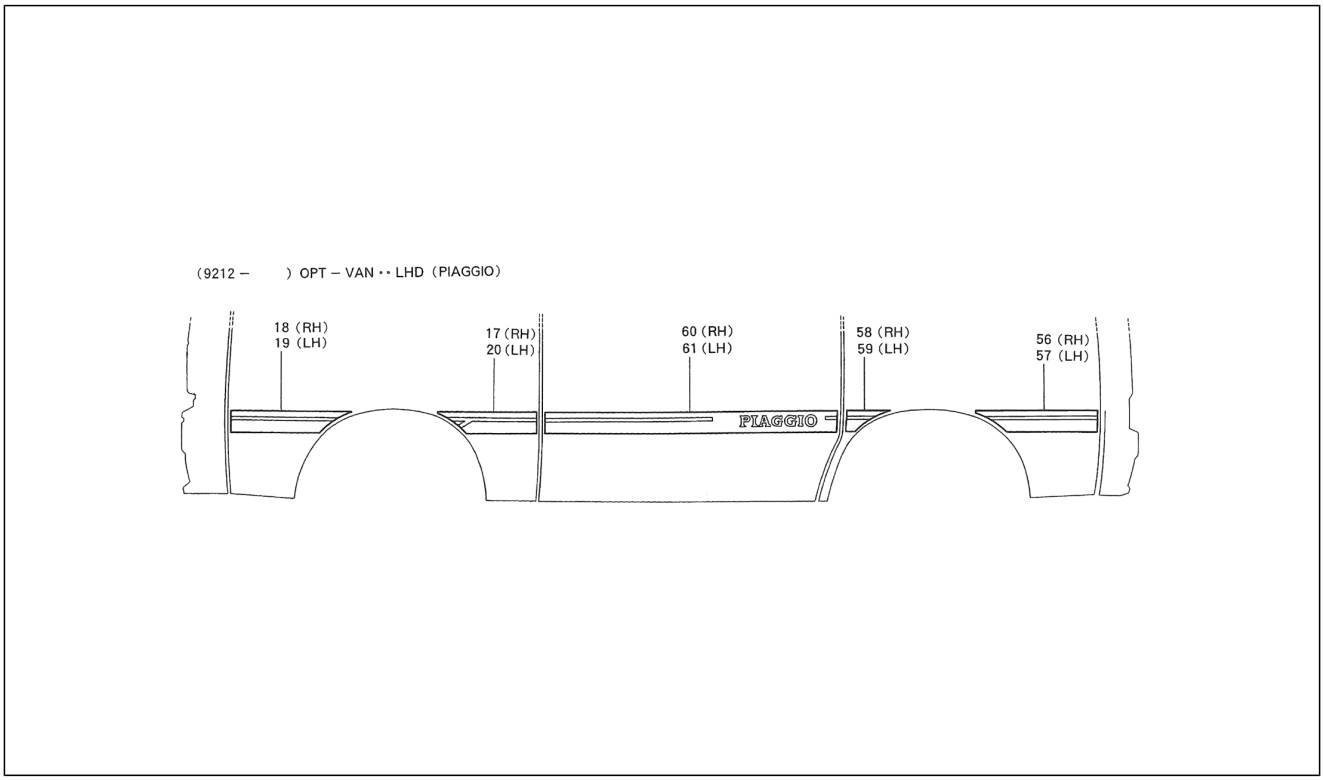

Pos.	Code	Beschreibung	Menge	Varianten
17	7594187Z01020	Rechter streifen	1	**Technische Spezifikation:**2-Radantrieb/2 Wheel drive[S85] Kastenwagen/Van type[VAN]
17	7594187Z01050	Rechter streifen	1	**Technische Spezifikation:**2-Radantrieb/2 Wheel drive[S85] Kastenwagen/Van type[VAN]
17	7594187Z02000	Rechter streifen	1	**Technische Spezifikation:**2-Radantrieb/2 Wheel drive[S85] Kastenwagen/Van type[VAN] Vergaser/Carburetor[CAB] Linkslenker/Left-hand drive[LHD]
17	7594187Z02000	Rechter streifen	1	**Technische Spezifikation:**2-Radantrieb/2 Wheel drive[S85] Kastenwagen/Van type[VAN] Vergaser/Carburetor[CAB] Linkslenker/Left-hand drive[LHD]
17	7594187Z02000	Rechter streifen	1	**Technische Spezifikation:**2-Radantrieb/2 Wheel drive[S85] Kastenwagen/Van type[VAN] Linkslenker/Left-hand drive[LHD]
18	7598587Z02000	Rechter streifen	1	**Technische Spezifikation:**2-Radantrieb/2 Wheel drive[S85] Kastenwagen/Van type[VAN] Linkslenker/Left-hand drive[LHD]
18	7598587Z02000	Rechter streifen	1	**Technische Spezifikation:**2-Radantrieb/2 Wheel drive[S85] Kastenwagen/Van type[VAN] Vergaser/Carburetor[CAB] Linkslenker/Left-hand drive[LHD]
18	7598587Z01020	Rechter streifen	1	**Technische Spezifikation:**2-Radantrieb/2 Wheel drive[S85] Kastenwagen/Van type[VAN]
18	7598587Z02000	Rechter streifen	1	**Technische Spezifikation:**2-Radantrieb/2 Wheel drive[S85] Kastenwagen/Van type[VAN] Vergaser/Carburetor[CAB] Linkslenker/Left-hand drive[LHD]
18	7598587Z01050	Rechter streifen	1	**Technische Spezifikation:**2-Radantrieb/2 Wheel drive[S85] Kastenwagen/Van type[VAN]
19	7598687Z01050	Linker streifen	1	**Technische Spezifikation:**2-Radantrieb/2 Wheel drive[S85] Kastenwagen/Van type[VAN]
19	7598687Z02000	Linker streifen	1	**Technische Spezifikation:**2-Radantrieb/2 Wheel drive[S85] Kastenwagen/Van type[VAN] Vergaser/Carburetor[CAB] Linkslenker/Left-hand drive[LHD]
19	7598687Z01020	Linker streifen	1	**Technische Spezifikation:**2-Radantrieb/2 Wheel drive[S85] Kastenwagen/Van type[VAN]

Einheit	Rahmen
Code	04.430
Beschreibung	Karosserie - Streifen
Inspektion	1

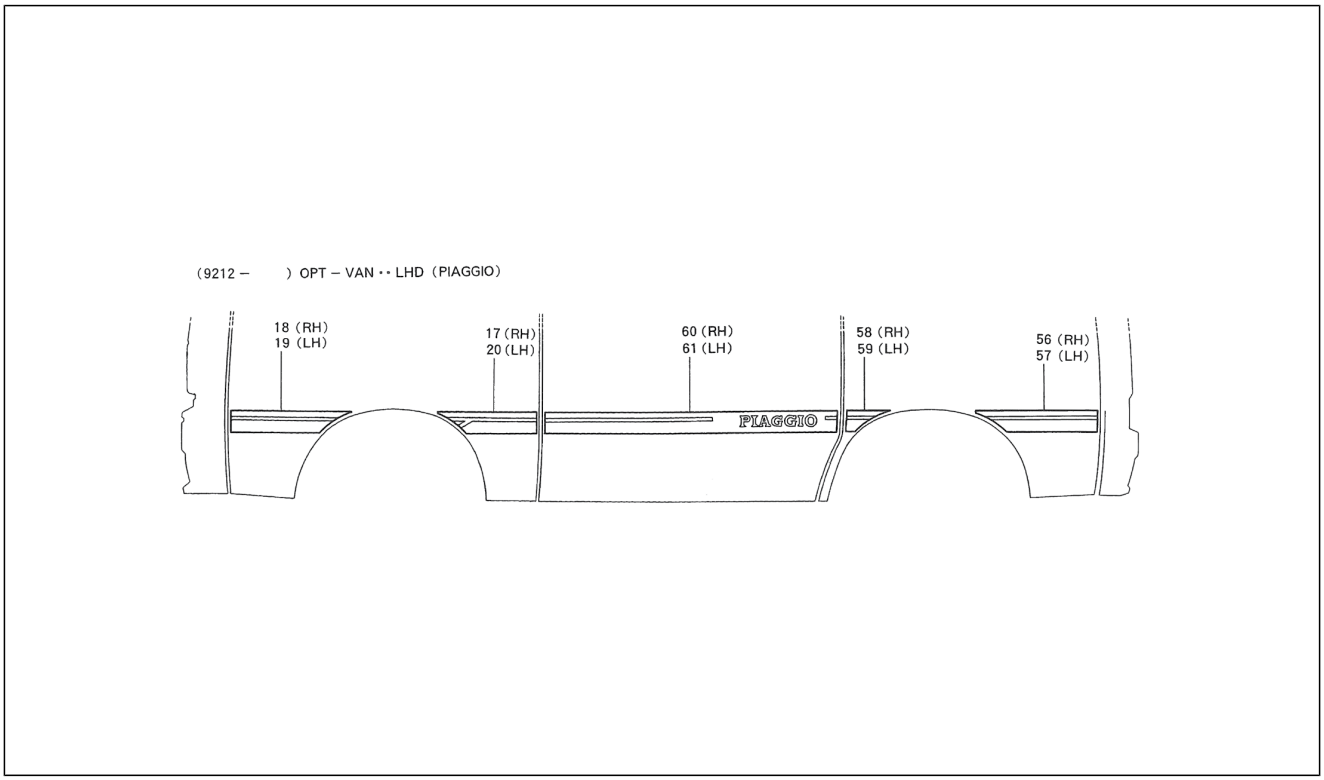

Pos.	Code	Beschreibung	Menge	Varianten
19	7598687Z02000	Linker streifen	1	**Technische Spezifikation:**2-Radantrieb/2 Wheel drive[S85] Kastenwagen/Van type[VAN] Linkslenker/Left-hand drive[LHD]
19	7598687Z02000	Linker streifen	1	**Technische Spezifikation:**2-Radantrieb/2 Wheel drive[S85] Kastenwagen/Van type[VAN] Vergaser/Carburetor[CAB] Linkslenker/Left-hand drive[LHD]
20	7594287Z01050	Linker streifen	1	**Technische Spezifikation:**2-Radantrieb/2 Wheel drive[S85] Kastenwagen/Van type[VAN]
20	7594287Z02000	Linker streifen	1	**Technische Spezifikation:**2-Radantrieb/2 Wheel drive[S85] Kastenwagen/Van type[VAN] Vergaser/Carburetor[CAB] Linkslenker/Left-hand drive[LHD]
20	7594287Z02000	Linker streifen	1	**Technische Spezifikation:**2-Radantrieb/2 Wheel drive[S85] Kastenwagen/Van type[VAN] Vergaser/Carburetor[CAB] Linkslenker/Left-hand drive[LHD]
20	7594287Z01020	Linker streifen	1	**Technische Spezifikation:**2-Radantrieb/2 Wheel drive[S85] Kastenwagen/Van type[VAN]
20	7594287Z02000	Linker streifen	1	**Technische Spezifikation:**2-Radantrieb/2 Wheel drive[S85] Kastenwagen/Van type[VAN] Linkslenker/Left-hand drive[LHD]
56	7599387Z01020	Rechter streifen	1	**Technische Spezifikation:**2-Radantrieb/2 Wheel drive[S85] Kastenwagen/Van type[VAN]
56	7599387Z02000	Rechter streifen	1	**Technische Spezifikation:**2-Radantrieb/2 Wheel drive[S85] Kastenwagen/Van type[VAN] Vergaser/Carburetor[CAB] Linkslenker/Left-hand drive[LHD]
56	7599387Z01050	Rechter streifen	1	**Technische Spezifikation:**2-Radantrieb/2 Wheel drive[S85] Kastenwagen/Van type[VAN]
56	7599387Z02000	Rechter streifen	1	**Technische Spezifikation:**2-Radantrieb/2 Wheel drive[S85] Kastenwagen/Van type[VAN] Linkslenker/Left-hand drive[LHD]
56	7599387Z02000	Rechter streifen	1	**Technische Spezifikation:**2-Radantrieb/2 Wheel drive[S85] Kastenwagen/Van type[VAN] Vergaser/Carburetor[CAB] Linkslenker/Left-hand drive[LHD]

Einheit	Rahmen
Code	04.430
Beschreibung	Karosserie - Streifen
Inspektion	1

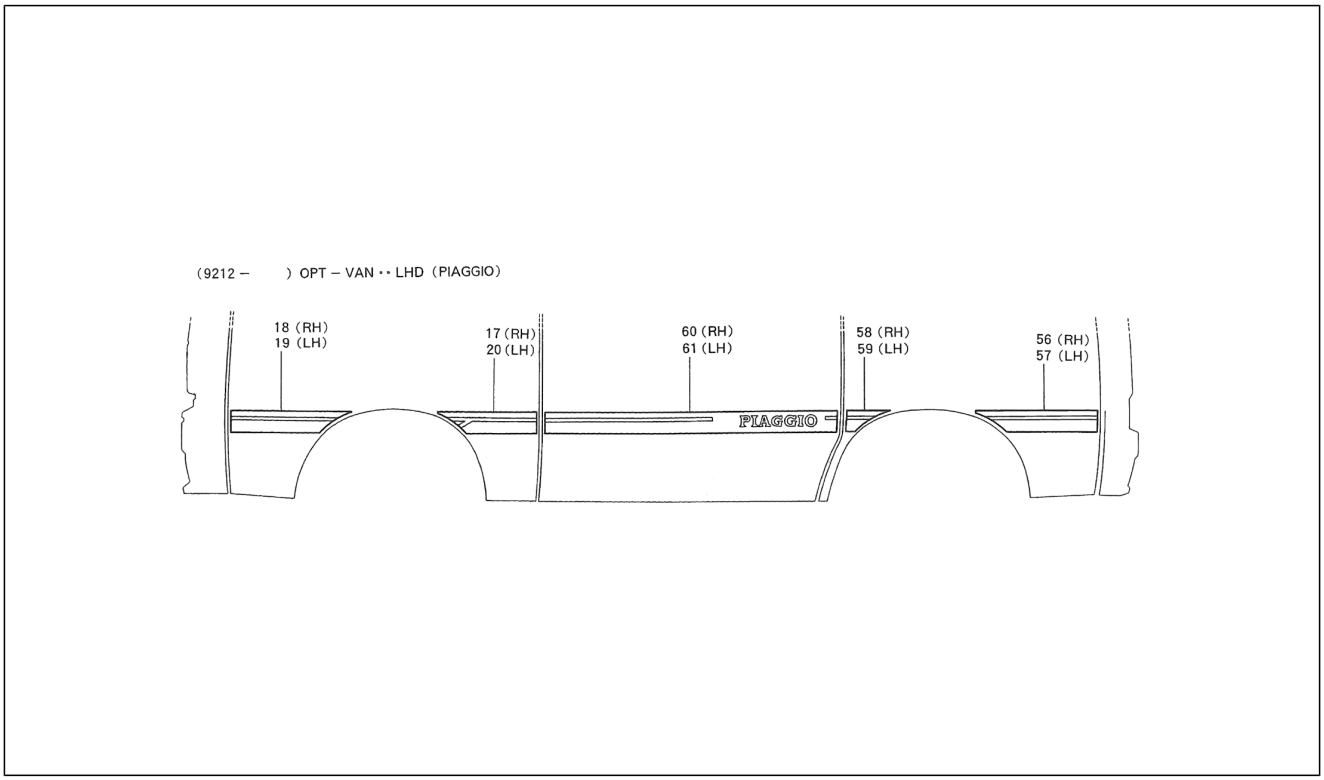

Pos.	Code	Beschreibung	Menge	Varianten
57	7599487Z01050	Linker streifen	1	**Technische Spezifikation:**2-Radantrieb/2 Wheel drive[S85] Kastenwagen/Van type[VAN]
57	7599487Z02000	Linker streifen	1	**Technische Spezifikation:**2-Radantrieb/2 Wheel drive[S85] Kastenwagen/Van type[VAN] Vergaser/Carburetor[CAB] Linkslenker/Left-hand drive[LHD]
57	7599487Z02000	Linker streifen	1	**Technische Spezifikation:**2-Radantrieb/2 Wheel drive[S85] Kastenwagen/Van type[VAN] Linkslenker/Left-hand drive[LHD]
57	7599487Z01020	Linker streifen	1	**Technische Spezifikation:**2-Radantrieb/2 Wheel drive[S85] Kastenwagen/Van type[VAN]
57	7599487Z02000	Linker streifen	1	**Technische Spezifikation:**2-Radantrieb/2 Wheel drive[S85] Kastenwagen/Van type[VAN] Vergaser/Carburetor[CAB] Linkslenker/Left-hand drive[LHD]
58	7599187Z02000	Rechter streifen	1	**Technische Spezifikation:**2-Radantrieb/2 Wheel drive[S85] Kastenwagen/Van type[VAN] Vergaser/Carburetor[CAB] Linkslenker/Left-hand drive[LHD]
58	7599187Z01050	Rechter streifen	1	**Technische Spezifikation:**2-Radantrieb/2 Wheel drive[S85] Kastenwagen/Van type[VAN]
58	7599187Z01020	Rechter streifen	1	**Technische Spezifikation:**2-Radantrieb/2 Wheel drive[S85] Kastenwagen/Van type[VAN]
58	7599187Z02000	Rechter streifen	1	**Technische Spezifikation:**2-Radantrieb/2 Wheel drive[S85] Kastenwagen/Van type[VAN] Vergaser/Carburetor[CAB] Linkslenker/Left-hand drive[LHD]
58	7599187Z02000	Rechter streifen	1	**Technische Spezifikation:**2-Radantrieb/2 Wheel drive[S85] Kastenwagen/Van type[VAN] Linkslenker/Left-hand drive[LHD]
59	7599287Z02000	Linker streifen	1	**Technische Spezifikation:**2-Radantrieb/2 Wheel drive[S85] Kastenwagen/Van type[VAN] Linkslenker/Left-hand drive[LHD]
59	7599287Z01050	Linker streifen	1	**Technische Spezifikation:**2-Radantrieb/2 Wheel drive[S85] Kastenwagen/Van type[VAN]

Einheit	Rahmen
Code	04.430
Beschreibung	Karosserie - Streifen
Inspektion	1

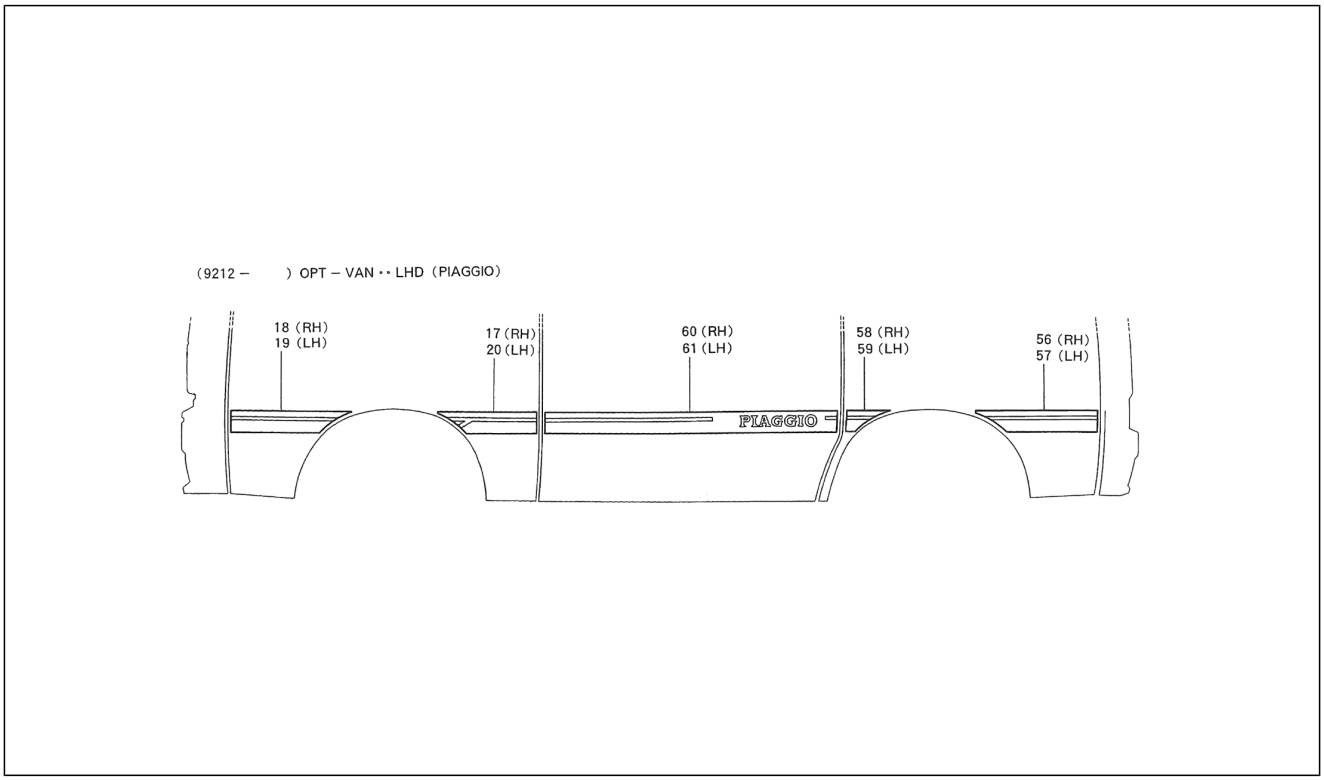

Pos.	Code	Beschreibung	Menge	Varianten
59	7599287Z02000	Linker streifen	1	**Technische Spezifikation:**2-Radantrieb/2 Wheel drive[S85] Kastenwagen/Van type[VAN] Vergaser/Carburetor[CAB] Linkslenker/Left-hand drive[LHD]
59	7599287Z02000	Linker streifen	1	**Technische Spezifikation:**2-Radantrieb/2 Wheel drive[S85] Kastenwagen/Van type[VAN] Vergaser/Carburetor[CAB] Linkslenker/Left-hand drive[LHD]
59	7599287Z01020	Linker streifen	1	**Technische Spezifikation:**2-Radantrieb/2 Wheel drive[S85] Kastenwagen/Van type[VAN]
60	7598787Z01050	Rechter streifen	1	**Technische Spezifikation:**2-Radantrieb/2 Wheel drive[S85] Kastenwagen/Van type[VAN]
60	7598787Z01020	Rechter streifen	1	**Technische Spezifikation:**2-Radantrieb/2 Wheel drive[S85] Kastenwagen/Van type[VAN]
60	7598787Z02000	Rechter streifen	1	**Technische Spezifikation:**2-Radantrieb/2 Wheel drive[S85] Kastenwagen/Van type[VAN] Vergaser/Carburetor[CAB] Linkslenker/Left-hand drive[LHD]
60	7598787Z02000	Rechter streifen	1	**Technische Spezifikation:**2-Radantrieb/2 Wheel drive[S85] Kastenwagen/Van type[VAN] Vergaser/Carburetor[CAB] Linkslenker/Left-hand drive[LHD]
60	7598787Z02000	Rechter streifen	1	**Technische Spezifikation:**2-Radantrieb/2 Wheel drive[S85] Kastenwagen/Van type[VAN] Linkslenker/Left-hand drive[LHD]
61	7598887Z02000	Linker streifen	1	**Technische Spezifikation:**2-Radantrieb/2 Wheel drive[S85] Kastenwagen/Van type[VAN] Linkslenker/Left-hand drive[LHD]
61	7598887Z01050	Linker streifen	1	**Technische Spezifikation:**2-Radantrieb/2 Wheel drive[S85] Kastenwagen/Van type[VAN]
61	7598887Z01020	Linker streifen	1	**Technische Spezifikation:**2-Radantrieb/2 Wheel drive[S85] Kastenwagen/Van type[VAN]
61	7598887Z02000	Linker streifen	1	**Technische Spezifikation:**2-Radantrieb/2 Wheel drive[S85] Kastenwagen/Van type[VAN] Vergaser/Carburetor[CAB] Linkslenker/Left-hand drive[LHD]

Einheit	Rahmen
Code	04.430
Beschreibung	Karosserie - Streifen
Inspektion	1

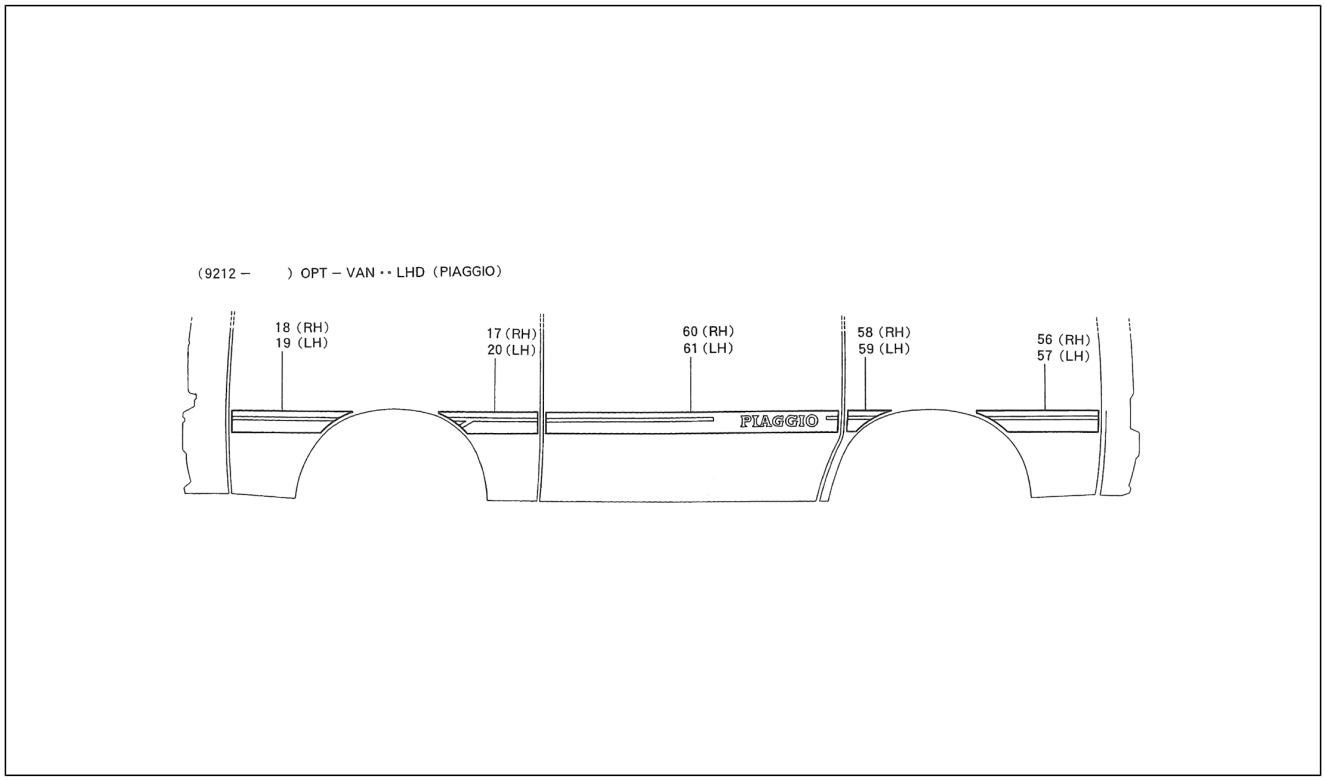

Pos.	Code	Beschreibung	Menge	Varianten
61	7598887Z02000	Linker streifen	1	**Technische Spezifikation:**2-Radantrieb/2 Wheel drive[S85] Kastenwagen/Van type[VAN] Vergaser/Carburetor[CAB] Linkslenker/Left-hand drive[LHD]
61	7598887Z01050	Linker streifen	1	**Technische Spezifikation:**2-Radantrieb/2 Wheel drive[S85] Kastenwagen/Van type[VAN]

Einheit	Rahmen
Code	04.440
Beschreibung	Kraftstofftank
Inspektion	1

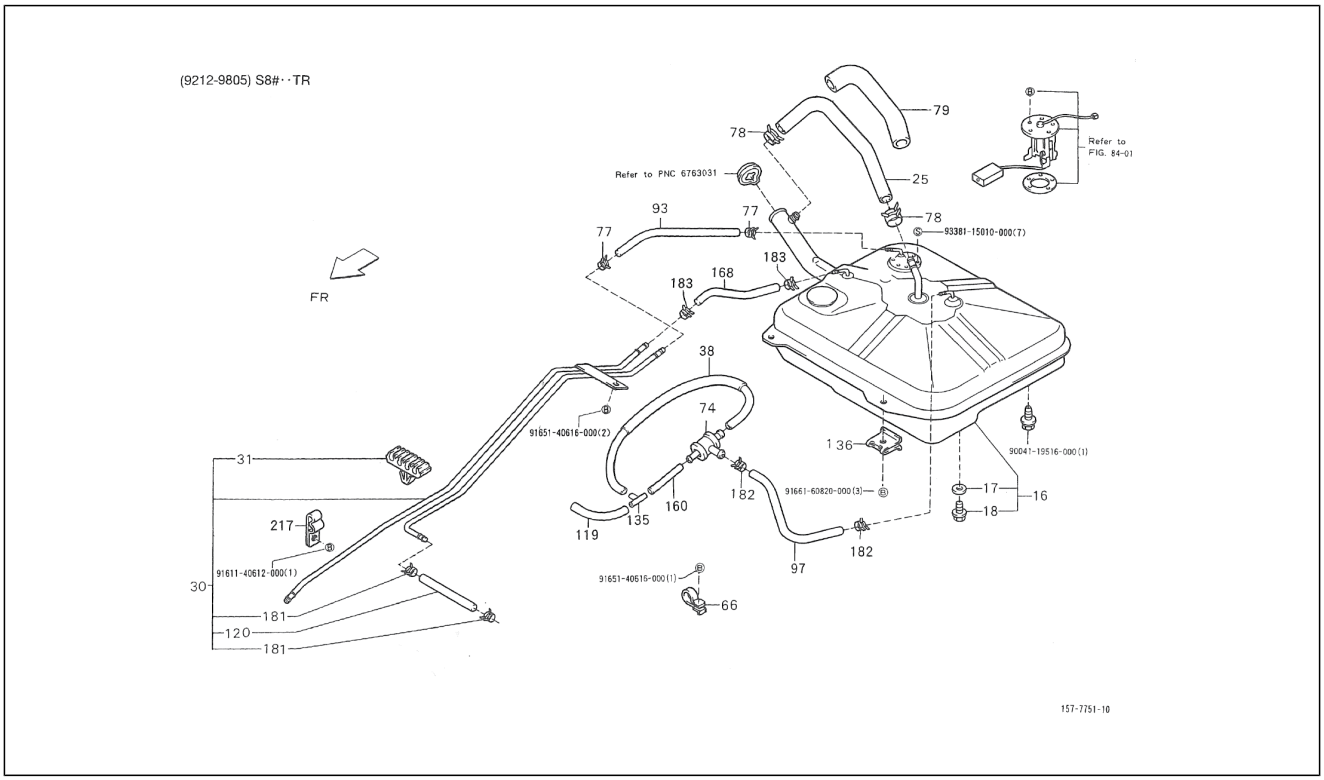

Pos.	Code	Beschreibung	Menge	Varianten
16	7700187Z05000	Tank	1	**Technische Spezifikation:**2-Radantrieb/2 Wheel drive[S85] Ladefläche/Truck type[TR] Vergaser/Carburetor[CAB]
16	7700187Z10000	Tank	1	**Technische Spezifikation:**Ladefläche mit kippbaren Ladebordwänden (S85LP-TRMP)[S85LP-TRMP] CB41-Motor (1000 cm3)/CB41-Engine (1000 cc)[CB41] CB42-Motor (1000 cm3)/CB42-Engine (1000 cc)[CB42] 2-Radantrieb/2 Wheel drive[S85] Linkslenker/Left-hand drive[LHD] Ladefläche/Truck type[TR] Manuelles 5-Gang-Getriebe/5 Speed floor manual[5F] Öffnung an drei Seiten/3-Way openable[T3] Standardtyp/Standard type[STD] Vergaser/ Carburetor[CAB]
17	9004430120000	Dichtung 20X12,5X1,5	1	**Technische Spezifikation:**2-Radantrieb/2 Wheel drive[S85]
18	9004341011000	Deckel L=20 - M12,5x1,25	1	**Technische Spezifikation:**2-Radantrieb/2 Wheel drive[S85]
25	9004445672000	Entlüftungsschlauch	1	**Technische Spezifikation:**2-Radantrieb/2 Wheel drive[S85] Ladefläche/Truck type[TR]
30	7720587Z02000	Leitung	1	**Technische Spezifikation:**2-Radantrieb/2 Wheel drive[S85] Ladefläche/Truck type[TR] Vergaser/Carburetor[CAB]
31	9004464558000	Schelle	1	**Technische Spezifikation:**2-Radantrieb/2 Wheel drive[S85] Ladefläche/Truck type[TR] Vergaser/Carburetor[CAB]
38	9004446642000	Leitung	1	**Technische Spezifikation:**2-Radantrieb/2 Wheel drive[S85] Ladefläche/Truck type[TR] Vergaser/Carburetor[CAB]
66	7773187Z01000	Halter	1	**Technische Spezifikation:**2-Radantrieb/2 Wheel drive[S85] Ladefläche/Truck type[TR]
74	7770987504000	Ventil	1	**Technische Spezifikation:**2-Radantrieb/2 Wheel drive[S85] Ladefläche/Truck type[TR] Vergaser/Carburetor[CAB]
77	9004467354000	Schelle	4	**Technische Spezifikation:**2-Radantrieb/2 Wheel drive[S85] CB41-Motor (1000 cm3)/CB41-Engine (1000 cc)[CB41]
78	9004467305000	Schelle	2	**Technische Spezifikation:**Ladefläche mit kippbaren Ladebordwänden (S85LP-TRMEP)[S85LP-TRMEP] Ladefläche/Truck type[TR]
79	9004446371000	Schutzrohr	1	**Technische Spezifikation:**2-Radantrieb/2 Wheel drive[S85] Ladefläche/Truck type[TR]

Einheit	Rahmen
Code	04.440
Beschreibung	Kraftstofftank
Inspektion	1

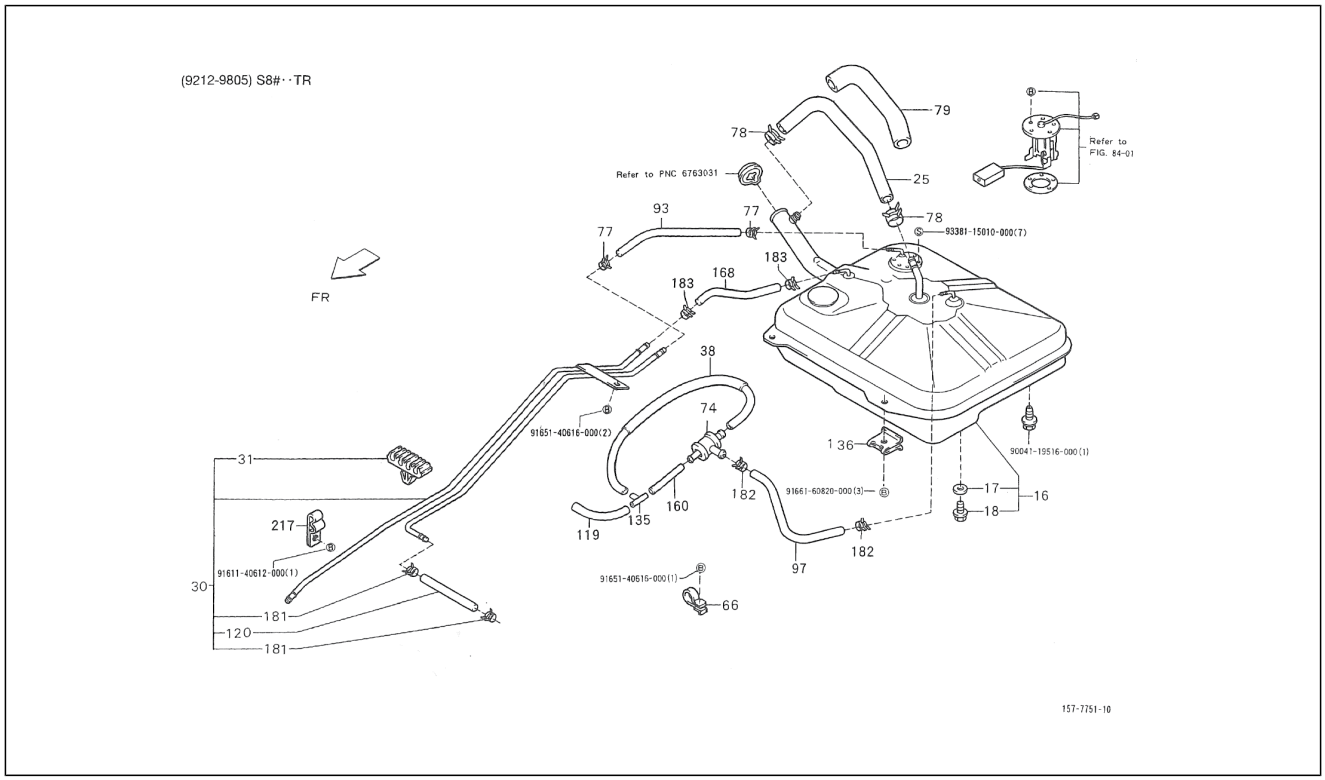

Pos.	Code	Beschreibung	Menge	Varianten
93	9533306100000	Leitung	1	**Technische Spezifikation:**2-Radantrieb/2 Wheel drive[S85] Ladefläche/Truck type[TR] Vergaser/Carburetor[CAB]
97	9004445567000	Benzinleitung	1	**Technische Spezifikation:**Ladefläche/Truck type[TR]
119	9004446643000	Leitung	1	**Technische Spezifikation:**Ladefläche/Truck type[TR] Vergaser/Carburetor[CAB]
120	9533306100000	Leitung	1	**Technische Spezifikation:**Ladefläche/Truck type[TR] Vergaser/Carburetor[CAB]
135	9004413050000	3-Wegeanschluß	1	**Technische Spezifikation:**Ladefläche/Truck type[TR] Vergaser/Carburetor[CAB]
136	7714187Z01000	Stütze	1	**Technische Spezifikation:**Ladefläche/Truck type[TR] Geschlossener Kastenwagen hohes Dach (S85RV-ZBRMP) [S85RV-ZBRMP] Standardkastenwagen hohes Dach (S85LV-ZNDMKP)[S85LV-ZNDMKP]
160	9004446644000	Leitung	1	**Technische Spezifikation:**Ladefläche/Truck type[TR] Vergaser/Carburetor[CAB]
168	9533306060000	Benzinleitung	1	**Technische Spezifikation:**Ladefläche/Truck type[TR] Elektronische Einspritzung/Electronic Fuel Injection[EFI]
168	9004445567000	Benzinleitung	1	**Technische Spezifikation:**Ladefläche/Truck type[TR] Vergaser/Carburetor[CAB]
181	9613230600000	Klammer	2	**Technische Spezifikation:**Ladefläche/Truck type[TR] Vergaser/Carburetor[CAB]
182	9004467228000	Schelle	2	**Technische Spezifikation:**Ladefläche/Truck type[TR] CB41-Motor (1000 cm3)/CB41-Engine (1000 cc)[CB41] CB42-Motor (1000 cm3)/CB42-Engine (1000 cc)[CB42]
183	9613541100000	Schelle	2	**Technische Spezifikation:**Ladefläche mit kippbaren Ladebordwänden (S85LP-TRMEP)[S85LP-TRMEP]
183	9613541100000	Schelle	2	**Technische Spezifikation:**HCE-Motor (1300 cm3)/HCE-Engine (1300 cc)[HCE]
183	9613541100000	Schelle	2	**Technische Spezifikation:**CB42-Motor (1000 cm3)/CB42-Engine (1000 cc)[CB42]
217	9004461506000	Schelle	1	**Technische Spezifikation:**Ladefläche/Truck type[TR]
218	9161140612000	Schraubbolzen	1	

Einheit	Rahmen
Code	04.440
Beschreibung	Kraftstofftank
Inspektion	1

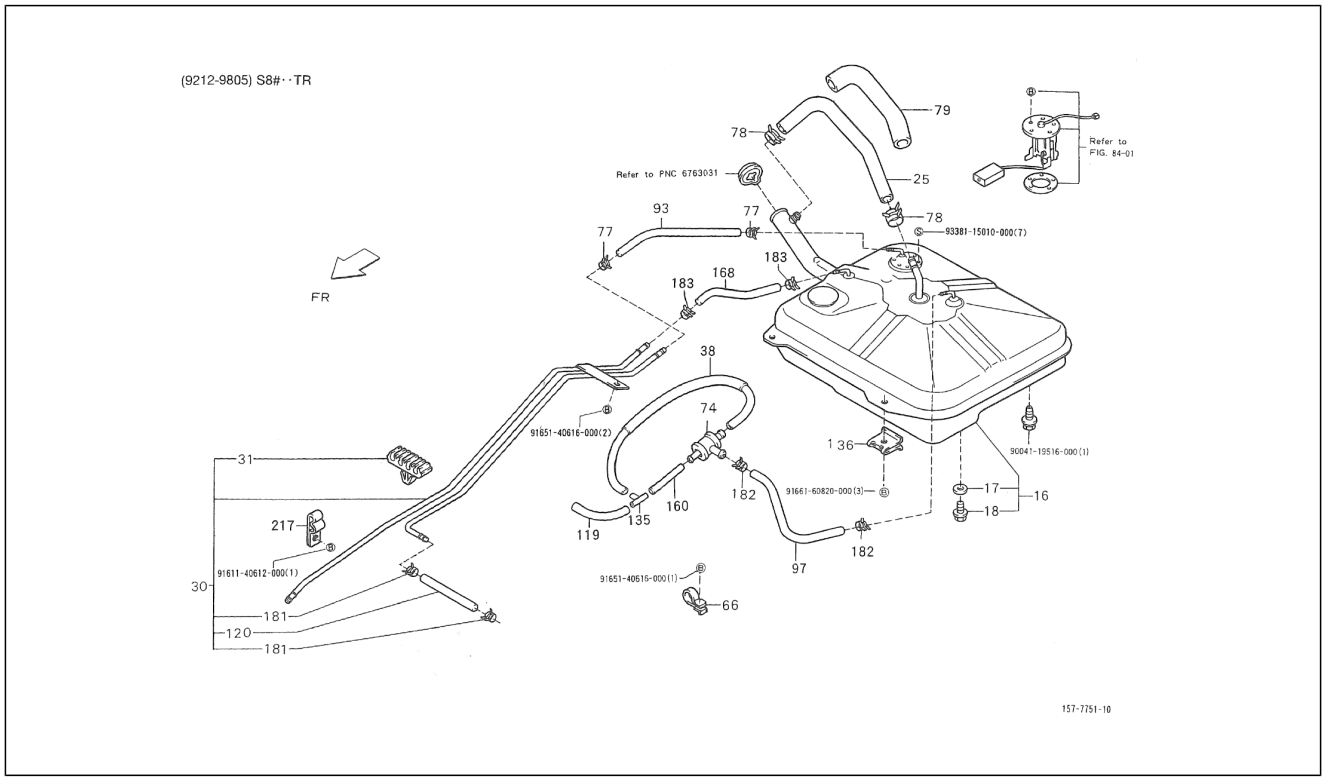

Pos.	Code	Beschreibung	Menge	Varianten
219	9165140616000	Schraubbolzen	3	
220	9165160820000	Schraubbolzen	3	
221	9004119516000	Schraubbolzen	1	
222	9338115010000	Schraube	7	

Einheit	Rahmen
Code	04.441
Beschreibung	Kraftstofftank
Inspektion	1

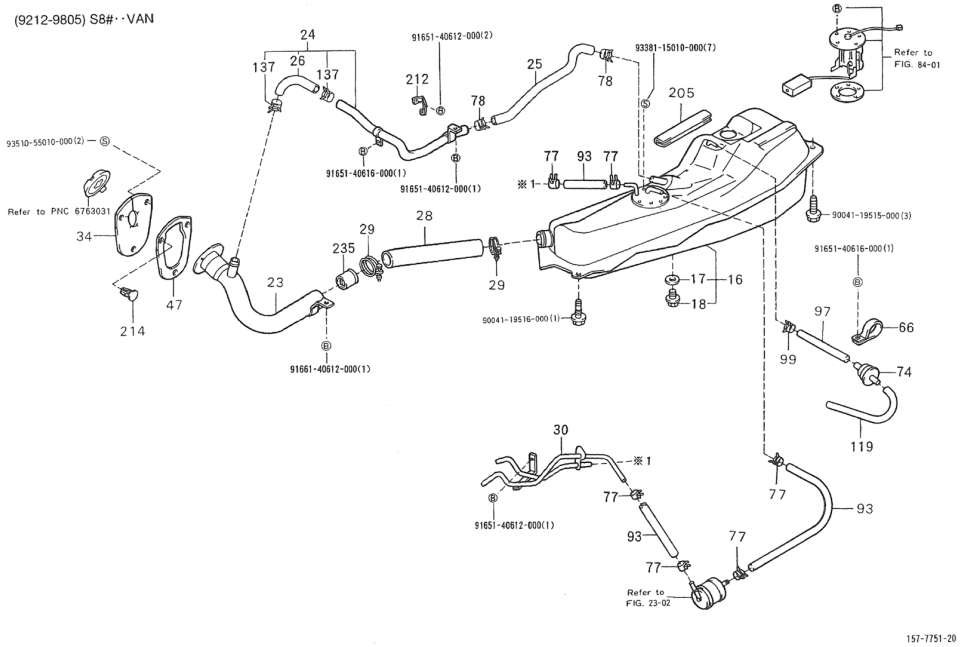

Pos.	Code	Beschreibung	Menge	Varianten
16	7700187Z08000	Tank	1	**Technische Spezifikation:**2-Radantrieb/2 Wheel drive[S85] Kastenwagen/Van type[VAN] Elektronische Einspritzung/ Electronic Fuel Injection[EFI] CB42-Motor (1000 cm3)/ CB42-Engine (1000 cc)[CB42]
16	7700187Z01000	Tank	1	**Technische Spezifikation:**2-Radantrieb/2 Wheel drive[S85] Kastenwagen/Van type[VAN] Vergaser/Carburetor[CAB]
17	9004430120000	Dichtung 20X12,5X1,5	1	**Technische Spezifikation:**2-Radantrieb/2 Wheel drive[S85]
18	9004341011000	Deckel L=20 - M12,5x1,25	1	**Technische Spezifikation:**2-Radantrieb/2 Wheel drive[S85]
23	7720187Z06000	Anschluss	1	**Technische Spezifikation:**2-Radantrieb/2 Wheel drive[S85] CB41-Motor (1000 cm3)/CB41-Engine (1000 cc)[CB41] Linkslenker/Left-hand drive[LHD] Manuelles 5-Gang-Getriebe/5 Speed floor manual[5F] Geschlossener Kastenwagen/Van type[BLV] Hohes Dach/High-Roof[HIR] Vergaser/Carburetor[CAB]
23	7720187Z06000	Anschluss	1	**Technische Spezifikation:**2-Radantrieb/2 Wheel drive[S85] Kastenwagen/Van type[VAN] Vergaser/Carburetor[CAB] Linkslenker/Left-hand drive[LHD]
23	7720187Z04000	Anschluss	1	**Technische Spezifikation:**2-Radantrieb/2 Wheel drive[S85] Kastenwagen/Van type[VAN] Vergaser/Carburetor[CAB]
23	7720187Z06000	Anschluss	1	**Technische Spezifikation:**2-Radantrieb/2 Wheel drive[S85] Kastenwagen/Van type[VAN] Elektronische Einspritzung/ Electronic Fuel Injection[EFI]
24	7701387508000	Leitung	1	**Technische Spezifikation:**2-Radantrieb/2 Wheel drive[S85] Kastenwagen/Van type[VAN] CB41-Motor (1000 cm3)/ CB41-Engine (1000 cc)[CB41] CB42-Motor (1000 cm3)/ CB42-Engine (1000 cc)[CB42]
25	9004445968000	Entlüftungsschlauch	1	**Technische Spezifikation:**2-Radantrieb/2 Wheel drive[S85] Kastenwagen/Van type[VAN] CB41-Motor (1000 cm3)/ CB41-Engine (1000 cc)[CB41] CB42-Motor (1000 cm3)/ CB42-Engine (1000 cc)[CB42]
26	9004446462000	Leitung	1	**Technische Spezifikation:**2-Radantrieb/2 Wheel drive[S85] Kastenwagen/Van type[VAN] CB41-Motor (1000 cm3)/ CB41-Engine (1000 cc)[CB41] CB42-Motor (1000 cm3)/ CB42-Engine (1000 cc)[CB42]

Einheit	Rahmen
Code	04.441
Beschreibung	Kraftstofftank
Inspektion	1

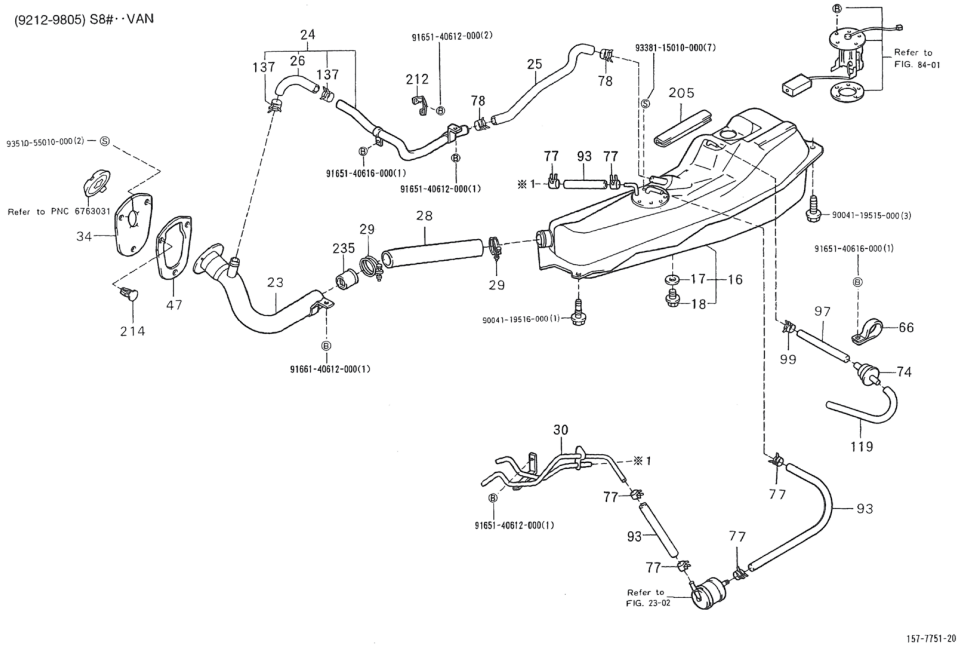

Pos.	Code	Beschreibung	Menge	Varianten
28	7721387Z01000	Benzinleitung	1	**Technische Spezifikation:**2-Radantrieb/2 Wheel drive[S85] Kastenwagen/Van type[VAN]
29	9004460117000	Schelle	2	**Technische Spezifikation:**2-Radantrieb/2 Wheel drive[S85] Kastenwagen/Van type[VAN] Vergaser/Carburetor[CAB] Linkslenker/Left-hand drive[LHD]
29	9611110530000	Schelle	2	**Technische Spezifikation:**2-Radantrieb/2 Wheel drive[S85] Kastenwagen/Van type[VAN] CB41-Motor (1000 cm3)/ CB41-Engine (1000 cc)[CB41] CB42-Motor (1000 cm3)/ CB42-Engine (1000 cc)[CB42]
30	7720587Z06000	Kraftstoffleitung	1	**Technische Spezifikation:**2-Radantrieb/2 Wheel drive[S85] Kastenwagen/Van type[VAN] Vergaser/Carburetor[CAB]
34	7729187Z03000	Schutz benzintank	1	**Technische Spezifikation:**2-Radantrieb/2 Wheel drive[S85] Kastenwagen/Van type[VAN]
47	7729487Z01000	Platte	1	**Technische Spezifikation:**2-Radantrieb/2 Wheel drive[S85] Kastenwagen/Van type[VAN] CB41-Motor (1000 cm3)/ CB41-Engine (1000 cc)[CB41] CB42-Motor (1000 cm3)/ CB42-Engine (1000 cc)[CB42]
66	7773187Z02000	Halter	1	**Technische Spezifikation:**2-Radantrieb/2 Wheel drive[S85] Kastenwagen/Van type[VAN]
74	7770987507000	Ventil	1	**Technische Spezifikation:**2-Radantrieb/2 Wheel drive[S85] Kastenwagen/Van type[VAN] Vergaser/Carburetor[CAB]
77	9004467354000	Schelle	6	**Technische Spezifikation:**2-Radantrieb/2 Wheel drive[S85] CB41-Motor (1000 cm3)/CB41-Engine (1000 cc)[CB41]
78	9004467228000	Schelle	2	**Technische Spezifikation:**2-Radantrieb/2 Wheel drive[S85] Kastenwagen/Van type[VAN]
93	9004864283000	Leitung	1	**Technische Spezifikation:**Kastenwagen/Van type[VAN] Elektronische Einspritzung/Electronic Fuel Injection[EFI]
93	9533206016000	Leitung	1	**Technische Spezifikation:**2-Radantrieb/2 Wheel drive[S85] Kastenwagen/Van type[VAN] Vergaser/Carburetor[CAB]
97	9004445566000	Benzinleitung	1	**Technische Spezifikation:**Kastenwagen/Van type[VAN] Vergaser/Carburetor[CAB]
97	9004444017000	Benzinleitung	0	**Technische Spezifikation:**Kastenwagen/Van type[VAN] Elektronische Einspritzung/Electronic Fuel Injection[EFI]

Einheit	Rahmen
Code	04.441
Beschreibung	Kraftstofftank
Inspektion	1

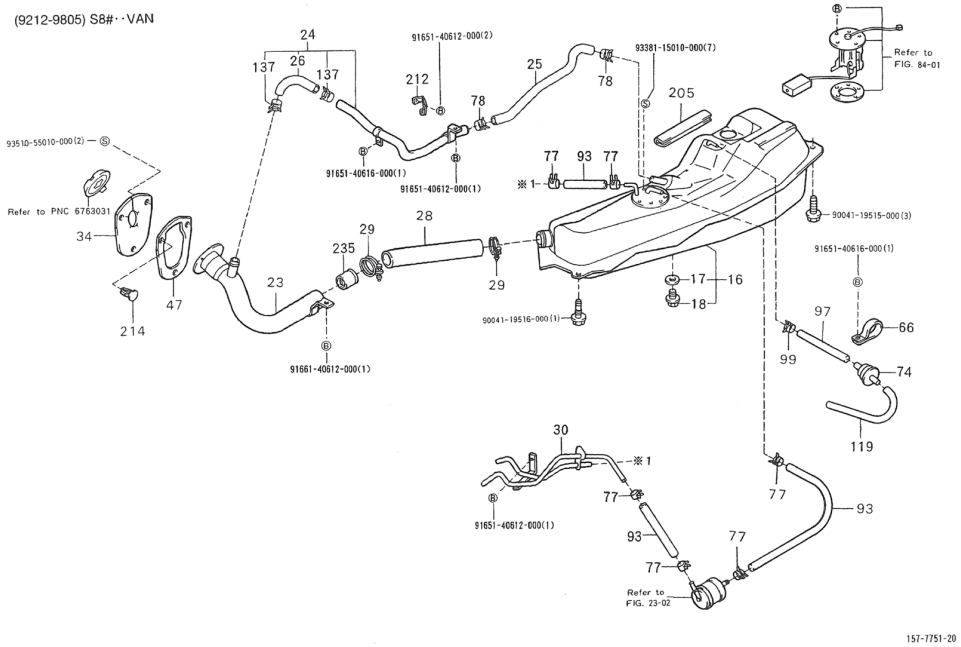

Pos.	Code	Beschreibung	Menge	Varianten
99	9004467229000	Schelle	3	**Technische Spezifikation:**Kastenwagen/Van type[VAN] Elektronische Einspritzung/Electronic Fuel Injection[EFI]
119	9004446394000	Leitung	1	**Technische Spezifikation:**Kastenwagen/Van type[VAN] Vergaser/Carburetor[CAB]
119	9004446458000	Leitung	1	**Technische Spezifikation:**Kastenwagen/Van type[VAN] Elektronische Einspritzung/Electronic Fuel Injection[EFI]
137	9004467228000	Schelle	2	**Technische Spezifikation:**Kastenwagen/Van type[VAN]
205	7765987Z01000	Schutz	2	**Technische Spezifikation:**Kastenwagen/Van type[VAN] Vergaser/Carburetor[CAB]
212	9004464151000	Schelle	1	**Technische Spezifikation:**Kastenwagen/Van type[VAN] Vergaser/Carburetor[CAB]
212	9004464619000	Schelle	1	**Technische Spezifikation:**Kastenwagen/Van type[VAN] Vergaser/Carburetor[CAB]
214	6252687101000	Deckel	1	**Technische Spezifikation:**Kastenwagen/Van type[VAN]
235	7710887Z01000	Ventil benzintank	1	**Technische Spezifikation:**Kastenwagen/Van type[VAN]
236	9166140612000	Schraubbolzen	1	
237	9165140612000	Schraubbolzen	4	
238	9165140616000	Schraubbolzen	2	
239	9004119516000	Schraubbolzen	4	
240	9338115010000	Schraube	7	

Einheit	Rahmen
Code	04.442
Beschreibung	Kraftstofftank
Inspektion	1

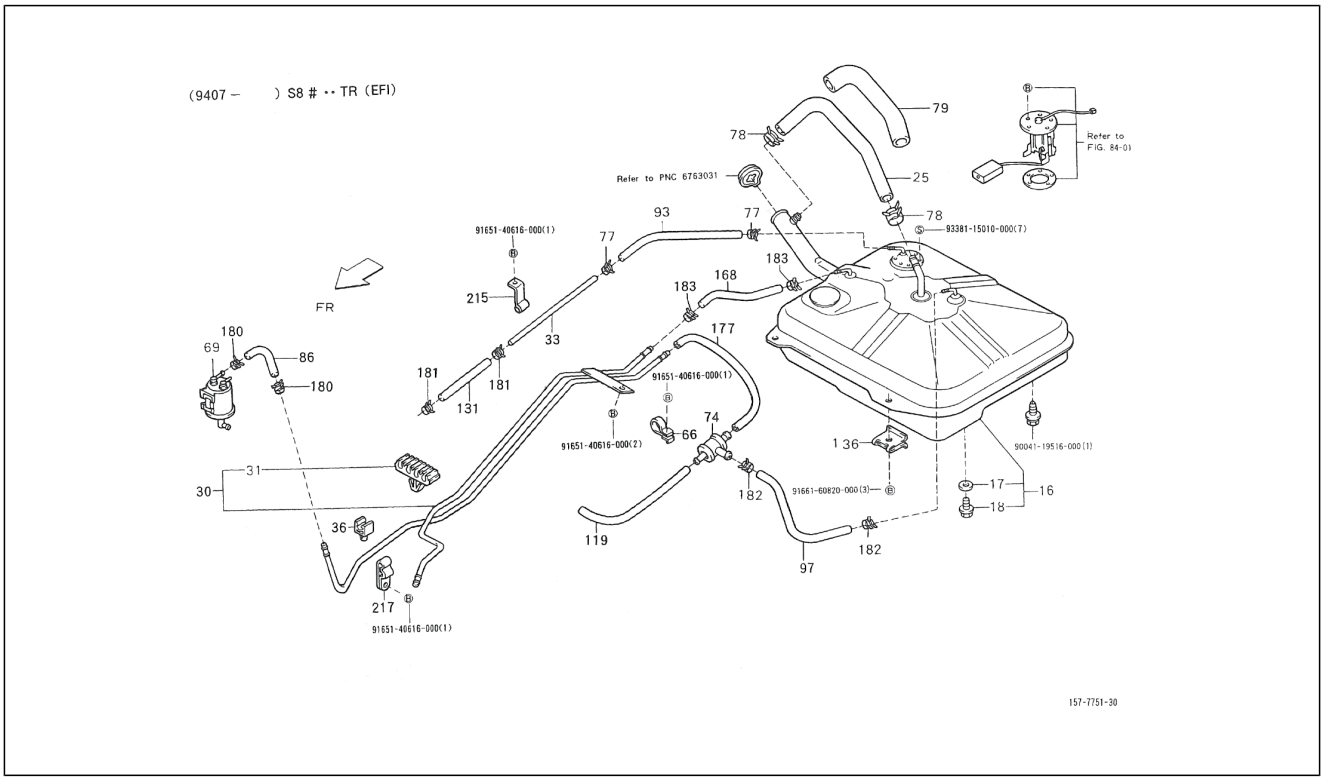

Pos.	Code	Beschreibung	Menge	Varianten
16	7700187Z10000	Tank	1	**Technische Spezifikation:**Ladefläche mit kippbaren Ladebordwänden (S85LP-TRMP)[S85LP-TRMP] CB41-Motor (1000 cm3)/CB41-Engine (1000 cc)[CB41] CB42-Motor (1000 cm3)/CB42-Engine (1000 cc)[CB42] 2-Radantrieb/2 Wheel drive[S85] Linkslenker/Left-hand drive[LHD] Ladefläche/Truck type[TR] Manuelles 5-Gang-Getriebe/5 Speed floor manual[5F] Öffnung an drei Seiten/3-Way openable[T3] Standardtyp/Standard type[STD] Vergaser/ Carburetor[CAB]
16	7700187Z07000	Kraftstofftank	1	**Technische Spezifikation:**2-Radantrieb/2 Wheel drive[S85] Ladefläche/Truck type[TR] Elektronische Einspritzung/ Electronic Fuel Injection[EFI]
17	9004430120000	Dichtung 20X12,5X1,5	1	**Technische Spezifikation:**2-Radantrieb/2 Wheel drive[S85]
18	9004341011000	Deckel L=20 - M12,5x1,25	1	**Technische Spezifikation:**2-Radantrieb/2 Wheel drive[S85]
25	9004445672000	Entlüftungsschlauch	1	**Technische Spezifikation:**2-Radantrieb/2 Wheel drive[S85] Ladefläche/Truck type[TR] HCE-Motor (1300 cm3)/HCE-Engine (1300 cc)[HCE]
30	7720587Z03000	Leitung	1	**Technische Spezifikation:**2-Radantrieb/2 Wheel drive[S85] Ladefläche/Truck type[TR] CB42-Motor (1000 cm3)/ CB42-Engine (1000 cc)[CB42] Elektronische Einspritzung/ Electronic Fuel Injection[EFI]
30	7720587Z13000	Benzinleitung	1	**Technische Spezifikation:**2-Radantrieb/2 Wheel drive[S85] Ladefläche/Truck type[TR] HCE-Motor (1300 cm3)/HCE-Engine (1300 cc)[HCE]
31	9004464157000	Schelle	1	**Technische Spezifikation:**2-Radantrieb/2 Wheel drive[S85] Ladefläche/Truck type[TR] Elektronische Einspritzung/ Electronic Fuel Injection[EFI]
33	7720587Z07000	Kraftstoffschlauch	1	**Technische Spezifikation:**2-Radantrieb/2 Wheel drive[S85] Ladefläche/Truck type[TR] CB42-Motor (1000 cm3)/ CB42-Engine (1000 cc)[CB42] Elektronische Einspritzung/ Electronic Fuel Injection[EFI]
33	7720587Z07000	Kraftstoffschlauch	1	**Technische Spezifikation:**2-Radantrieb/2 Wheel drive[S85] Ladefläche/Truck type[TR] HCE-Motor (1300 cm3)/HCE-Engine (1300 cc)[HCE]

Einheit	Rahmen
Code	04.442
Beschreibung	Kraftstofftank
Inspektion	1

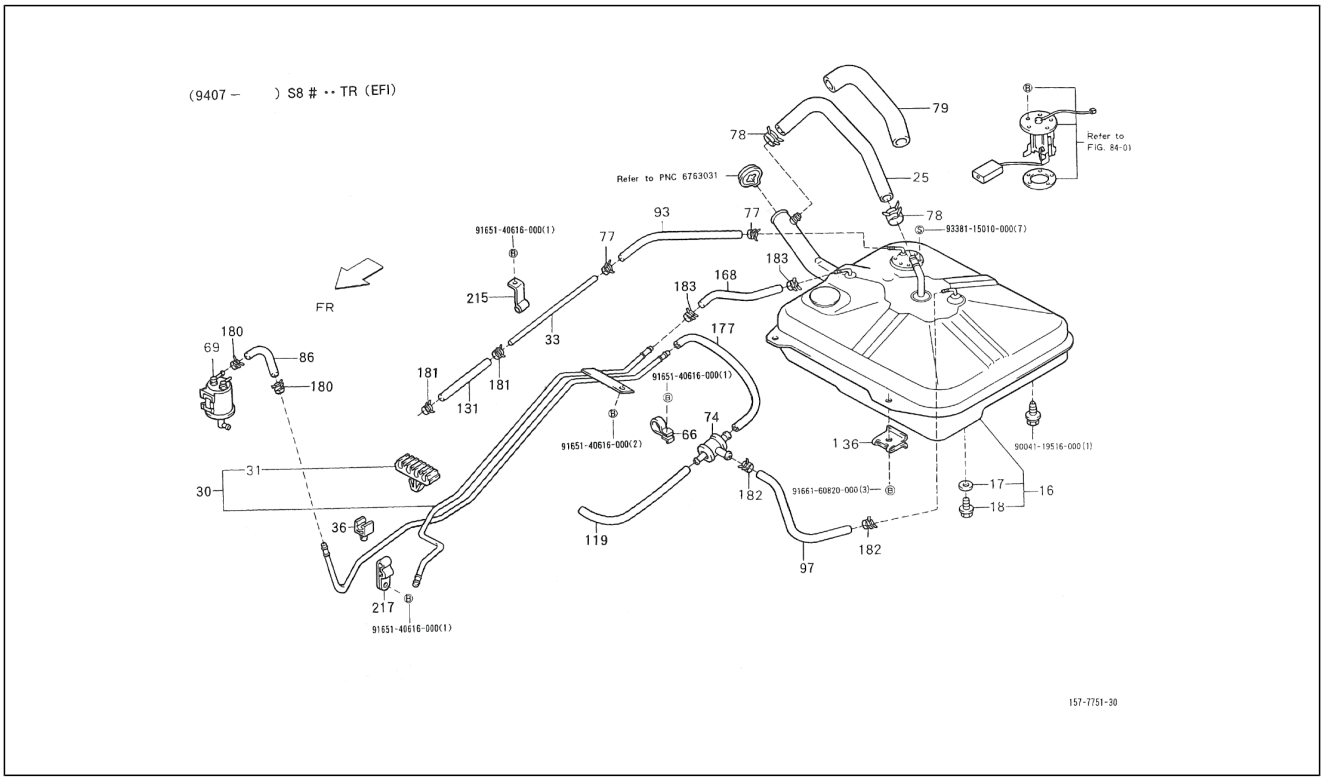

Pos.	Code	Beschreibung	Menge	Varianten
36	9004464629000	Schelle	3	**Technische Spezifikation:**2-Radantrieb/2 Wheel drive[S85] Ladefläche/Truck type[TR] Elektronische Einspritzung/ Electronic Fuel Injection[EFI]
66	7773187Z01000	Halter	1	**Technische Spezifikation:**2-Radantrieb/2 Wheel drive[S85] Ladefläche/Truck type[TR]
69	7770487514000	Luftfiltergehäuse	1	**Technische Spezifikation:**2-Radantrieb/2 Wheel drive[S85] Ladefläche/Truck type[TR] Elektronische Einspritzung/ Electronic Fuel Injection[EFI]
74	7770987511000	-	1	**Technische Spezifikation:**2-Radantrieb/2 Wheel drive[S85] CB42-Motor (1000 cm3)/CB42-Engine (1000 cc)[CB42]
77	9004467190000	Schelle 13,1	6	**Technische Spezifikation:**2-Radantrieb/2 Wheel drive[S85] CB42-Motor (1000 cm3)/CB42-Engine (1000 cc)[CB42] HCE-Motor (1300 cm3)/HCE-Engine (1300 cc)[HCE]
78	9004467305000	Schelle	2	**Technische Spezifikation:**Ladefläche mit kippbaren Ladebordwänden (S85LP-TRMEP)[S85LP-TRMEP] Ladefläche/Truck type[TR]
79	9004446371000	Schutzrohr	1	**Technische Spezifikation:**2-Radantrieb/2 Wheel drive[S85] Ladefläche/Truck type[TR]
86	9004448619000	Leitung	1	**Technische Spezifikation:**2-Radantrieb/2 Wheel drive[S85] Ladefläche/Truck type[TR] Elektronische Einspritzung/ Electronic Fuel Injection[EFI]
93	9004448610000	Leitung	1	**Technische Spezifikation:**Ladefläche/Truck type[TR] Elektronische Einspritzung/Electronic Fuel Injection[EFI]
97	9004445567000	Benzinleitung	1	**Technische Spezifikation:**Ladefläche/Truck type[TR]
119	9004446455000	Leitung	1	**Technische Spezifikation:**Ladefläche/Truck type[TR] Elektronische Einspritzung/Electronic Fuel Injection[EFI]
119	9004446643000	Leitung	1	**Technische Spezifikation:**Ladefläche/Truck type[TR] Vergaser/Carburetor[CAB]
131	9004448620000	Benzinleitung	1	**Technische Spezifikation:**Ladefläche/Truck type[TR] Elektronische Einspritzung/Electronic Fuel Injection[EFI]
136	7714187Z01000	Stütze	1	**Technische Spezifikation:**Ladefläche/Truck type[TR] Geschlossener Kastenwagen hohes Dach (S85RV-ZBRMP)

Einheit	Rahmen
Code	04.442
Beschreibung	Kraftstofftank
Inspektion	1

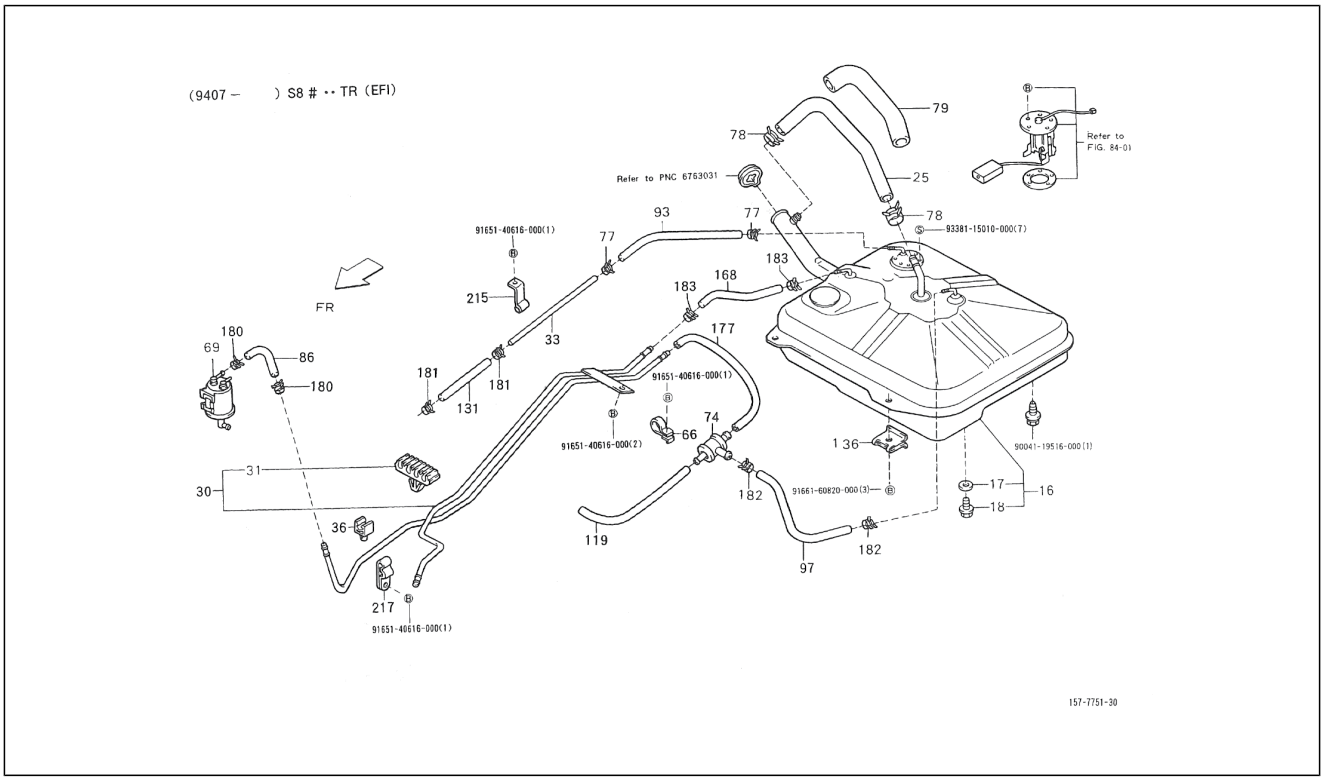

Pos.	Code	Beschreibung	Menge	Varianten
				[S85RV-ZBRMP] Standardkastenwagen hohes Dach (S85LV-ZNDMKP)[S85LV-ZNDMKP]
168	9533306060000	Benzinleitung	1	**Technische Spezifikation:**Ladefläche/Truck type[TR] Elektronische Einspritzung/Electronic Fuel Injection[EFI]
177	9004445566000	Benzinleitung	1	**Technische Spezifikation:**Ladefläche/Truck type[TR] Elektronische Einspritzung/Electronic Fuel Injection[EFI]
177	7725987504000	Benzinleitung	1	**Technische Spezifikation:**Ladefläche/Truck type[TR] HCE-Motor (1300 cm3)/HCE-Engine (1300 cc)[HCE]
180	9004467025000	Schelle	1	
181	9004467190000	Schelle 13,1	2	**Technische Spezifikation:**Ladefläche/Truck type[TR] CB42-Motor (1000 cm3)/CB42-Engine (1000 cc)[CB42] Elektronische Einspritzung/Electronic Fuel Injection[EFI]
182	9004467228000	Schelle	2	**Technische Spezifikation:**Ladefläche/Truck type[TR] CB41-Motor (1000 cm3)/CB41-Engine (1000 cc)[CB41] CB42-Motor (1000 cm3)/CB42-Engine (1000 cc)[CB42]
183	9613541100000	Schelle	2	**Technische Spezifikation:**CB42-Motor (1000 cm3)/CB42-Engine (1000 cc)[CB42]
183	9004467229000	Schelle	2	**Technische Spezifikation:**Ladefläche/Truck type[TR] CB42-Motor (1000 cm3)/CB42-Engine (1000 cc)[CB42] Elektronische Einspritzung/Electronic Fuel Injection[EFI]
183	9613541100000	Schelle	2	**Technische Spezifikation:**HCE-Motor (1300 cm3)/HCE-Engine (1300 cc)[HCE]
183	9613541100000	Schelle	2	**Technische Spezifikation:**Ladefläche mit kippbaren Ladebordwänden (S85LP-TRMEP)[S85LP-TRMEP]
215	9004461229000	Schelle	1	**Technische Spezifikation:**Ladefläche/Truck type[TR] Elektronische Einspritzung/Electronic Fuel Injection[EFI]
217	9004461506000	Schelle	1	**Technische Spezifikation:**Ladefläche/Truck type[TR]
218	9165140616000	Schraubbolzen	5	
219	9166160820000	Schraube	3	
220	9004119516000	Schraubbolzen	1	
221	9338115010000	Schraube	7	

Einheit	Rahmen
Code	04.443
Beschreibung	Kraftstofftank
Inspektion	1

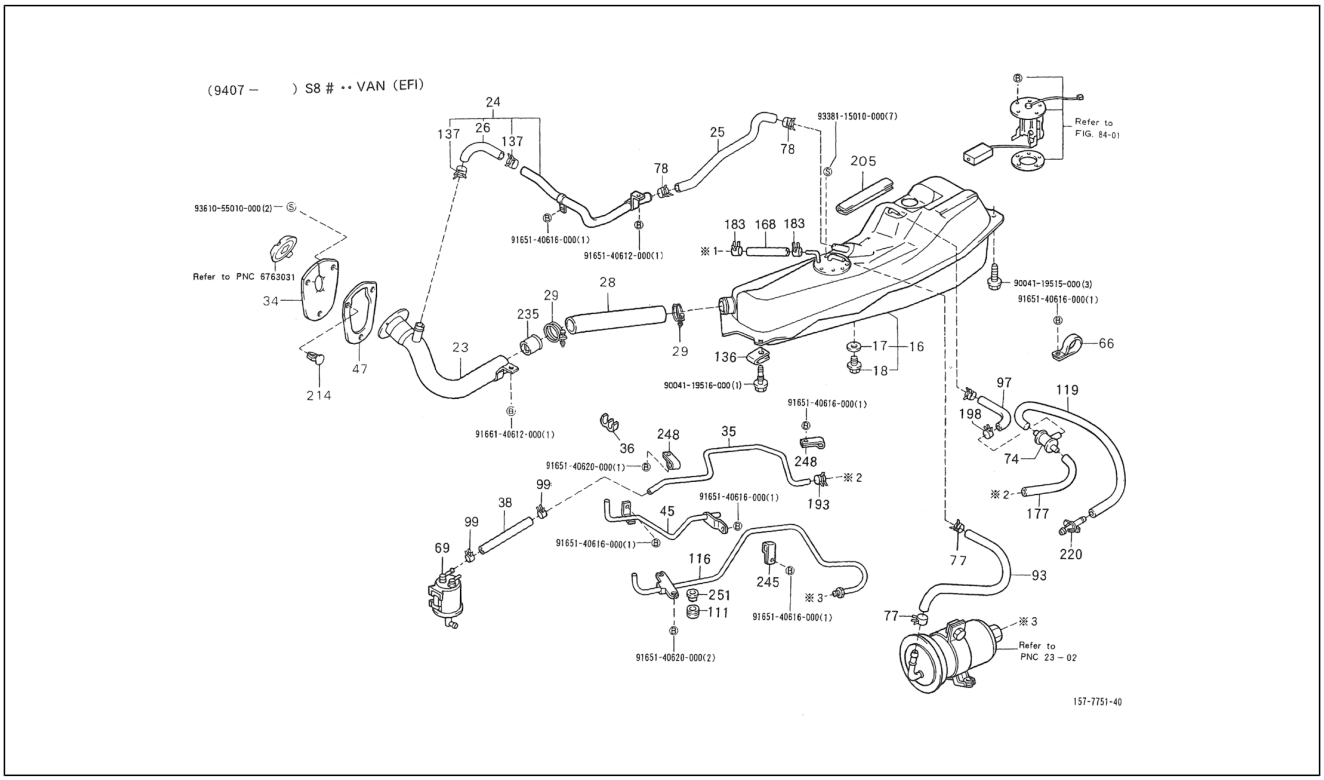

Pos.	Code	Beschreibung	Menge	Varianten
16	7700187Z17000	Kraftstofftank	1	**Technische Spezifikation:**2-Radantrieb/2 Wheel drive[S85] Kastenwagen/Van type[VAN] HCE-Motor (1300 cm3)/HCE-Engine (1300 cc)[HCE]
16	7700187Z08000	Tank	1	**Technische Spezifikation:**2-Radantrieb/2 Wheel drive[S85] Kastenwagen/Van type[VAN] Elektronische Einspritzung/ Electronic Fuel Injection[EFI] CB42-Motor (1000 cm3)/ CB42-Engine (1000 cc)[CB42]
17	9004430120000	Dichtung 20X12,5X1,5	1	**Technische Spezifikation:**2-Radantrieb/2 Wheel drive[S85]
18	9004341011000	Deckel L=20 - M12,5x1,25	1	**Technische Spezifikation:**2-Radantrieb/2 Wheel drive[S85]
23	7720187Z06000	Anschluss	1	**Technische Spezifikation:**2-Radantrieb/2 Wheel drive[S85] Kastenwagen/Van type[VAN] Elektronische Einspritzung/ Electronic Fuel Injection[EFI]
24	7701387510000	Entlüftungsschlauch	1	**Technische Spezifikation:**2-Radantrieb/2 Wheel drive[S85] Kastenwagen/Van type[VAN] HCE-Motor (1300 cm3)/HCE-Engine (1300 cc)[HCE]
24	7701387508000	Leitung	1	**Technische Spezifikation:**2-Radantrieb/2 Wheel drive[S85] Kastenwagen/Van type[VAN] CB41-Motor (1000 cm3)/ CB41-Engine (1000 cc)[CB41] CB42-Motor (1000 cm3)/ CB42-Engine (1000 cc)[CB42]
25	7726987502000	Entlüftungsschlauch	1	**Technische Spezifikation:**2-Radantrieb/2 Wheel drive[S85] Kastenwagen/Van type[VAN] HCE-Motor (1300 cm3)/HCE-Engine (1300 cc)[HCE]
26	9004446462000	Leitung	1	**Technische Spezifikation:**2-Radantrieb/2 Wheel drive[S85] Kastenwagen/Van type[VAN] CB41-Motor (1000 cm3)/ CB41-Engine (1000 cc)[CB41] CB42-Motor (1000 cm3)/ CB42-Engine (1000 cc)[CB42]
26	7726987501000	Entlüftungsschlauch	1	**Technische Spezifikation:**2-Radantrieb/2 Wheel drive[S85] Kastenwagen/Van type[VAN] HCE-Motor (1300 cm3)/HCE-Engine (1300 cc)[HCE]
28	7721387Z01000	Benzinleitung	1	**Technische Spezifikation:**2-Radantrieb/2 Wheel drive[S85] Kastenwagen/Van type[VAN]
29	9611110530000	Schelle	2	**Technische Spezifikation:**2-Radantrieb/2 Wheel drive[S85] Kastenwagen/Van type[VAN] CB41-Motor (1000 cm3)/

Einheit	Rahmen
Code	04.443
Beschreibung	Kraftstofftank
Inspektion	1

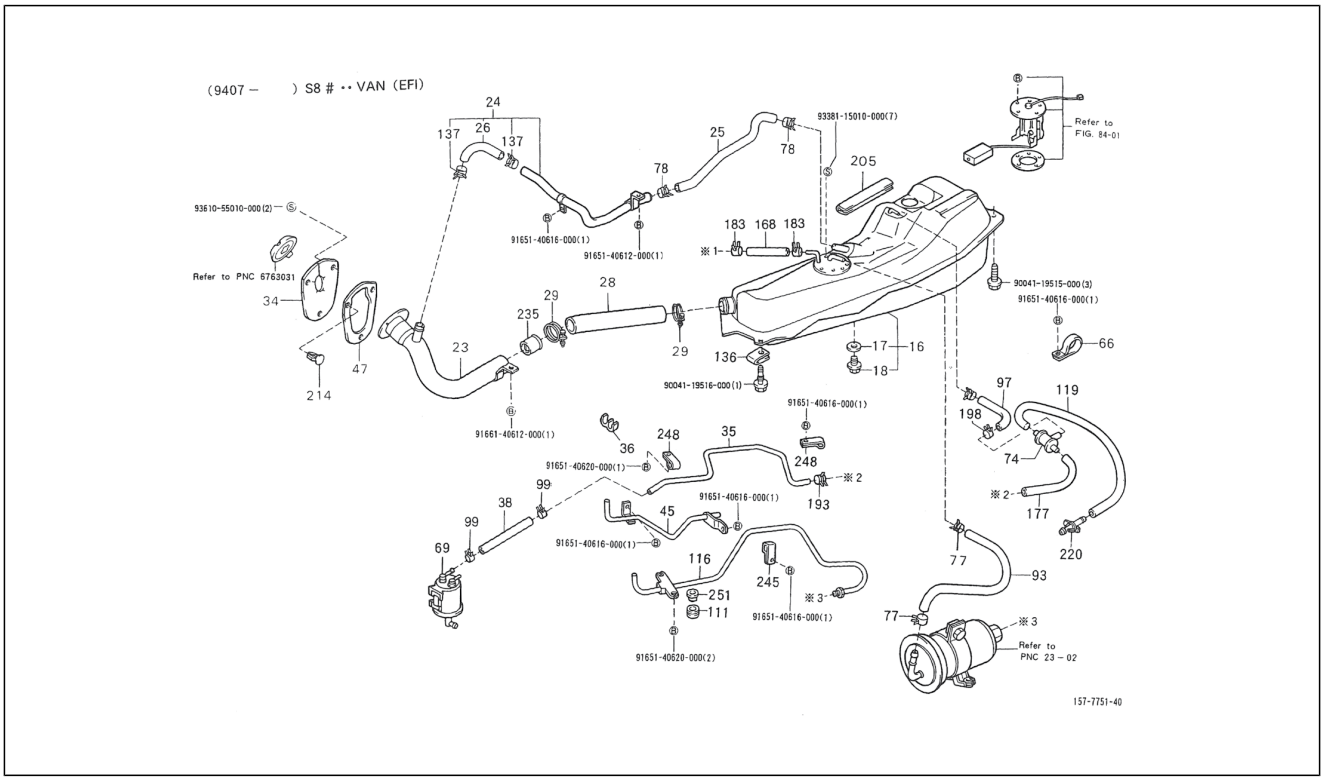

Pos.	Code	Beschreibung	Menge	Varianten
				CB41-Engine (1000 cc)[CB41] CB42-Motor (1000 cm3)/ CB42-Engine (1000 cc)[CB42]
34	7729187Z03000	Schutz benzintank	1	**Technische Spezifikation:**2-Radantrieb/2 Wheel drive[S85] Kastenwagen/Van type[VAN]
35	7726387Z03000	Kraftstoffschlauch	1	**Technische Spezifikation:**2-Radantrieb/2 Wheel drive[S85] Kastenwagen/Van type[VAN] CB42-Motor (1000 cm3)/ CB42-Engine (1000 cc)[CB42] Elektronische Einspritzung/ Electronic Fuel Injection[EFI]
35	7726387Z07000	Benzinleitung	1	**Technische Spezifikation:**2-Radantrieb/2 Wheel drive[S85] Kastenwagen/Van type[VAN] HCE-Motor (1300 cm3)/HCE-Engine (1300 cc)[HCE]
36	9004464108000	Schelle	2	**Technische Spezifikation:**2-Radantrieb/2 Wheel drive[S85] Kastenwagen/Van type[VAN] HCE-Motor (1300 cm3)/HCE-Engine (1300 cc)[HCE]
38	7725987Z02000	Benzinleitung	1	**Technische Spezifikation:**2-Radantrieb/2 Wheel drive[S85] Kastenwagen/Van type[VAN] HCE-Motor (1300 cm3)/HCE-Engine (1300 cc)[HCE]
45	7725187Z02000	Leitung	1	**Technische Spezifikation:**2-Radantrieb/2 Wheel drive[S85] Kastenwagen/Van type[VAN] CB42-Motor (1000 cm3)/ CB42-Engine (1000 cc)[CB42] Elektronische Einspritzung/ Electronic Fuel Injection[EFI]
45	7725587Z11000	Benzinrückleitung	1	**Technische Spezifikation:**2-Radantrieb/2 Wheel drive[S85] Kastenwagen/Van type[VAN] HCE-Motor (1300 cm3)/HCE-Engine (1300 cc)[HCE]
47	7729487Z01000	Platte	1	**Technische Spezifikation:**2-Radantrieb/2 Wheel drive[S85] Kastenwagen/Van type[VAN] CB41-Motor (1000 cm3)/ CB41-Engine (1000 cc)[CB41] CB42-Motor (1000 cm3)/ CB42-Engine (1000 cc)[CB42]
66	7773187Z02000	Halter	1	**Technische Spezifikation:**2-Radantrieb/2 Wheel drive[S85] Kastenwagen/Van type[VAN]
69	7770487512000	Luftfiltergehäuse	1	**Technische Spezifikation:**2-Radantrieb/2 Wheel drive[S85] Kastenwagen/Van type[VAN] Elektronische Einspritzung/ Electronic Fuel Injection[EFI]

Einheit	Rahmen
Code	04.443
Beschreibung	Kraftstofftank
Inspektion	1

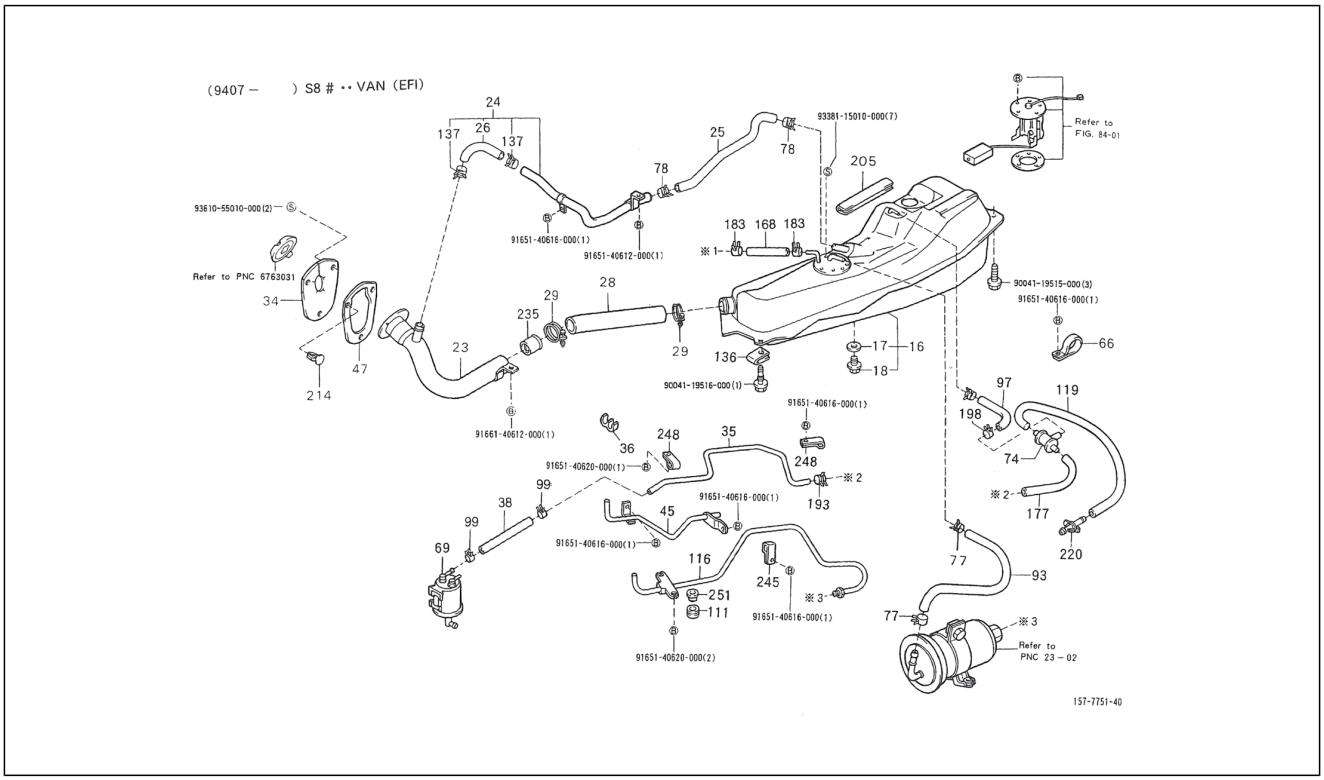

Pos.	Code	Beschreibung	Menge	Varianten
74	7770987511000	-	1	**Technische Spezifikation:**2-Radantrieb/2 Wheel drive[S85] CB42-Motor (1000 cm3)/CB42-Engine (1000 cc)[CB42]
77	9004467190000	Schelle 13,1	6	**Technische Spezifikation:**2-Radantrieb/2 Wheel drive[S85] CB42-Motor (1000 cm3)/CB42-Engine (1000 cc)[CB42] HCE-Motor (1300 cm3)/HCE-Engine (1300 cc)[HCE]
78	9004467228000	Schelle	2	**Technische Spezifikation:**2-Radantrieb/2 Wheel drive[S85] Kastenwagen/Van type[VAN]
93	9004864283000	Leitung	1	**Technische Spezifikation:**Kastenwagen/Van type[VAN] Elektronische Einspritzung/Electronic Fuel Injection[EFI]
97	9004444017000	Benzinleitung	0	**Technische Spezifikation:**Kastenwagen/Van type[VAN] Elektronische Einspritzung/Electronic Fuel Injection[EFI]
99	9004467229000	Schelle	3	**Technische Spezifikation:**Kastenwagen/Van type[VAN] Elektronische Einspritzung/Electronic Fuel Injection[EFI]
111	9004480393000	Kabelführung	2	**Technische Spezifikation:**Kastenwagen/Van type[VAN] Elektronische Einspritzung/Electronic Fuel Injection[EFI]
116	7725187Z13000	Benzinleitung	1	**Technische Spezifikation:**Kastenwagen/Van type[VAN] HCE-Motor (1300 cm3)/HCE-Engine (1300 cc)[HCE]
116	7725187Z03000	Kraftstoffschlauch	1	**Technische Spezifikation:**Kastenwagen/Van type[VAN] Elektronische Einspritzung/Electronic Fuel Injection[EFI] CB42-Motor (1000 cm3)/CB42-Engine (1000 cc)[CB42]
119	9004446458000	Leitung	1	**Technische Spezifikation:**Kastenwagen/Van type[VAN] Elektronische Einspritzung/Electronic Fuel Injection[EFI]
136	7714187Z04000	Stütze	1	**Technische Spezifikation:**Kastenwagen/Van type[VAN] HCE-Motor (1300 cm3)/HCE-Engine (1300 cc)[HCE]
137	9004467228000	Schelle	2	**Technische Spezifikation:**Kastenwagen/Van type[VAN]
168	9533306020000	Benzinleitung	1	**Technische Spezifikation:**Kastenwagen/Van type[VAN] Elektronische Einspritzung/Electronic Fuel Injection[EFI] CB42-Motor (1000 cm3)/CB42-Engine (1000 cc)[CB42]
168	9533406050000	Benzinleitung	1	**Technische Spezifikation:**Kastenwagen/Van type[VAN] HCE-Motor (1300 cm3)/HCE-Engine (1300 cc)[HCE]
177	9004448066000	Leitung	1	**Technische Spezifikation:**Kastenwagen/Van type[VAN] Elektronische Einspritzung/Electronic Fuel Injection[EFI]

Einheit	Rahmen
Code	04.443
Beschreibung	Kraftstofftank
Inspektion	1

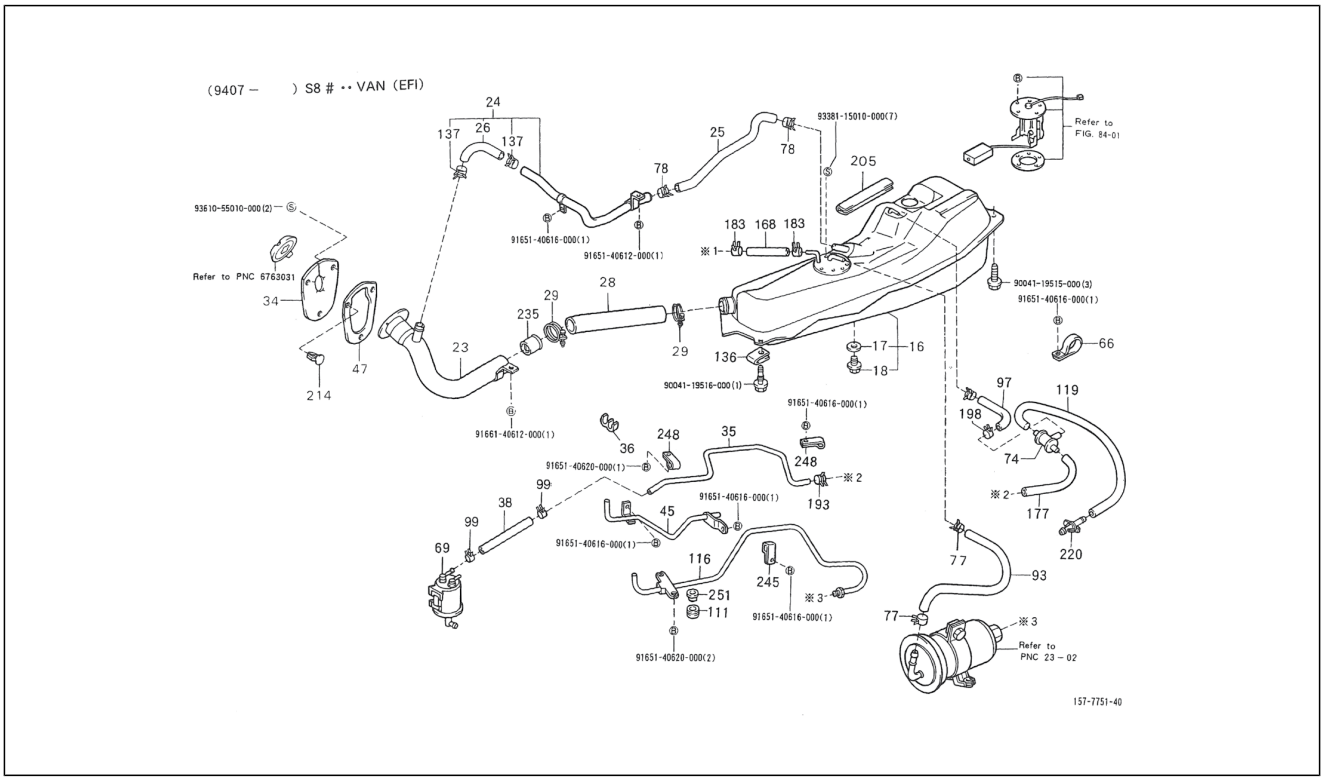

Pos.	Code	Beschreibung	Menge	Varianten
183	9613541100000	Schelle	2	**Technische Spezifikation:**CB42-Motor (1000 cm3)/CB42-Engine (1000 cc)[CB42]
183	9613541100000	Schelle	2	**Technische Spezifikation:**HCE-Motor (1300 cm3)/HCE-Engine (1300 cc)[HCE]
193	9004467025000	Schelle	2	**Technische Spezifikation:**Kastenwagen/Van type[VAN] CB42-Motor (1000 cm3)/CB42-Engine (1000 cc)[CB42] Elektronische Einspritzung/Electronic Fuel Injection[EFI]
198	9004467271000	Kleine Feder	1	**Technische Spezifikation:**Kastenwagen/Van type[VAN] Elektronische Einspritzung/Electronic Fuel Injection[EFI]
205	7765987Z01000	Schutz	1	**Technische Spezifikation:**Kastenwagen/Van type[VAN]
214	6252687101000	Deckel	1	**Technische Spezifikation:**Kastenwagen/Van type[VAN]
220	9004412033000	2-Wege Anschluß	1	**Technische Spezifikation:**Kastenwagen/Van type[VAN] Elektronische Einspritzung/Electronic Fuel Injection[EFI]
235	7710887Z01000	Ventil benzintank	1	**Technische Spezifikation:**Kastenwagen/Van type[VAN]
245	9004463259000	Schelle	1	**Technische Spezifikation:**Kastenwagen/Van type[VAN] Elektronische Einspritzung/Electronic Fuel Injection[EFI]
248	9622130705000	Schelle 4,8, S=13	2	**Technische Spezifikation:**Kastenwagen/Van type[VAN] Elektronische Einspritzung/Electronic Fuel Injection[EFI]
251	9004389115000	Bundring	2	**Technische Spezifikation:**Kastenwagen/Van type[VAN] Elektronische Einspritzung/Electronic Fuel Injection[EFI]
252	9165140620000	Schraubbolzen	2	
253	9165140616000	Schraubbolzen	6	
254	9166140612000	Schraubbolzen	1	
255	9004119516000	Schraubbolzen	1	
256	9165140612000	Schraubbolzen	1	
257	9338115010000	Schraube	7	
258	9004119515000	Schraubbolzen	3	

Einheit	Rahmen
Code	04.450
Beschreibung	Beschleuniger
Inspektion	1

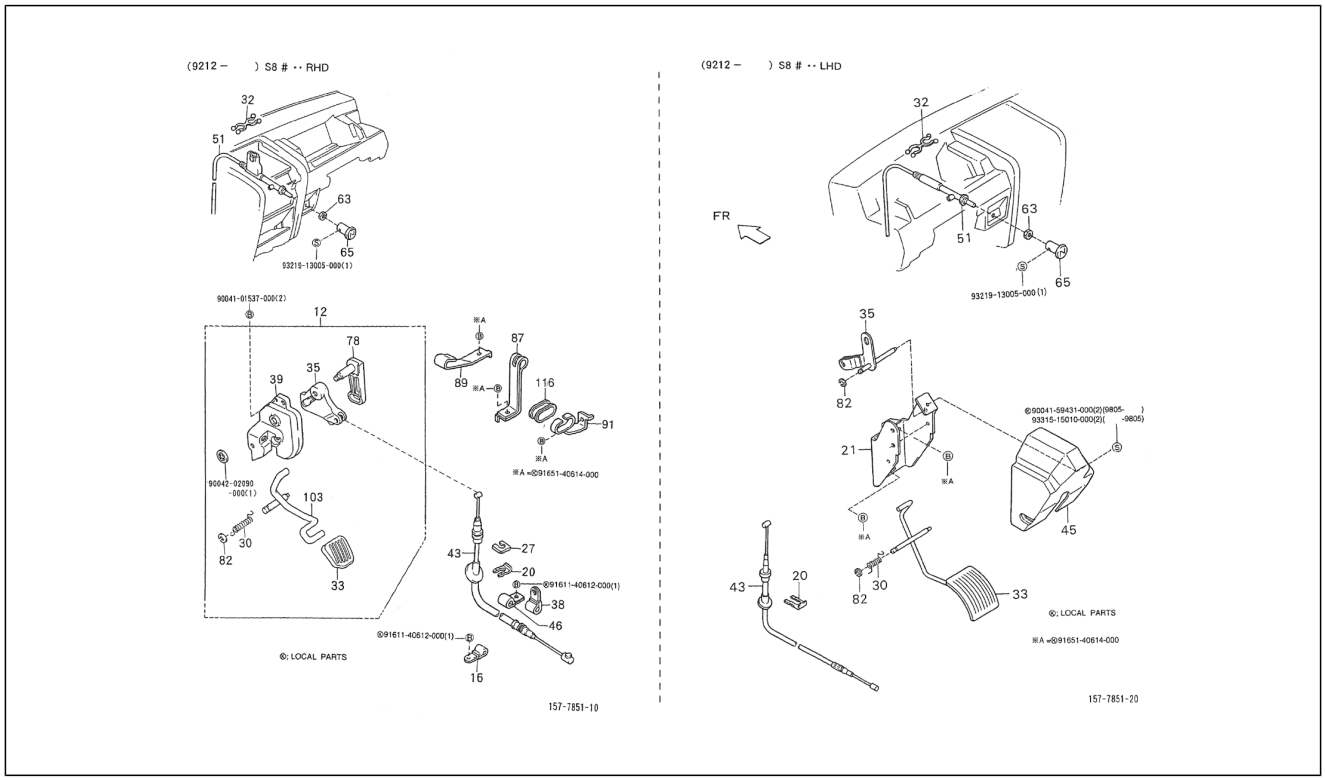

Pos.	Code	Beschreibung	Menge	Varianten
12	7810587503000	Arm gaspedal	1	**Technische Spezifikation:**2-Radantrieb/2 Wheel drive[S85] Rechtslenker/Right-hand drive[RHD]
16	9004461706000	Schelle	1	**Technische Spezifikation:**2-Radantrieb/2 Wheel drive[S85] Rechtslenker/Right-hand drive[RHD]
20	7818787Z01000	Schelle	1	**Technische Spezifikation:**2-Radantrieb/2 Wheel drive[S85]
21	7801187Z01000	Gaspedalträger	1	**Technische Spezifikation:**2-Radantrieb/2 Wheel drive[S85] Linkslenker/Left-hand drive[LHD]
27	7818487Z02000	Gaszugträger	1	**Technische Spezifikation:**2-Radantrieb/2 Wheel drive[S85] Rechtslenker/Right-hand drive[RHD]
30	9004508281000	Feder	1	**Technische Spezifikation:**2-Radantrieb/2 Wheel drive[S85] Rechtslenker/Right-hand drive[RHD]
30	9004508213000	Feder	1	**Technische Spezifikation:**2-Radantrieb/2 Wheel drive[S85] Linkslenker/Left-hand drive[LHD]
32	9004464040000	Schelle	1	**Technische Spezifikation:**2-Radantrieb/2 Wheel drive[S85] CB41-Motor (1000 cm3)/CB41-Engine (1000 cc)[CB41]
33	7811187505000	Gaspedal	1	**Technische Spezifikation:**2-Radantrieb/2 Wheel drive[S85] Rechtslenker/Right-hand drive[RHD]
33	7810187Z01000	Gaspedal	1	**Technische Spezifikation:**2-Radantrieb/2 Wheel drive[S85] Linkslenker/Left-hand drive[LHD]
35	7816987509000	Gashebel	1	**Technische Spezifikation:**2-Radantrieb/2 Wheel drive[S85] Rechtslenker/Right-hand drive[RHD]
35	7801387Z01000	Gashebel	1	**Technische Spezifikation:**2-Radantrieb/2 Wheel drive[S85] Linkslenker/Left-hand drive[LHD]
38	9004461678000	Schelle	1	**Technische Spezifikation:**2-Radantrieb/2 Wheel drive[S85] Rechtslenker/Right-hand drive[RHD]
39	7811487515000	Gaspedalträger	1	**Technische Spezifikation:**2-Radantrieb/2 Wheel drive[S85] Rechtslenker/Right-hand drive[RHD]
43	7818087Z03000	-	1	**Technische Spezifikation:**Ladefläche mit kippbaren Ladebordwänden (S85RP-TRMP)[S85RP-TRMP] CB41-Motor (1000 cm3)/CB41-Engine (1000 cc)[CB41] 2-Radantrieb/2 Wheel drive[S85] Linkslenker/Left-hand drive[LHD] Ladefläche/Truck type[TR] Manuelles Getriebe/ Manual transmission[MTM] Manuelles 5-Gang-Getriebe/5

Einheit	Rahmen
Code	04.450
Beschreibung	Beschleuniger
Inspektion	1

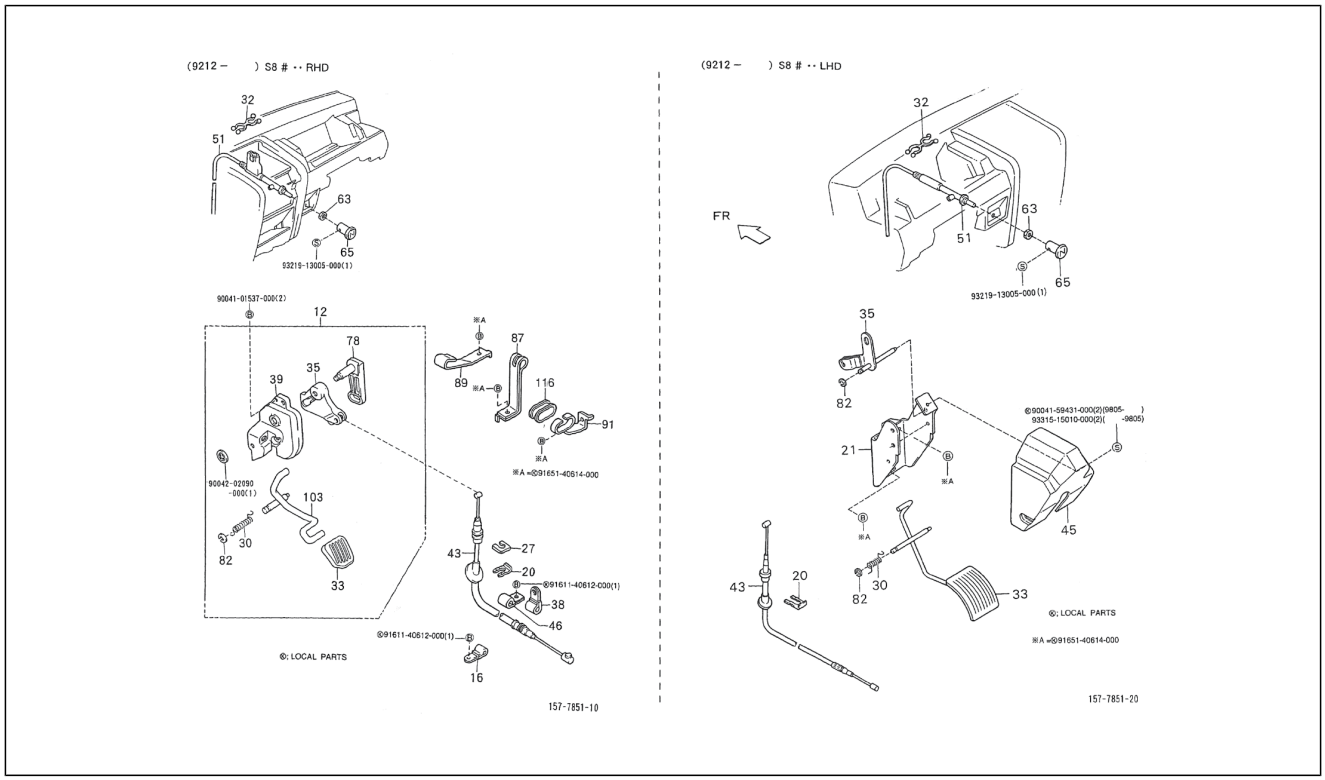

Pos.	Code	Beschreibung	Menge	Varianten
				Speed floor manual[5F] Öffnung an drei Seiten/3-Way openable[T3] Standardtyp/Standard type[STD] Vergaser/ Carburetor[CAB]
43	7818087Z05000	-	1	**Technische Spezifikation:**Geschlossener Kastenwagen hohes Dach (S85LV-ZBRMKP)[S85LV-ZBRMKP] CB42-Motor (1000 cm3)/CB42-Engine (1000 cc)[CB42] 2-Radantrieb/2 Wheel drive[S85] Linkslenker/Left-hand drive[LHD] Kastenwagen/Van type[VAN] Manuelles Getriebe/Manual transmission[MTM] Manuelles 5-Gang-Getriebe/5 Speed floor manual[5F] Geschlossener Kastenwagen/ Van type[BLV] Hohes Dach/High-Roof[HIR] Standardtyp/ Standard type[STD] Elektronische Einspritzung/Electronic Fuel Injection[EFI]
43	7818087Z21000	Gaszug	1	**Technische Spezifikation:**2-Radantrieb/2 Wheel drive[S85] HCE-Motor (1300 cm3)/HCE-Engine (1300 cc)[HCE] Linkslenker/Left-hand drive[LHD]
43	7818087Z07000	-	1	**Technische Spezifikation:**Ladefläche mit kippbaren Ladebordwänden (S85RP-TRMKP)[S85RP-TRMKP] CB42-Motor (1000 cm3)/CB42-Engine (1000 cc)[CB42] 2-Radantrieb/2 Wheel drive[S85] Rechtslenker/Right-hand drive[RHD] Ladefläche/Truck type[TR] Manuelles Getriebe/Manual transmission[MTM] Manuelles 5-Gang-Getriebe/5 Speed floor manual[5F] Öffnung an drei Seiten/3-Way openable[T3] Standardtyp/Standard type[STD] Elektronische Einspritzung/Electronic Fuel Injection[EFI]
43	7818087Z04000	-	1	**Technische Spezifikation:**2-Radantrieb/2 Wheel drive[S85] Kastenwagen/Van type[VAN] Vergaser/Carburetor[CAB] Rechtslenker/Right-hand drive[RHD]
43	7818087Z08000	-	1	**Technische Spezifikation:**Standardkastenwagen hohes Dach (S85RV-ZNDMKP)[S85RV-ZNDMKP] CB42-Motor (1000 cm3)/CB42-Engine (1000 cc)[CB42] 2-Radantrieb/2 Wheel drive[S85] Rechtslenker/Right-hand drive[RHD] Kastenwagen/Van type[VAN] Manuelles Getriebe/Manual transmission[MTM] Manuelles 5-Gang-Getriebe/5 Speed floor manual[5F] Standardkastenwagen/Van type[STV]

Einheit	Rahmen
Code	04.450
Beschreibung	Beschleuniger
Inspektion	1

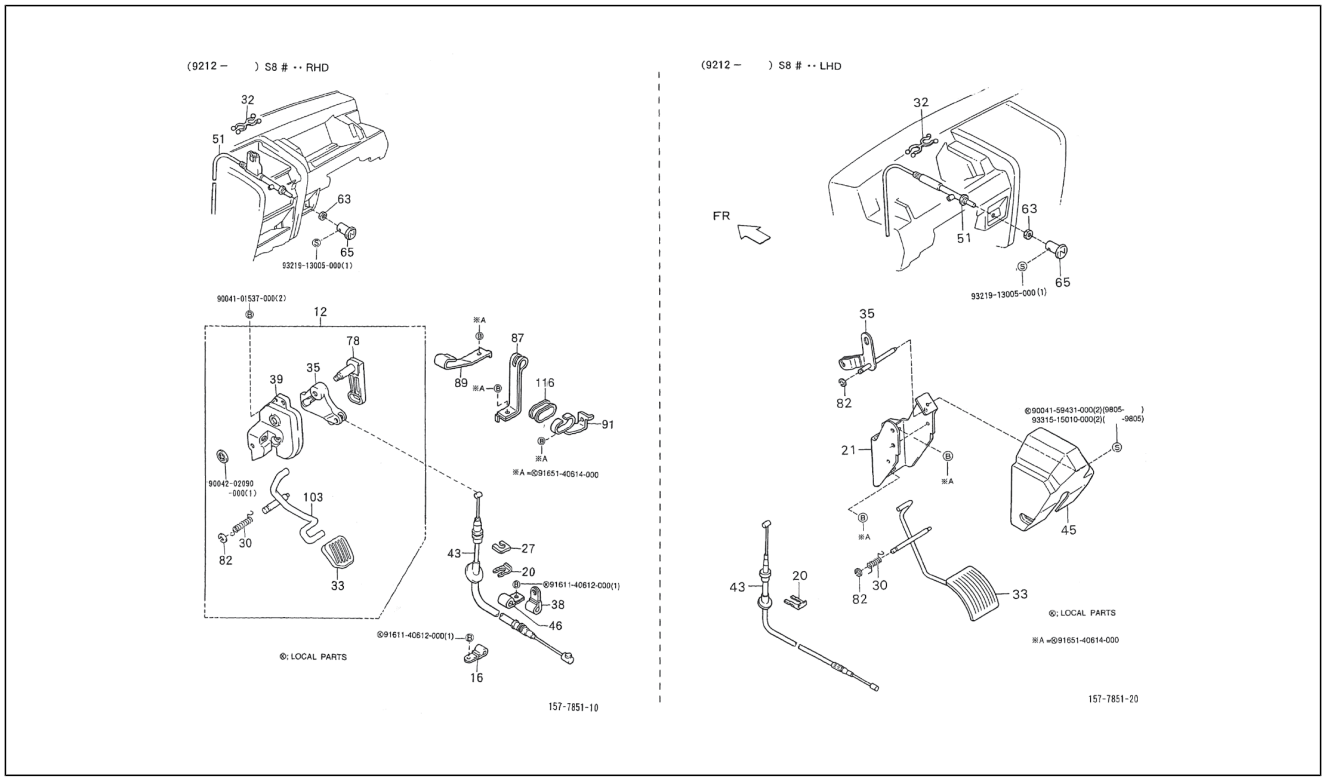

Pos.	Code	Beschreibung	Menge	Varianten
				Hohes Dach/High-Roof[HIR] Luxustyp/Deluxe type[DLX] Elektronische Einspritzung/Electronic Fuel Injection[EFI]
43	7818087Z08000	-	1	**Technische Spezifikation:**Geschlossener Kastenwagen hohes Dach (S85RV-ZBRMKP)[S85RV-ZBRMKP] CB42-Motor (1000 cm3)/CB42-Engine (1000 cc)[CB42] 2-Radantrieb/2 Wheel drive[S85] Rechtslenker/Right-hand drive[RHD] Kastenwagen/Van type[VAN] Manuelles Getriebe/Manual transmission[MTM] Manuelles 5-Gang-Getriebe/5 Speed floor manual[5F] Geschlossener Kastenwagen/ Van type[BLV] Hohes Dach/High-Roof[HIR] Standardtyp/ Standard type[STD] Elektronische Einspritzung/Electronic Fuel Injection[EFI]
43	7818087Z05000	-	1	**Technische Spezifikation:**Standardkastenwagen hohes Dach (S85LV-ZNDMKP)[S85LV-ZNDMKP] CB42-Motor (1000 cm3)/CB42-Engine (1000 cc)[CB42] 2-Radantrieb/2 Wheel drive[S85] Linkslenker/Left-hand drive[LHD] Kastenwagen/Van type[VAN] Manuelles Getriebe/Manual transmission[MTM] Manuelles 5-Gang-Getriebe/5 Speed floor manual[5F] Öffnung an drei Seiten/3-Way openable[T3] Hohes Dach/High-Roof[HIR] Luxustyp/Deluxe type[DLX] Elektronische Einspritzung/Electronic Fuel Injection[EFI]
43	7818087Z06000	-	1	**Technische Spezifikation:**Ladefläche mit kippbaren Ladebordwänden (S85LP-TRMKP)[S85LP-TRMKP] CB42-Motor (1000 cm3)/CB42-Engine (1000 cc)[CB42] 2-Radantrieb/2 Wheel drive[S85] Linkslenker/Left-hand drive[LHD] Ladefläche/Truck type[TR] Manuelles Getriebe/ Manual transmission[MTM] Manuelles 5-Gang-Getriebe/5 Speed floor manual[5F] Öffnung an drei Seiten/3-Way openable[T3] Standardtyp/Standard type[STD] Elektronische Einspritzung/Electronic Fuel Injection[EFI]
43	7818087Z01000	-	1	**Technische Spezifikation:**2-Radantrieb/2 Wheel drive[S85] Kastenwagen/Van type[VAN] Vergaser/Carburetor[CAB] Linkslenker/Left-hand drive[LHD]

Einheit	Rahmen
Code	04.450
Beschreibung	Beschleuniger
Inspektion	1

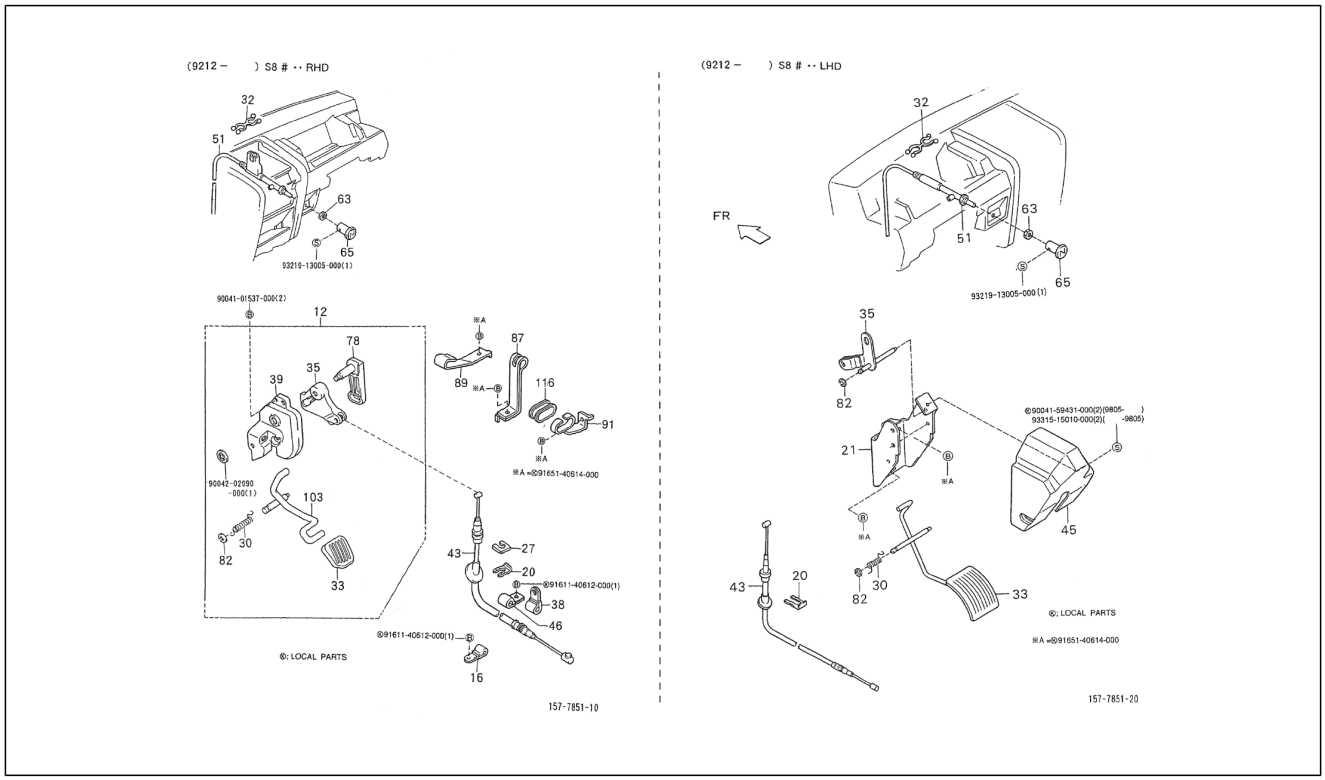

Pos.	Code	Beschreibung	Menge	Varianten
43	7818087Z20000	Gaszug	1	**Technische Spezifikation:**2-Radantrieb/2 Wheel drive[S85] HCE-Motor (1300 cm3)/HCE-Engine (1300 cc)[HCE] Rechtslenker/Right-hand drive[RHD]
43	7818087Z02000	Kabel	1	**Technische Spezifikation:**Ladefläche mit kippbaren Ladebordwänden (S85LP-TRMP)[S85LP-TRMP] CB41-Motor (1000 cm3)/CB41-Engine (1000 cc)[CB41] 2-Radantrieb/2 Wheel drive[S85] Linkslenker/Left-hand drive[LHD] Ladefläche/Truck type[TR] Manuelles Getriebe/Manual transmission[MTM] Manuelles 5-Gang-Getriebe/5 Speed floor manual[5F] Öffnung an drei Seiten/3-Way openable[T3] Standardtyp/Standard type[STD] Vergaser/Carburetor[CAB]
45	7811987Z01000	Deckel	1	**Technische Spezifikation:**2-Radantrieb/2 Wheel drive[S85] Linkslenker/Left-hand drive[LHD]
46	9004461542000	Schelle	1	**Technische Spezifikation:**2-Radantrieb/2 Wheel drive[S85] Rechtslenker/Right-hand drive[RHD]
51	7830187Z02000	Starterzugkabel	1	**Technische Spezifikation:**2-Radantrieb/2 Wheel drive[S85] Kastenwagen/Van type[VAN] Vergaser/Carburetor[CAB] Linkslenker/Left-hand drive[LHD]
51	7830187Z04000	Starterzugkabel	1	**Technische Spezifikation:**2-Radantrieb/2 Wheel drive[S85] Kastenwagen/Van type[VAN] Vergaser/Carburetor[CAB] Rechtslenker/Right-hand drive[RHD]
51	7830187Z01000	Starterzugkabel	1	**Technische Spezifikation:**Ladefläche mit kippbaren Ladebordwänden (S85RP-TRMP)[S85RP-TRMP] CB41-Motor (1000 cm3)/CB41-Engine (1000 cc)[CB41] 2-Radantrieb/2 Wheel drive[S85] Rechtslenker/Right-hand drive[RHD] Ladefläche/Truck type[TR] Manuelles Getriebe/Manual transmission[MTM] Manuelles 5-Gang-Getriebe/5 Speed floor manual[5F] Öffnung an drei Seiten/3-Way openable[T3] Standardtyp/Standard type[STD] Vergaser/Carburetor[CAB]
51	7830187Z03000	Starterzugkabel	1	**Technische Spezifikation:**Ladefläche mit kippbaren Ladebordwänden (S85LP-TRMP)[S85LP-TRMP] CB41-Motor (1000 cm3)/CB41-Engine (1000 cc)[CB41] 2-Radantrieb/2 Wheel drive[S85] Linkslenker/Left-hand

Einheit	Rahmen
Code	04.450
Beschreibung	Beschleuniger
Inspektion	1

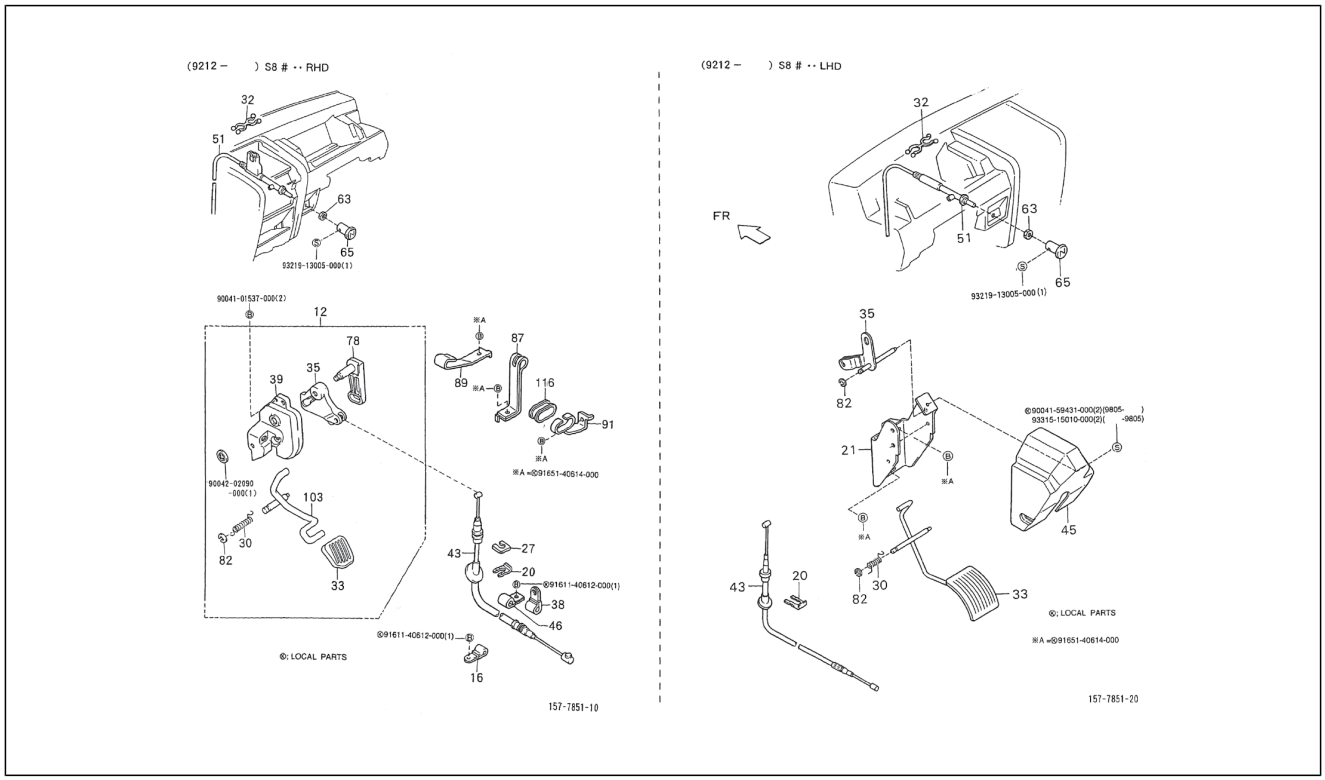

Pos.	Code	Beschreibung	Menge	Varianten
				drive[LHD] Ladefläche/Truck type[TR] Manuelles Getriebe/ Manual transmission[MTM] Manuelles 5-Gang-Getriebe/5 Speed floor manual[5F] Öffnung an drei Seiten/3-Way openable[T3] Standardtyp/Standard type[STD] Vergaser/ Carburetor[CAB]
63	7831387Z01000	Mutter	1	**Technische Spezifikation:**2-Radantrieb/2 Wheel drive[S85] CB41-Motor (1000 cm3)/CB41-Engine (1000 cc)[CB41]
65	7831187502000	Griff	1	**Technische Spezifikation:**2-Radantrieb/2 Wheel drive[S85] CB41-Motor (1000 cm3)/CB41-Engine (1000 cc)[CB41]
78	7814387507000	Welle	1	**Technische Spezifikation:**2-Radantrieb/2 Wheel drive[S85] Rechtslenker/Right-hand drive[RHD]
78	7814387507000	Welle	1	**Technische Spezifikation:**2-Radantrieb/2 Wheel drive[S85] HCE-Motor (1300 cm3)/HCE-Engine (1300 cc)[HCE] Rechtslenker/Right-hand drive[RHD]
82	9616000700000	Sprengring	2	**Technische Spezifikation:**2-Radantrieb/2 Wheel drive[S85]
87	9004462323000	Schelle	1	**Technische Spezifikation:**2-Radantrieb/2 Wheel drive[S85] HCE-Motor (1300 cm3)/HCE-Engine (1300 cc)[HCE]
89	9004462324000	Schelle	1	**Technische Spezifikation:**2-Radantrieb/2 Wheel drive[S85] HCE-Motor (1300 cm3)/HCE-Engine (1300 cc)[HCE]
91	9004462325000	Schelle	1	**Technische Spezifikation:**2-Radantrieb/2 Wheel drive[S85] Kastenwagen/Van type[VAN] HCE-Motor (1300 cm3)/HCE-Engine (1300 cc)[HCE]
103	7810187509000	Gestänge gaspedal	1	**Technische Spezifikation:**2-Radantrieb/2 Wheel drive[S85] CB41, CB42[CB] Rechtslenker/Right-hand drive[RHD]
116	4645987507000	Schutzstück (Euro 3)	1	**Technische Spezifikation:**2-Radantrieb/2 Wheel drive[S85] Kastenwagen/Van type[VAN] HCE-Motor (1300 cm3)/HCE-Engine (1300 cc)[HCE]
117	9321913005000	Schraube	1	
118	9004101537000	Schraubbolzen	2	
119	9165140614000	Schraubbolzen	1	
120	9161140612000	Schraubbolzen	2	
121	9004202090000	Unterlegscheibe	1	

Einheit	Rahmen
Code	04.450
Beschreibung	Beschleuniger
Inspektion	1

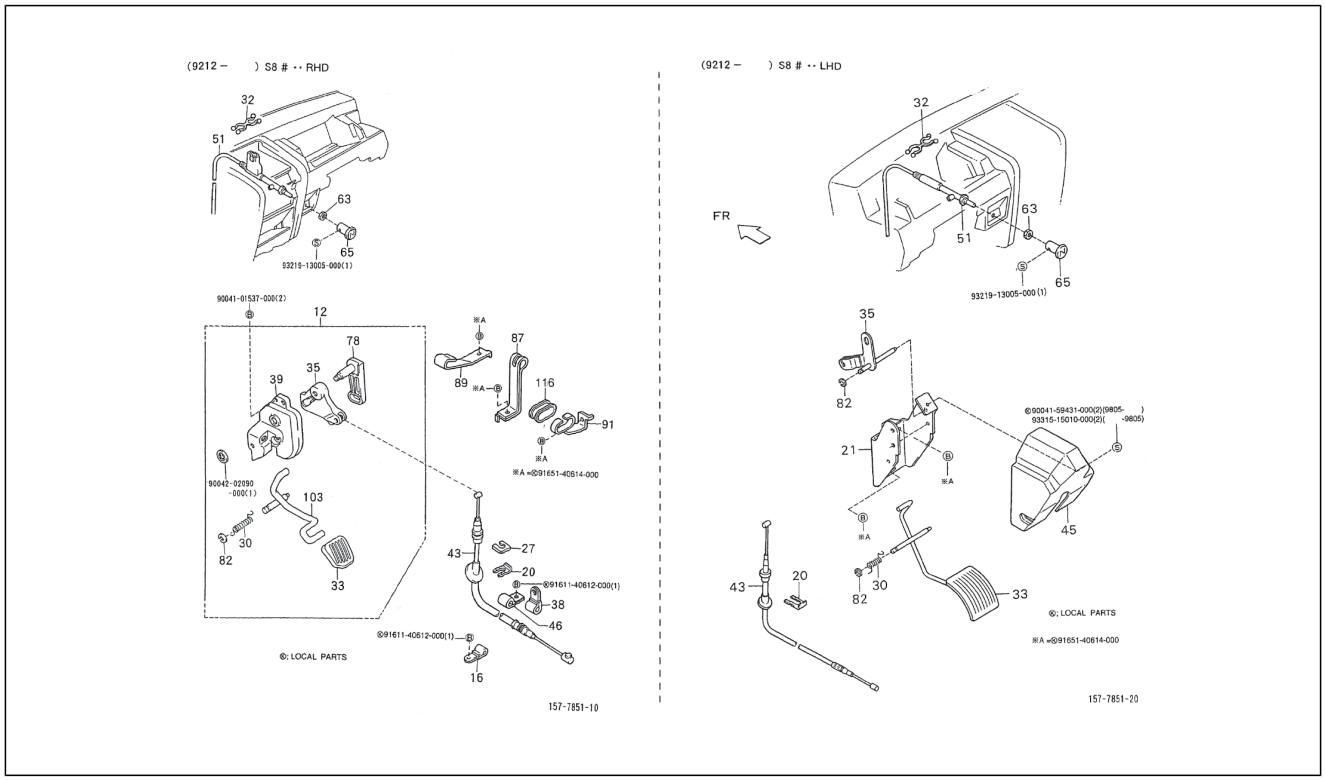

Pos.	Code	Beschreibung	Menge	Varianten
122	9004159431000	Flanschschraube	2	
123	9331515010000	Schraube	2	

Einheit	Elektrische Anlage
Code	05.010
Beschreibung	Scheinwerfer
Inspektion	1

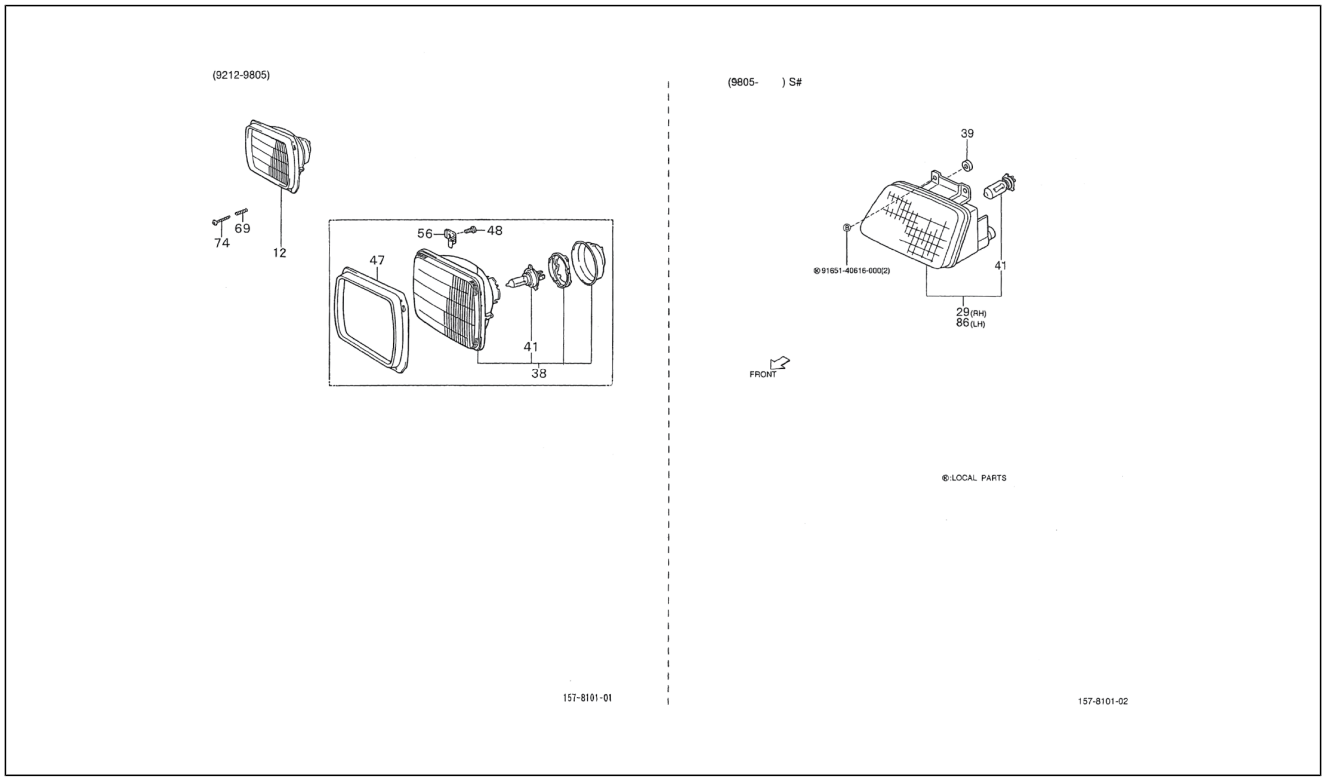

Pos.	Code	Beschreibung	Menge	Varianten
12	8111087Z05000	Scheinwerfer komplett	2	**Technische Spezifikation:**2-Radantrieb/2 Wheel drive[S85] CB41, CB42[CB] Rechtslenker/Right-hand drive[RHD]
12	8111087Z01000	Scheinwerfer komplett	2	**Land:**Holland[NL] **Technische Spezifikation:**Ladefläche mit kippbaren Ladebordwänden (S85RP-TRMP)[S85RP-TRMP] CB41-Motor (1000 cm3)/CB41-Engine (1000 cc)[CB41] 2-Radantrieb/2 Wheel drive[S85] Rechtslenker/Right-hand drive[RHD] Ladefläche/Truck type[TR] Manuelles Getriebe/Manual transmission[MTM] Manuelles 5-Gang-Getriebe/5 Speed floor manual[5F] Öffnung an drei Seiten/3-Way openable[T3] Standardtyp/Standard type[STD] Vergaser/Carburetor[CAB]
12	8111087Z01000	Scheinwerfer komplett	2	**Technische Spezifikation:**2-Radantrieb/2 Wheel drive[S85] CB41, CB42[CB] Linkslenker/Left-hand drive[LHD]
12	8111087Z01000	Scheinwerfer komplett	2	**Technische Spezifikation:**2-Radantrieb/2 Wheel drive[S85] Ladefläche/Truck type[TR] CB41, CB42[CB] Rechtslenker/Right-hand drive[RHD] **Land:**Holland[NL]
12	8111087Z04000	Scheinwerfer komplett	2	**Technische Spezifikation:**2-Radantrieb/2 Wheel drive[S85] CB41, CB42[CB] Linkslenker/Left-hand drive[LHD]
29	8111087Z11000	Scheinwerfer rechts	1	**Technische Spezifikation:**2-Radantrieb/2 Wheel drive[S85] HCE-Motor (1300 cm3)/HCE-Engine (1300 cc)[HCE] Linkslenker/Left-hand drive[LHD]
29	8111087Z10000	Scheinwerfer rechts	1	**Technische Spezifikation:**2-Radantrieb/2 Wheel drive[S85] HCE-Motor (1300 cm3)/HCE-Engine (1300 cc)[HCE] Rechtslenker/Right-hand drive[RHD]
38	9004950074000	Scheinwerfereinheit	2	**Technische Spezifikation:**2-Radantrieb/2 Wheel drive[S85] CB41, CB42[CB] Linkslenker/Left-hand drive[LHD]
38	9004950071000	Scheinwerfereinheit	2	**Technische Spezifikation:**2-Radantrieb/2 Wheel drive[S85] CB41, CB42[CB] Linkslenker/Left-hand drive[LHD]
38	9004950071000	Scheinwerfereinheit	2	**Land:**Holland[NL] **Technische Spezifikation:**Ladefläche mit kippbaren Ladebordwänden (S85RP-TRMP)[S85RP-TRMP] CB41-Motor (1000 cm3)/CB41-Engine (1000 cc)[CB41] 2-

Einheit	Elektrische Anlage
Code	05.010
Beschreibung	Scheinwerfer
Inspektion	1

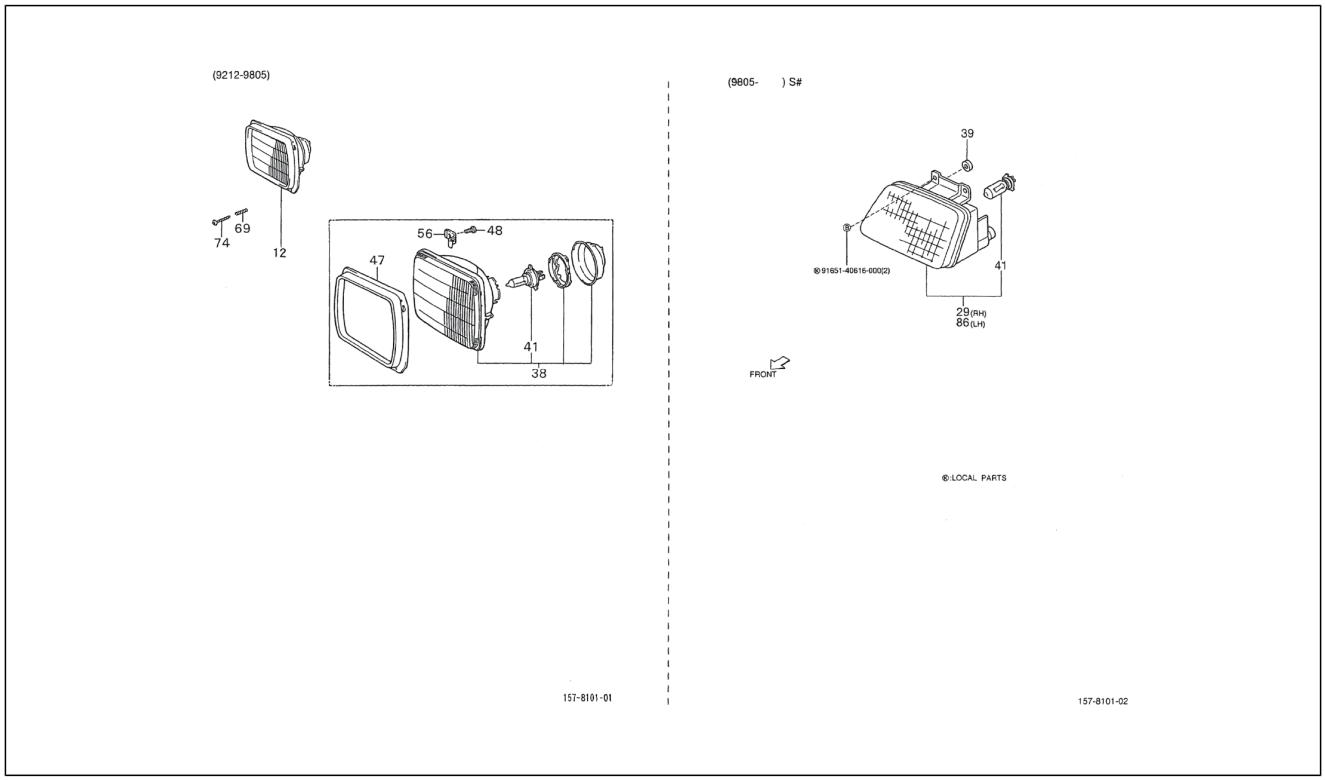

Pos.	Code	Beschreibung	Menge	Varianten
				Radantrieb/2 Wheel drive[S85] Rechtslenker/Right-hand drive[RHD] Ladefläche/Truck type[TR] Manuelles Getriebe/ Manual transmission[MTM] Manuelles 5-Gang-Getriebe/5 Speed floor manual[5F] Öffnung an drei Seiten/3-Way openable[T3] Standardtyp/Standard type[STD] Vergaser/ Carburetor[CAB]
38	9004950071000	Scheinwerfereinheit	2	**Land:**Holland[NL] **Technische Spezifikation:**2-Radantrieb/2 Wheel drive[S85] Ladefläche/Truck type[TR] CB41, CB42[CB] Rechtslenker/ Right-hand drive[RHD]
38	9004950075000	Scheinwerfereinheit	2	**Technische Spezifikation:**2-Radantrieb/2 Wheel drive[S85] CB41, CB42[CB] Rechtslenker/Right-hand drive[RHD]
39	9004480594000	Kabelführung	2	**Technische Spezifikation:**2-Radantrieb/2 Wheel drive[S85] HCE-Motor (1300 cm3)/HCE-Engine (1300 cc)[HCE]
41	9004951105000	Lampen	2	**Technische Spezifikation:**2-Radantrieb/2 Wheel drive[S85] HCE-Motor (1300 cm3)/HCE-Engine (1300 cc)[HCE] Rechtslenker/Right-hand drive[RHD]
41	9004951103000	Lampen	2	**Land:**Holland[NL] **Technische Spezifikation:**2-Radantrieb/2 Wheel drive[S85] Ladefläche/Truck type[TR] CB41, CB42[CB] Rechtslenker/ Right-hand drive[RHD]
41	9004951103000	Lampen	2	**Land:**Holland[NL] **Technische Spezifikation:**Ladefläche mit kippbaren Ladebordwänden (S85RP-TRMP)[S85RP-TRMP] CB41-Motor (1000 cm3)/CB41-Engine (1000 cc)[CB41] 2-Radantrieb/2 Wheel drive[S85] Rechtslenker/Right-hand drive[RHD] Ladefläche/Truck type[TR] Manuelles Getriebe/ Manual transmission[MTM] Manuelles 5-Gang-Getriebe/5 Speed floor manual[5F] Öffnung an drei Seiten/3-Way openable[T3] Standardtyp/Standard type[STD] Vergaser/ Carburetor[CAB]
41	9004951105000	Lampen	2	**Technische Spezifikation:**2-Radantrieb/2 Wheel drive[S85] CB41, CB42[CB] Linkslenker/Left-hand drive[LHD]
41	9004951103000	Lampen	2	**Technische Spezifikation:**2-Radantrieb/2 Wheel drive[S85] CB41, CB42[CB] Linkslenker/Left-hand drive[LHD]

Einheit	Elektrische Anlage
Code	05.010
Beschreibung	Scheinwerfer
Inspektion	1

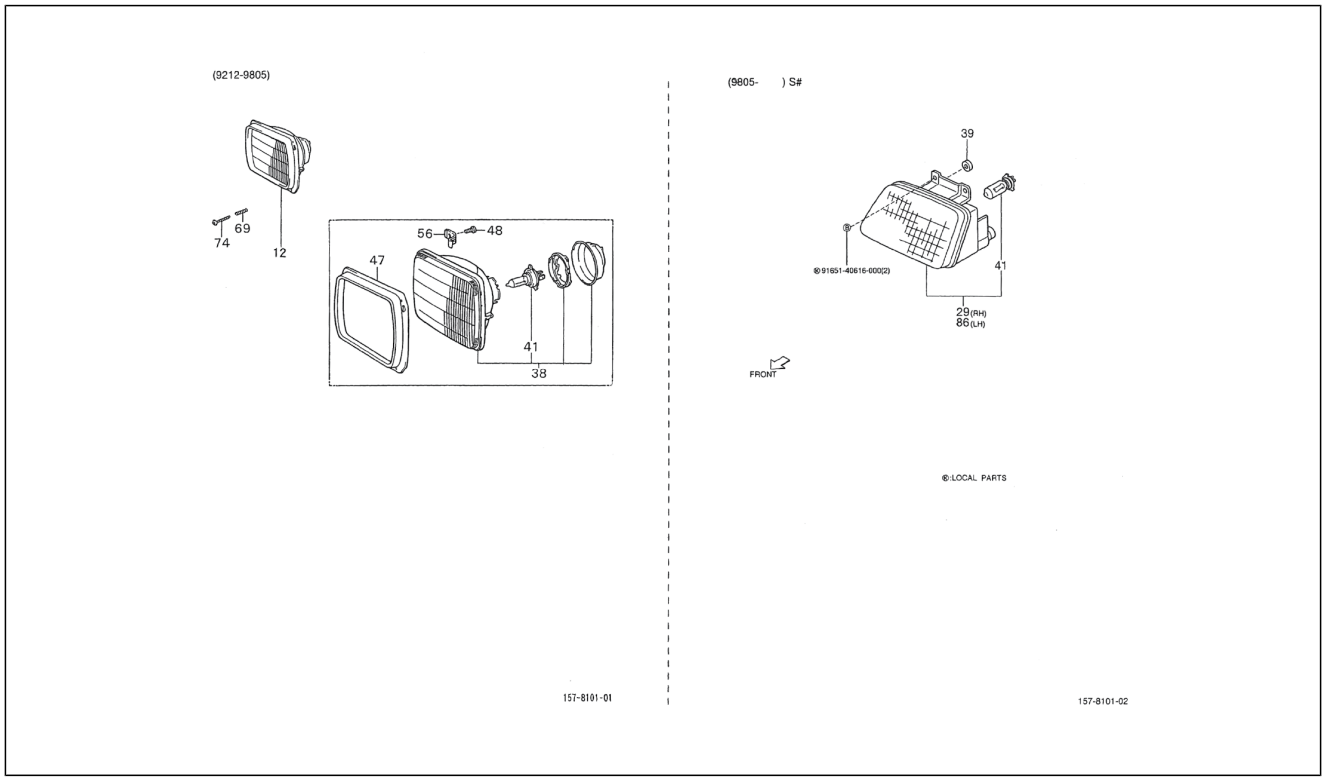

Pos.	Code	Beschreibung	Menge	Varianten
47	8111187Z01000	Ring	2	**Technische Spezifikation:**2-Radantrieb/2 Wheel drive[S85] CB41, CB42[CB]
48	8155987Z01000	Schraube	8	**Technische Spezifikation:**2-Radantrieb/2 Wheel drive[S85] CB41, CB42[CB]
56	8111287Z01000	Winkel	8	**Technische Spezifikation:**2-Radantrieb/2 Wheel drive[S85] CB41, CB42[CB]
69	8112187Z01000	Feder	6	**Technische Spezifikation:**2-Radantrieb/2 Wheel drive[S85] CB41, CB42[CB]
74	8113187Z01000	Schraube	6	**Technische Spezifikation:**2-Radantrieb/2 Wheel drive[S85] CB41, CB42[CB]
86	8115087Z04000	Scheinwerfer links	1	**Technische Spezifikation:**2-Radantrieb/2 Wheel drive[S85] HCE-Motor (1300 cm3)/HCE-Engine (1300 cc)[HCE] Rechtslenker/Right-hand drive[RHD]
86	8115087Z05000	Scheinwerfer links	1	**Technische Spezifikation:**2-Radantrieb/2 Wheel drive[S85] HCE-Motor (1300 cm3)/HCE-Engine (1300 cc)[HCE] Linkslenker/Left-hand drive[LHD]
87	9165140616000	Schraubbolzen	2	

Einheit	Elektrische Anlage
Code	05.020
Beschreibung	Nebelscheinwerfer
Inspektion	1

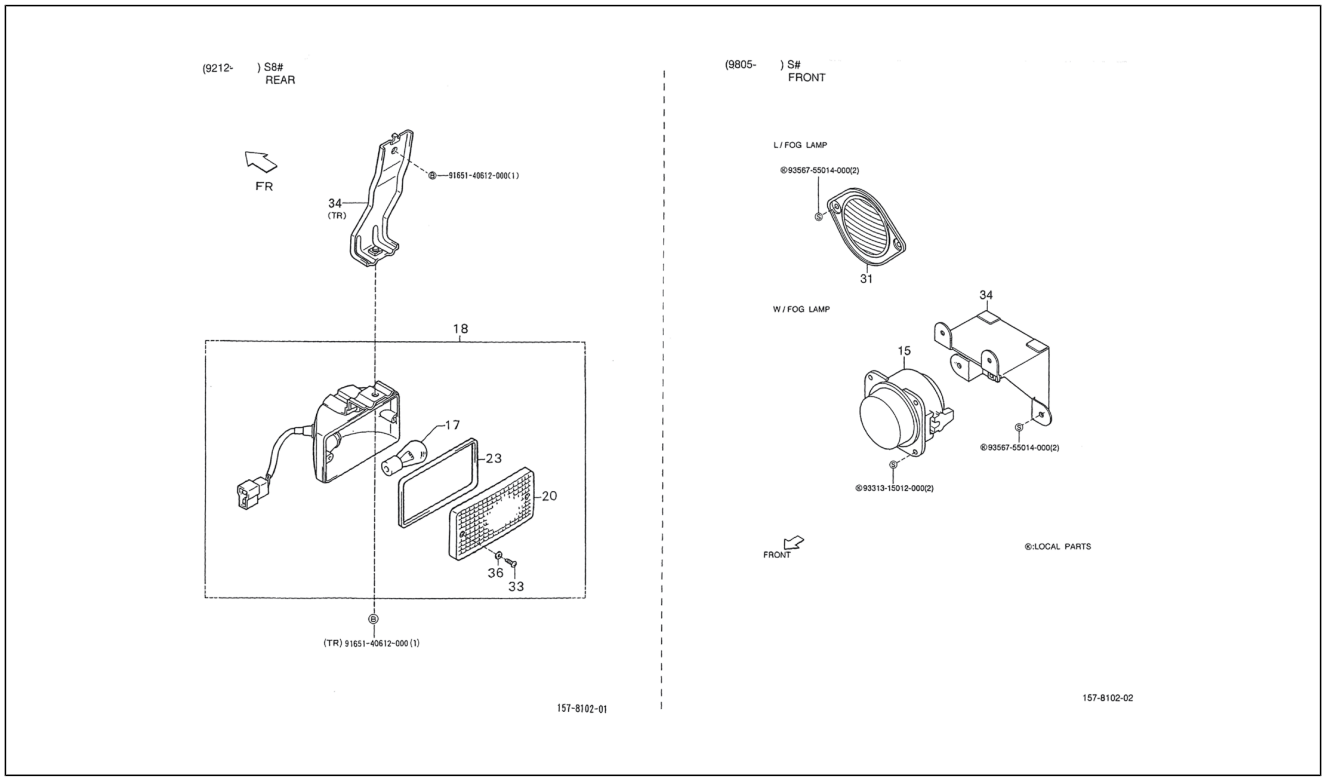

Pos.	Code	Beschreibung	Menge	Varianten
15	8121087Z02000	Nebelscheinwerfer	2	**Technische Spezifikation:**2-Radantrieb/2 Wheel drive[S85] HCE-Motor (1300 cm3)/HCE-Engine (1300 cc)[HCE]
17	9913211210000	Lampen	1	**Technische Spezifikation:**2-Radantrieb/2 Wheel drive[S85]
18	8157087Z01000	Nebelschluîleuchte	1	**Technische Spezifikation:**2-Radantrieb/2 Wheel drive[S85]
20	8121187Z01000	Transparent	1	**Technische Spezifikation:**2-Radantrieb/2 Wheel drive[S85]
23	8121287Z01000	Dichtung	1	**Technische Spezifikation:**2-Radantrieb/2 Wheel drive[S85]
31	8148187Z03000	-	2	**Technische Spezifikation:**2-Radantrieb/2 Wheel drive[S85] HCE-Motor (1300 cm3)/HCE-Engine (1300 cc)[HCE]
33	8155987Z02000	Schraube	2	**Technische Spezifikation:**2-Radantrieb/2 Wheel drive[S85]
34	8148187Z02000	Befestigung nebelschlußleuchte	2	**Technische Spezifikation:**2-Radantrieb/2 Wheel drive[S85] Ladefläche/Truck type[TR]
34	8121987Z01000	Befestigung nebelschlußleuchte	2	**Technische Spezifikation:**2-Radantrieb/2 Wheel drive[S85] HCE-Motor (1300 cm3)/HCE-Engine (1300 cc)[HCE]
36	2188587Z01000	Unterlegscheibe	2	**Technische Spezifikation:**2-Radantrieb/2 Wheel drive[S85] Ladefläche/Truck type[TR]
37	9165140612000	Schraubbolzen	2	**Technische Spezifikation:**2-Radantrieb/2 Wheel drive[S85] Ladefläche/Truck type[TR]
38	9356755014000	Schraube	4	**Technische Spezifikation:**2-Radantrieb/2 Wheel drive[S85]
39	9331315012000	Schraube	2	**Technische Spezifikation:**2-Radantrieb/2 Wheel drive[S85]

Einheit	Elektrische Anlage
Code	05.030
Beschreibung	Vorderblinker
Inspektion	1

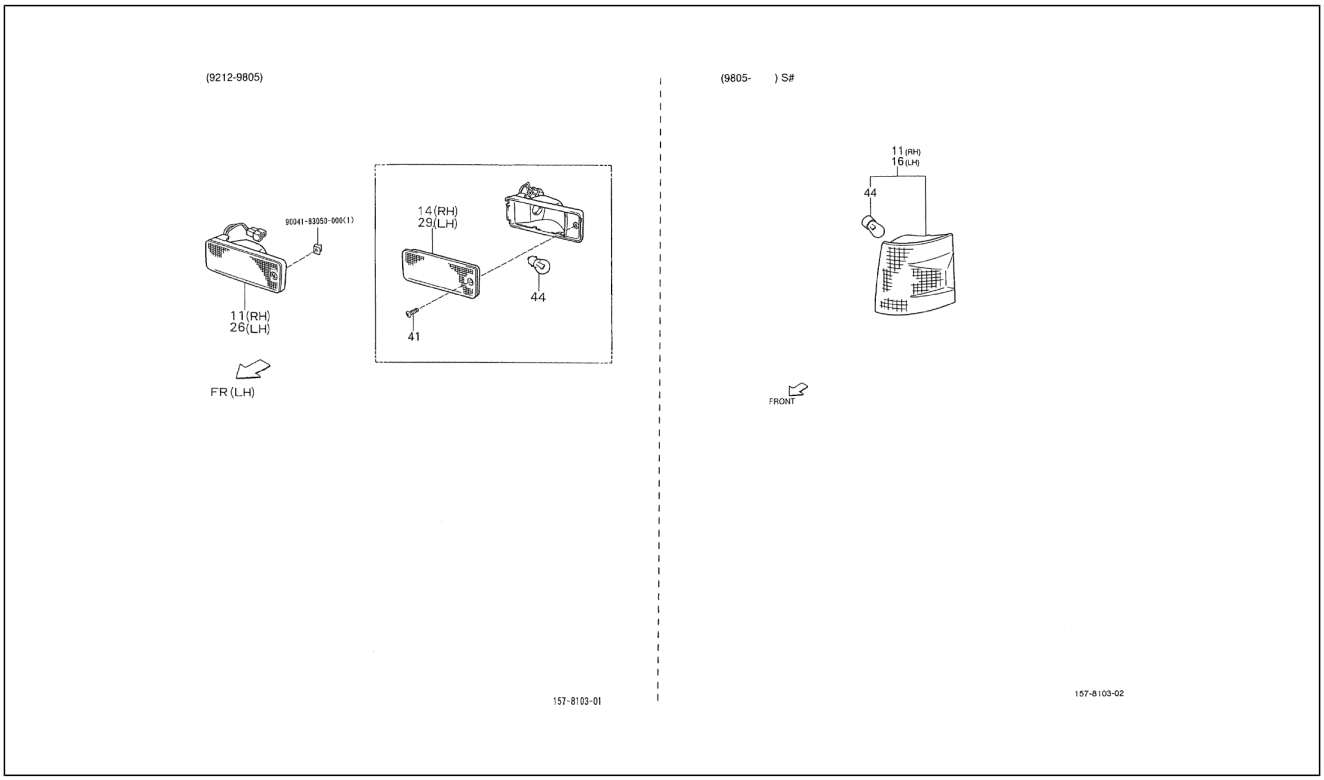

Pos.	Code	Beschreibung	Menge	Varianten
11	8151087Z01000	Blinker vorne rechts	1	**Technische Spezifikation:**2-Radantrieb/2 Wheel drive[S85] CB41, CB42[CB]
11	8151087Z05000	Blinker vorne rechts	1	**Technische Spezifikation:**2-Radantrieb/2 Wheel drive[S85] HCE-Motor (1300 cm3)/HCE-Engine (1300 cc)[HCE]
14	8151187Z01000	Glas rechts	2	**Technische Spezifikation:**2-Radantrieb/2 Wheel drive[S85] CB41, CB42[CB]
16	8152087Z05000	Blinker vorne links	1	**Technische Spezifikation:**2-Radantrieb/2 Wheel drive[S85] HCE-Motor (1300 cm3)/HCE-Engine (1300 cc)[HCE]
26	8152087Z01000	Blinker vorne links	1	**Technische Spezifikation:**2-Radantrieb/2 Wheel drive[S85] CB41, CB42[CB]
29	8152187Z01000	Glas links	2	**Technische Spezifikation:**2-Radantrieb/2 Wheel drive[S85] CB41, CB42[CB]
41	8155987Z03000	Schraube	4	**Technische Spezifikation:**2-Radantrieb/2 Wheel drive[S85] CB41, CB42[CB]
44	9913211210000	Lampen	2	**Technische Spezifikation:**2-Radantrieb/2 Wheel drive[S85]
45	9004183050000	Mutter	1	**Technische Spezifikation:**2-Radantrieb/2 Wheel drive[S85]

Einheit	Elektrische Anlage
Code	05.040
Beschreibung	Blinkleuchte - Seite
Inspektion	1

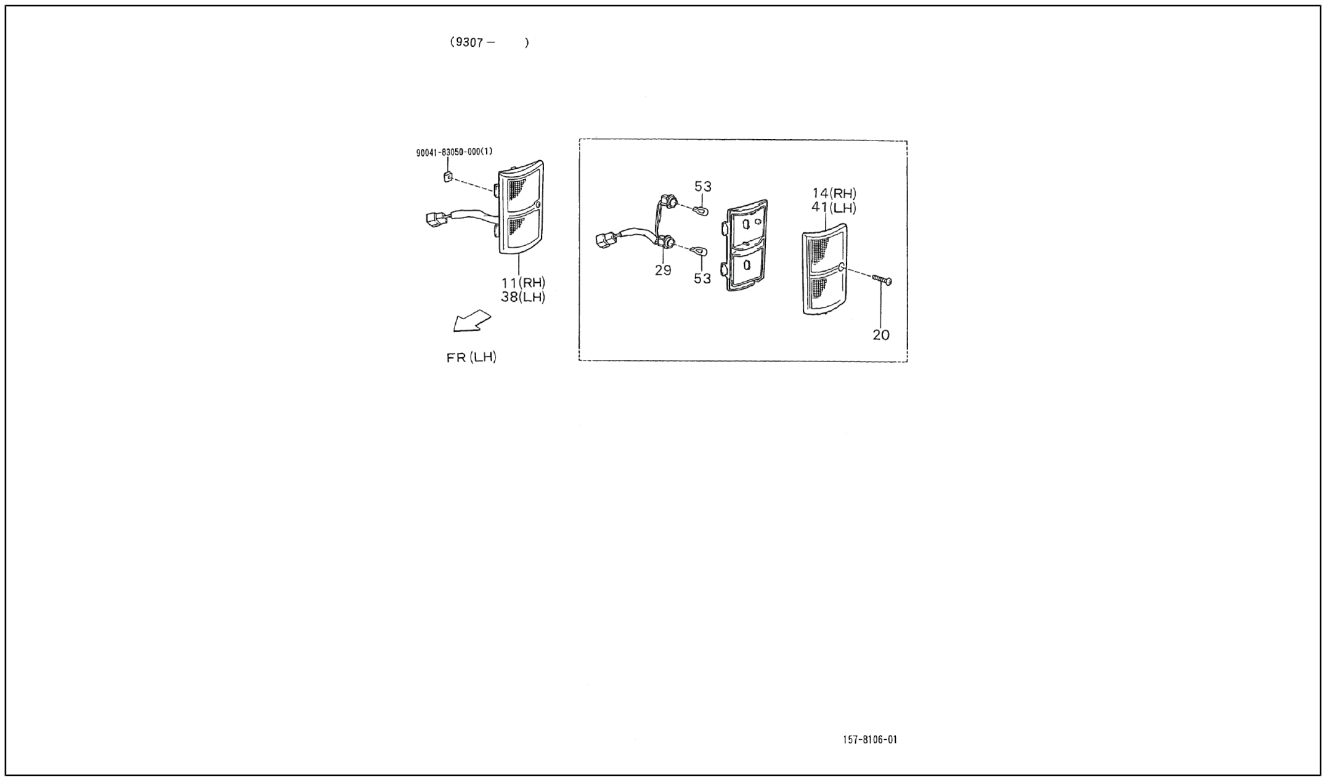

Pos.	Code	Beschreibung	Menge	Varianten
11	8173087Z01000	Blinker rechts	1	**Technische Spezifikation:**2-Radantrieb/2 Wheel drive[S85] CB41, CB42[CB]
14	8161187Z01000	Blinkerabdeckung rechts	1	**Technische Spezifikation:**2-Radantrieb/2 Wheel drive[S85] CB41, CB42[CB]
20	8155987Z03000	Schraube	2	**Technische Spezifikation:**2-Radantrieb/2 Wheel drive[S85] CB41, CB42[CB]
29	8175587Z01000	Lampenhalter	2	**Technische Spezifikation:**2-Radantrieb/2 Wheel drive[S85] CB41, CB42[CB]
38	8174087Z01000	Blinker links	1	**Technische Spezifikation:**2-Radantrieb/2 Wheel drive[S85] CB41, CB42[CB]
41	8162187Z01000	Blinkerabdeckung links	1	**Technische Spezifikation:**2-Radantrieb/2 Wheel drive[S85] CB41, CB42[CB]
53	9913211050000	Lampen	4	**Technische Spezifikation:**2-Radantrieb/2 Wheel drive[S85] CB41, CB42[CB]
54	9004183050000	Mutter	1	

Einheit	Elektrische Anlage
Code	05.050
Beschreibung	Rücklicht
Inspektion	1

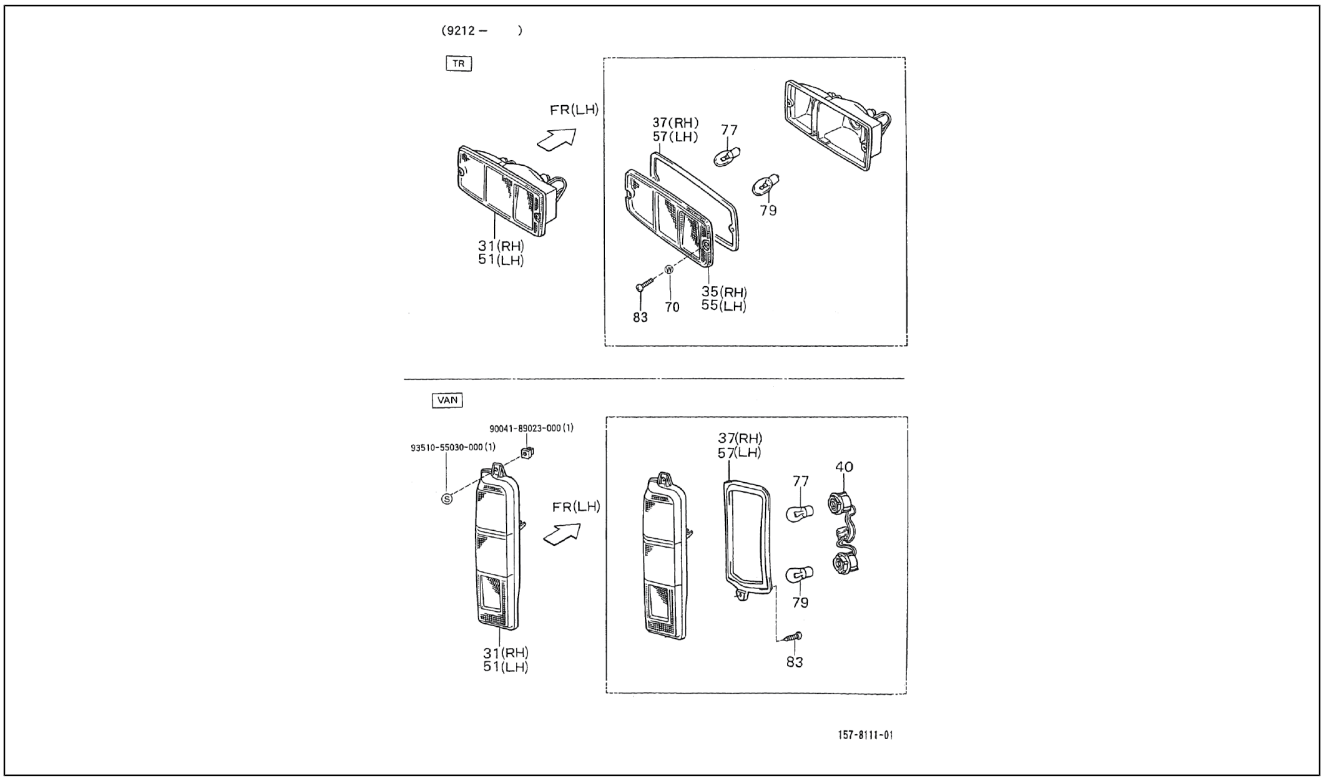

Pos.	Code	Beschreibung	Menge	Varianten
31	8155087Z02000	Rechtes Rücklicht	1	**Technische Spezifikation:**2-Radantrieb/2 Wheel drive[S85] Kastenwagen/Van type[VAN]
31	8155087Z01000	Rechtes Rücklicht	1	**Technische Spezifikation:**2-Radantrieb/2 Wheel drive[S85] Ladefläche/Truck type[TR]
35	8155187Z01000	Glas rechts	1	**Technische Spezifikation:**2-Radantrieb/2 Wheel drive[S85] Ladefläche/Truck type[TR]
37	8155487Z03000	Rechte dichtung	1	**Technische Spezifikation:**2-Radantrieb/2 Wheel drive[S85] Kastenwagen/Van type[VAN]
37	8155487Z02000	Linke dichtung	1	**Technische Spezifikation:**2-Radantrieb/2 Wheel drive[S85] Ladefläche/Truck type[TR]
40	8175587Z02000	Lampenhalter	2	**Technische Spezifikation:**2-Radantrieb/2 Wheel drive[S85] Kastenwagen/Van type[VAN]
51	8156087Z02000	Linkes rücklicht	1	**Technische Spezifikation:**2-Radantrieb/2 Wheel drive[S85] Kastenwagen/Van type[VAN]
51	8156087Z01000	Linkes rücklicht	1	**Technische Spezifikation:**2-Radantrieb/2 Wheel drive[S85] Ladefläche/Truck type[TR]
55	8156187Z01000	Glas links	1	**Technische Spezifikation:**2-Radantrieb/2 Wheel drive[S85] Ladefläche/Truck type[TR]
57	8155487Z02000	Linke dichtung	1	**Technische Spezifikation:**2-Radantrieb/2 Wheel drive[S85] Ladefläche/Truck type[TR]
57	8156487Z01000	Linke dichtung	1	**Technische Spezifikation:**2-Radantrieb/2 Wheel drive[S85] Kastenwagen/Van type[VAN]
70	2188587Z02000	Unterlegscheibe	4	**Technische Spezifikation:**2-Radantrieb/2 Wheel drive[S85] Ladefläche/Truck type[TR]
77	9913211210000	Lampen	2	**Technische Spezifikation:**2-Radantrieb/2 Wheel drive[S85]
79	9913221210000	Lampen	2	**Technische Spezifikation:**2-Radantrieb/2 Wheel drive[S85]
83	8155987Z04000	Schraube	2	**Technische Spezifikation:**2-Radantrieb/2 Wheel drive[S85] Kastenwagen/Van type[VAN]
83	8155987Z05000	Schraube	4	**Technische Spezifikation:**2-Radantrieb/2 Wheel drive[S85] Ladefläche/Truck type[TR]
84	9004189023000	Langloch für Schraube	1	**Technische Spezifikation:**Kastenwagen/Van type[VAN]
85	9351055030000	Schraube	1	**Technische Spezifikation:**Kastenwagen/Van type[VAN]

Einheit	Elektrische Anlage
Code	05.060
Beschreibung	Leuchtfeuer rückseitiger märz
Inspektion	1

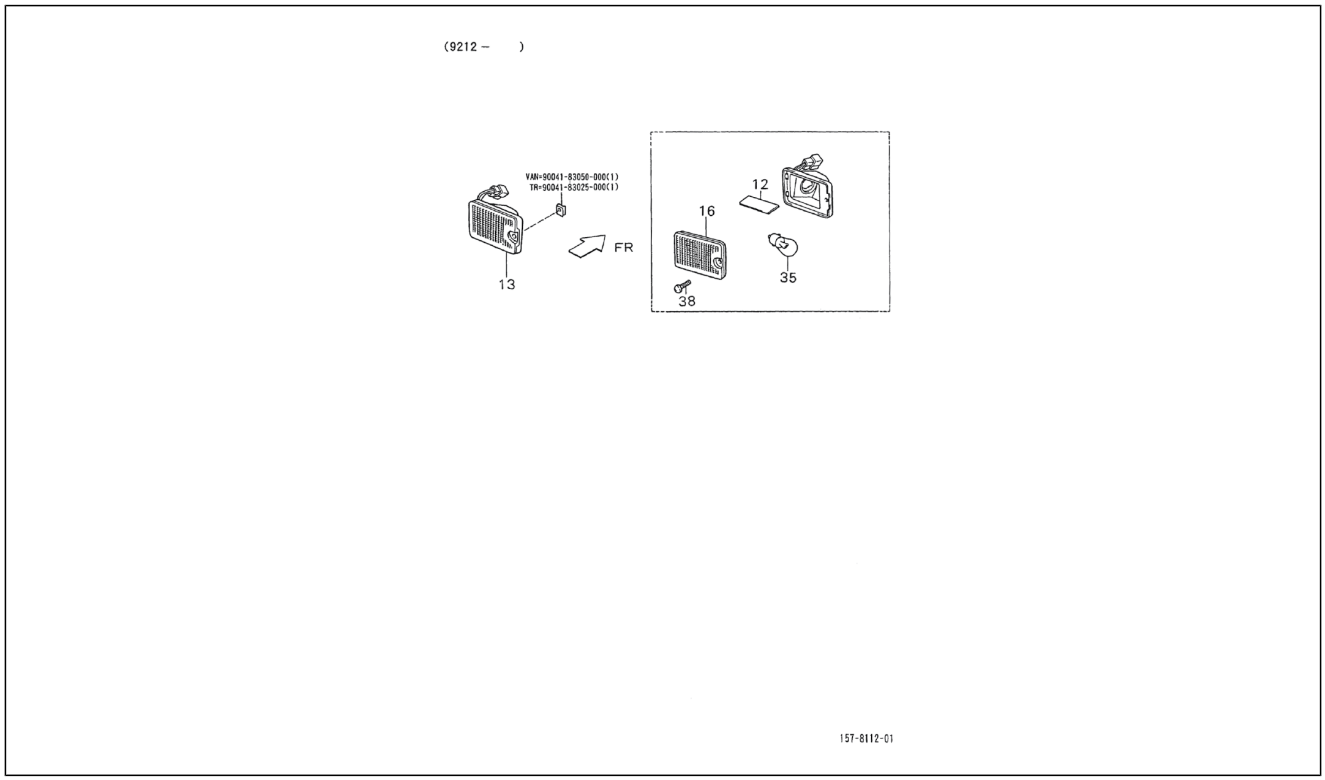

Pos.	Code	Beschreibung	Menge	Varianten
12	8168887Z01000	Schutz	1	**Technische Spezifikation:**2-Radantrieb/2 Wheel drive[S85]
13	8167087Z01000	Rêckfahrscheinwerfer	1	**Technische Spezifikation:**2-Radantrieb/2 Wheel drive[S85]
16	8167187Z01000	Transparent	1	**Technische Spezifikation:**2-Radantrieb/2 Wheel drive[S85]
35	9913211210000	Lampen	1	**Technische Spezifikation:**2-Radantrieb/2 Wheel drive[S85]
38	8155987Z03000	Schraube	1	**Technische Spezifikation:**2-Radantrieb/2 Wheel drive[S85]
39	9004183050000	Mutter	1	**Technische Spezifikation:**Kastenwagen/Van type[VAN]
40	9004183025000	Mutter	1	**Technische Spezifikation:**Ladefläche/Truck type[TR]

Einheit	Elektrische Anlage
Code	05.070
Beschreibung	Nummernschildbeleuchtung
Inspektion	1

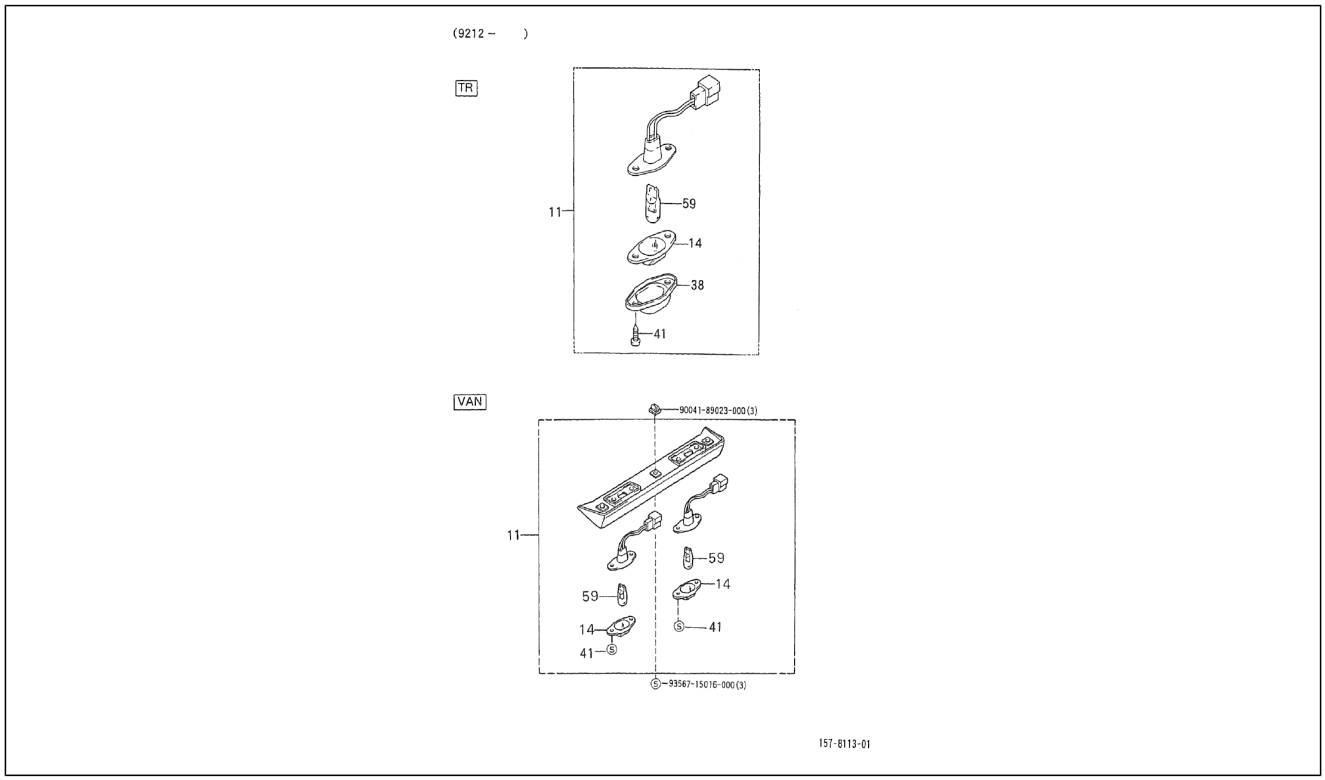

Pos.	Code	Beschreibung	Menge	Varianten
11	8127087Z02000	Nummernschildbeleuchtung	1	**Technische Spezifikation:**2-Radantrieb/2 Wheel drive[S85] Kastenwagen/Van type[VAN]
11	8127087Z01000	Nummernschildbeleuchtung	2	**Technische Spezifikation:**2-Radantrieb/2 Wheel drive[S85] Ladefläche/Truck type[TR]
14	8127187Z01000	Abdeckung nummernschildbeleuchtung	2	**Technische Spezifikation:**2-Radantrieb/2 Wheel drive[S85]
38	8127887Z01000	Abdeckung nummernschildöffnung	1	**Technische Spezifikation:**2-Radantrieb/2 Wheel drive[S85] Ladefläche/Truck type[TR]
41	8155987Z06000	Schraube	4	**Technische Spezifikation:**2-Radantrieb/2 Wheel drive[S85]
59	9913212050000	Lampen	2	**Technische Spezifikation:**2-Radantrieb/2 Wheel drive[S85]
60	9004189023000	Langloch für Schraube	3	
61	9356715016000	Schraube	3	

Einheit	Elektrische Anlage
Code	05.080
Beschreibung	Deckenleuchte
Inspektion	1

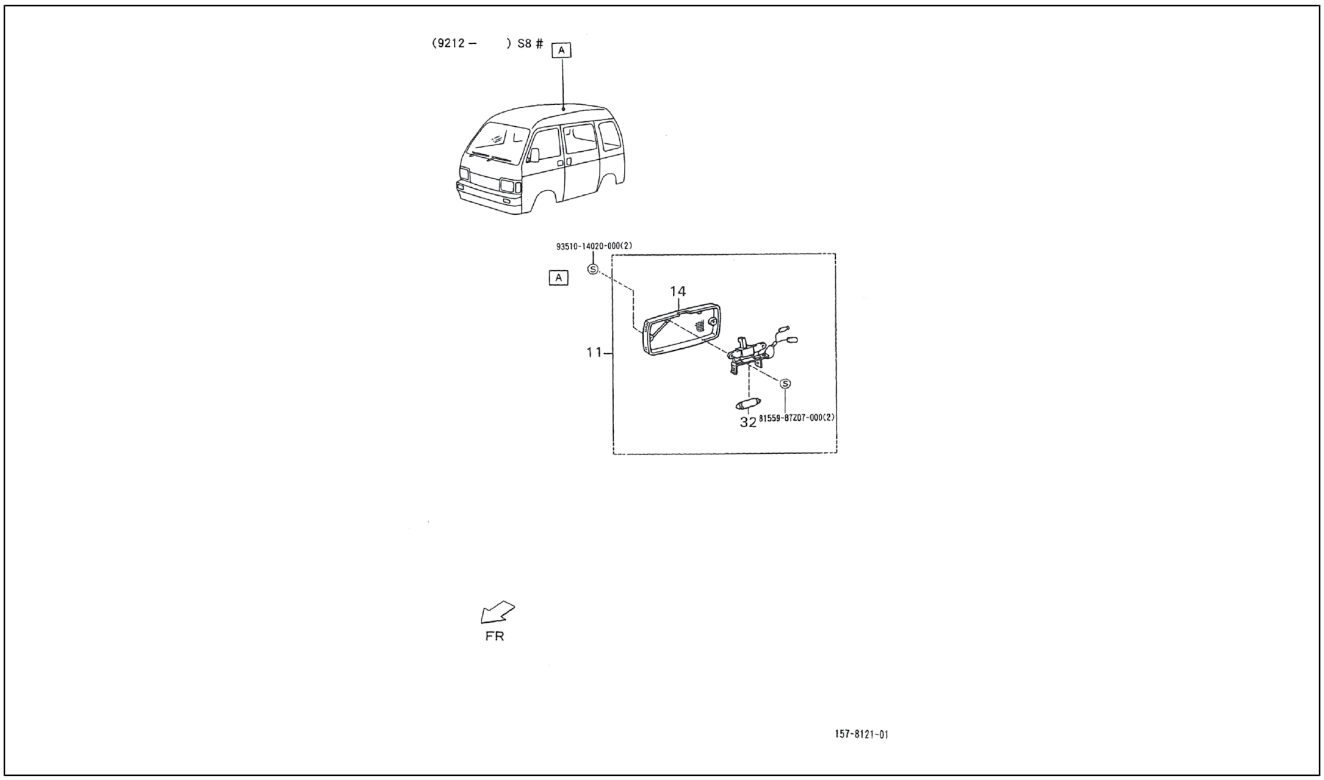

Pos.	Code	Beschreibung	Menge	Varianten
11	8124087Z01000	Innenraumleuchte	1	**Technische Spezifikation:**2-Radantrieb/2 Wheel drive[S85] Kastenwagen/Van type[VAN] HCE-Motor (1300 cm3)/HCE-Engine (1300 cc)[HCE]
14	8124187Z01000	Abdeckung innenbeleuchtung	1	**Technische Spezifikation:**2-Radantrieb/2 Wheel drive[S85] Kastenwagen/Van type[VAN] HCE-Motor (1300 cm3)/HCE-Engine (1300 cc)[HCE]
32	8499987Z01000	Lampen	1	**Technische Spezifikation:**2-Radantrieb/2 Wheel drive[S85] Kastenwagen/Van type[VAN] HCE-Motor (1300 cm3)/HCE-Engine (1300 cc)[HCE]
33	8155987Z07000	Schraube	2	**Technische Spezifikation:**2-Radantrieb/2 Wheel drive[S85]
34	9351014020000	Schraube	2	**Technische Spezifikation:**2-Radantrieb/2 Wheel drive[S85]

Einheit	Elektrische Anlage
Code	05.090
Beschreibung	Batterie
Inspektion	1

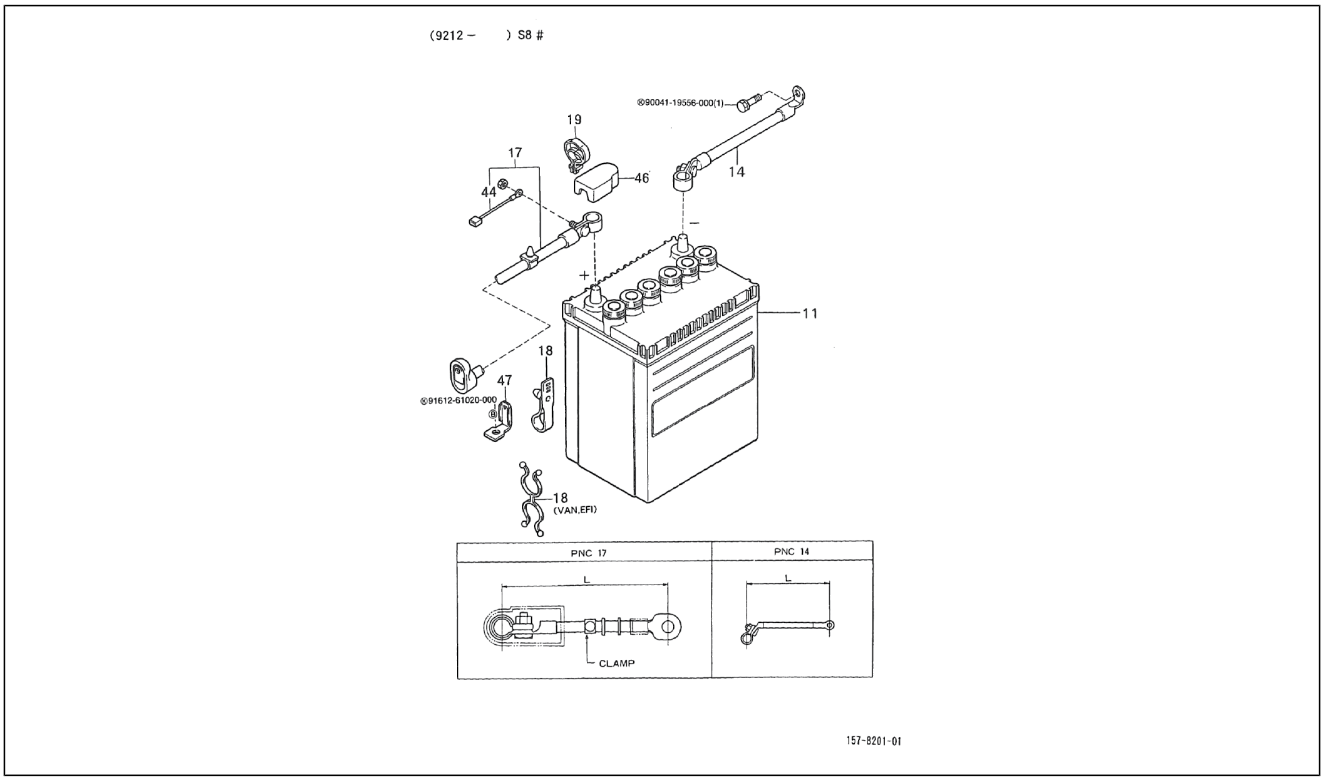

Pos.	Code	Beschreibung	Menge	Varianten
11	2880087Z05000	Batterie	1	**Technische Spezifikation:**2-Radantrieb/2 Wheel drive[S85]
11	2880087Z05000	Batterie	1	**Technische Spezifikation:**2-Radantrieb/2 Wheel drive[S85] CB41, CB42[CB]
11	2880087Z03000	Batterie	1	**Technische Spezifikation:**2-Radantrieb/2 Wheel drive[S85] CB41, CB42[CB]
11	2880087Z06000	Batterie	1	**Technische Spezifikation:**2-Radantrieb/2 Wheel drive[S85]
11	2880087Z01000	Batterie	1	**Technische Spezifikation:**2-Radantrieb/2 Wheel drive[S85] CB41, CB42[CB]
11	2880087Z01000	Batterie	1	**Technische Spezifikation:**2-Radantrieb/2 Wheel drive[S85] CB41, CB42[CB]
14	8212387Z01000	Kabelbaum	1	**Technische Spezifikation:**2-Radantrieb/2 Wheel drive[S85] Ladefläche/Truck type[TR]
14	8212387Z02000	Minuskabel Batterie	1	**Technische Spezifikation:**2-Radantrieb/2 Wheel drive[S85] Kastenwagen/Van type[VAN]
17	8212287Z03000	Kabelbaum	1	**Technische Spezifikation:**2-Radantrieb/2 Wheel drive[S85] Ladefläche/Truck type[TR] Vergaser/Carburetor[CAB]
17	8212287Z04000	Kabelbaum	1	**Technische Spezifikation:**2-Radantrieb/2 Wheel drive[S85] Kastenwagen/Van type[VAN] Elektronische Einspritzung/ Electronic Fuel Injection[EFI] CB41, CB42[CB]
17	8212287Z23000	Batteriekabel	1	**Technische Spezifikation:**2-Radantrieb/2 Wheel drive[S85] Ladefläche/Truck type[TR] HCE-Motor (1300 cm3)/HCE-Engine (1300 cc)[HCE]
17	8212287597000	kabelbaum	1	**Technische Spezifikation:**Standardkastenwagen hohes Dach (S85RV-ZNDMKP)[S85RV-ZNDMKP] CB42-Motor (1000 cm3)/CB42-Engine (1000 cc)[CB42] 2-Radantrieb/2 Wheel drive[S85] Rechtslenker/Right-hand drive[RHD] Kastenwagen/Van type[VAN] Manuelles Getriebe/Manual transmission[MTM] Manuelles 5-Gang-Getriebe/5 Speed floor manual[5F] Standardkastenwagen/Van type[STV] Hohes Dach/High-Roof[HIR] Luxustyp/Deluxe type[DLX] Elektronische Einspritzung/Electronic Fuel Injection[EFI]
17	8212287597000	kabelbaum	1	**Technische Spezifikation:**CB42-Motor (1000 cm3)/CB42-Engine (1000 cc)[CB42] 2-Radantrieb/2 Wheel drive[S85]

Einheit	Elektrische Anlage
Code	05.090
Beschreibung	Batterie
Inspektion	1

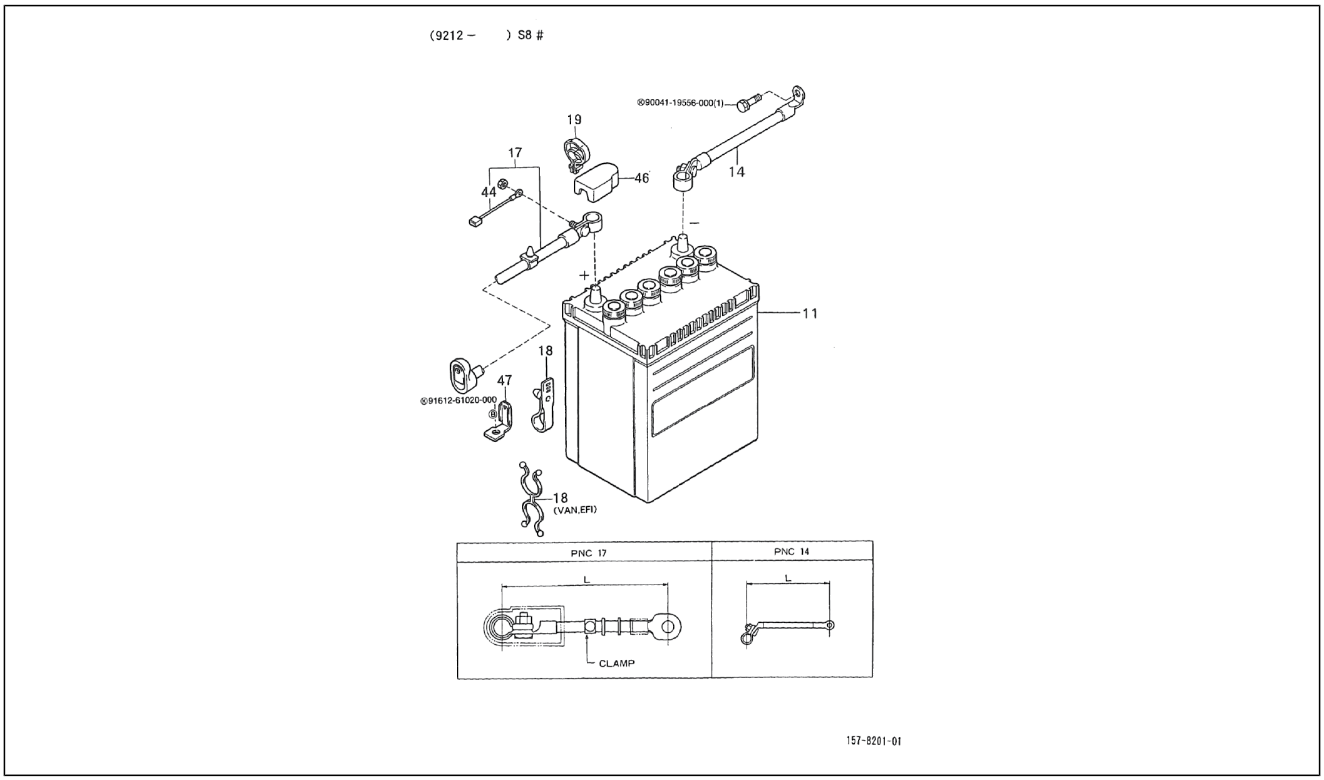

Pos.	Code	Beschreibung	Menge	Varianten
				Rechtslenker/Right-hand drive[RHD] Kastenwagen/Van type[VAN] Manuelles Getriebe/Manual transmission[MTM] Manuelles 5-Gang-Getriebe/5 Speed floor manual[5F] Geschlossener Kastenwagen/Van type[BLV] Hohes Dach/High-Roof[HIR] Standardtyp/Standard type[STD] Elektronische Einspritzung/Electronic Fuel Injection[EFI] Geschlossener Kastenwagen hohes Dach (S85RV-ZBRMKP) [S85RV-ZBRMKP]
17	8212287Z05000	Kabelbaum	1	**Technische Spezifikation:**2-Radantrieb/2 Wheel drive[S85] Ladefläche/Truck type[TR] Elektronische Einspritzung/ Electronic Fuel Injection[EFI] CB41, CB42[CB]
17	8212287596000	kabelbaum	1	**Technische Spezifikation:**Ladefläche mit kippbaren Ladebordwänden (S85RP-TRMKP)[S85RP-TRMKP] CB42-Motor (1000 cm3)/CB42-Engine (1000 cc)[CB42] 2-Radantrieb/2 Wheel drive[S85] Rechtslenker/Right-hand drive[RHD] Ladefläche/Truck type[TR] Manuelles Getriebe/Manual transmission[MTM] Manuelles 5-Gang-Getriebe/5 Speed floor manual[5F] Öffnung an drei Seiten/3-Way openable[T3] Standardtyp/Standard type[STD] Elektronische Einspritzung/Electronic Fuel Injection[EFI]
17	8212287Z07000	Kabelbaum	1	**Technische Spezifikation:**2-Radantrieb/2 Wheel drive[S85] Kastenwagen/Van type[VAN] Vergaser/Carburetor[CAB]
17	8212287Z02000	Kabelbaum	1	**Technische Spezifikation:**2-Radantrieb/2 Wheel drive[S85] Kastenwagen/Van type[VAN] Vergaser/Carburetor[CAB]
17	8212287Z24000	Batteriekabel	1	**Technische Spezifikation:**2-Radantrieb/2 Wheel drive[S85] Kastenwagen/Van type[VAN] HCE-Motor (1300 cm3)/HCE-Engine (1300 cc)[HCE]
17	8212287Z08000	Kabelbaum	1	**Technische Spezifikation:**2-Radantrieb/2 Wheel drive[S85] Ladefläche/Truck type[TR] Vergaser/Carburetor[CAB]
18	9004464605000	Schelle	1	**Technische Spezifikation:**2-Radantrieb/2 Wheel drive[S85] Kastenwagen/Van type[VAN] Elektronische Einspritzung/ Electronic Fuel Injection[EFI]
18	9004464240000	Schelle	2	**Technische Spezifikation:**2-Radantrieb/2 Wheel drive[S85] Kastenwagen/Van type[VAN] Vergaser/Carburetor[CAB]

Einheit	Elektrische Anlage
Code	05.090
Beschreibung	Batterie
Inspektion	1

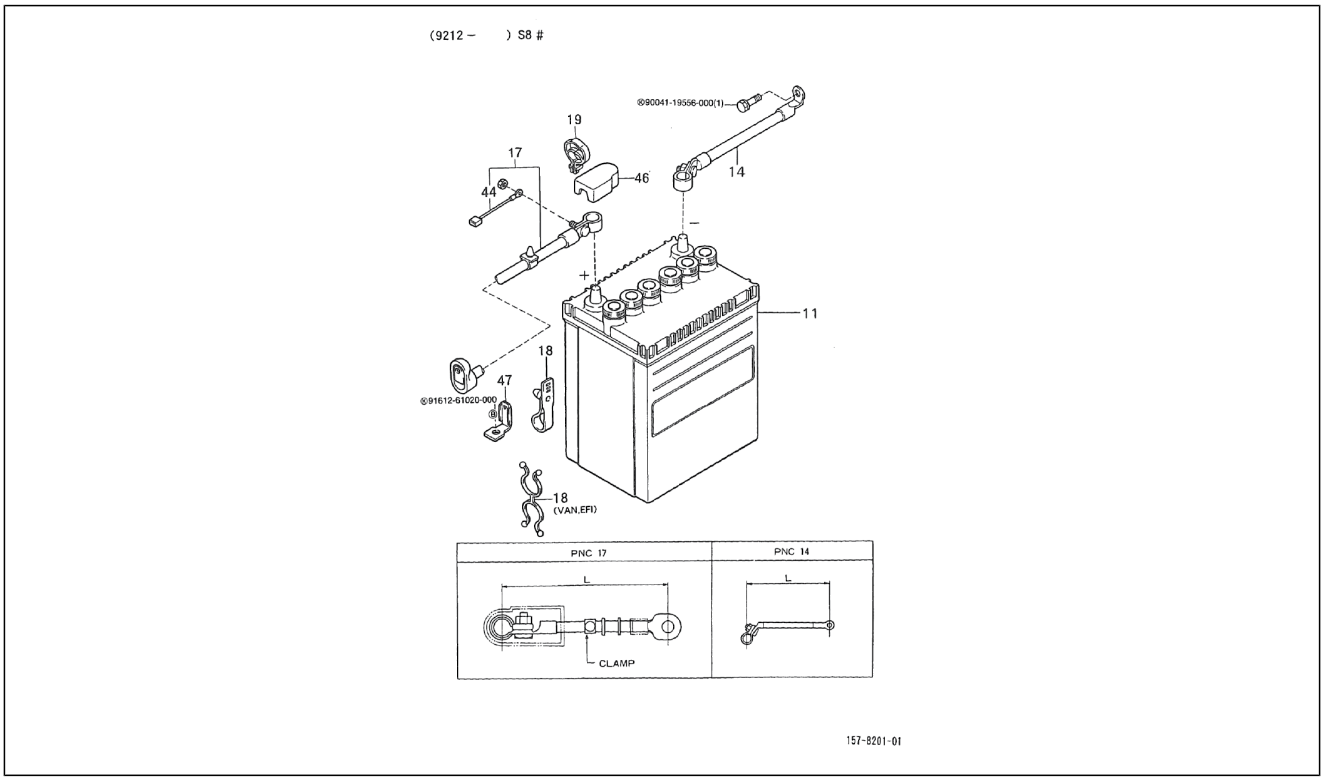

Pos.	Code	Beschreibung	Menge	Varianten
19	9004464482000	Schelle	2	**Technische Spezifikation:**2-Radantrieb/2 Wheel drive[S85] Ladefläche/Truck type[TR]
44	8266187Z04000	Sicherung	1	**Technische Spezifikation:**2-Radantrieb/2 Wheel drive[S85] HCE-Motor (1300 cm3)/HCE-Engine (1300 cc)[HCE]
44	9004982060000	Sicherung	1	**Technische Spezifikation:**2-Radantrieb/2 Wheel drive[S85] CB42-Motor (1000 cm3)/CB42-Engine (1000 cc)[CB42]
46	2889187Z01000	Abdeckung batterieanschlüsse	1	**Technische Spezifikation:**2-Radantrieb/2 Wheel drive[S85] CB41, CB42[CB] Vergaser/Carburetor[CAB] Linkslenker/ Left-hand drive[LHD]
47	8271587Z31000	Halter	1	**Technische Spezifikation:**2-Radantrieb/2 Wheel drive[S85] HCE-Motor (1300 cm3)/HCE-Engine (1300 cc)[HCE]
47	8271587Z05000	Halter	1	**Technische Spezifikation:**2-Radantrieb/2 Wheel drive[S85] Kastenwagen/Van type[VAN] CB41, CB42[CB]
47	8271587Z09000	Halter	1	**Technische Spezifikation:**2-Radantrieb/2 Wheel drive[S85] Ladefläche/Truck type[TR] CB41, CB42[CB]
48	9004119556000	Schraube	1	**Technische Spezifikation:**2-Radantrieb/2 Wheel drive[S85]
49	9161261020000	Schraubbolzen	1	**Technische Spezifikation:**2-Radantrieb/2 Wheel drive[S85]

Einheit	Elektrische Anlage
Code	05.100
Beschreibung	Kabelbaum
Inspektion	1

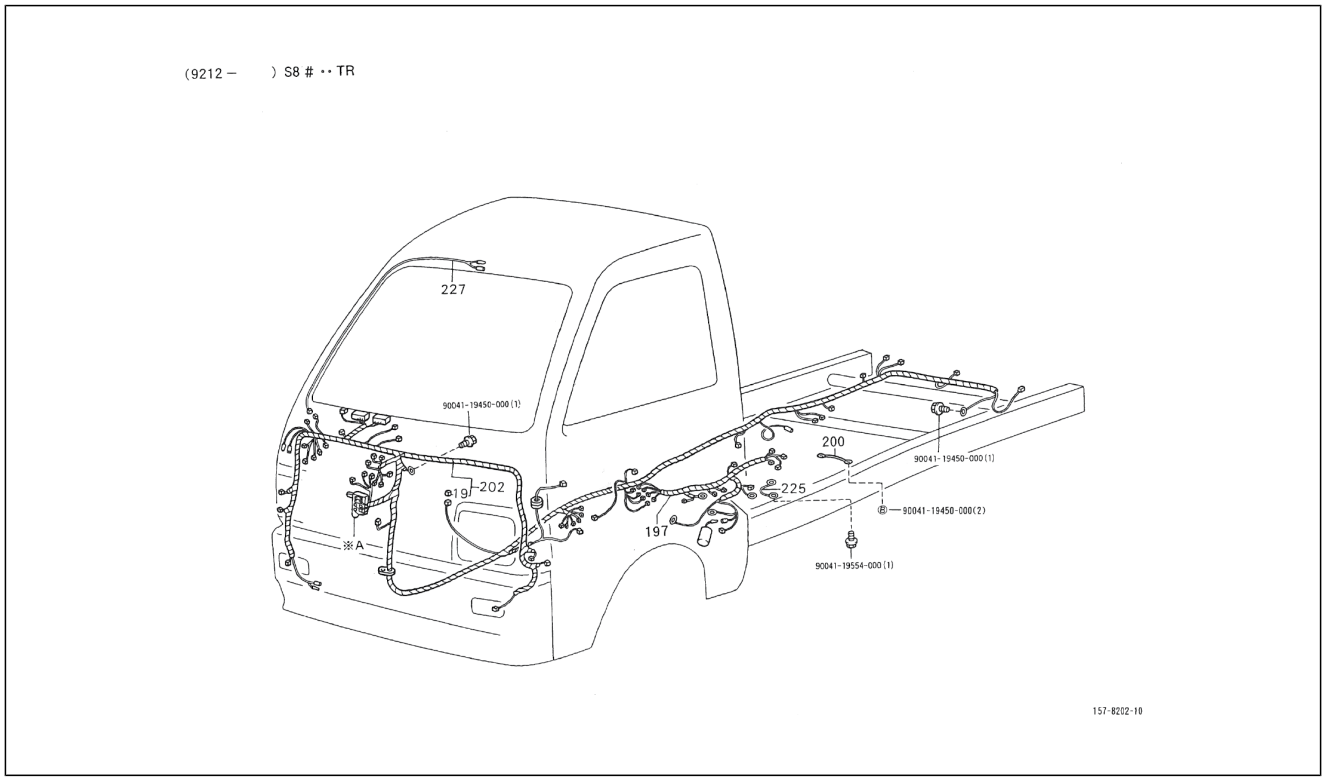

Pos.	Code	Beschreibung	Menge	Varianten
19	9004982032000	Sicherung	1	**Technische Spezifikation:**2-Radantrieb/2 Wheel drive[S85] CB41-Motor (1000 cm3)/CB41-Engine (1000 cc)[CB41]
197	8212187M23000	Kabelbaum	1	**Land:**Holland[NL] **Technische Spezifikation:**Ladefläche mit kippbaren Ladebordwänden (S85RP-TRMP)[S85RP-TRMP] CB41, CB42[CB] 2-Radantrieb/2 Wheel drive[S85] Rechtslenker/ Right-hand drive[RHD] Ladefläche/Truck type[TR] Manuelles Getriebe/Manual transmission[MTM] Manuelles 5-Gang-Getriebe/5 Speed floor manual[5F] Öffnung an drei Seiten/3-Way openable[T3] Standardtyp/Standard type[STD] Vergaser/Carburetor[CAB]
197	8212187M42000	Kabelbaum	1	**Technische Spezifikation:**2-Radantrieb/2 Wheel drive[S85] Ladefläche/Truck type[TR] Vergaser/Carburetor[CAB]
197	8212187M11000	Kabelbaum	1	**Technische Spezifikation:**Ladefläche mit kippbaren Ladebordwänden (S85RP-TRMP)[S85RP-TRMP] CB41, CB42[CB] 2-Radantrieb/2 Wheel drive[S85] Rechtslenker/ Right-hand drive[RHD] Ladefläche/Truck type[TR] Manuelles Getriebe/Manual transmission[MTM] Manuelles 5-Gang-Getriebe/5 Speed floor manual[5F] Öffnung an drei Seiten/3-Way openable[T3] Standardtyp/Standard type[STD] Vergaser/Carburetor[CAB]
197	8212187D76000	Kabelbaum	1	**Technische Spezifikation:**Ladefläche mit kippbaren Ladebordwänden (S85LP-TRMP)[S85LP-TRMP] CB41, CB42[CB] 2-Radantrieb/2 Wheel drive[S85] Linkslenker/ Left-hand drive[LHD] Ladefläche/Truck type[TR] Manuelles Getriebe/Manual transmission[MTM] Manuelles 5-Gang-Getriebe/5 Speed floor manual[5F] Öffnung an drei Seiten/3-Way openable[T3] Standardtyp/Standard type[STD] Vergaser/Carburetor[CAB]
197	8212187M25000	Kabelbaum	1	**Technische Spezifikation:**Ladefläche mit kippbaren Ladebordwänden (S85RP-TRMP)[S85RP-TRMP] CB41, CB42[CB] 2-Radantrieb/2 Wheel drive[S85] Rechtslenker/ Right-hand drive[RHD] Ladefläche/Truck type[TR] Manuelles Getriebe/Manual transmission[MTM] Manuelles 5-Gang-Getriebe/5 Speed floor manual[5F] Öffnung an

Einheit	Elektrische Anlage
Code	05.100
Beschreibung	Kabelbaum
Inspektion	1

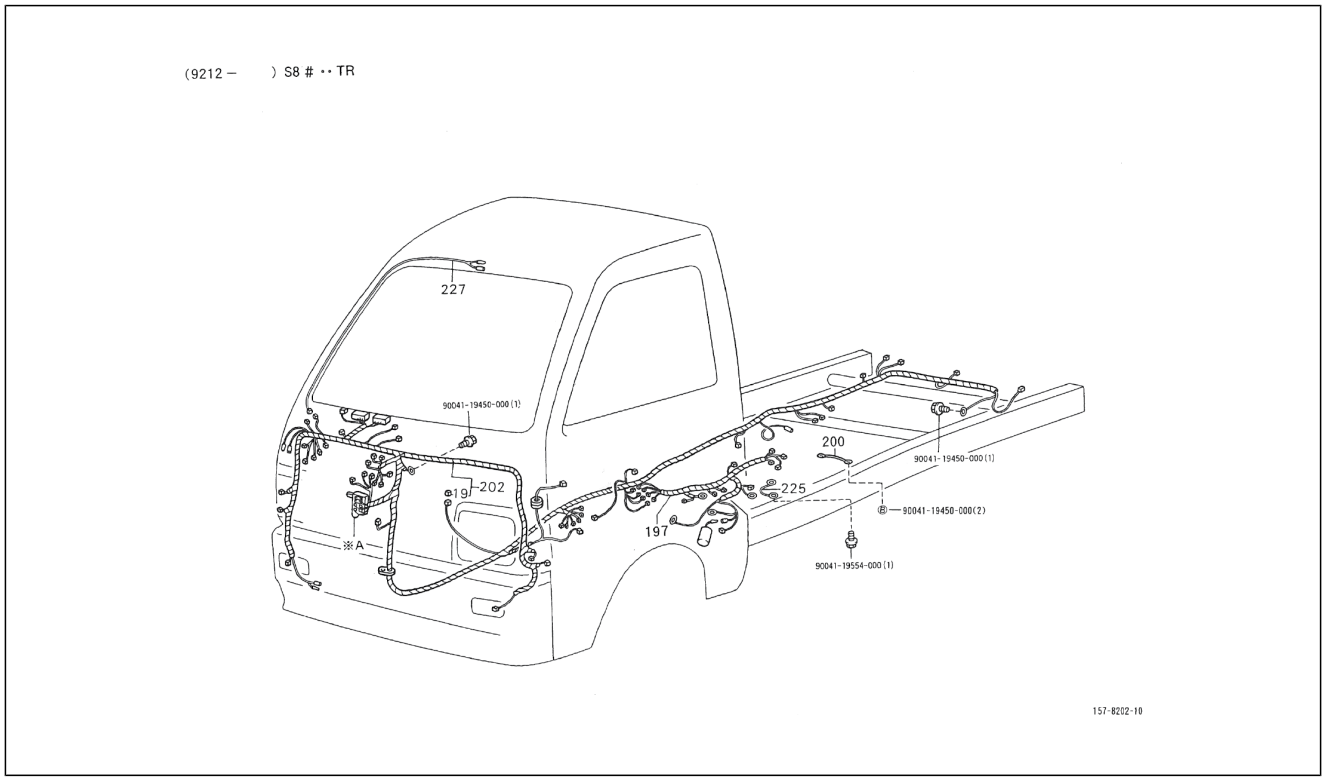

Pos.	Code	Beschreibung	Menge	Varianten
				drei Seiten/3-Way openable[T3] Standardtyp/Standard type[STD] Vergaser/Carburetor[CAB]
197	8212187M23000	Kabelbaum	1	**Technische Spezifikation:**Ladefläche mit kippbaren Ladebordwänden (S85LP-TRMP)[S85LP-TRMP] CB41, CB42[CB] 2-Radantrieb/2 Wheel drive[S85] Linkslenker/ Left-hand drive[LHD] Ladefläche/Truck type[TR] Manuelles Getriebe/Manual transmission[MTM] Manuelles 5-Gang-Getriebe/5 Speed floor manual[5F] Öffnung an drei Seiten/3-Way openable[T3] Standardtyp/Standard type[STD] Vergaser/Carburetor[CAB]
200	8212487Z01000	Kabelbaum motor	1	**Technische Spezifikation:**2-Radantrieb/2 Wheel drive[S85] Ladefläche/Truck type[TR]
200	8212487Z02000	Kabelbaum	1	**Technische Spezifikation:**2-Radantrieb/2 Wheel drive[S85] Ladefläche/Truck type[TR]
202	8213687Z12000	Kabelbaum	1	**Technische Spezifikation:**CB41, CB42[CB] 2-Radantrieb/2 Wheel drive[S85] Rechtslenker/Right-hand drive[RHD] Ladefläche/Truck type[TR] Manuelles Getriebe/Manual transmission[MTM] Manuelles 5-Gang-Getriebe/5 Speed floor manual[5F] Öffnung an drei Seiten/3-Way openable[T3] Standardtyp/Standard type[STD] Vergaser/ Carburetor[CAB]
202	8213687Z32000	Kabelbaum	1	**Technische Spezifikation:**Ladefläche mit kippbaren Ladebordwänden (S85RP-TRMP)[S85RP-TRMP] CB41, CB42[CB] 2-Radantrieb/2 Wheel drive[S85] Rechtslenker/ Right-hand drive[RHD] Ladefläche/Truck type[TR] Manuelles Getriebe/Manual transmission[MTM] Manuelles 5-Gang-Getriebe/5 Speed floor manual[5F] Öffnung an drei Seiten/3-Way openable[T3] Standardtyp/Standard type[STD] Vergaser/Carburetor[CAB] **Land:**Holland[NL]
202	8213687Z05000	Kabelbaum	1	**Technische Spezifikation:**Ladefläche mit kippbaren Ladebordwänden (S85LP-TRMP)[S85LP-TRMP] CB41, CB42[CB] 2-Radantrieb/2 Wheel drive[S85] Linkslenker/ Left-hand drive[LHD] Ladefläche/Truck type[TR] Manuelles Getriebe/Manual transmission[MTM] Manuelles 5-Gang-Getriebe/5 Speed floor manual[5F] Öffnung an

Einheit	Elektrische Anlage
Code	05.100
Beschreibung	Kabelbaum
Inspektion	1

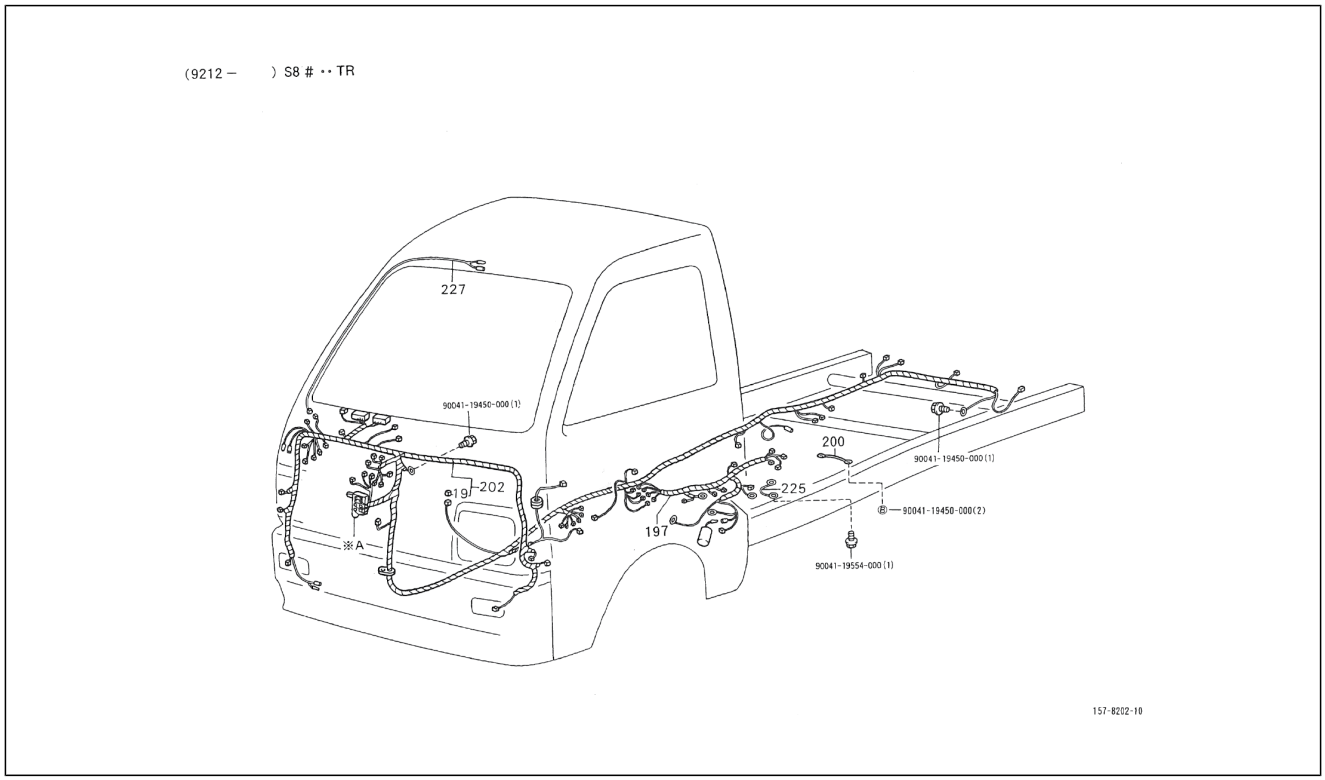

Pos.	Code	Beschreibung	Menge	Varianten
				drei Seiten/3-Way openable[T3] Standardtyp/Standard type[STD] Vergaser/Carburetor[CAB]
202	8213687Z01000	Kabelbaum	1	**Technische Spezifikation:**Ladefläche mit kippbaren Ladebordwänden (S85RP-TRMP)[S85RP-TRMP] CB41, CB42[CB] 2-Radantrieb/2 Wheel drive[S85] Rechtslenker/ Right-hand drive[RHD] Ladefläche/Truck type[TR] Manuelles Getriebe/Manual transmission[MTM] Manuelles 5-Gang-Getriebe/5 Speed floor manual[5F] Öffnung an drei Seiten/3-Way openable[T3] Standardtyp/Standard type[STD] Vergaser/Carburetor[CAB]
202	8213687Z28000	Kabelbaum	1	**Technische Spezifikation:**Ladefläche mit kippbaren Ladebordwänden (S85LP-TRMP)[S85LP-TRMP] CB41, CB42[CB] 2-Radantrieb/2 Wheel drive[S85] Linkslenker/ Left-hand drive[LHD] Ladefläche/Truck type[TR] Manuelles Getriebe/Manual transmission[MTM] Manuelles 5-Gang-Getriebe/5 Speed floor manual[5F] Öffnung an drei Seiten/3-Way openable[T3] Standardtyp/Standard type[STD] Vergaser/Carburetor[CAB]
202	8213687Z37000	Kabelbaum	1	**Technische Spezifikation:**Ladefläche mit kippbaren Ladebordwänden (S85RP-TRMP)[S85RP-TRMP] CB41, CB42[CB] 2-Radantrieb/2 Wheel drive[S85] Rechtslenker/ Right-hand drive[RHD] Ladefläche/Truck type[TR] Manuelles Getriebe/Manual transmission[MTM] Manuelles 5-Gang-Getriebe/5 Speed floor manual[5F] Öffnung an drei Seiten/3-Way openable[T3] Standardtyp/Standard type[STD] Vergaser/Carburetor[CAB]
202	8213687Z20000	Kabelbaum	1	**Technische Spezifikation:**Ladefläche mit kippbaren Ladebordwänden (S85RP-TRMP)[S85RP-TRMP] CB41, CB42[CB] 2-Radantrieb/2 Wheel drive[S85] Rechtslenker/ Right-hand drive[RHD] Ladefläche/Truck type[TR] Manuelles Getriebe/Manual transmission[MTM] Manuelles 5-Gang-Getriebe/5 Speed floor manual[5F] Öffnung an drei Seiten/3-Way openable[T3] Standardtyp/Standard type[STD] Vergaser/Carburetor[CAB]
202	8213687Z24000	Kabelbaum	1	**Technische Spezifikation:**Ladefläche mit kippbaren Ladebordwänden (S85LP-TRMP)[S85LP-TRMP] CB41,

Einheit	Elektrische Anlage
Code	05.100
Beschreibung	Kabelbaum
Inspektion	1

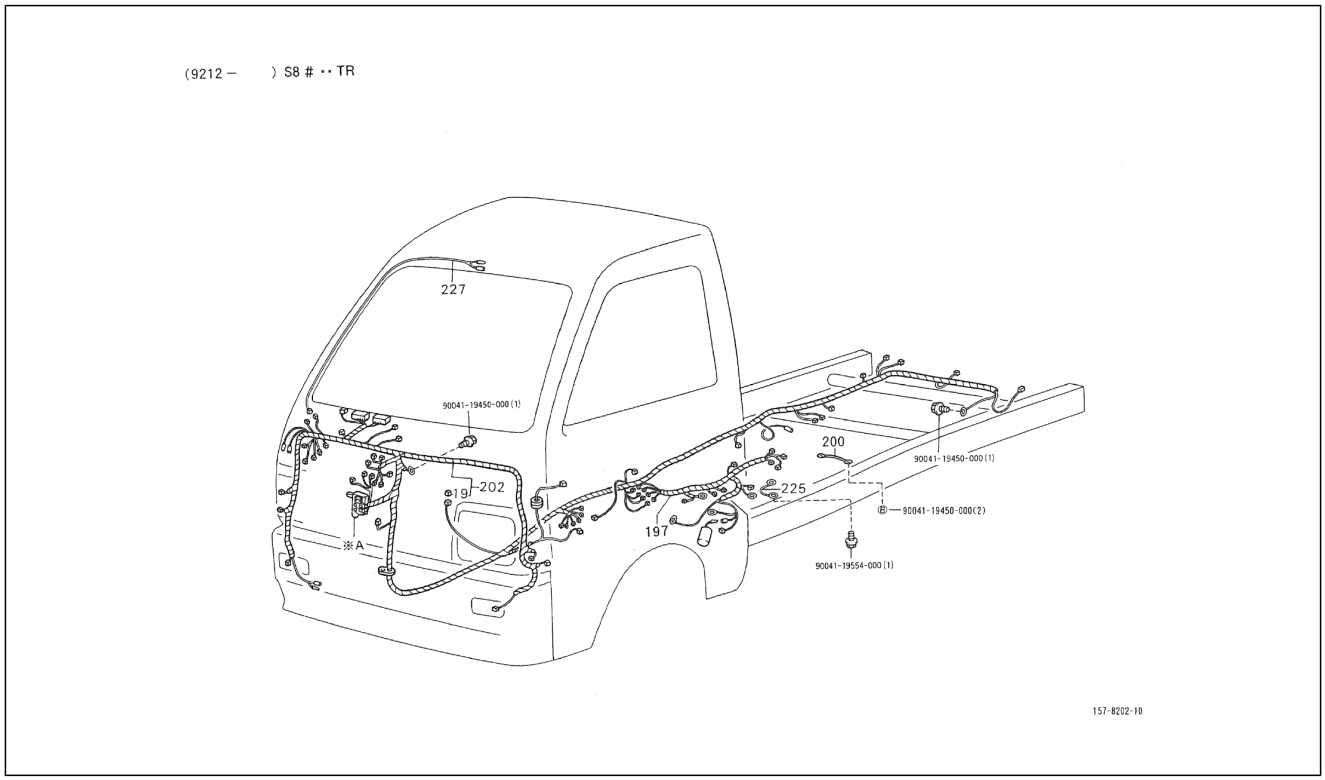

Pos.	Code	Beschreibung	Menge	Varianten
				CB42[CB] 2-Radantrieb/2 Wheel drive[S85] Linkslenker/ Left-hand drive[LHD] Ladefläche/Truck type[TR] Manuelles Getriebe/Manual transmission[MTM] Manuelles 5-Gang-Getriebe/5 Speed floor manual[5F] Öffnung an drei Seiten/3-Way openable[T3] Standardtyp/Standard type[STD] Vergaser/Carburetor[CAB]
202	8213687Z22000	Kabelbaum	1	**Technische Spezifikation:**Ladefläche mit kippbaren Ladebordwänden (S85LP-TRMP)[S85LP-TRMP] CB41, CB42[CB] 2-Radantrieb/2 Wheel drive[S85] Linkslenker/ Left-hand drive[LHD] Ladefläche/Truck type[TR] Manuelles Getriebe/Manual transmission[MTM] Manuelles 5-Gang-Getriebe/5 Speed floor manual[5F] Öffnung an drei Seiten/3-Way openable[T3] Standardtyp/Standard type[STD] Vergaser/Carburetor[CAB]
202	8213687Z39000	Kabelbaum	1	**Technische Spezifikation:**Ladefläche mit kippbaren Ladebordwänden (S85RP-TRMP)[S85RP-TRMP] CB41, CB42[CB] 2-Radantrieb/2 Wheel drive[S85] Rechtslenker/ Right-hand drive[RHD] Ladefläche/Truck type[TR] Manuelles Getriebe/Manual transmission[MTM] Manuelles 5-Gang-Getriebe/5 Speed floor manual[5F] Öffnung an drei Seiten/3-Way openable[T3] Standardtyp/Standard type[STD] Vergaser/Carburetor[CAB] **Land:**Holland[NL]
202	8213687Z03000	Kabelbaum	1	**Technische Spezifikation:**Ladefläche mit kippbaren Ladebordwänden (S85LP-TRMP)[S85LP-TRMP] CB41, CB42[CB] 2-Radantrieb/2 Wheel drive[S85] Linkslenker/ Left-hand drive[LHD] Ladefläche/Truck type[TR] Manuelles Getriebe/Manual transmission[MTM] Manuelles 5-Gang-Getriebe/5 Speed floor manual[5F] Öffnung an drei Seiten/3-Way openable[T3] Standardtyp/Standard type[STD] Vergaser/Carburetor[CAB]
202	8213687Z35000	Kabelbaum	1	**Technische Spezifikation:**Ladefläche mit kippbaren Ladebordwänden (S85LP-TRMP)[S85LP-TRMP] CB41, CB42[CB] 2-Radantrieb/2 Wheel drive[S85] Linkslenker/ Left-hand drive[LHD] Ladefläche/Truck type[TR] Manuelles Getriebe/Manual transmission[MTM] Manuelles 5-

Einheit	Elektrische Anlage
Code	05.100
Beschreibung	Kabelbaum
Inspektion	1

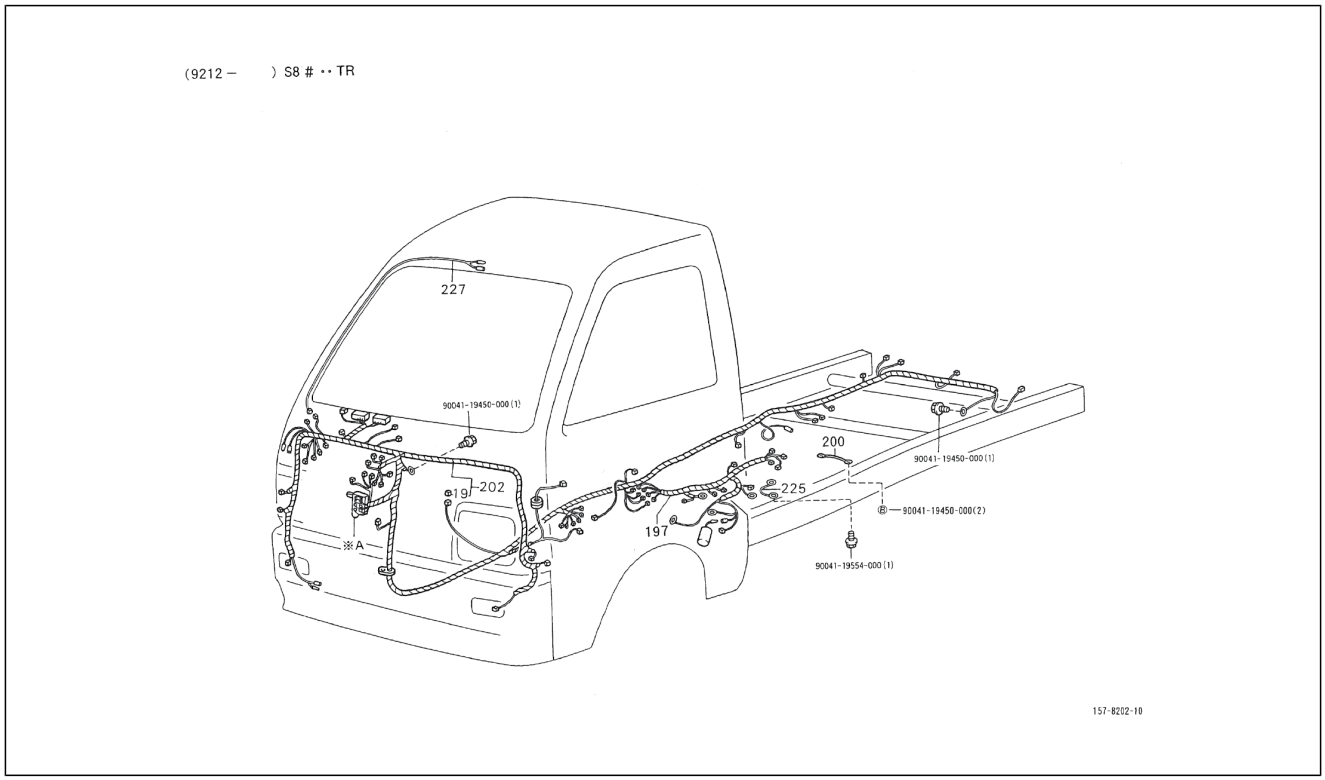

Pos.	Code	Beschreibung	Menge	Varianten
				Gang-Getriebe/5 Speed floor manual[5F] Öffnung an drei Seiten/3-Way openable[T3] Standardtyp/Standard type[STD] Vergaser/Carburetor[CAB]
202	8213687Z33000	Kabelbaum	1	**Land:**Holland[NL] **Technische Spezifikation:**Ladefläche mit kippbaren Ladebordwänden (S85RP-TRMP)[S85RP-TRMP] CB41, CB42[CB] 2-Radantrieb/2 Wheel drive[S85] Rechtslenker/ Right-hand drive[RHD] Ladefläche/Truck type[TR] Manuelles Getriebe/Manual transmission[MTM] Manuelles 5-Gang-Getriebe/5 Speed floor manual[5F] Öffnung an drei Seiten/3-Way openable[T3] Standardtyp/Standard type[STD] Vergaser/Carburetor[CAB]
202	8213687Z30000	Kabelbaum	1	**Technische Spezifikation:**Ladefläche mit kippbaren Ladebordwänden (S85LP-TRMP)[S85LP-TRMP] CB41, CB42[CB] 2-Radantrieb/2 Wheel drive[S85] Linkslenker/ Left-hand drive[LHD] Ladefläche/Truck type[TR] Manuelles Getriebe/Manual transmission[MTM] Manuelles 5-Gang-Getriebe/5 Speed floor manual[5F] Öffnung an drei Seiten/3-Way openable[T3] Standardtyp/Standard type[STD] Vergaser/Carburetor[CAB]
202	8213687Z26000	Kabelbaum	1	**Technische Spezifikation:**Ladefläche mit kippbaren Ladebordwänden (S85RP-TRMP)[S85RP-TRMP] CB41, CB42[CB] 2-Radantrieb/2 Wheel drive[S85] Rechtslenker/ Right-hand drive[RHD] Ladefläche/Truck type[TR] Manuelles Getriebe/Manual transmission[MTM] Manuelles 5-Gang-Getriebe/5 Speed floor manual[5F] Öffnung an drei Seiten/3-Way openable[T3] Standardtyp/Standard type[STD] Vergaser/Carburetor[CAB]
225	8212587Z01000	Kabelbaum	1	**Technische Spezifikation:**2-Radantrieb/2 Wheel drive[S85] CB41, CB42[CB]
227	8217187Z01000	Kabelbaum Innenbeleuchtung	1	**Technische Spezifikation:**2-Radantrieb/2 Wheel drive[S85]
288	9004119450000	Schraubbolzen	4	**Technische Spezifikation:**2-Radantrieb/2 Wheel drive[S85] Ladefläche/Truck type[TR]
289	9004119554000	Schraubbolzen	1	**Technische Spezifikation:**2-Radantrieb/2 Wheel drive[S85] Ladefläche/Truck type[TR]

Einheit	Elektrische Anlage
Code	05.101
Beschreibung	Kabelbaum II
Inspektion	1

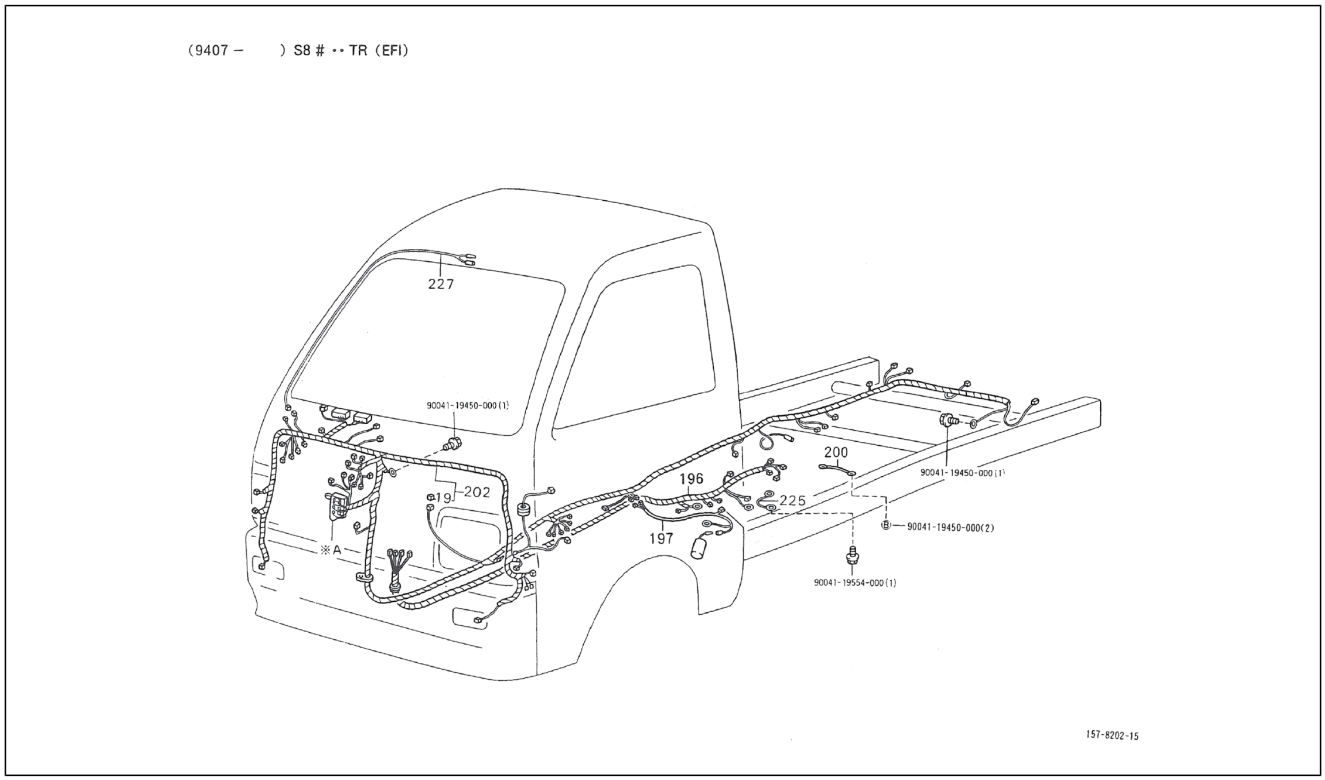

Pos.	Code	Beschreibung	Menge	Varianten
19	9004982033000	Sicherung	1	**Technische Spezifikation:**2-Radantrieb/2 Wheel drive[S85] HCE-Motor (1300 cm3)/HCE-Engine (1300 cc)[HCE]
19	9004982033000	Sicherung	1	**Technische Spezifikation:**2-Radantrieb/2 Wheel drive[S85] CB42-Motor (1000 cm3)/CB42-Engine (1000 cc)[CB42]
196	8211187511000	Kabelbaum	1	**Technische Spezifikation:**2-Radantrieb/2 Wheel drive[S85] HCE-Motor (1300 cm3)/HCE-Engine (1300 cc)[HCE]
196	8211187513000	-	1	**Technische Spezifikation:**Ladefläche mit kippbaren Ladebordwänden (S85RP-TRMKP)[S85RP-TRMKP] CB42-Motor (1000 cm3)/CB42-Engine (1000 cc)[CB42] 2-Radantrieb/2 Wheel drive[S85] Rechtslenker/Right-hand drive[RHD] Ladefläche/Truck type[TR] Manuelles Getriebe/Manual transmission[MTM] Manuelles 5-Gang-Getriebe/5 Speed floor manual[5F] Öffnung an drei Seiten/3-Way openable[T3] Standardtyp/Standard type[STD] Elektronische Einspritzung/Electronic Fuel Injection[EFI]
196	8211187514000	-	1	**Technische Spezifikation:**Ladefläche mit kippbaren Ladebordwänden (S85LP-TRMKP)[S85LP-TRMKP] CB42-Motor (1000 cm3)/CB42-Engine (1000 cc)[CB42] 2-Radantrieb/2 Wheel drive[S85] Linkslenker/Left-hand drive[LHD] Ladefläche/Truck type[TR] Manuelles Getriebe/Manual transmission[MTM] Manuelles 5-Gang-Getriebe/5 Speed floor manual[5F] Öffnung an drei Seiten/3-Way openable[T3] Standardtyp/Standard type[STD] Elektronische Einspritzung/Electronic Fuel Injection[EFI]
197	8212187Z36000	Kabeleinheit	1	**Technische Spezifikation:**2-Radantrieb/2 Wheel drive[S85] HCE-Motor (1300 cm3)/HCE-Engine (1300 cc)[HCE]
197	8212187M62000	kabelbaum	1	**Technische Spezifikation:**Ladefläche mit kippbaren Ladebordwänden (S85RP-TRMKP)[S85RP-TRMKP] CB41, CB42[CB] 2-Radantrieb/2 Wheel drive[S85] Rechtslenker/Right-hand drive[RHD] Ladefläche/Truck type[TR] Manuelles Getriebe/Manual transmission[MTM] Manuelles 5-Gang-Getriebe/5 Speed floor manual[5F] Öffnung an drei Seiten/3-Way openable[T3] Standardtyp/Standard type[STD] Elektronische Einspritzung/Electronic Fuel Injection[EFI]

Einheit	Elektrische Anlage
Code	05.101
Beschreibung	Kabelbaum II
Inspektion	1

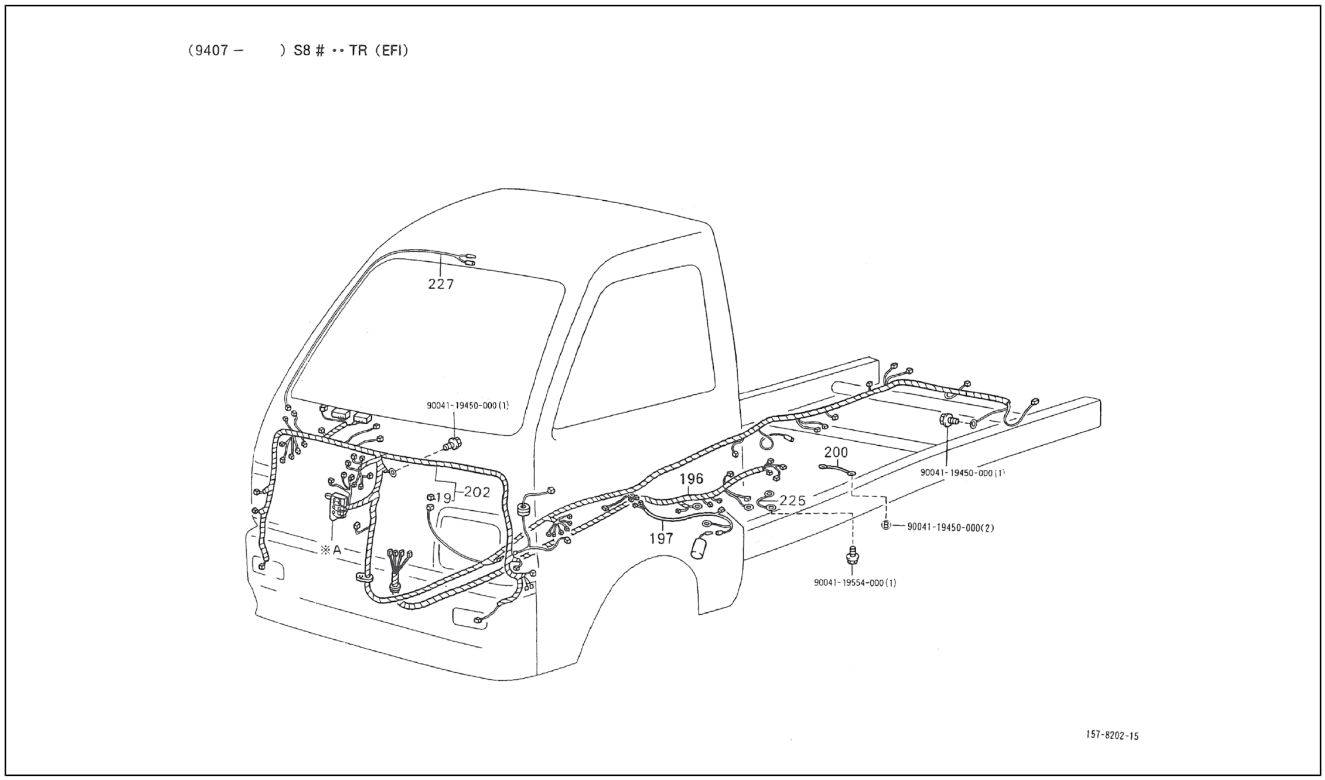

Pos.	Code	Beschreibung	Menge	Varianten
197	8212187M44000	Kabelbaum	1	**Technische Spezifikation:**2-Radantrieb/2 Wheel drive[S85] Ladefläche/Truck type[TR] Elektronische Einspritzung/ Electronic Fuel Injection[EFI] CB41, CB42[CB]
197	8212187M23000	Kabelbaum	1	**Land:**Holland[NL] **Technische Spezifikation:**Ladefläche mit kippbaren Ladebordwänden (S85RP-TRMP)[S85RP-TRMP] CB41, CB42[CB] 2-Radantrieb/2 Wheel drive[S85] Rechtslenker/ Right-hand drive[RHD] Ladefläche/Truck type[TR] Manuelles Getriebe/Manual transmission[MTM] Manuelles 5-Gang-Getriebe/5 Speed floor manual[5F] Öffnung an drei Seiten/3-Way openable[T3] Standardtyp/Standard type[STD] Vergaser/Carburetor[CAB]
197	8212187Z11000	kabelbaum	1	**Technische Spezifikation:**2-Radantrieb/2 Wheel drive[S85] Ladefläche/Truck type[TR] Elektronische Einspritzung/ Electronic Fuel Injection[EFI] CB41, CB42[CB]
200	8212487Z02000	Kabelbaum	1	**Technische Spezifikation:**2-Radantrieb/2 Wheel drive[S85] Ladefläche/Truck type[TR]
200	8212487Z01000	Kabelbaum motor	1	**Technische Spezifikation:**2-Radantrieb/2 Wheel drive[S85] Ladefläche/Truck type[TR]
202	8213687Z14000	Kabelbaum	1	**Technische Spezifikation:**Ladefläche mit kippbaren Ladebordwänden (S85RP-TRMKP)[S85RP-TRMKP] CB41, CB42[CB] 2-Radantrieb/2 Wheel drive[S85] Rechtslenker/ Right-hand drive[RHD] Ladefläche/Truck type[TR] Manuelles Getriebe/Manual transmission[MTM] Manuelles 5-Gang-Getriebe/5 Speed floor manual[5F] Öffnung an drei Seiten/3-Way openable[T3] Standardtyp/Standard type[STD] Elektronische Einspritzung/Electronic Fuel Injection[EFI]
202	8213687Z34000	kabelbaum	1	**Land:**Holland[NL] **Technische Spezifikation:**Ladefläche mit kippbaren Ladebordwänden (S85RP-TRMKP)[S85RP-TRMKP] CB41, CB42[CB] 2-Radantrieb/2 Wheel drive[S85] Rechtslenker/ Right-hand drive[RHD] Ladefläche/Truck type[TR] Manuelles Getriebe/Manual transmission[MTM] Manuelles 5-Gang-Getriebe/5 Speed floor manual[5F] Öffnung an

Einheit	Elektrische Anlage
Code	05.101
Beschreibung	Kabelbaum II
Inspektion	1

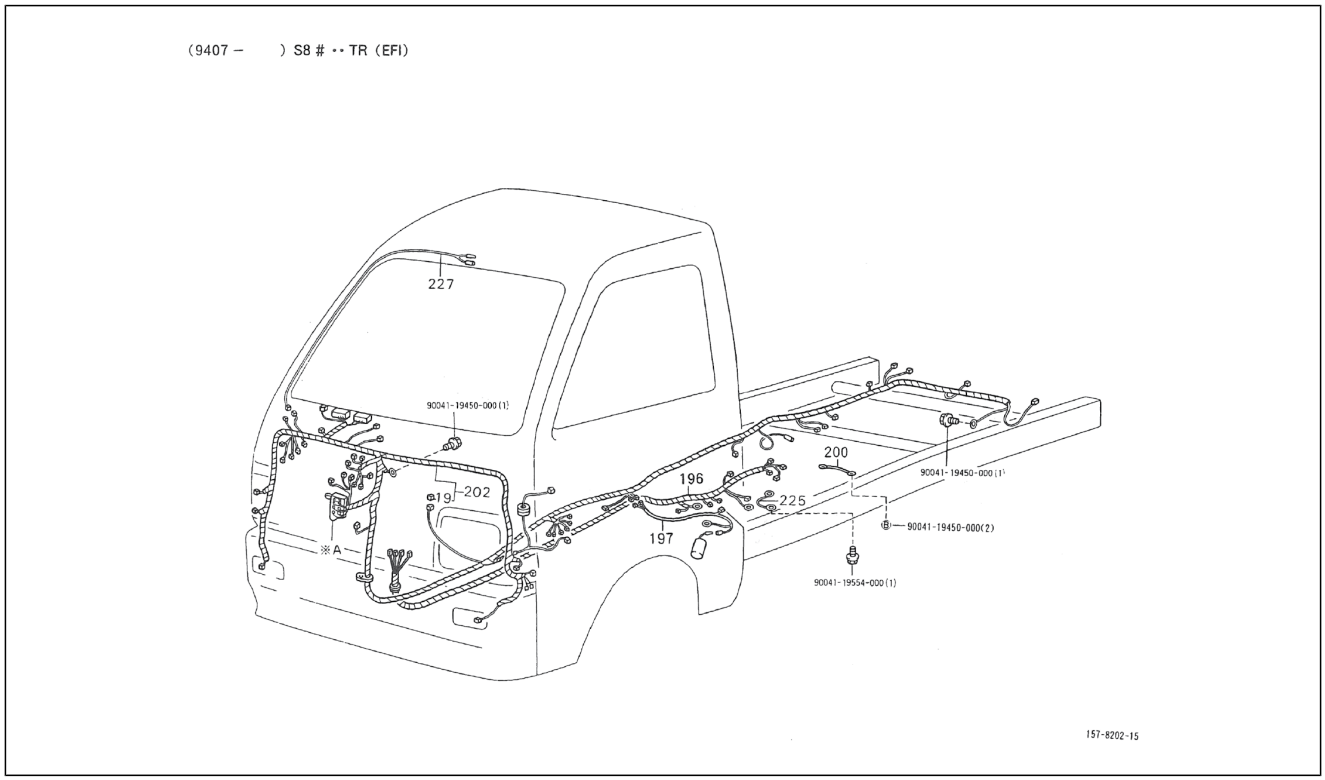

Pos.	Code	Beschreibung	Menge	Varianten
				drei Seiten/3-Way openable[T3] Standardtyp/Standard type[STD] Elektronische Einspritzung/Electronic Fuel Injection[EFI]
202	8213687Z42000	Kabelbaum	1	**Technische Spezifikation:**Ladefläche mit kippbaren Ladebordwänden (S85LP-TRMKP)[S85LP-TRMKP] CB41, CB42[CB] 2-Radantrieb/2 Wheel drive[S85] Linkslenker/Left-hand drive[LHD] Ladefläche/Truck type[TR] Manuelles Getriebe/Manual transmission[MTM] Manuelles 5-Gang-Getriebe/5 Speed floor manual[5F] Öffnung an drei Seiten/3-Way openable[T3] Standardtyp/Standard type[STD] Elektronische Einspritzung/Electronic Fuel Injection[EFI]
202	8213787Z25000	Kabelbaum	1	**Technische Spezifikation:**Ladefläche mit kippbaren Ladebordwänden (S85LP-TRMEP)[S85LP-TRMEP] HCE-Motor (1300 cm3)/HCE-Engine (1300 cc)[HCE] 2-Radantrieb/2 Wheel drive[S85] Linkslenker/Left-hand drive[LHD] Ladefläche/Truck type[TR] Manuelles Getriebe/Manual transmission[MTM] Manuelles 5-Gang-Getriebe/5 Speed floor manual[5F] Öffnung an drei Seiten/3-Way openable[T3] Standardtyp/Standard type[STD] Elektronische Einspritzung/Electronic Fuel Injection[EFI]
202	8213787Z23000	Kabelbaum	1	**Technische Spezifikation:**HCE-Motor (1300 cm3)/HCE-Engine (1300 cc)[HCE] 2-Radantrieb/2 Wheel drive[S85] Rechtslenker/Right-hand drive[RHD] Ladefläche/Truck type[TR] Manuelles Getriebe/Manual transmission[MTM] Manuelles 5-Gang-Getriebe/5 Speed floor manual[5F] Öffnung an drei Seiten/3-Way openable[T3] Standardtyp/Standard type[STD] Elektronische Einspritzung/Electronic Fuel Injection[EFI]
202	8213687Z85000	kabelbaum	1	**Technische Spezifikation:**CB41, CB42[CB] 2-Radantrieb/2 Wheel drive[S85] Linkslenker/Left-hand drive[LHD] Ladefläche/Truck type[TR] Manuelles Getriebe/Manual transmission[MTM] Manuelles 5-Gang-Getriebe/5 Speed floor manual[5F] Öffnung an drei Seiten/3-Way openable[T3] Standardtyp/Standard type[STD] Elektronische Einspritzung/Electronic Fuel Injection[EFI]

Einheit	Elektrische Anlage
Code	05.101
Beschreibung	Kabelbaum II
Inspektion	1

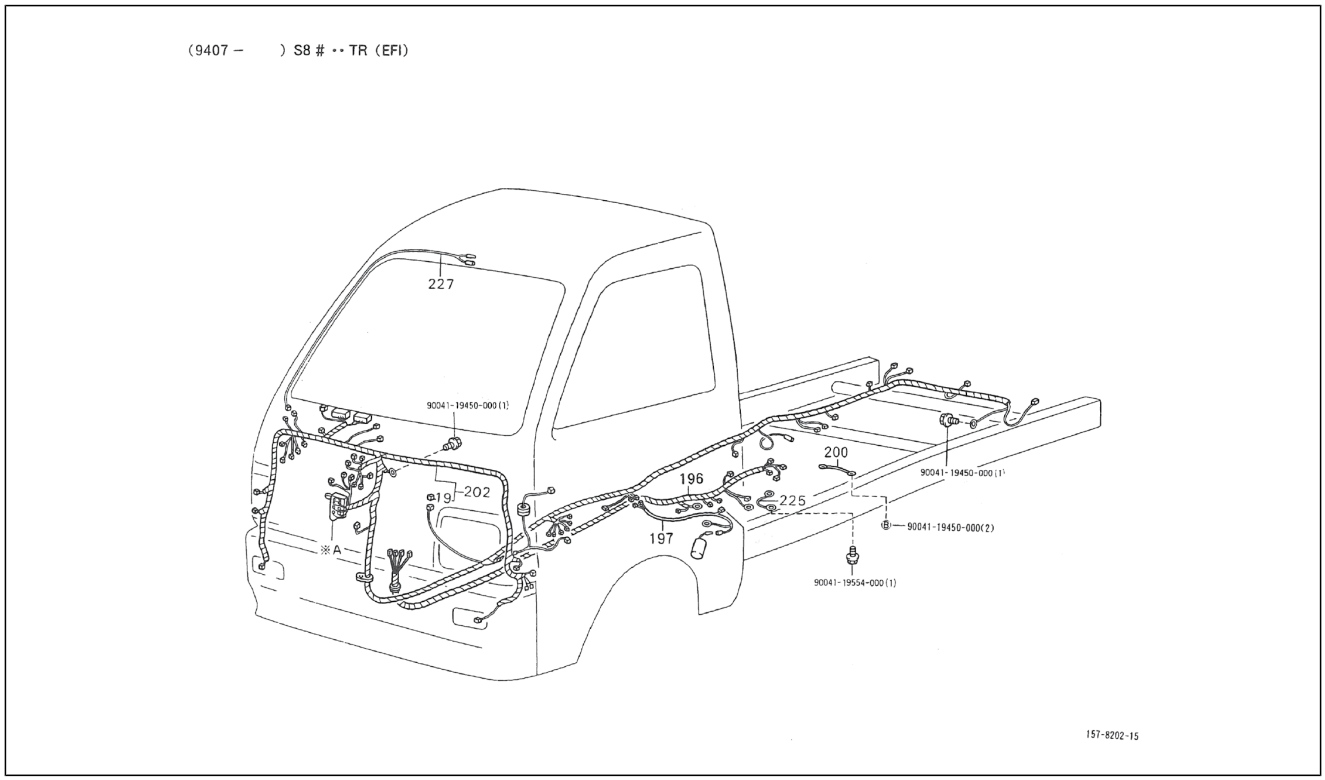

Pos.	Code	Beschreibung	Menge	Varianten
202	8213787Z21000	kabelbaum	1	**Technische Spezifikation:**Ladefläche mit kippbaren Ladebordwänden (S85RP-TRMKP)[S85RP-TRMKP] CB41, CB42[CB] 2-Radantrieb/2 Wheel drive[S85] Rechtslenker/ Right-hand drive[RHD] Ladefläche/Truck type[TR] Manuelles Getriebe/Manual transmission[MTM] Manuelles 5-Gang-Getriebe/5 Speed floor manual[5F] Öffnung an drei Seiten/3-Way openable[T3] Standardtyp/Standard type[STD] Elektronische Einspritzung/Electronic Fuel Injection[EFI]
202	8213687Z17000	kabelbaum	1	**Technische Spezifikation:**Ladefläche mit kippbaren Ladebordwänden (S85LP-TRMKP)[S85LP-TRMKP] CB41, CB42[CB] 2-Radantrieb/2 Wheel drive[S85] Linkslenker/ Left-hand drive[LHD] Ladefläche/Truck type[TR] Manuelles Getriebe/Manual transmission[MTM] Manuelles 5-Gang-Getriebe/5 Speed floor manual[5F] Öffnung an drei Seiten/3-Way openable[T3] Standardtyp/Standard type[STD] Elektronische Einspritzung/Electronic Fuel Injection[EFI]
225	8212587Z01000	Kabelbaum	1	**Technische Spezifikation:**2-Radantrieb/2 Wheel drive[S85] CB41, CB42[CB]
225	8212587Z02000	Kabel	1	**Technische Spezifikation:**2-Radantrieb/2 Wheel drive[S85] Ladefläche/Truck type[TR] HCE-Motor (1300 cm3)/HCE-Engine (1300 cc)[HCE]
227	8217187Z01000	Kabelbaum Innenbeleuchtung	1	**Technische Spezifikation:**2-Radantrieb/2 Wheel drive[S85]
288	9004119450000	Schraubbolzen	4	**Technische Spezifikation:**2-Radantrieb/2 Wheel drive[S85] Ladefläche/Truck type[TR] Elektronische Einspritzung/ Electronic Fuel Injection[EFI]
288	9004119450000	Schraubbolzen	4	**Technische Spezifikation:**2-Radantrieb/2 Wheel drive[S85] Ladefläche/Truck type[TR]
289	9004119554000	Schraubbolzen	1	**Technische Spezifikation:**2-Radantrieb/2 Wheel drive[S85] Ladefläche/Truck type[TR]
289	9004119554000	Schraubbolzen	1	**Technische Spezifikation:**2-Radantrieb/2 Wheel drive[S85] Ladefläche/Truck type[TR] Elektronische Einspritzung/ Electronic Fuel Injection[EFI]

Einheit	Elektrische Anlage
Code	05.102
Beschreibung	Kabelbaum III
Inspektion	1

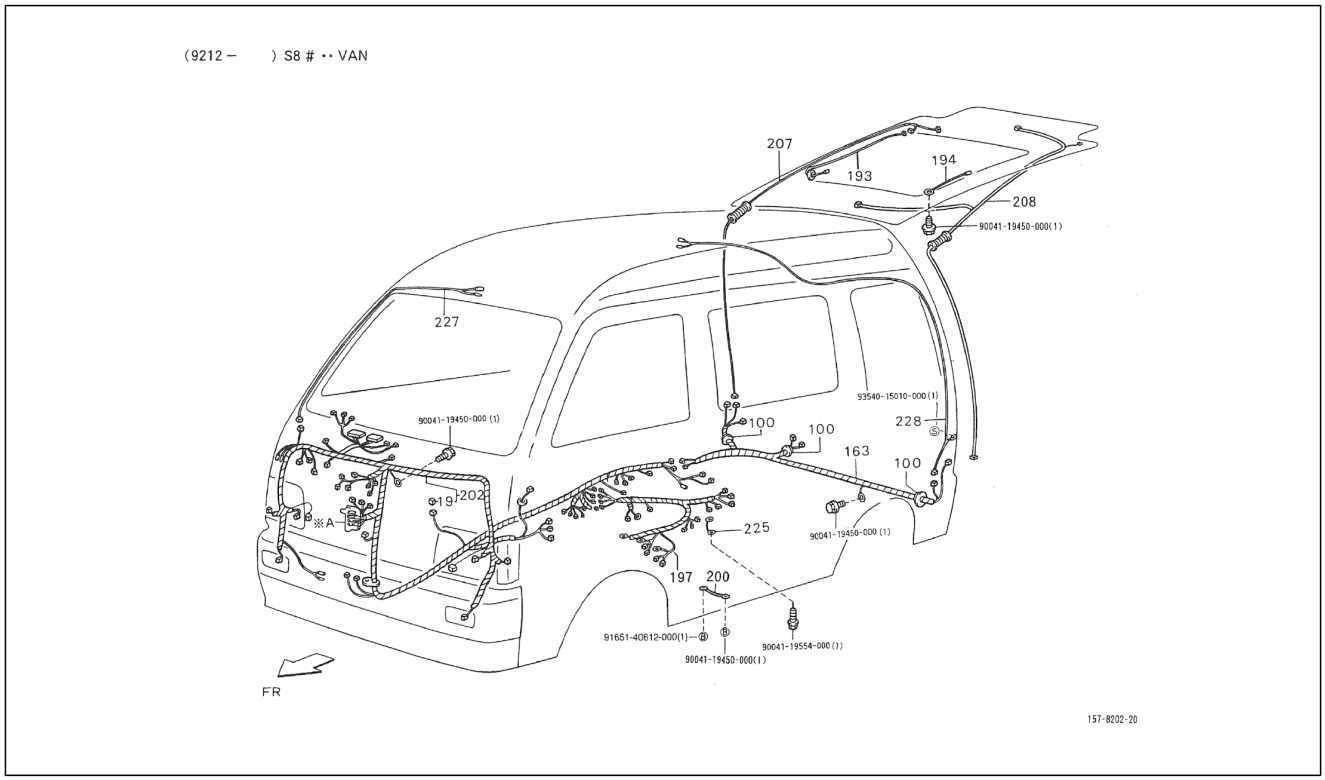

Pos.	Code	Beschreibung	Menge	Varianten
19	9004982032000	Sicherung	1	**Technische Spezifikation:**2-Radantrieb/2 Wheel drive[S85] CB41-Motor (1000 cm3)/CB41-Engine (1000 cc)[CB41]
100	9004480161000	Kabelführung	3	**Technische Spezifikation:**2-Radantrieb/2 Wheel drive[S85] CB41, CB42[CB]
163	8216487Z05000	Kabelbaum	1	**Technische Spezifikation:**2-Radantrieb/2 Wheel drive[S85] Kastenwagen/Van type[VAN] CB41, CB42[CB]
163	8216487Z02000	Kabelbaum	1	**Technische Spezifikation:**2-Radantrieb/2 Wheel drive[S85] Kastenwagen/Van type[VAN]
163	8216487Z03000	Kabelbaum	1	**Technische Spezifikation:**2-Radantrieb/2 Wheel drive[S85] Kastenwagen/Van type[VAN] CB41, CB42[CB]
163	8216487Z04000	Kabelbaum	1	**Technische Spezifikation:**2-Radantrieb/2 Wheel drive[S85] Kastenwagen/Van type[VAN] CB41, CB42[CB]
193	8218687Z01000	Kabel	1	**Technische Spezifikation:**2-Radantrieb/2 Wheel drive[S85] Kastenwagen/Van type[VAN]
194	8218787Z01000	Kabel	1	**Technische Spezifikation:**2-Radantrieb/2 Wheel drive[S85] Kastenwagen/Van type[VAN]
197	8212187M24000	Kabelbaum	1	**Technische Spezifikation:**2-Radantrieb/2 Wheel drive[S85] Kastenwagen/Van type[VAN] Vergaser/Carburetor[CAB] Linkslenker/Left-hand drive[LHD]
197	8212187M12000	Kabelbaum	1	**Technische Spezifikation:**2-Radantrieb/2 Wheel drive[S85] Kastenwagen/Van type[VAN] Vergaser/Carburetor[CAB] Rechtslenker/Right-hand drive[RHD]
197	8212187M43000	Kabelbaum	1	**Technische Spezifikation:**2-Radantrieb/2 Wheel drive[S85] Kastenwagen/Van type[VAN] Vergaser/Carburetor[CAB]
197	8212187M26000	Kabelbaum	1	**Technische Spezifikation:**2-Radantrieb/2 Wheel drive[S85] Kastenwagen/Van type[VAN] Vergaser/Carburetor[CAB] Rechtslenker/Right-hand drive[RHD]
197	8212187D77000	Kabelbaum	1	**Technische Spezifikation:**2-Radantrieb/2 Wheel drive[S85] Kastenwagen/Van type[VAN] Vergaser/Carburetor[CAB] Linkslenker/Left-hand drive[LHD]
200	8212487Z03000	Kabelbaum	1	**Technische Spezifikation:**2-Radantrieb/2 Wheel drive[S85] Kastenwagen/Van type[VAN]

Einheit	Elektrische Anlage
Code	05.102
Beschreibung	Kabelbaum III
Inspektion	1

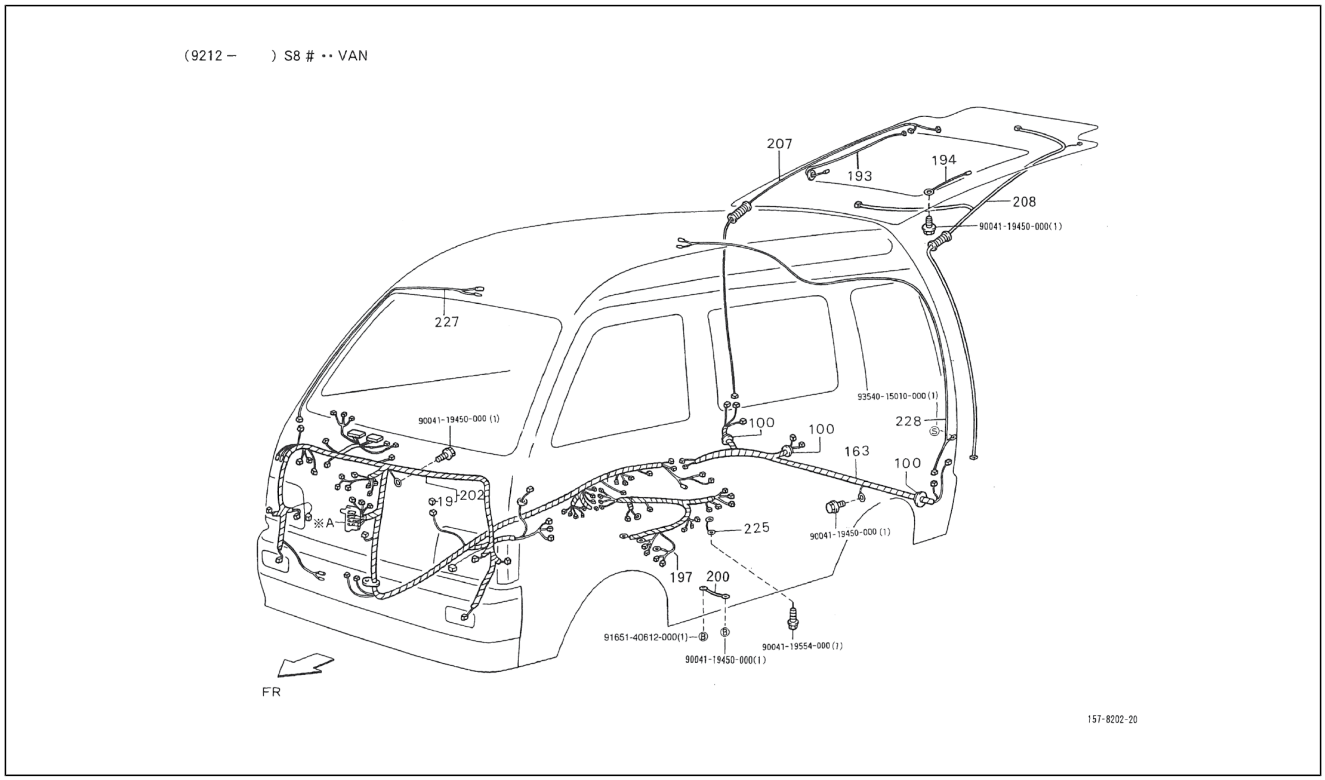

Pos.	Code	Beschreibung	Menge	Varianten
202	8213687Z23000	Kabelbaum	1	**Technische Spezifikation:**2-Radantrieb/2 Wheel drive[S85] Kastenwagen/Van type[VAN] Vergaser/Carburetor[CAB] Linkslenker/Left-hand drive[LHD]
202	8213687Z29000	Kabelbaum	1	**Technische Spezifikation:**2-Radantrieb/2 Wheel drive[S85] Kastenwagen/Van type[VAN] Vergaser/Carburetor[CAB] Linkslenker/Left-hand drive[LHD]
202	8213687Z25000	Kabelbaum	1	**Technische Spezifikation:**2-Radantrieb/2 Wheel drive[S85] Kastenwagen/Van type[VAN] Vergaser/Carburetor[CAB] Linkslenker/Left-hand drive[LHD]
202	8213687Z04000	Kabelbaum	1	**Technische Spezifikation:**2-Radantrieb/2 Wheel drive[S85] Kastenwagen/Van type[VAN] Vergaser/Carburetor[CAB] Linkslenker/Left-hand drive[LHD]
202	8213687Z36000	Kabelbaum	1	**Technische Spezifikation:**2-Radantrieb/2 Wheel drive[S85] Kastenwagen/Van type[VAN] Vergaser/Carburetor[CAB] Linkslenker/Left-hand drive[LHD]
202	8213687Z06000	Kabelbaum	1	**Technische Spezifikation:**2-Radantrieb/2 Wheel drive[S85] Kastenwagen/Van type[VAN] Vergaser/Carburetor[CAB] Linkslenker/Left-hand drive[LHD]
202	8213687Z02000	Kabelbaum	1	**Technische Spezifikation:**2-Radantrieb/2 Wheel drive[S85] Kastenwagen/Van type[VAN] Vergaser/Carburetor[CAB] Rechtslenker/Right-hand drive[RHD]
202	8213687Z31000	Kabelbaum	1	**Technische Spezifikation:**2-Radantrieb/2 Wheel drive[S85] Kastenwagen/Van type[VAN] Vergaser/Carburetor[CAB] Linkslenker/Left-hand drive[LHD]
202	8213687Z31000	Kabelbaum	1	**Land:**Tschechische Republik[CZ] **Technische Spezifikation:**Geschlossener Kastenwagen hohes Dach (S85LV-ZBRMP)[S85LV-ZBRMP] CB41, CB42[CB] 2-Radantrieb/2 Wheel drive[S85] Linkslenker/Left-hand drive[LHD] Kastenwagen/Van type[VAN] Manuelles Getriebe/Manual transmission[MTM] Manuelles 5-Gang-Getriebe/5 Speed floor manual[5F] Geschlossener Kastenwagen/Van type[BLV] Hohes Dach/High-Roof[HIR] Standardtyp/Standard type[STD] Vergaser/Carburetor[CAB]

Einheit	Elektrische Anlage
Code	05.102
Beschreibung	Kabelbaum III
Inspektion	1

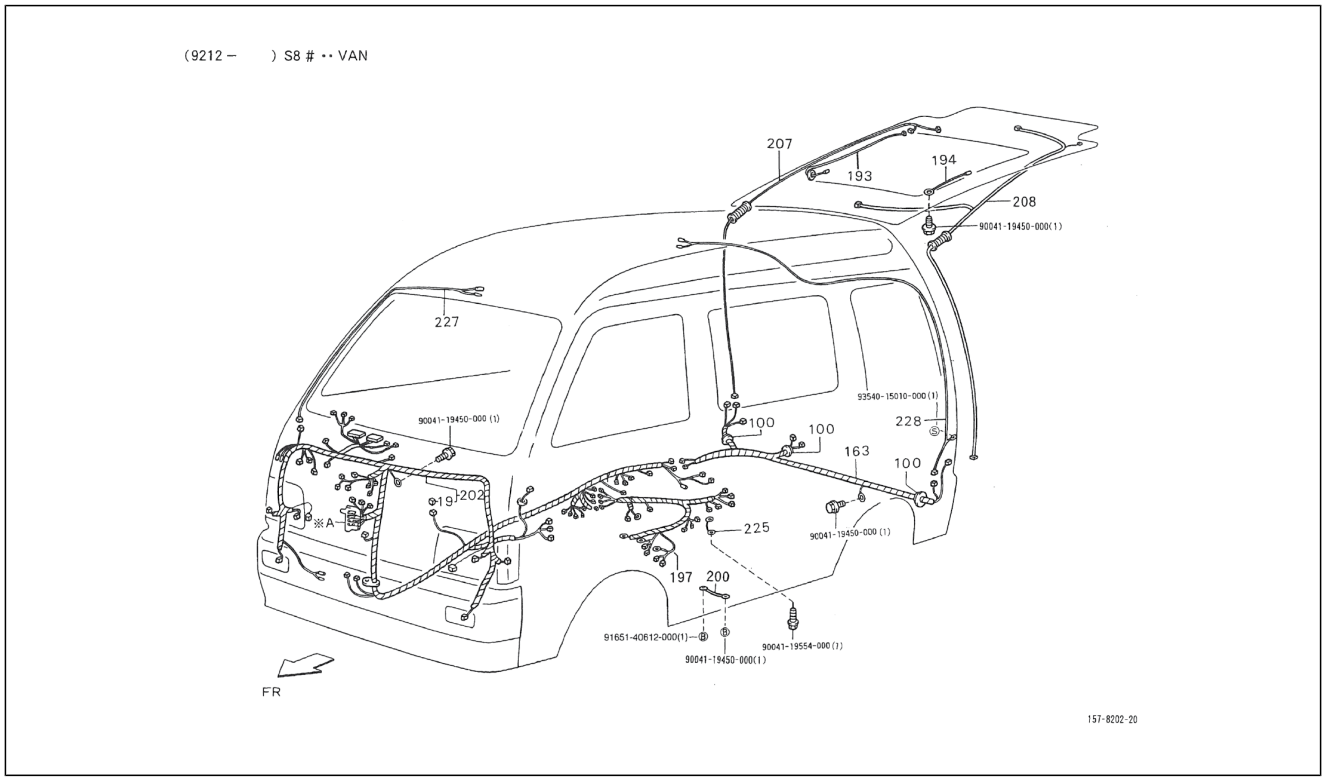

Pos.	Code	Beschreibung	Menge	Varianten
202	8213687Z13000	Kabelbaum	1	**Technische Spezifikation:**2-Radantrieb/2 Wheel drive[S85] Kastenwagen/Van type[VAN] Vergaser/Carburetor[CAB] Rechtslenker/Right-hand drive[RHD]
202	8213687Z21000	Kabelbaum	1	**Technische Spezifikation:**Kastenwagen/Van type[VAN] Vergaser/Carburetor[CAB] Rechtslenker/Right-hand drive[RHD] 2-Radantrieb/2 Wheel drive[S85]
202	8213687Z38000	Kabelbaum	1	**Technische Spezifikation:**2-Radantrieb/2 Wheel drive[S85] Kastenwagen/Van type[VAN] Vergaser/Carburetor[CAB] Rechtslenker/Right-hand drive[RHD]
202	8213687Z27000	Kabelbaum	1	**Technische Spezifikation:**2-Radantrieb/2 Wheel drive[S85] Kastenwagen/Van type[VAN] Vergaser/Carburetor[CAB] Rechtslenker/Right-hand drive[RHD]
207	8218487Z04000	Kabel	1	**Technische Spezifikation:**2-Radantrieb/2 Wheel drive[S85] Kastenwagen/Van type[VAN]
207	8218487Z03000	Kabel	1	**Technische Spezifikation:**2-Radantrieb/2 Wheel drive[S85] Kastenwagen/Van type[VAN]
208	8218587Z01000	Kabel	1	**Technische Spezifikation:**2-Radantrieb/2 Wheel drive[S85] Kastenwagen/Van type[VAN]
225	8212587Z01000	Kabelbaum	1	**Technische Spezifikation:**2-Radantrieb/2 Wheel drive[S85] CB41, CB42[CB]
227	8217187Z01000	Kabelbaum Innenbeleuchtung	1	**Technische Spezifikation:**2-Radantrieb/2 Wheel drive[S85]
228	8217287Z01000	Verkabelung Klappe hinten	1	**Technische Spezifikation:**2-Radantrieb/2 Wheel drive[S85] Kastenwagen/Van type[VAN]
288	9004119450000	Schraubbolzen	4	**Technische Spezifikation:**Kastenwagen/Van type[VAN] 2-Radantrieb/2 Wheel drive[S85]
289	9004119554000	Schraubbolzen	1	**Technische Spezifikation:**2-Radantrieb/2 Wheel drive[S85] Kastenwagen/Van type[VAN]
290	9165140612000	Schraubbolzen	1	**Technische Spezifikation:**2-Radantrieb/2 Wheel drive[S85] Kastenwagen/Van type[VAN]
291	9354015010000	Schraube	1	**Technische Spezifikation:**2-Radantrieb/2 Wheel drive[S85] Kastenwagen/Van type[VAN]

Einheit	Elektrische Anlage
Code	05.103
Beschreibung	Kabelbaum IV
Inspektion	1

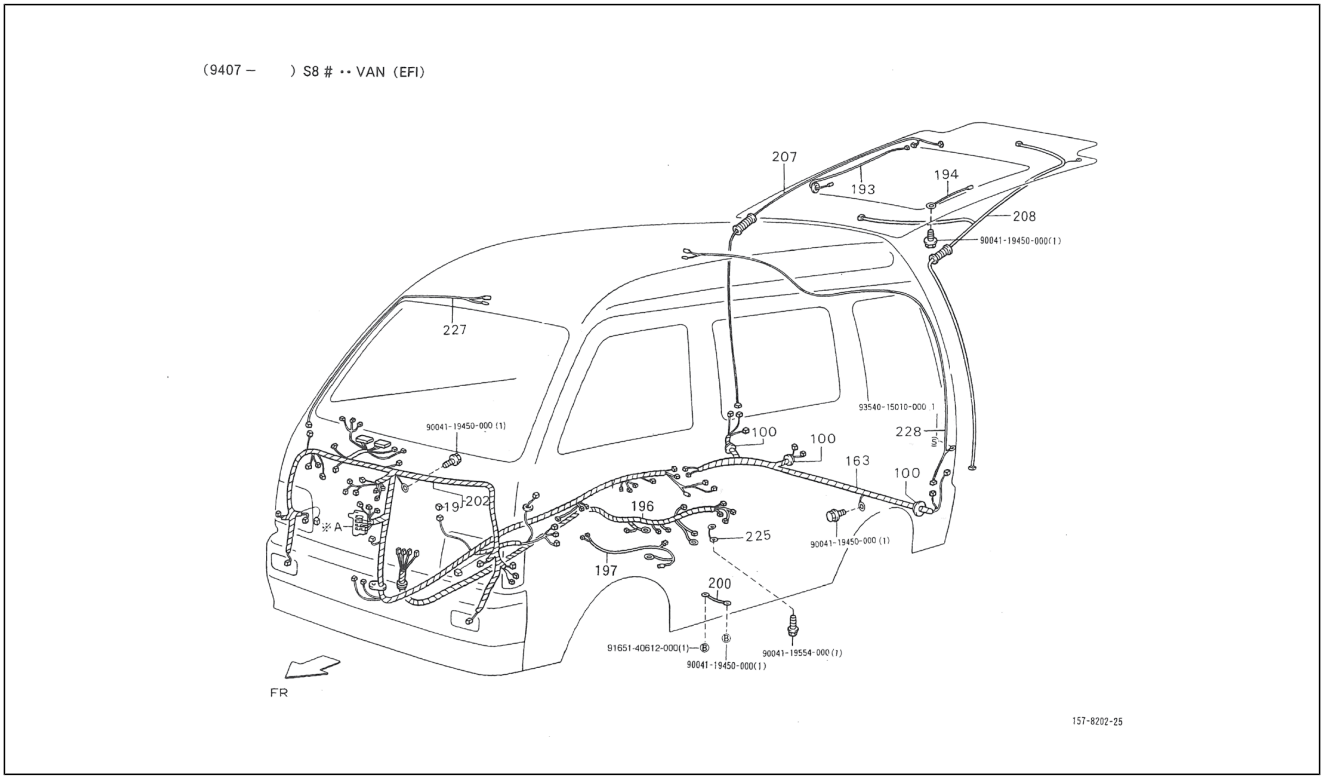

Pos.	Code	Beschreibung	Menge	Varianten
19	9004982033000	Sicherung	1	**Technische Spezifikation:**2-Radantrieb/2 Wheel drive[S85] HCE-Motor (1300 cm3)/HCE-Engine (1300 cc)[HCE]
19	9004982033000	Sicherung	1	**Technische Spezifikation:**2-Radantrieb/2 Wheel drive[S85] CB42-Motor (1000 cm3)/CB42-Engine (1000 cc)[CB42]
100	9004480161000	Kabelführung	3	**Technische Spezifikation:**2-Radantrieb/2 Wheel drive[S85] CB41, CB42[CB]
163	8216487Z04000	Kabelbaum	1	**Technische Spezifikation:**2-Radantrieb/2 Wheel drive[S85] Kastenwagen/Van type[VAN] CB41, CB42[CB]
163	8216487Z05000	Kabelbaum	1	**Technische Spezifikation:**2-Radantrieb/2 Wheel drive[S85] Kastenwagen/Van type[VAN] CB41, CB42[CB]
163	8216487Z02000	Kabelbaum	1	**Technische Spezifikation:**2-Radantrieb/2 Wheel drive[S85] Kastenwagen/Van type[VAN]
163	8216487Z03000	Kabelbaum	1	**Technische Spezifikation:**2-Radantrieb/2 Wheel drive[S85] Kastenwagen/Van type[VAN] CB41, CB42[CB]
193	8218687Z01000	Kabel	1	**Technische Spezifikation:**2-Radantrieb/2 Wheel drive[S85] Kastenwagen/Van type[VAN]
194	8218787Z01000	Kabel	1	**Technische Spezifikation:**2-Radantrieb/2 Wheel drive[S85] Kastenwagen/Van type[VAN]
196	8211187512000	-	1	**Technische Spezifikation:**Geschlossener Kastenwagen hohes Dach (S85LV-ZBRMKP)[S85LV-ZBRMKP] CB42-Motor (1000 cm3)/CB42-Engine (1000 cc)[CB42] 2-Radantrieb/2 Wheel drive[S85] Linkslenker/Left-hand drive[LHD] Kastenwagen/Van type[VAN] Manuelles Getriebe/Manual transmission[MTM] Manuelles 5-Gang-Getriebe/5 Speed floor manual[5F] Geschlossener Kastenwagen/ Van type[BLV] Hohes Dach/High-Roof[HIR] Standardtyp/ Standard type[STD] Elektronische Einspritzung/Electronic Fuel Injection[EFI]
196	8211187510000	-	1	**Technische Spezifikation:**Standardkastenwagen hohes Dach (S85RV-ZNDMKP)[S85RV-ZNDMKP] CB42-Motor (1000 cm3)/CB42-Engine (1000 cc)[CB42] 2-Radantrieb/2 Wheel drive[S85] Rechtslenker/Right-hand drive[RHD] Kastenwagen/Van type[VAN] Manuelles Getriebe/Manual transmission[MTM] Manuelles 5-Gang-Getriebe/5 Speed

Einheit	Elektrische Anlage
Code	05.103
Beschreibung	Kabelbaum IV
Inspektion	1

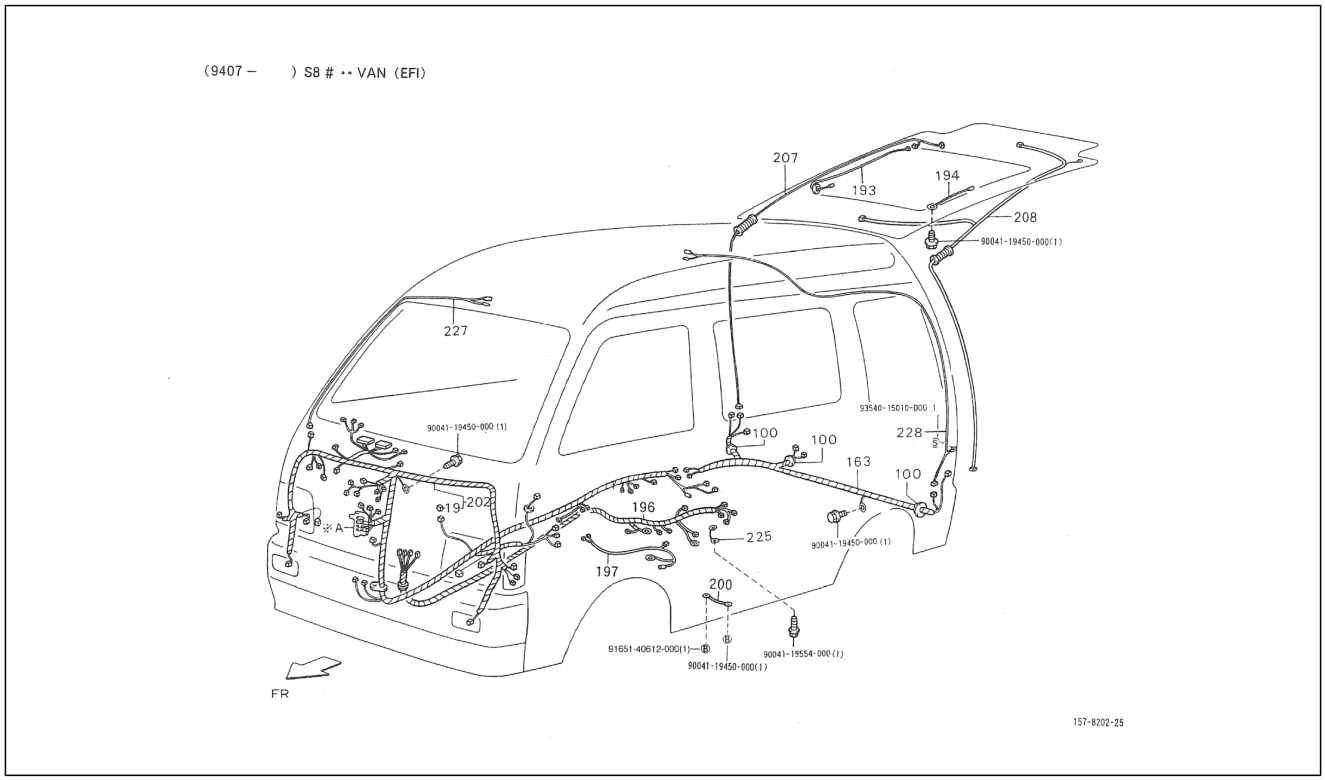

Pos.	Code	Beschreibung	Menge	Varianten
				floor manual[5F] Standardkastenwagen/Van type[STV] Hohes Dach/High-Roof[HIR] Luxustyp/Deluxe type[DLX] Elektronische Einspritzung/Electronic Fuel Injection[EFI]
196	8211187510000	-	1	**Technische Spezifikation:**CB42-Motor (1000 cm3)/CB42-Engine (1000 cc)[CB42] 2-Radantrieb/2 Wheel drive[S85] Rechtslenker/Right-hand drive[RHD] Kastenwagen/Van type[VAN] Manuelles Getriebe/Manual transmission[MTM] Manuelles 5-Gang-Getriebe/5 Speed floor manual[5F] Geschlossener Kastenwagen/Van type[BLV] Hohes Dach/High-Roof[HIR] Standardtyp/Standard type[STD] Elektronische Einspritzung/Electronic Fuel Injection[EFI] Geschlossener Kastenwagen hohes Dach (S85RV-ZBRMKP) [S85RV-ZBRMKP]
196	8211187511000	Kabelbaum	1	**Technische Spezifikation:**2-Radantrieb/2 Wheel drive[S85] HCE-Motor (1300 cm3)/HCE-Engine (1300 cc)[HCE]
196	8211187512000	-	1	**Technische Spezifikation:**Standardkastenwagen hohes Dach (S85LV-ZNDMKP)[S85LV-ZNDMKP] CB42-Motor (1000 cm3)/CB42-Engine (1000 cc)[CB42] 2-Radantrieb/2 Wheel drive[S85] Linkslenker/Left-hand drive[LHD] Kastenwagen/Van type[VAN] Manuelles Getriebe/Manual transmission[MTM] Manuelles 5-Gang-Getriebe/5 Speed floor manual[5F] Standardkastenwagen/Van type[STV] Hohes Dach/High-Roof[HIR] Luxustyp/Deluxe type[DLX] Elektronische Einspritzung/Electronic Fuel Injection[EFI]
197	8212187M63000	kabelbaum	1	**Technische Spezifikation:**Geschlossener Kastenwagen hohes Dach (S85RV-ZBRMKP)[S85RV-ZBRMKP] 2-Radantrieb/2 Wheel drive[S85] Rechtslenker/Right-hand drive[RHD] Kastenwagen/Van type[VAN] Manuelles Getriebe/Manual transmission[MTM] Manuelles 5-Gang-Getriebe/5 Speed floor manual[5F] Geschlossener Kastenwagen/Van type[BLV] Hohes Dach/High-Roof[HIR] Standardtyp/Standard type[STD] Elektronische Einspritzung/Electronic Fuel Injection[EFI]
197	8212187M45000	Kabelbaum	1	**Technische Spezifikation:**2-Radantrieb/2 Wheel drive[S85] Kastenwagen/Van type[VAN] Elektronische Einspritzung/ Electronic Fuel Injection[EFI] CB41, CB42[CB]

Einheit	Elektrische Anlage
Code	05.103
Beschreibung	Kabelbaum IV
Inspektion	1

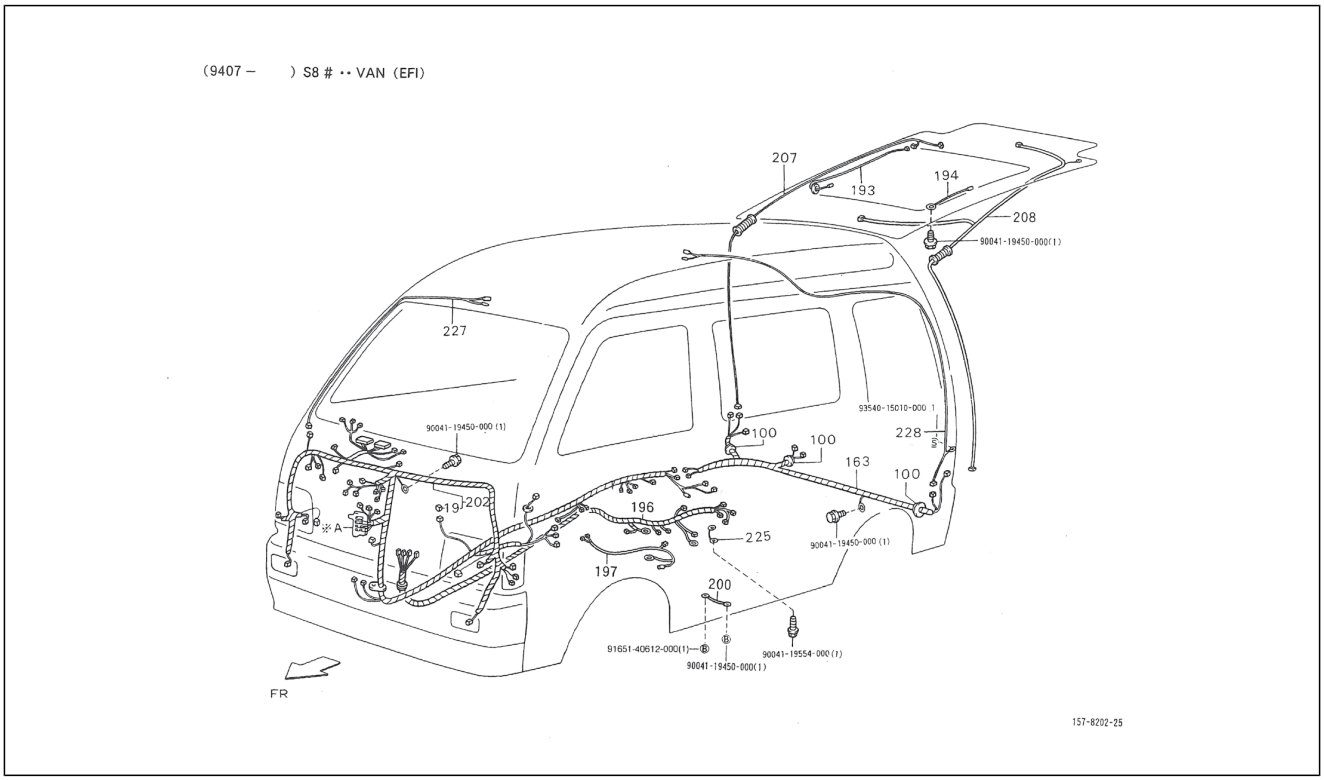

Pos.	Code	Beschreibung	Menge	Varianten
197	8212187M63000	kabelbaum	1	**Technische Spezifikation:**Standardkastenwagen hohes Dach (S85RV-ZNDMKP)[S85RV-ZNDMKP] CB41, CB42[CB] 2-Radantrieb/2 Wheel drive[S85] Rechtslenker/Right-hand drive[RHD] Kastenwagen/Van type[VAN] Manuelles Getriebe/Manual transmission[MTM] Manuelles 5-Gang-Getriebe/5 Speed floor manual[5F] Standardkastenwagen/ Van type[STV] Hohes Dach/High-Roof[HIR] Luxustyp/ Deluxe type[DLX] Elektronische Einspritzung/Electronic Fuel Injection[EFI]
197	8212187Z12000	kabelbaum	1	**Technische Spezifikation:**2-Radantrieb/2 Wheel drive[S85] Kastenwagen/Van type[VAN] Elektronische Einspritzung/ Electronic Fuel Injection[EFI] CB41, CB42[CB]
197	8212187Z36000	Kabeleinheit	1	**Technische Spezifikation:**2-Radantrieb/2 Wheel drive[S85] HCE-Motor (1300 cm3)/HCE-Engine (1300 cc)[HCE]
200	8212487Z03000	Kabelbaum	1	**Technische Spezifikation:**2-Radantrieb/2 Wheel drive[S85] Kastenwagen/Van type[VAN]
202	8213687Z90000	kabelbaum	1	**Land:**Deutschland[G] **Technische Spezifikation:**Geschlossener Kastenwagen hohes Dach (S85LV-ZBRMKP)[S85LV-ZBRMKP] CB41, CB42[CB] 2-Radantrieb/2 Wheel drive[S85] Linkslenker/ Left-hand drive[LHD] Kastenwagen/Van type[VAN] Manuelles Getriebe/Manual transmission[MTM] Manuelles 5-Gang-Getriebe/5 Speed floor manual[5F] Geschlossener Kastenwagen/Van type[BLV] Hohes Dach/High-Roof[HIR] Standardtyp/Standard type[STD] Elektronische Einspritzung/Electronic Fuel Injection[EFI]
202	8213787Z26000	Kabelbaum	1	**Technische Spezifikation:**2-Radantrieb/2 Wheel drive[S85] Kastenwagen/Van type[VAN] HCE-Motor (1300 cm3)/HCE-Engine (1300 cc)[HCE] Linkslenker/Left-hand drive[LHD]
202	8213687Z15000	kabelbaum	1	**Technische Spezifikation:**Standardkastenwagen hohes Dach (S85RV-ZNDMKP)[S85RV-ZNDMKP] CB41, CB42[CB] 2-Radantrieb/2 Wheel drive[S85] Rechtslenker/Right-hand drive[RHD] Kastenwagen/Van type[VAN] Manuelles Getriebe/Manual transmission[MTM] Manuelles 5-Gang-Getriebe/5 Speed floor manual[5F] Standardkastenwagen/ Van type[STV] Hohes Dach/High-Roof[HIR] Luxustyp/

Einheit	Elektrische Anlage
Code	05.103
Beschreibung	Kabelbaum IV
Inspektion	1

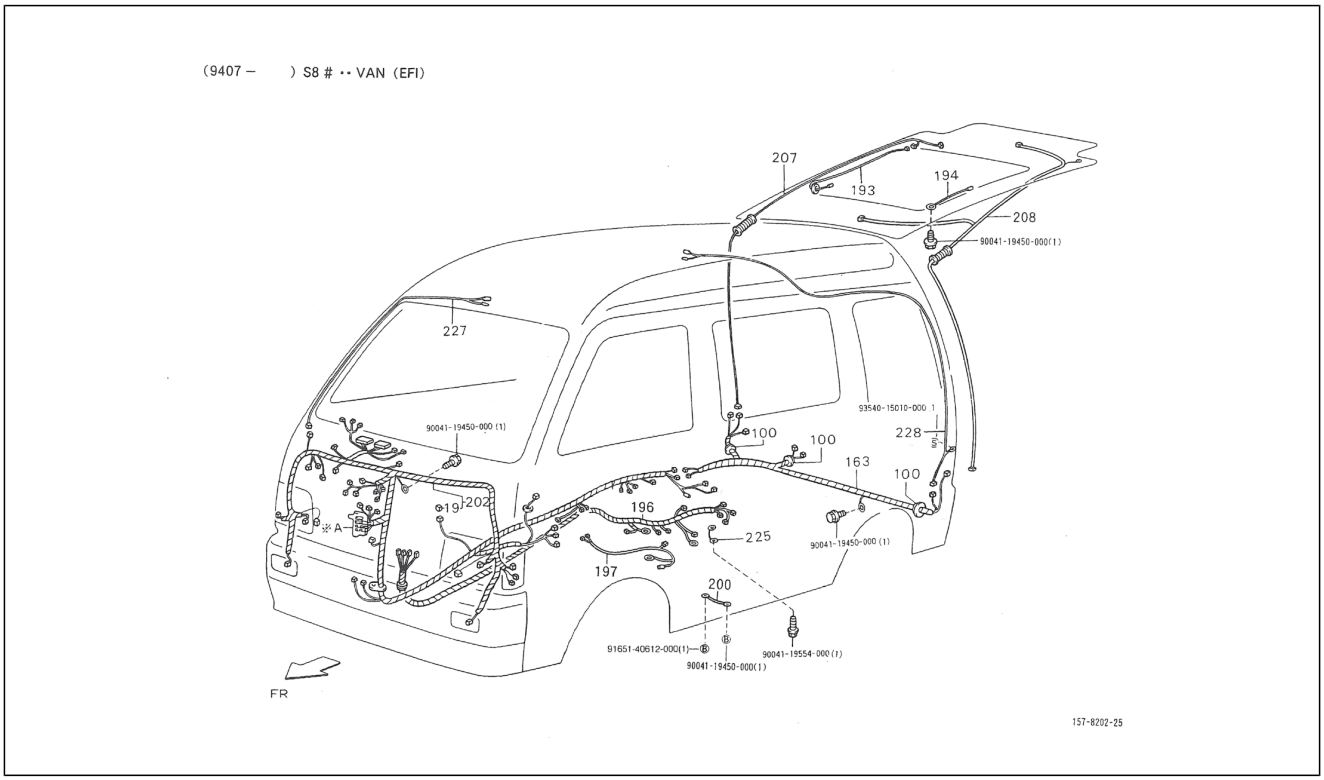

Pos.	Code	Beschreibung	Menge	Varianten
				Deluxe type[DLX] Elektronische Einspritzung/Electronic Fuel Injection[EFI]
202	8213787Z24000	Kabelbaum	1	**Technische Spezifikation:**2-Radantrieb/2 Wheel drive[S85] Kastenwagen/Van type[VAN] HCE-Motor (1300 cm3)/HCE-Engine (1300 cc)[HCE] Rechtslenker/Right-hand drive[RHD]
202	8213687Z15000	kabelbaum	1	**Technische Spezifikation:**Geschlossener Kastenwagen hohes Dach (S85RV-ZBRMKP)[S85RV-ZBRMKP] CB41, CB42[CB] 2-Radantrieb/2 Wheel drive[S85] Rechtslenker/ Right-hand drive[RHD] Kastenwagen/Van type[VAN] Manuelles Getriebe/Manual transmission[MTM] Manuelles 5-Gang-Getriebe/5 Speed floor manual[5F] Geschlossener Kastenwagen/Van type[BLV] Hohes Dach/High-Roof[HIR] Standardtyp/Standard type[STD] Elektronische Einspritzung/Electronic Fuel Injection[EFI]
202	8213687Z89000	kabelbaum	1	**Technische Spezifikation:**Geschlossener Kastenwagen hohes Dach (S85LV-ZBRMKP)[S85LV-ZBRMKP] CB41, CB42[CB] 2-Radantrieb/2 Wheel drive[S85] Linkslenker/ Left-hand drive[LHD] Kastenwagen/Van type[VAN] Manuelles Getriebe/Manual transmission[MTM] Manuelles 5-Gang-Getriebe/5 Speed floor manual[5F] Geschlossener Kastenwagen/Van type[BLV] Hohes Dach/High-Roof[HIR] Standardtyp/Standard type[STD] Elektronische Einspritzung/Electronic Fuel Injection[EFI]
202	8213687Z18000	kabelbaum	1	**Technische Spezifikation:**Standardkastenwagen hohes Dach (S85LV-ZNDMKP)[S85LV-ZNDMKP] CB41, CB42[CB] 2-Radantrieb/2 Wheel drive[S85] Linkslenker/Left-hand drive[LHD] Kastenwagen/Van type[VAN] Manuelles Getriebe/Manual transmission[MTM] Manuelles 5-Gang-Getriebe/5 Speed floor manual[5F] Standardkastenwagen/ Van type[STV] Hohes Dach/High-Roof[HIR] Luxustyp/ Deluxe type[DLX] Elektronische Einspritzung/Electronic Fuel Injection[EFI]
202	8213687Z18000	kabelbaum	1	**Technische Spezifikation:**Geschlossener Kastenwagen hohes Dach (S85LV-ZBRMKP)[S85LV-ZBRMKP] CB41, CB42[CB] 2-Radantrieb/2 Wheel drive[S85] Linkslenker/ Left-hand drive[LHD] Kastenwagen/Van type[VAN]

Einheit	Elektrische Anlage
Code	05.103
Beschreibung	Kabelbaum IV
Inspektion	1

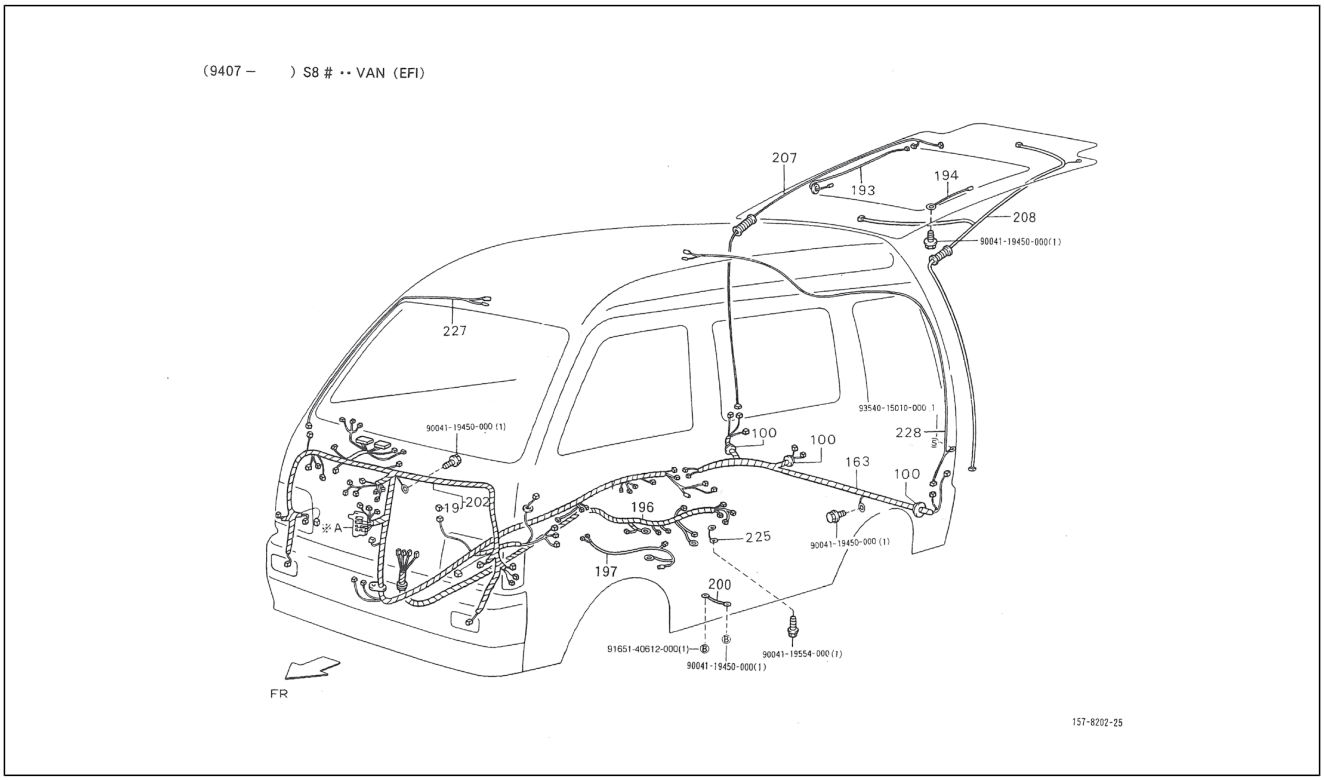

Pos.	Code	Beschreibung	Menge	Varianten
				Manuelles Getriebe/Manual transmission[MTM] Manuelles 5-Gang-Getriebe/5 Speed floor manual[5F] Geschlossener Kastenwagen/Van type[BLV] Hohes Dach/High-Roof[HIR] Standardtyp/Standard type[STD] Elektronische Einspritzung/Electronic Fuel Injection[EFI]
202	8213687Z90000	kabelbaum	1	**Land:**Holland[NL] **Technische Spezifikation:**Standardkastenwagen hohes Dach (S85LV-ZNDMKP)[S85LV-ZNDMKP] CB41, CB42[CB] 2-Radantrieb/2 Wheel drive[S85] Linkslenker/Left-hand drive[LHD] Kastenwagen/Van type[VAN] Manuelles Getriebe/Manual transmission[MTM] Manuelles 5-Gang-Getriebe/5 Speed floor manual[5F] Standardkastenwagen/ Van type[STV] Hohes Dach/High-Roof[HIR] Luxustyp/ Deluxe type[DLX] Elektronische Einspritzung/Electronic Fuel Injection[EFI]
202	8213687Z90000	kabelbaum	1	**Land:**Tschechische Republik[CZ] **Technische Spezifikation:**Geschlossener Kastenwagen hohes Dach (S85LV-ZBRMKP)[S85LV-ZBRMKP] CB41, CB42[CB] 2-Radantrieb/2 Wheel drive[S85] Linkslenker/ Left-hand drive[LHD] Kastenwagen/Van type[VAN] Manuelles Getriebe/Manual transmission[MTM] Manuelles 5-Gang-Getriebe/5 Speed floor manual[5F] Geschlossener Kastenwagen/Van type[BLV] Hohes Dach/High-Roof[HIR] Standardtyp/Standard type[STD] Elektronische Einspritzung/Electronic Fuel Injection[EFI]
202	8213687Z86000	kabelbaum	1	**Technische Spezifikation:**Geschlossener Kastenwagen hohes Dach (S85RV-ZBRMKP)[S85RV-ZBRMKP] CB41, CB42[CB] 2-Radantrieb/2 Wheel drive[S85] Rechtslenker/ Right-hand drive[RHD] Kastenwagen/Van type[VAN] Manuelles Getriebe/Manual transmission[MTM] Manuelles 5-Gang-Getriebe/5 Speed floor manual[5F] Geschlossener Kastenwagen/Van type[BLV] Hohes Dach/High-Roof[HIR] Standardtyp/Standard type[STD] Elektronische Einspritzung/Electronic Fuel Injection[EFI]
202	8213787Z22000	kabelbaum	1	**Technische Spezifikation:**Geschlossener Kastenwagen hohes Dach (S85RV-ZBRMKP)[S85RV-ZBRMKP] CB41,

Einheit	Elektrische Anlage
Code	05.103
Beschreibung	Kabelbaum IV
Inspektion	1

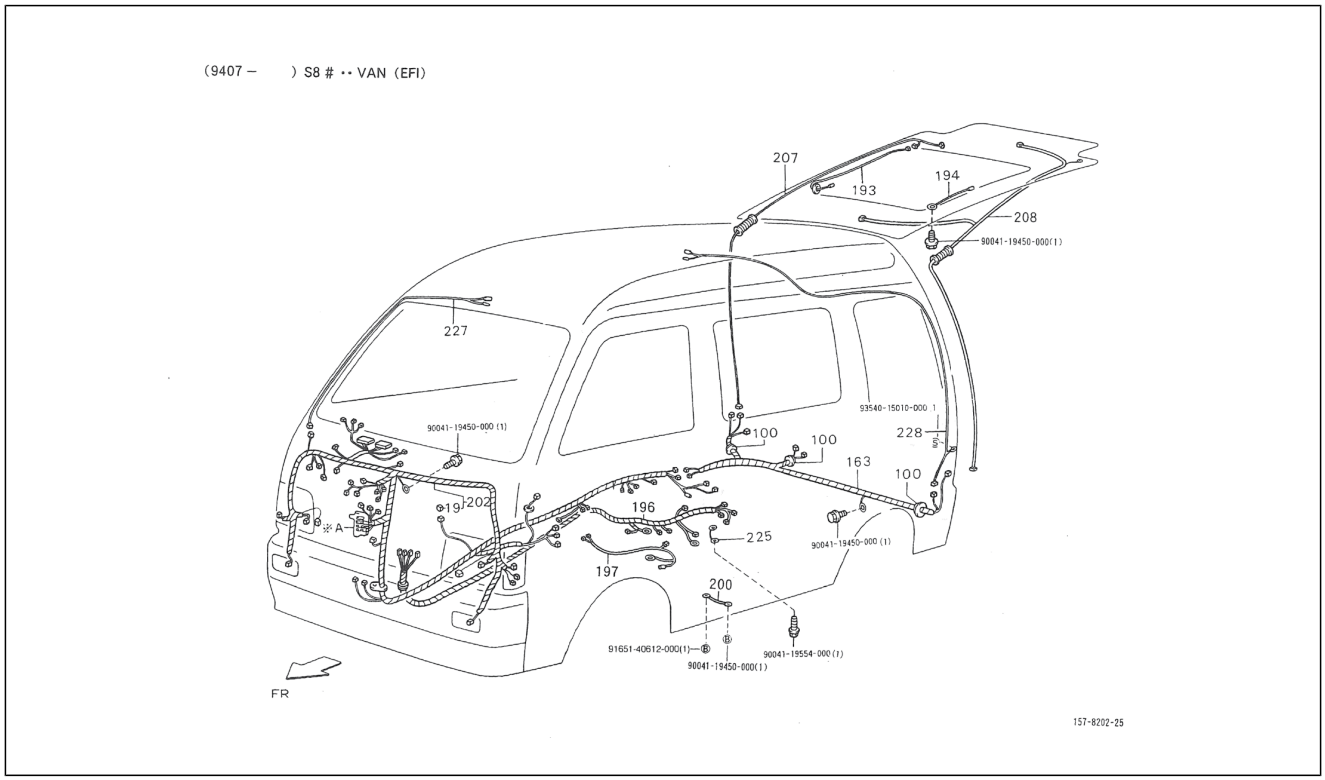

Pos.	Code	Beschreibung	Menge	Varianten
				CB42[CB] 2-Radantrieb/2 Wheel drive[S85] Rechtslenker/ Right-hand drive[RHD] Kastenwagen/Van type[VAN] Manuelles Getriebe/Manual transmission[MTM] Manuelles 5-Gang-Getriebe/5 Speed floor manual[5F] Geschlossener Kastenwagen/Van type[BLV] Hohes Dach/High-Roof[HIR] Standardtyp/Standard type[STD] Elektronische Einspritzung/Electronic Fuel Injection[EFI]
202	8213687Z90000	kabelbaum	1	**Technische Spezifikation:**Geschlossener Kastenwagen hohes Dach (S85LV-ZBRMKP)[S85LV-ZBRMKP] 2-Radantrieb/2 Wheel drive[S85] Linkslenker/Left-hand drive[LHD] Kastenwagen/Van type[VAN] Manuelles Getriebe/Manual transmission[MTM] Manuelles 5-Gang-Getriebe/5 Speed floor manual[5F] Geschlossener Kastenwagen/Van type[BLV] Hohes Dach/High-Roof[HIR] Standardtyp/Standard type[STD] Elektronische Einspritzung/Electronic Fuel Injection[EFI] **Land:**Holland[NL]
202	8213687Z90000	kabelbaum	1	**Technische Spezifikation:**Standardkastenwagen hohes Dach (S85LV-ZNDMKP)[S85LV-ZNDMKP] CB41, CB42[CB] 2-Radantrieb/2 Wheel drive[S85] Linkslenker/Left-hand drive[LHD] Kastenwagen/Van type[VAN] Manuelles Getriebe/Manual transmission[MTM] Manuelles 5-Gang-Getriebe/5 Speed floor manual[5F] Standardkastenwagen/ Van type[STV] Hohes Dach/High-Roof[HIR] Luxustyp/ Deluxe type[DLX] Elektronische Einspritzung/Electronic Fuel Injection[EFI] **Land:**Deutschland[G]
202	8213687Z86000	kabelbaum	1	**Technische Spezifikation:**Standardkastenwagen hohes Dach (S85RV-ZNDMKP)[S85RV-ZNDMKP] CB41, CB42[CB] 2-Radantrieb/2 Wheel drive[S85] Rechtslenker/Right-hand drive[RHD] Kastenwagen/Van type[VAN] Manuelles Getriebe/Manual transmission[MTM] Manuelles 5-Gang-Getriebe/5 Speed floor manual[5F] Standardkastenwagen/ Van type[STV] Hohes Dach/High-Roof[HIR] Luxustyp/ Deluxe type[DLX] Elektronische Einspritzung/Electronic Fuel Injection[EFI]

Einheit	Elektrische Anlage
Code	05.103
Beschreibung	Kabelbaum IV
Inspektion	1

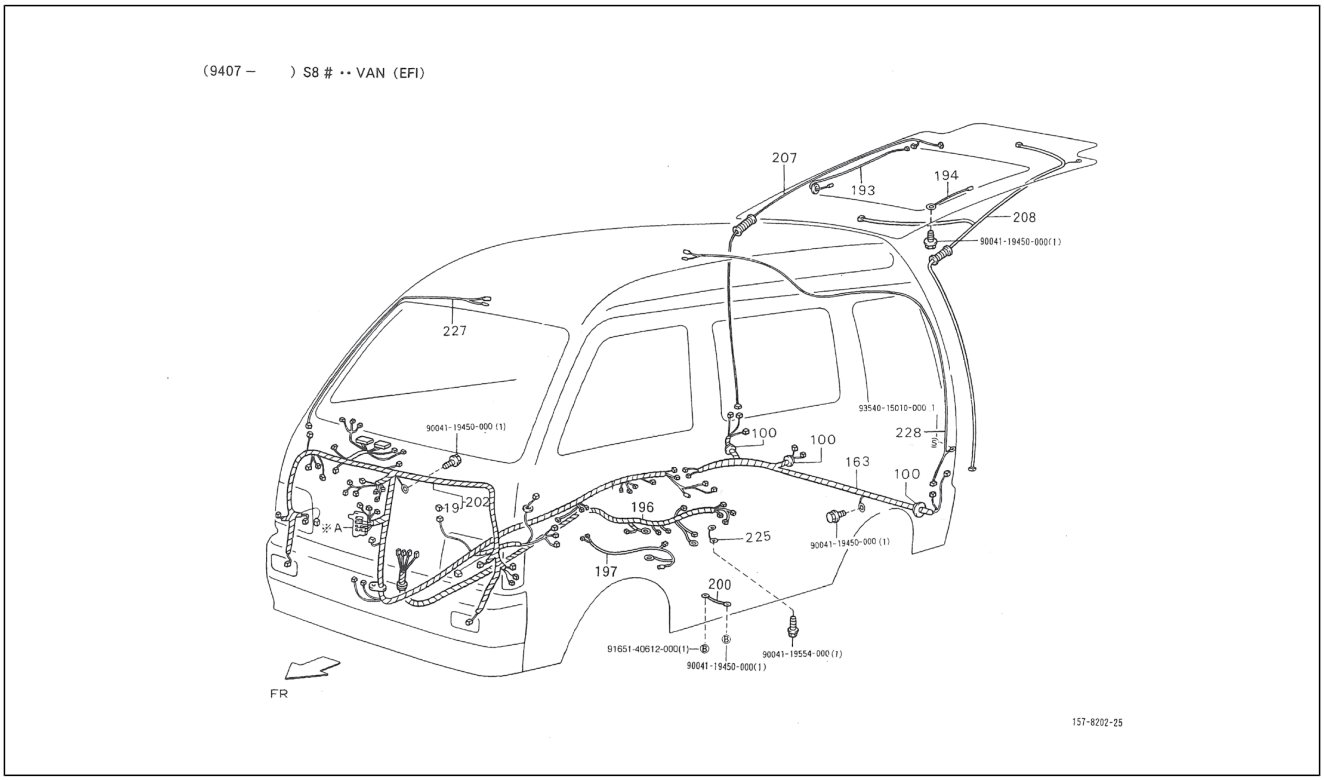

Pos.	Code	Beschreibung	Menge	Varianten
202	8213687Z19000	kabelbaum	1	**Technische Spezifikation:**Geschlossener Kastenwagen hohes Dach (S85LV-ZBRMKP)[S85LV-ZBRMKP] CB41, CB42[CB] 2-Radantrieb/2 Wheel drive[S85] Linkslenker/ Left-hand drive[LHD] Kastenwagen/Van type[VAN] Manuelles Getriebe/Manual transmission[MTM] Manuelles 5-Gang-Getriebe/5 Speed floor manual[5F] Geschlossener Kastenwagen/Van type[BLV] Hohes Dach/High-Roof[HIR] Standardtyp/Standard type[STD] Elektronische Einspritzung/Electronic Fuel Injection[EFI] **Land:**Deutschland[G]
202	8213687Z16000	Kabelbaum	1	**Technische Spezifikation:**Standardkastenwagen hohes Dach (S85RV-ZNDMKP)[S85RV-ZNDMKP] CB41, CB42[CB] 2-Radantrieb/2 Wheel drive[S85] Rechtslenker/Right-hand drive[RHD] Kastenwagen/Van type[VAN] Manuelles Getriebe/Manual transmission[MTM] Manuelles 5-Gang-Getriebe/5 Speed floor manual[5F] Standardkastenwagen/ Van type[STV] Hohes Dach/High-Roof[HIR] Luxustyp/ Deluxe type[DLX] Elektronische Einspritzung/Electronic Fuel Injection[EFI]
202	8213687Z19000	kabelbaum	1	**Technische Spezifikation:**Standardkastenwagen hohes Dach (S85LV-ZNDMKP)[S85LV-ZNDMKP] CB41, CB42[CB] 2-Radantrieb/2 Wheel drive[S85] Linkslenker/Left-hand drive[LHD] Kastenwagen/Van type[VAN] Manuelles Getriebe/Manual transmission[MTM] Manuelles 5-Gang-Getriebe/5 Speed floor manual[5F] Standardkastenwagen/ Van type[STV] Hohes Dach/High-Roof[HIR] Luxustyp/ Deluxe type[DLX] Elektronische Einspritzung/Electronic Fuel Injection[EFI] **Land:**Deutschland[G]
202	8213687Z89000	kabelbaum	1	**Technische Spezifikation:**Standardkastenwagen hohes Dach (S85LV-ZNDMKP)[S85LV-ZNDMKP] CB41, CB42[CB] 2-Radantrieb/2 Wheel drive[S85] Linkslenker/Left-hand drive[LHD] Kastenwagen/Van type[VAN] Manuelles Getriebe/Manual transmission[MTM] Manuelles 5-Gang-Getriebe/5 Speed floor manual[5F] Standardkastenwagen/ Van type[STV] Hohes Dach/High-Roof[HIR] Luxustyp/

Einheit	Elektrische Anlage
Code	05.103
Beschreibung	Kabelbaum IV
Inspektion	1

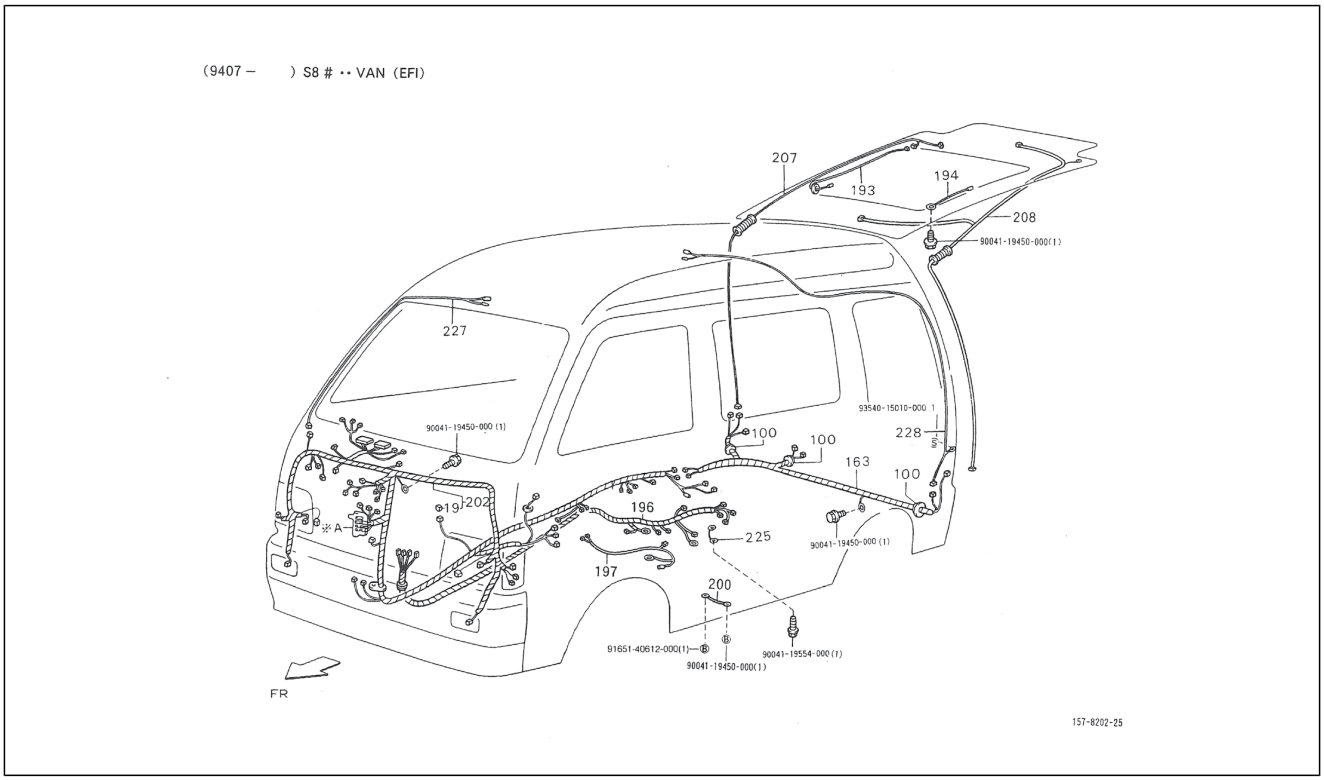

Pos.	Code	Beschreibung	Menge	Varianten
				Deluxe type[DLX] Elektronische Einspritzung/Electronic Fuel Injection[EFI]
202	8213687Z90000	kabelbaum	1	**Land:**Tschechische Republik[CZ] **Technische Spezifikation:**Standardkastenwagen hohes Dach (S85LV-ZNDMKP)[S85LV-ZNDMKP] CB41, CB42[CB] 2-Radantrieb/2 Wheel drive[S85] Linkslenker/Left-hand drive[LHD] Kastenwagen/Van type[VAN] Manuelles Getriebe/Manual transmission[MTM] Manuelles 5-Gang-Getriebe/5 Speed floor manual[5F] Standardkastenwagen/ Van type[STV] Hohes Dach/High-Roof[HIR] Luxustyp/ Deluxe type[DLX] Elektronische Einspritzung/Electronic Fuel Injection[EFI]
202	8213787Z22000	kabelbaum	1	**Technische Spezifikation:**Standardkastenwagen hohes Dach (S85RV-ZNDMKP)[S85RV-ZNDMKP] CB41, CB42[CB] 2-Radantrieb/2 Wheel drive[S85] Rechtslenker/Right-hand drive[RHD] Kastenwagen/Van type[VAN] Manuelles Getriebe/Manual transmission[MTM] Manuelles 5-Gang-Getriebe/5 Speed floor manual[5F] Standardkastenwagen/ Van type[STV] Hohes Dach/High-Roof[HIR] Luxustyp/ Deluxe type[DLX] Elektronische Einspritzung/Electronic Fuel Injection[EFI]
207	8218487Z04000	Kabel	1	**Technische Spezifikation:**2-Radantrieb/2 Wheel drive[S85] Kastenwagen/Van type[VAN]
207	8218487Z03000	Kabel	1	**Technische Spezifikation:**2-Radantrieb/2 Wheel drive[S85] Kastenwagen/Van type[VAN]
208	8218587Z01000	Kabel	1	**Technische Spezifikation:**2-Radantrieb/2 Wheel drive[S85] Kastenwagen/Van type[VAN]
225	8212587Z01000	Kabelbaum	1	**Technische Spezifikation:**2-Radantrieb/2 Wheel drive[S85] CB41, CB42[CB]
225	8212587Z03000	Kabel	1	**Technische Spezifikation:**2-Radantrieb/2 Wheel drive[S85] Kastenwagen/Van type[VAN] HCE-Motor (1300 cm3)/HCE-Engine (1300 cc)[HCE]
227	8217187Z01000	Kabelbaum Innenbeleuchtung	1	**Technische Spezifikation:**2-Radantrieb/2 Wheel drive[S85]

Einheit	Elektrische Anlage
Code	05.103
Beschreibung	Kabelbaum IV
Inspektion	1

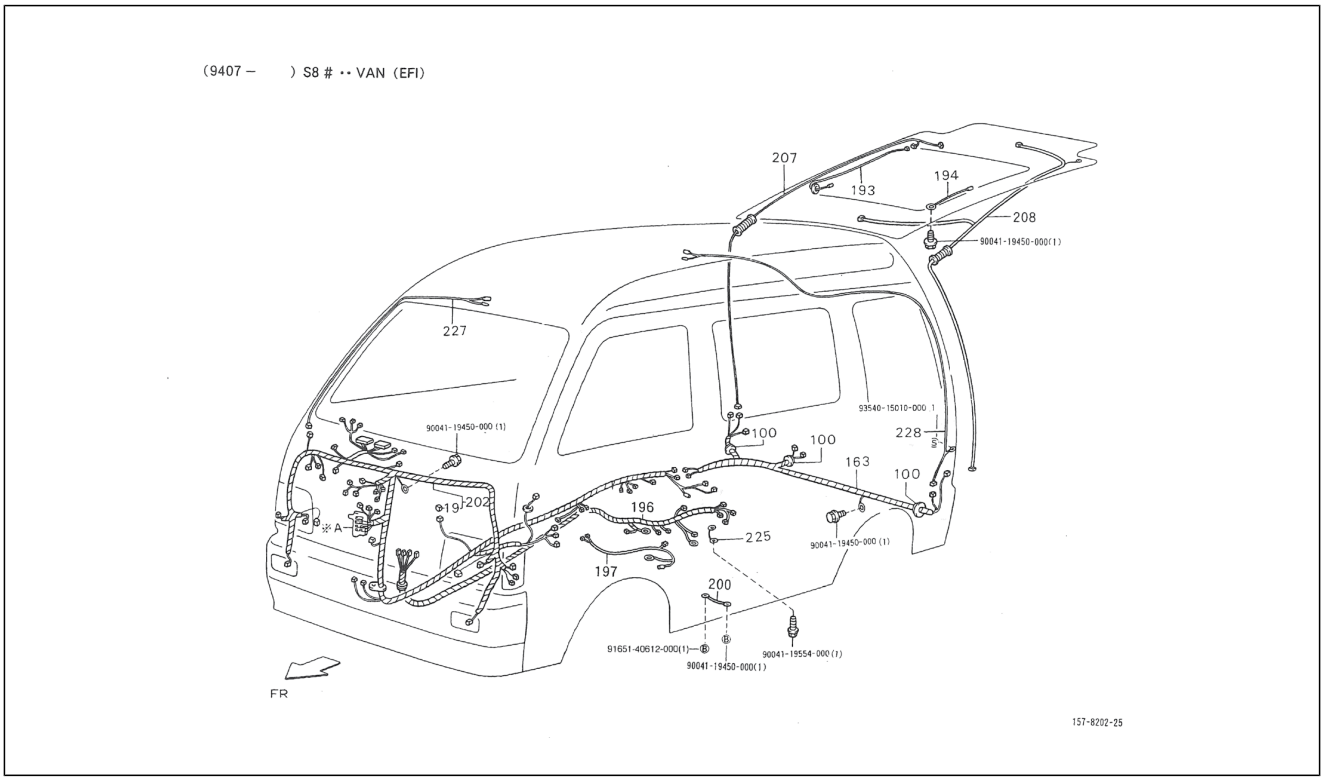

Pos.	Code	Beschreibung	Menge	Varianten
228	8217287Z01000	Verkabelung Klappe hinten	1	**Technische Spezifikation:**2-Radantrieb/2 Wheel drive[S85] Kastenwagen/Van type[VAN]
288	9004119450000	Schraubbolzen	4	**Technische Spezifikation:**Kastenwagen/Van type[VAN] 2-Radantrieb/2 Wheel drive[S85]
288	9004119450000	Schraubbolzen	4	**Technische Spezifikation:**2-Radantrieb/2 Wheel drive[S85] Kastenwagen/Van type[VAN] Elektronische Einspritzung/ Electronic Fuel Injection[EFI]
289	9004119554000	Schraubbolzen	1	**Technische Spezifikation:**2-Radantrieb/2 Wheel drive[S85] Kastenwagen/Van type[VAN]
289	9004119554000	Schraubbolzen	1	**Technische Spezifikation:**2-Radantrieb/2 Wheel drive[S85] Kastenwagen/Van type[VAN] Elektronische Einspritzung/ Electronic Fuel Injection[EFI]
290	9165140612000	Schraubbolzen	1	**Technische Spezifikation:**2-Radantrieb/2 Wheel drive[S85] Kastenwagen/Van type[VAN] Elektronische Einspritzung/ Electronic Fuel Injection[EFI]
290	9165140612000	Schraubbolzen	1	**Technische Spezifikation:**2-Radantrieb/2 Wheel drive[S85] Kastenwagen/Van type[VAN]
291	9354015010000	Schraube	1	**Technische Spezifikation:**2-Radantrieb/2 Wheel drive[S85] Kastenwagen/Van type[VAN] Elektronische Einspritzung/ Electronic Fuel Injection[EFI]
291	9354015010000	Schraube	1	**Technische Spezifikation:**2-Radantrieb/2 Wheel drive[S85] Kastenwagen/Van type[VAN]

Einheit	Elektrische Anlage
Code	05.104
Beschreibung	Kabelbaum V
Inspektion	1

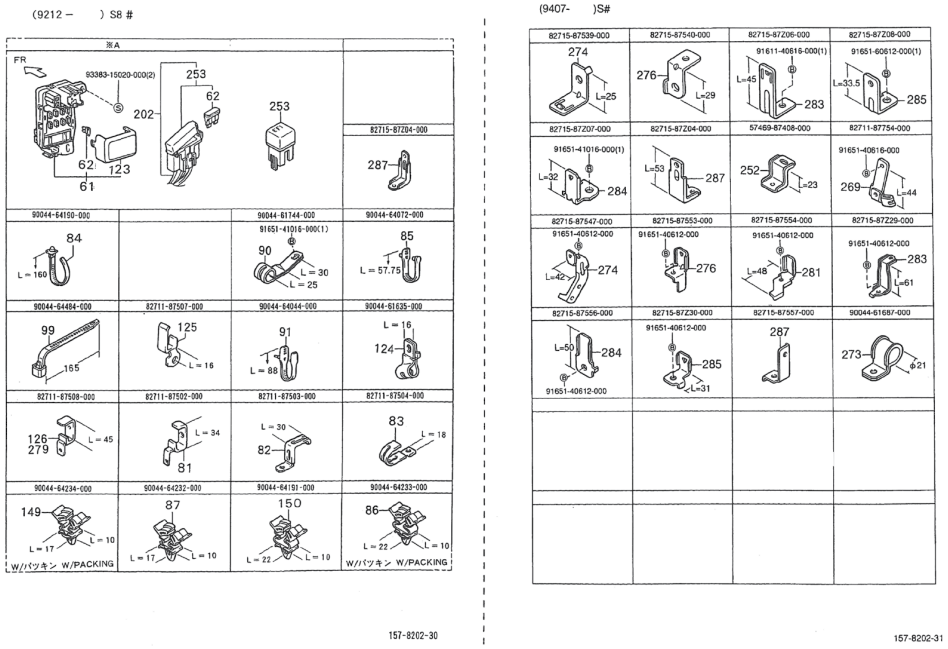

Pos.	Code	Beschreibung	Menge	Varianten
61	8260087539000	Sicherungseinheit komplett	1	**Technische Spezifikation:**2-Radantrieb/2 Wheel drive[S85] Kastenwagen/Van type[VAN] CB41, CB42[CB]
61	8260087538000	Sicherungseinheit komplett	1	**Technische Spezifikation:**2-Radantrieb/2 Wheel drive[S85] Ladefläche/Truck type[TR] CB41, CB42[CB]
62	9004940032000	Sicherung	2	**Technische Spezifikation:**2-Radantrieb/2 Wheel drive[S85] CB41, CB42[CB]
62	9004940036000	Sicherung	3	**Technische Spezifikation:**2-Radantrieb/2 Wheel drive[S85] CB41, CB42[CB]
62	9004940035000	Sicherung	2	**Technische Spezifikation:**2-Radantrieb/2 Wheel drive[S85] CB41, CB42[CB]
62	D9004940019	Sicherung	2	**Technische Spezifikation:**2-Radantrieb/2 Wheel drive[S85]
62	9004940037000	Sicherung	4	**Technische Spezifikation:**2-Radantrieb/2 Wheel drive[S85] CB41, CB42[CB]
81	8271187502000	Schelle	1	**Technische Spezifikation:**2-Radantrieb/2 Wheel drive[S85] CB41-Motor (1000 cm3)/CB41-Engine (1000 cc)[CB41]
82	8271187503000	Schelle	1	**Technische Spezifikation:**2-Radantrieb/2 Wheel drive[S85] CB41-Motor (1000 cm3)/CB41-Engine (1000 cc)[CB41]
83	8271187504000	Schelle	3	**Technische Spezifikation:**2-Radantrieb/2 Wheel drive[S85] CB41-Motor (1000 cm3)/CB41-Engine (1000 cc)[CB41]
84	9004464190000	Schelle	2	**Technische Spezifikation:**2-Radantrieb/2 Wheel drive[S85]
85	9004464072000	Schelle	3	**Technische Spezifikation:**2-Radantrieb/2 Wheel drive[S85] Kastenwagen/Van type[VAN]
86	9004464233000	Schelle	2	**Technische Spezifikation:**2-Radantrieb/2 Wheel drive[S85] CB41, CB42[CB]
87	9004464232000	Schelle	15	**Technische Spezifikation:**2-Radantrieb/2 Wheel drive[S85] CB41, CB42[CB]
90	9004461744000	Schelle	1	**Technische Spezifikation:**2-Radantrieb/2 Wheel drive[S85] CB41, CB42[CB]
91	9004464240000	Schelle	2	**Technische Spezifikation:**2-Radantrieb/2 Wheel drive[S85] Kastenwagen/Van type[VAN] CB41, CB42[CB]
99	9004464484000	Schelle	2	**Technische Spezifikation:**2-Radantrieb/2 Wheel drive[S85]

Einheit	Elektrische Anlage
Code	05.104
Beschreibung	Kabelbaum V
Inspektion	1

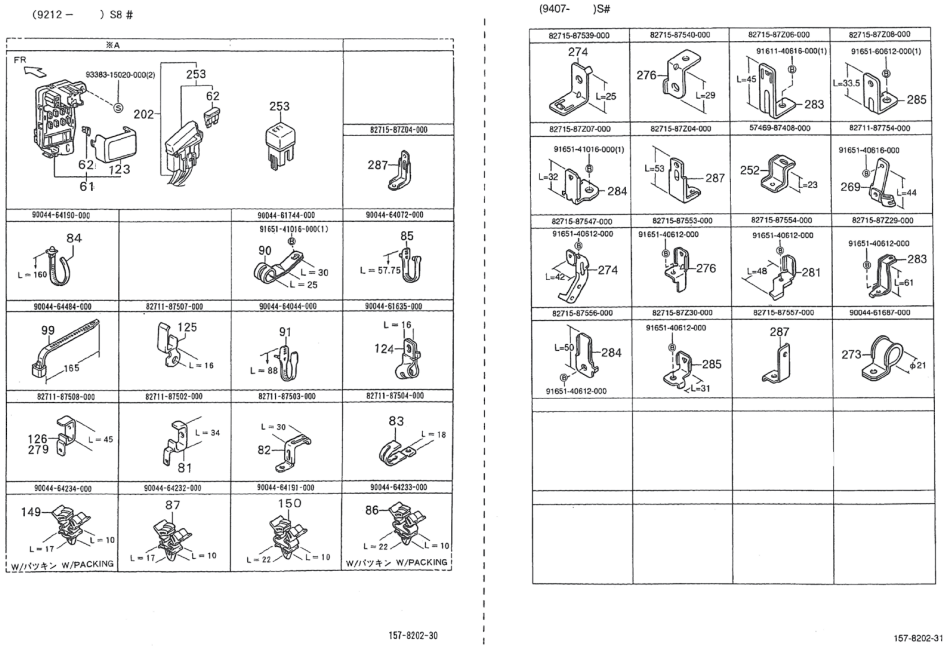

Pos.	Code	Beschreibung	Menge	Varianten
123	8261187520000	Sicherungsdeckel	1	**Technische Spezifikation:**2-Radantrieb/2 Wheel drive[S85] Ladefläche/Truck type[TR] CB41, CB42[CB]
123	8261187521000	Sicherungsdeckel	1	**Technische Spezifikation:**2-Radantrieb/2 Wheel drive[S85] Kastenwagen/Van type[VAN] CB41, CB42[CB]
124	9004461635000	Schelle	1	**Technische Spezifikation:**2-Radantrieb/2 Wheel drive[S85] Kastenwagen/Van type[VAN]
125	8271187507000	Schelle	1	**Technische Spezifikation:**2-Radantrieb/2 Wheel drive[S85] CB41-Motor (1000 cm3)/CB41-Engine (1000 cc)[CB41]
126	8271187508000	Schelle	1	**Technische Spezifikation:**2-Radantrieb/2 Wheel drive[S85] CB41-Motor (1000 cm3)/CB41-Engine (1000 cc)[CB41]
149	9004464234000	Schelle	3	**Technische Spezifikation:**2-Radantrieb/2 Wheel drive[S85] CB41, CB42[CB]
150	9004464191000	Schelle	1	**Technische Spezifikation:**2-Radantrieb/2 Wheel drive[S85] CB41, CB42[CB] Ladefläche/Truck type[TR] Rechtslenker/ Right-hand drive[RHD]
202	8213687Z90000	kabelbaum	1	**Land:**Holland[NL] **Technische Spezifikation:**Standardkastenwagen hohes Dach (S85LV-ZNDMKP)[S85LV-ZNDMKP] CB41, CB42[CB] 2-Radantrieb/2 Wheel drive[S85] Linkslenker/Left-hand drive[LHD] Kastenwagen/Van type[VAN] Manuelles Getriebe/Manual transmission[MTM] Manuelles 5-Gang-Getriebe/5 Speed floor manual[5F] Standardkastenwagen/ Van type[STV] Hohes Dach/High-Roof[HIR] Luxustyp/ Deluxe type[DLX] Elektronische Einspritzung/Electronic Fuel Injection[EFI]
202	8213787Z21000	kabelbaum	1	**Technische Spezifikation:**Ladefläche mit kippbaren Ladebordwänden (S85RP-TRMKP)[S85RP-TRMKP] CB41, CB42[CB] 2-Radantrieb/2 Wheel drive[S85] Rechtslenker/ Right-hand drive[RHD] Ladefläche/Truck type[TR] Manuelles Getriebe/Manual transmission[MTM] Manuelles 5-Gang-Getriebe/5 Speed floor manual[5F] Öffnung an drei Seiten/3-Way openable[T3] Standardtyp/Standard type[STD] Elektronische Einspritzung/Electronic Fuel Injection[EFI]

Einheit	Elektrische Anlage
Code	05.104
Beschreibung	Kabelbaum V
Inspektion	1

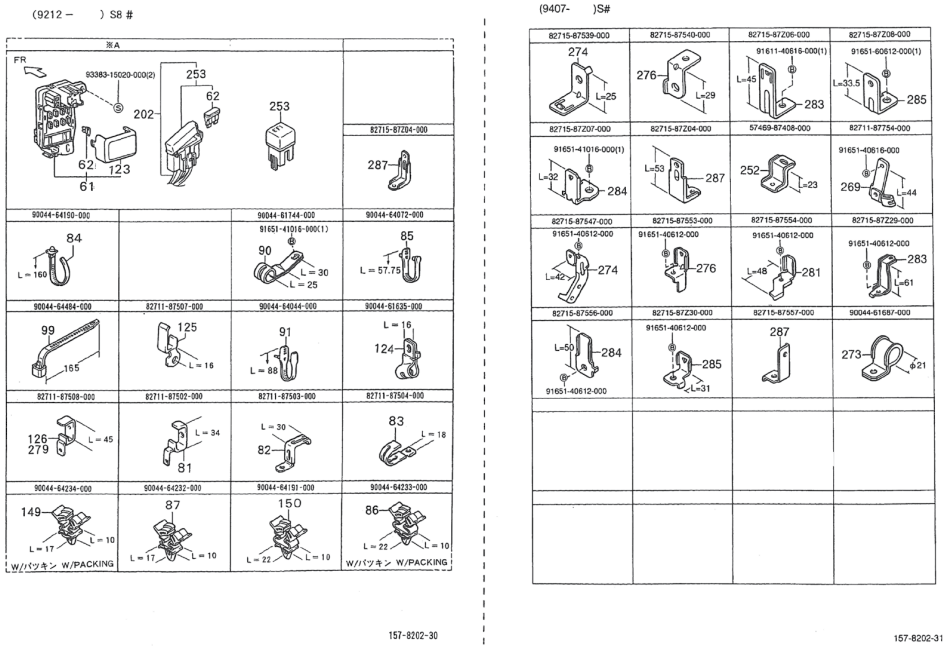

Pos.	Code	Beschreibung	Menge	Varianten
202	8213687Z37000	Kabelbaum	1	**Technische Spezifikation:**Ladefläche mit kippbaren Ladebordwänden (S85RP-TRMP)[S85RP-TRMP] CB41, CB42[CB] 2-Radantrieb/2 Wheel drive[S85] Rechtslenker/ Right-hand drive[RHD] Ladefläche/Truck type[TR] Manuelles Getriebe/Manual transmission[MTM] Manuelles 5-Gang-Getriebe/5 Speed floor manual[5F] Öffnung an drei Seiten/3-Way openable[T3] Standardtyp/Standard type[STD] Vergaser/Carburetor[CAB]
202	8213687Z17000	kabelbaum	1	**Technische Spezifikation:**Ladefläche mit kippbaren Ladebordwänden (S85LP-TRMKP)[S85LP-TRMKP] CB41, CB42[CB] 2-Radantrieb/2 Wheel drive[S85] Linkslenker/ Left-hand drive[LHD] Ladefläche/Truck type[TR] Manuelles Getriebe/Manual transmission[MTM] Manuelles 5-Gang-Getriebe/5 Speed floor manual[5F] Öffnung an drei Seiten/3-Way openable[T3] Standardtyp/Standard type[STD] Elektronische Einspritzung/Electronic Fuel Injection[EFI]
202	8213687Z20000	Kabelbaum	1	**Technische Spezifikation:**Ladefläche mit kippbaren Ladebordwänden (S85RP-TRMP)[S85RP-TRMP] CB41, CB42[CB] 2-Radantrieb/2 Wheel drive[S85] Rechtslenker/ Right-hand drive[RHD] Ladefläche/Truck type[TR] Manuelles Getriebe/Manual transmission[MTM] Manuelles 5-Gang-Getriebe/5 Speed floor manual[5F] Öffnung an drei Seiten/3-Way openable[T3] Standardtyp/Standard type[STD] Vergaser/Carburetor[CAB]
202	8213687Z90000	kabelbaum	1	**Land:**Tschechische Republik[CZ] **Technische Spezifikation:**Geschlossener Kastenwagen hohes Dach (S85LV-ZBRMKP)[S85LV-ZBRMKP] CB41, CB42[CB] 2-Radantrieb/2 Wheel drive[S85] Linkslenker/ Left-hand drive[LHD] Kastenwagen/Van type[VAN] Manuelles Getriebe/Manual transmission[MTM] Manuelles 5-Gang-Getriebe/5 Speed floor manual[5F] Geschlossener Kastenwagen/Van type[BLV] Hohes Dach/High-Roof[HIR] Standardtyp/Standard type[STD] Elektronische Einspritzung/Electronic Fuel Injection[EFI]

Einheit	Elektrische Anlage
Code	05.104
Beschreibung	Kabelbaum V
Inspektion	1

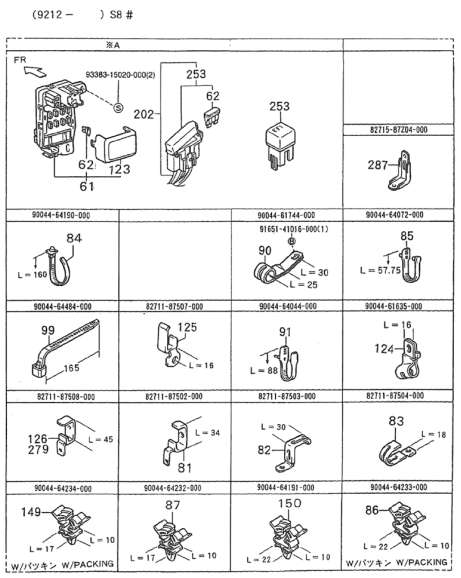

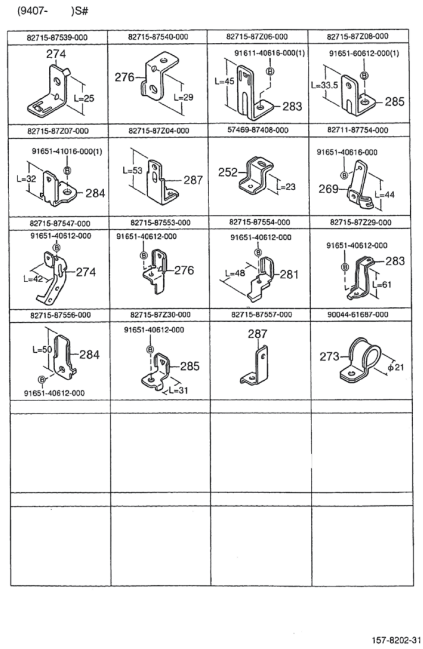

Pos.	Code	Beschreibung	Menge	Varianten
202	8213687Z86000	kabelbaum	1	**Technische Spezifikation:**Geschlossener Kastenwagen hohes Dach (S85RV-ZBRMKP)[S85RV-ZBRMKP] CB41, CB42[CB] 2-Radantrieb/2 Wheel drive[S85] Rechtslenker/ Right-hand drive[RHD] Kastenwagen/Van type[VAN] Manuelles Getriebe/Manual transmission[MTM] Manuelles 5-Gang-Getriebe/5 Speed floor manual[5F] Geschlossener Kastenwagen/Van type[BLV] Hohes Dach/High-Roof[HIR] Standardtyp/Standard type[STD] Elektronische Einspritzung/Electronic Fuel Injection[EFI]
202	8213687Z24000	Kabelbaum	1	**Technische Spezifikation:**Ladefläche mit kippbaren Ladebordwänden (S85LP-TRMP)[S85LP-TRMP] CB41, CB42[CB] 2-Radantrieb/2 Wheel drive[S85] Linkslenker/ Left-hand drive[LHD] Ladefläche/Truck type[TR] Manuelles Getriebe/Manual transmission[MTM] Manuelles 5-Gang-Getriebe/5 Speed floor manual[5F] Öffnung an drei Seiten/3-Way openable[T3] Standardtyp/Standard type[STD] Vergaser/Carburetor[CAB]
202	8213687Z25000	Kabelbaum	1	**Technische Spezifikation:**2-Radantrieb/2 Wheel drive[S85] Kastenwagen/Van type[VAN] Vergaser/Carburetor[CAB] Linkslenker/Left-hand drive[LHD]
202	8213687Z04000	Kabelbaum	1	**Technische Spezifikation:**2-Radantrieb/2 Wheel drive[S85] Kastenwagen/Van type[VAN] Vergaser/Carburetor[CAB] Linkslenker/Left-hand drive[LHD]
202	8213687Z29000	Kabelbaum	1	**Technische Spezifikation:**2-Radantrieb/2 Wheel drive[S85] Kastenwagen/Van type[VAN] Vergaser/Carburetor[CAB] Linkslenker/Left-hand drive[LHD]
202	8213687Z27000	Kabelbaum	1	**Technische Spezifikation:**2-Radantrieb/2 Wheel drive[S85] Kastenwagen/Van type[VAN] Vergaser/Carburetor[CAB] Rechtslenker/Right-hand drive[RHD]
202	8213687Z01000	Kabelbaum	1	**Technische Spezifikation:**Ladefläche mit kippbaren Ladebordwänden (S85RP-TRMP)[S85RP-TRMP] CB41, CB42[CB] 2-Radantrieb/2 Wheel drive[S85] Rechtslenker/ Right-hand drive[RHD] Ladefläche/Truck type[TR] Manuelles Getriebe/Manual transmission[MTM] Manuelles 5-Gang-Getriebe/5 Speed floor manual[5F] Öffnung an

Einheit	Elektrische Anlage
Code	05.104
Beschreibung	Kabelbaum V
Inspektion	1

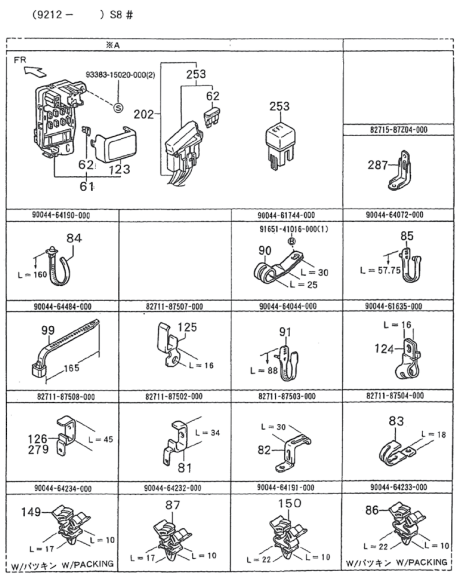

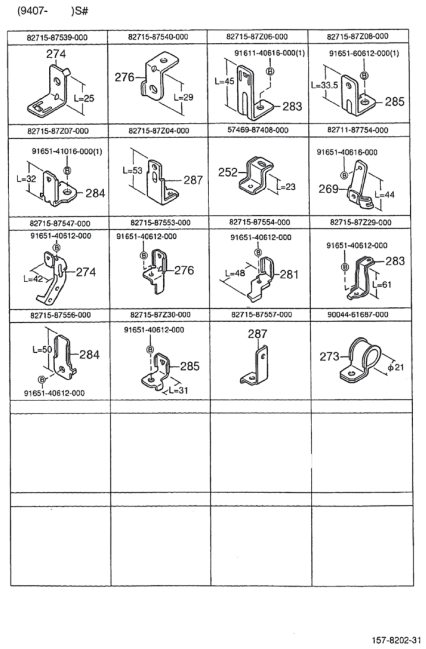

Pos.	Code	Beschreibung	Menge	Varianten
				drei Seiten/3-Way openable[T3] Standardtyp/Standard type[STD] Vergaser/Carburetor[CAB]
202	8213687Z28000	Kabelbaum	1	**Technische Spezifikation:**Ladefläche mit kippbaren Ladebordwänden (S85LP-TRMP)[S85LP-TRMP] CB41, CB42[CB] 2-Radantrieb/2 Wheel drive[S85] Linkslenker/ Left-hand drive[LHD] Ladefläche/Truck type[TR] Manuelles Getriebe/Manual transmission[MTM] Manuelles 5-Gang-Getriebe/5 Speed floor manual[5F] Öffnung an drei Seiten/3-Way openable[T3] Standardtyp/Standard type[STD] Vergaser/Carburetor[CAB]
202	8213687Z18000	kabelbaum	1	**Technische Spezifikation:**Geschlossener Kastenwagen hohes Dach (S85LV-ZBRMKP)[S85LV-ZBRMKP] CB41, CB42[CB] 2-Radantrieb/2 Wheel drive[S85] Linkslenker/ Left-hand drive[LHD] Kastenwagen/Van type[VAN] Manuelles Getriebe/Manual transmission[MTM] Manuelles 5-Gang-Getriebe/5 Speed floor manual[5F] Geschlossener Kastenwagen/Van type[BLV] Hohes Dach/High-Roof[HIR] Standardtyp/Standard type[STD] Elektronische Einspritzung/Electronic Fuel Injection[EFI]
202	8213687Z90000	kabelbaum	1	**Technische Spezifikation:**Geschlossener Kastenwagen hohes Dach (S85LV-ZBRMKP)[S85LV-ZBRMKP] 2-Radantrieb/2 Wheel drive[S85] Linkslenker/Left-hand drive[LHD] Kastenwagen/Van type[VAN] Manuelles Getriebe/Manual transmission[MTM] Manuelles 5-Gang-Getriebe/5 Speed floor manual[5F] Geschlossener Kastenwagen/Van type[BLV] Hohes Dach/High-Roof[HIR] Standardtyp/Standard type[STD] Elektronische Einspritzung/Electronic Fuel Injection[EFI] **Land:**Holland[NL]
202	8213687Z22000	Kabelbaum	1	**Technische Spezifikation:**Ladefläche mit kippbaren Ladebordwänden (S85LP-TRMP)[S85LP-TRMP] CB41, CB42[CB] 2-Radantrieb/2 Wheel drive[S85] Linkslenker/ Left-hand drive[LHD] Ladefläche/Truck type[TR] Manuelles Getriebe/Manual transmission[MTM] Manuelles 5-Gang-Getriebe/5 Speed floor manual[5F] Öffnung an

Einheit	Elektrische Anlage
Code	05.104
Beschreibung	Kabelbaum V
Inspektion	1

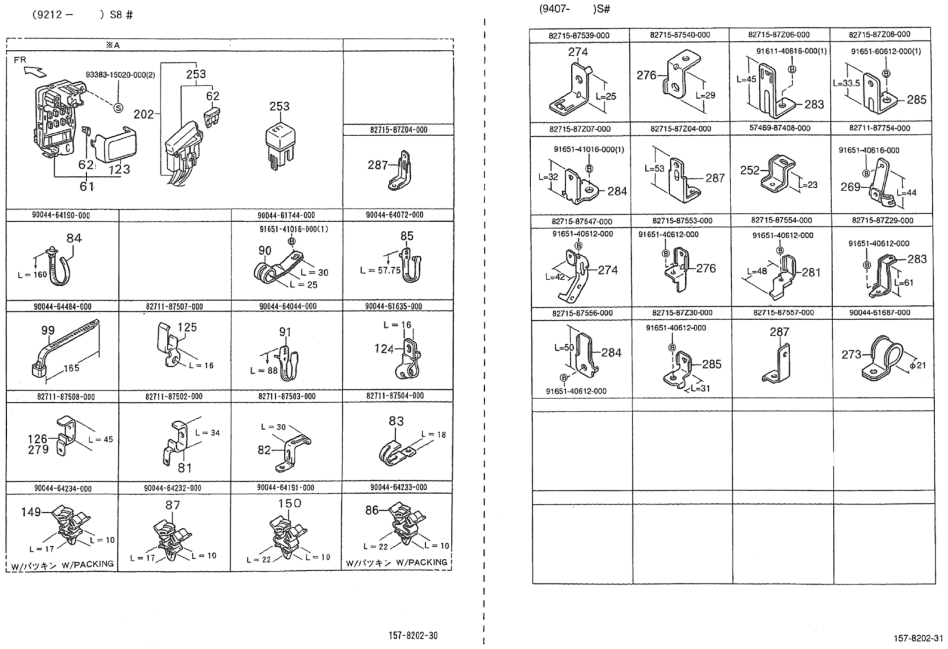

Pos.	Code	Beschreibung	Menge	Varianten
				drei Seiten/3-Way openable[T3] Standardtyp/Standard type[STD] Vergaser/Carburetor[CAB]
202	8213687Z90000	kabelbaum	1	**Technische Spezifikation:**Standardkastenwagen hohes Dach (S85LV-ZNDMKP)[S85LV-ZNDMKP] CB41, CB42[CB] 2-Radantrieb/2 Wheel drive[S85] Linkslenker/Left-hand drive[LHD] Kastenwagen/Van type[VAN] Manuelles Getriebe/Manual transmission[MTM] Manuelles 5-Gang-Getriebe/5 Speed floor manual[5F] Standardkastenwagen/ Van type[STV] Hohes Dach/High-Roof[HIR] Luxustyp/ Deluxe type[DLX] Elektronische Einspritzung/Electronic Fuel Injection[EFI] **Land:**Deutschland[G]
202	8213687Z39000	Kabelbaum	1	**Technische Spezifikation:**Ladefläche mit kippbaren Ladebordwänden (S85RP-TRMP)[S85RP-TRMP] CB41, CB42[CB] 2-Radantrieb/2 Wheel drive[S85] Rechtslenker/ Right-hand drive[RHD] Ladefläche/Truck type[TR] Manuelles Getriebe/Manual transmission[MTM] Manuelles 5-Gang-Getriebe/5 Speed floor manual[5F] Öffnung an drei Seiten/3-Way openable[T3] Standardtyp/Standard type[STD] Vergaser/Carburetor[CAB] **Land:**Holland[NL]
202	8213687Z36000	Kabelbaum	1	**Technische Spezifikation:**2-Radantrieb/2 Wheel drive[S85] Kastenwagen/Van type[VAN] Vergaser/Carburetor[CAB] Linkslenker/Left-hand drive[LHD]
202	8213687Z15000	kabelbaum	1	**Technische Spezifikation:**Standardkastenwagen hohes Dach (S85RV-ZNDMKP)[S85RV-ZNDMKP] CB41, CB42[CB] 2-Radantrieb/2 Wheel drive[S85] Rechtslenker/Right-hand drive[RHD] Kastenwagen/Van type[VAN] Manuelles Getriebe/Manual transmission[MTM] Manuelles 5-Gang-Getriebe/5 Speed floor manual[5F] Standardkastenwagen/ Van type[STV] Hohes Dach/High-Roof[HIR] Luxustyp/ Deluxe type[DLX] Elektronische Einspritzung/Electronic Fuel Injection[EFI]
202	8213687Z42000	Kabelbaum	1	**Technische Spezifikation:**Ladefläche mit kippbaren Ladebordwänden (S85LP-TRMKP)[S85LP-TRMKP] CB41, CB42[CB] 2-Radantrieb/2 Wheel drive[S85] Linkslenker/

Einheit	Elektrische Anlage
Code	05.104
Beschreibung	Kabelbaum V
Inspektion	1

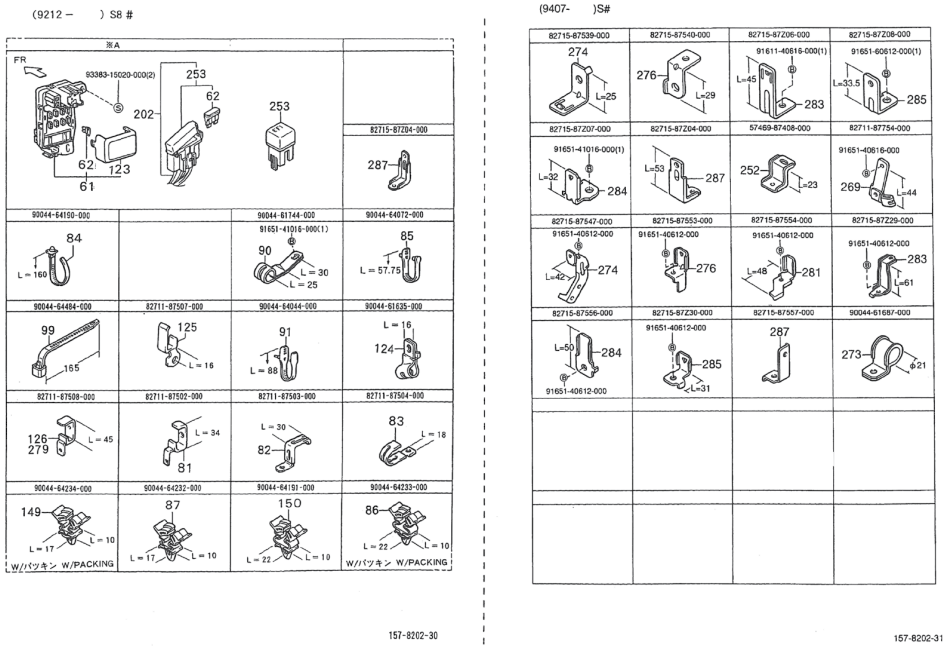

Pos.	Code	Beschreibung	Menge	Varianten
				Left-hand drive[LHD] Ladefläche/Truck type[TR] Manuelles Getriebe/Manual transmission[MTM] Manuelles 5-Gang-Getriebe/5 Speed floor manual[5F] Öffnung an drei Seiten/3-Way openable[T3] Standardtyp/Standard type[STD] Elektronische Einspritzung/Electronic Fuel Injection[EFI]
202	8213787Z25000	Kabelbaum	1	**Technische Spezifikation:**Ladefläche mit kippbaren Ladebordwänden (S85LP-TRMEP)[S85LP-TRMEP] HCE-Motor (1300 cm3)/HCE-Engine (1300 cc)[HCE] 2-Radantrieb/2 Wheel drive[S85] Linkslenker/Left-hand drive[LHD] Ladefläche/Truck type[TR] Manuelles Getriebe/Manual transmission[MTM] Manuelles 5-Gang-Getriebe/5 Speed floor manual[5F] Öffnung an drei Seiten/3-Way openable[T3] Standardtyp/Standard type[STD] Elektronische Einspritzung/Electronic Fuel Injection[EFI]
202	8213787Z24000	Kabelbaum	1	**Technische Spezifikation:**2-Radantrieb/2 Wheel drive[S85] Kastenwagen/Van type[VAN] HCE-Motor (1300 cm3)/HCE-Engine (1300 cc)[HCE] Rechtslenker/Right-hand drive[RHD]
202	8213687Z13000	Kabelbaum	1	**Technische Spezifikation:**2-Radantrieb/2 Wheel drive[S85] Kastenwagen/Van type[VAN] Vergaser/Carburetor[CAB] Rechtslenker/Right-hand drive[RHD]
202	8213687Z15000	kabelbaum	1	**Technische Spezifikation:**Geschlossener Kastenwagen hohes Dach (S85RV-ZBRMKP)[S85RV-ZBRMKP] CB41, CB42[CB] 2-Radantrieb/2 Wheel drive[S85] Rechtslenker/Right-hand drive[RHD] Kastenwagen/Van type[VAN] Manuelles Getriebe/Manual transmission[MTM] Manuelles 5-Gang-Getriebe/5 Speed floor manual[5F] Geschlossener Kastenwagen/Van type[BLV] Hohes Dach/High-Roof[HIR] Standardtyp/Standard type[STD] Elektronische Einspritzung/Electronic Fuel Injection[EFI]
202	8213687Z21000	Kabelbaum	1	**Technische Spezifikation:**Kastenwagen/Van type[VAN] Vergaser/Carburetor[CAB] Rechtslenker/Right-hand drive[RHD] 2-Radantrieb/2 Wheel drive[S85]

Einheit	Elektrische Anlage
Code	05.104
Beschreibung	Kabelbaum V
Inspektion	1

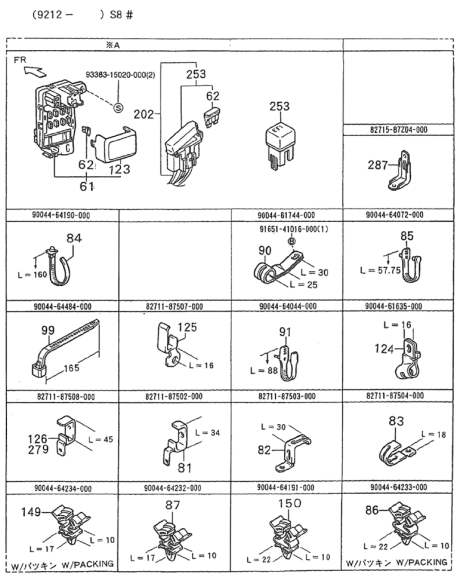

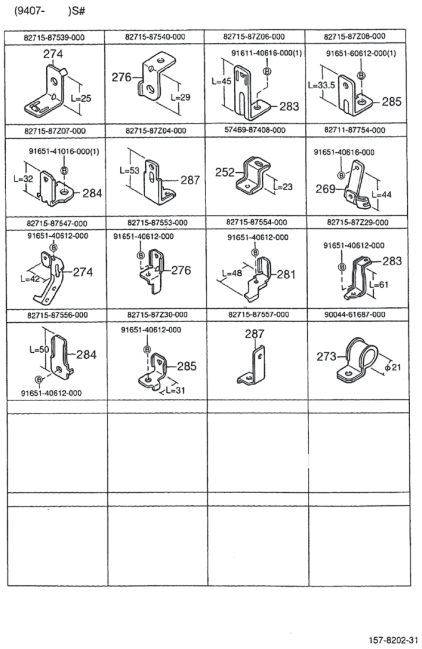

Pos.	Code	Beschreibung	Menge	Varianten
202	8213687Z38000	Kabelbaum	1	**Technische Spezifikation:**2-Radantrieb/2 Wheel drive[S85] Kastenwagen/Van type[VAN] Vergaser/Carburetor[CAB] Rechtslenker/Right-hand drive[RHD]
202	8213687Z89000	kabelbaum	1	**Technische Spezifikation:**Geschlossener Kastenwagen hohes Dach (S85LV-ZBRMKP)[S85LV-ZBRMKP] CB41, CB42[CB] 2-Radantrieb/2 Wheel drive[S85] Linkslenker/Left-hand drive[LHD] Kastenwagen/Van type[VAN] Manuelles Getriebe/Manual transmission[MTM] Manuelles 5-Gang-Getriebe/5 Speed floor manual[5F] Geschlossener Kastenwagen/Van type[BLV] Hohes Dach/High-Roof[HIR] Standardtyp/Standard type[STD] Elektronische Einspritzung/Electronic Fuel Injection[EFI]
202	8213787Z23000	Kabelbaum	1	**Technische Spezifikation:**HCE-Motor (1300 cm3)/HCE-Engine (1300 cc)[HCE] 2-Radantrieb/2 Wheel drive[S85] Rechtslenker/Right-hand drive[RHD] Ladefläche/Truck type[TR] Manuelles Getriebe/Manual transmission[MTM] Manuelles 5-Gang-Getriebe/5 Speed floor manual[5F] Öffnung an drei Seiten/3-Way openable[T3] Standardtyp/Standard type[STD] Elektronische Einspritzung/Electronic Fuel Injection[EFI]
202	8213687Z18000	kabelbaum	1	**Technische Spezifikation:**Standardkastenwagen hohes Dach (S85LV-ZNDMKP)[S85LV-ZNDMKP] CB41, CB42[CB] 2-Radantrieb/2 Wheel drive[S85] Linkslenker/Left-hand drive[LHD] Kastenwagen/Van type[VAN] Manuelles Getriebe/Manual transmission[MTM] Manuelles 5-Gang-Getriebe/5 Speed floor manual[5F] Standardkastenwagen/Van type[STV] Hohes Dach/High-Roof[HIR] Luxustyp/Deluxe type[DLX] Elektronische Einspritzung/Electronic Fuel Injection[EFI]
202	8213687Z31000	Kabelbaum	1	**Land:**Tschechische Republik[CZ] **Technische Spezifikation:**Geschlossener Kastenwagen hohes Dach (S85LV-ZBRMP)[S85LV-ZBRMP] CB41, CB42[CB] 2-Radantrieb/2 Wheel drive[S85] Linkslenker/Left-hand drive[LHD] Kastenwagen/Van type[VAN] Manuelles Getriebe/Manual transmission[MTM] Manuelles 5-Gang-Getriebe/5 Speed floor manual[5F] Geschlossener

Einheit	Elektrische Anlage
Code	05.104
Beschreibung	Kabelbaum V
Inspektion	1

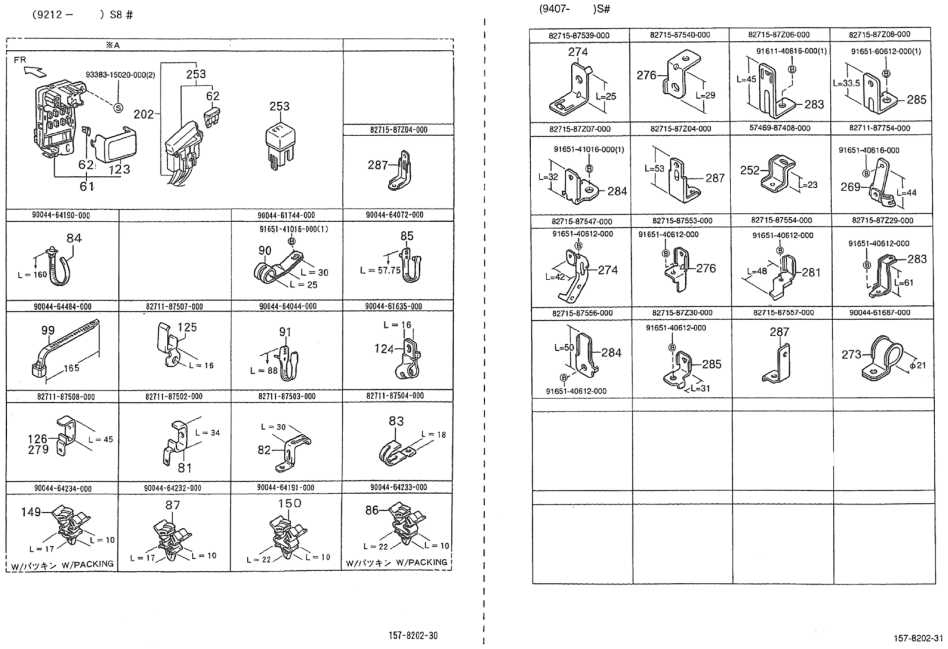

Pos.	Code	Beschreibung	Menge	Varianten
				Kastenwagen/Van type[BLV] Hohes Dach/High-Roof[HIR] Standardtyp/Standard type[STD] Vergaser/Carburetor[CAB]
202	8213687Z35000	Kabelbaum	1	**Technische Spezifikation:**Ladefläche mit kippbaren Ladebordwänden (S85LP-TRMP)[S85LP-TRMP] CB41, CB42[CB] 2-Radantrieb/2 Wheel drive[S85] Linkslenker/ Left-hand drive[LHD] Ladefläche/Truck type[TR] Manuelles Getriebe/Manual transmission[MTM] Manuelles 5-Gang-Getriebe/5 Speed floor manual[5F] Öffnung an drei Seiten/3-Way openable[T3] Standardtyp/Standard type[STD] Vergaser/Carburetor[CAB]
202	8213687Z19000	kabelbaum	1	**Technische Spezifikation:**Standardkastenwagen hohes Dach (S85LV-ZNDMKP)[S85LV-ZNDMKP] CB41, CB42[CB] 2-Radantrieb/2 Wheel drive[S85] Linkslenker/Left-hand drive[LHD] Kastenwagen/Van type[VAN] Manuelles Getriebe/Manual transmission[MTM] Manuelles 5-Gang-Getriebe/5 Speed floor manual[5F] Standardkastenwagen/ Van type[STV] Hohes Dach/High-Roof[HIR] Luxustyp/ Deluxe type[DLX] Elektronische Einspritzung/Electronic Fuel Injection[EFI] **Land:**Deutschland[G]
202	8213787Z22000	kabelbaum	1	**Technische Spezifikation:**Geschlossener Kastenwagen hohes Dach (S85RV-ZBRMKP)[S85RV-ZBRMKP] CB41, CB42[CB] 2-Radantrieb/2 Wheel drive[S85] Rechtslenker/ Right-hand drive[RHD] Kastenwagen/Van type[VAN] Manuelles Getriebe/Manual transmission[MTM] Manuelles 5-Gang-Getriebe/5 Speed floor manual[5F] Geschlossener Kastenwagen/Van type[BLV] Hohes Dach/High-Roof[HIR] Standardtyp/Standard type[STD] Elektronische Einspritzung/Electronic Fuel Injection[EFI]
202	8213687Z85000	kabelbaum	1	**Technische Spezifikation:**CB41, CB42[CB] 2-Radantrieb/2 Wheel drive[S85] Linkslenker/Left-hand drive[LHD] Ladefläche/Truck type[TR] Manuelles Getriebe/Manual transmission[MTM] Manuelles 5-Gang-Getriebe/5 Speed floor manual[5F] Öffnung an drei Seiten/3-Way openable[T3] Standardtyp/Standard type[STD] Elektronische Einspritzung/Electronic Fuel Injection[EFI]

Einheit	Elektrische Anlage
Code	05.104
Beschreibung	Kabelbaum V
Inspektion	1

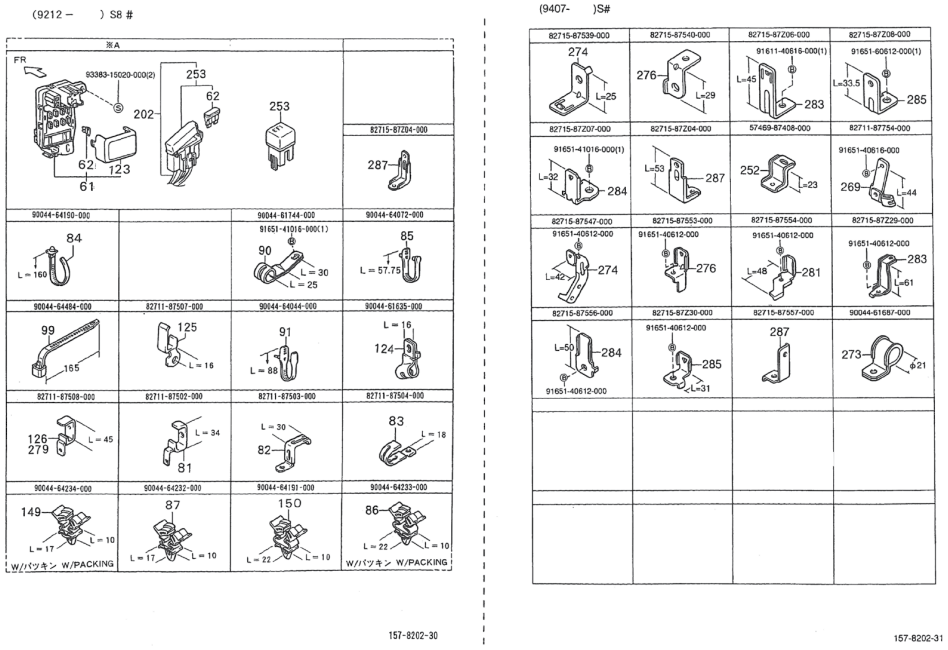

Pos.	Code	Beschreibung	Menge	Varianten
202	8213687Z26000	Kabelbaum	1	**Technische Spezifikation:**Ladefläche mit kippbaren Ladebordwänden (S85RP-TRMP)[S85RP-TRMP] CB41, CB42[CB] 2-Radantrieb/2 Wheel drive[S85] Rechtslenker/ Right-hand drive[RHD] Ladefläche/Truck type[TR] Manuelles Getriebe/Manual transmission[MTM] Manuelles 5-Gang-Getriebe/5 Speed floor manual[5F] Öffnung an drei Seiten/3-Way openable[T3] Standardtyp/Standard type[STD] Vergaser/Carburetor[CAB]
202	8213687Z23000	Kabelbaum	1	**Technische Spezifikation:**2-Radantrieb/2 Wheel drive[S85] Kastenwagen/Van type[VAN] Vergaser/Carburetor[CAB] Linkslenker/Left-hand drive[LHD]
202	8213787Z22000	kabelbaum	1	**Technische Spezifikation:**Standardkastenwagen hohes Dach (S85RV-ZNDMKP)[S85RV-ZNDMKP] CB41, CB42[CB] 2-Radantrieb/2 Wheel drive[S85] Rechtslenker/Right-hand drive[RHD] Kastenwagen/Van type[VAN] Manuelles Getriebe/Manual transmission[MTM] Manuelles 5-Gang-Getriebe/5 Speed floor manual[5F] Standardkastenwagen/ Van type[STV] Hohes Dach/High-Roof[HIR] Luxustyp/ Deluxe type[DLX] Elektronische Einspritzung/Electronic Fuel Injection[EFI]
202	8213687Z90000	kabelbaum	1	**Land:**Deutschland[G] **Technische Spezifikation:**Geschlossener Kastenwagen hohes Dach (S85LV-ZBRMKP)[S85LV-ZBRMKP] CB41, CB42[CB] 2-Radantrieb/2 Wheel drive[S85] Linkslenker/ Left-hand drive[LHD] Kastenwagen/Van type[VAN] Manuelles Getriebe/Manual transmission[MTM] Manuelles 5-Gang-Getriebe/5 Speed floor manual[5F] Geschlossener Kastenwagen/Van type[BLV] Hohes Dach/High-Roof[HIR] Standardtyp/Standard type[STD] Elektronische Einspritzung/Electronic Fuel Injection[EFI]
202	8213787Z26000	Kabelbaum	1	**Technische Spezifikation:**2-Radantrieb/2 Wheel drive[S85] Kastenwagen/Van type[VAN] HCE-Motor (1300 cm3)/HCE-Engine (1300 cc)[HCE] Linkslenker/Left-hand drive[LHD]
202	8213687Z12000	Kabelbaum	1	**Technische Spezifikation:**CB41, CB42[CB] 2-Radantrieb/2 Wheel drive[S85] Rechtslenker/Right-hand drive[RHD] Ladefläche/Truck type[TR] Manuelles Getriebe/Manual

Einheit	Elektrische Anlage
Code	05.104
Beschreibung	Kabelbaum V
Inspektion	1

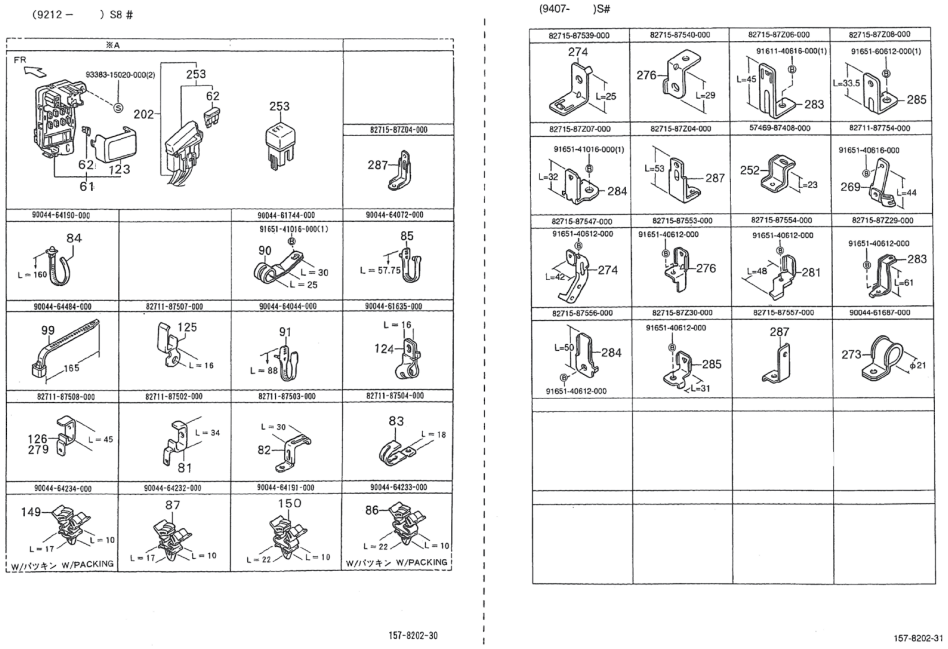

Pos.	Code	Beschreibung	Menge	Varianten
				transmission[MTM] Manuelles 5-Gang-Getriebe/5 Speed floor manual[5F] Öffnung an drei Seiten/3-Way openable[T3] Standardtyp/Standard type[STD] Vergaser/ Carburetor[CAB]
202	8213687Z06000	Kabelbaum	1	**Technische Spezifikation:**2-Radantrieb/2 Wheel drive[S85] Kastenwagen/Van type[VAN] Vergaser/Carburetor[CAB] Linkslenker/Left-hand drive[LHD]
202	8213687Z14000	Kabelbaum	1	**Technische Spezifikation:**Ladefläche mit kippbaren Ladebordwänden (S85RP-TRMKP)[S85RP-TRMKP] CB41, CB42[CB] 2-Radantrieb/2 Wheel drive[S85] Rechtslenker/ Right-hand drive[RHD] Ladefläche/Truck type[TR] Manuelles Getriebe/Manual transmission[MTM] Manuelles 5-Gang-Getriebe/5 Speed floor manual[5F] Öffnung an drei Seiten/3-Way openable[T3] Standardtyp/Standard type[STD] Elektronische Einspritzung/Electronic Fuel Injection[EFI]
202	8213687Z34000	kabelbaum	1	**Land:**Holland[NL] **Technische Spezifikation:**Ladefläche mit kippbaren Ladebordwänden (S85RP-TRMKP)[S85RP-TRMKP] CB41, CB42[CB] 2-Radantrieb/2 Wheel drive[S85] Rechtslenker/ Right-hand drive[RHD] Ladefläche/Truck type[TR] Manuelles Getriebe/Manual transmission[MTM] Manuelles 5-Gang-Getriebe/5 Speed floor manual[5F] Öffnung an drei Seiten/3-Way openable[T3] Standardtyp/Standard type[STD] Elektronische Einspritzung/Electronic Fuel Injection[EFI]
202	8213687Z33000	Kabelbaum	1	**Land:**Holland[NL] **Technische Spezifikation:**Ladefläche mit kippbaren Ladebordwänden (S85RP-TRMP)[S85RP-TRMP] CB41, CB42[CB] 2-Radantrieb/2 Wheel drive[S85] Rechtslenker/ Right-hand drive[RHD] Ladefläche/Truck type[TR] Manuelles Getriebe/Manual transmission[MTM] Manuelles 5-Gang-Getriebe/5 Speed floor manual[5F] Öffnung an drei Seiten/3-Way openable[T3] Standardtyp/Standard type[STD] Vergaser/Carburetor[CAB]

Einheit	Elektrische Anlage
Code	05.104
Beschreibung	Kabelbaum V
Inspektion	1

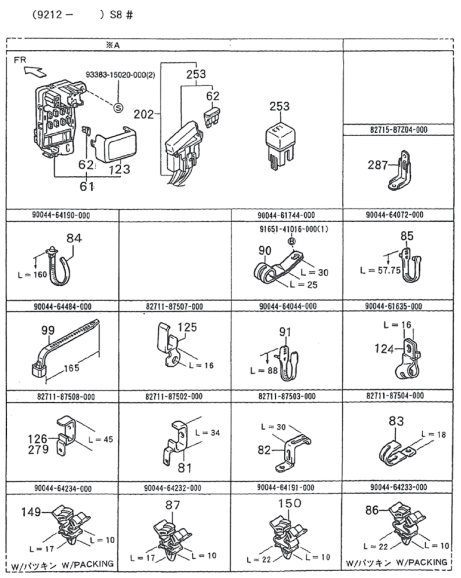

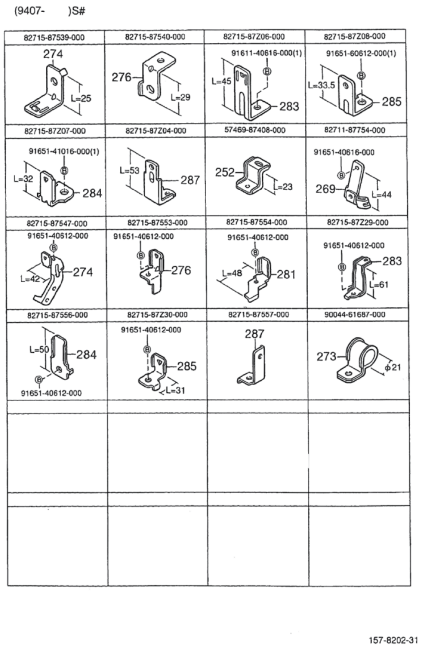

Pos.	Code	Beschreibung	Menge	Varianten
202	8213687Z86000	kabelbaum	1	**Technische Spezifikation:**Standardkastenwagen hohes Dach (S85RV-ZNDMKP)[S85RV-ZNDMKP] CB41, CB42[CB] 2-Radantrieb/2 Wheel drive[S85] Rechtslenker/Right-hand drive[RHD] Kastenwagen/Van type[VAN] Manuelles Getriebe/Manual transmission[MTM] Manuelles 5-Gang-Getriebe/5 Speed floor manual[5F] Standardkastenwagen/ Van type[STV] Hohes Dach/High-Roof[HIR] Luxustyp/ Deluxe type[DLX] Elektronische Einspritzung/Electronic Fuel Injection[EFI]
202	8213687Z32000	Kabelbaum	1	**Technische Spezifikation:**Ladefläche mit kippbaren Ladebordwänden (S85RP-TRMP)[S85RP-TRMP] CB41, CB42[CB] 2-Radantrieb/2 Wheel drive[S85] Rechtslenker/ Right-hand drive[RHD] Ladefläche/Truck type[TR] Manuelles Getriebe/Manual transmission[MTM] Manuelles 5-Gang-Getriebe/5 Speed floor manual[5F] Öffnung an drei Seiten/3-Way openable[T3] Standardtyp/Standard type[STD] Vergaser/Carburetor[CAB] **Land:**Holland[NL]
202	8213687Z19000	kabelbaum	1	**Technische Spezifikation:**Geschlossener Kastenwagen hohes Dach (S85LV-ZBRMKP)[S85LV-ZBRMKP] CB41, CB42[CB] 2-Radantrieb/2 Wheel drive[S85] Linkslenker/ Left-hand drive[LHD] Kastenwagen/Van type[VAN] Manuelles Getriebe/Manual transmission[MTM] Manuelles 5-Gang-Getriebe/5 Speed floor manual[5F] Geschlossener Kastenwagen/Van type[BLV] Hohes Dach/High-Roof[HIR] Standardtyp/Standard type[STD] Elektronische Einspritzung/Electronic Fuel Injection[EFI] **Land:**Deutschland[G]
202	8213687Z16000	Kabelbaum	1	**Technische Spezifikation:**Standardkastenwagen hohes Dach (S85RV-ZNDMKP)[S85RV-ZNDMKP] CB41, CB42[CB] 2-Radantrieb/2 Wheel drive[S85] Rechtslenker/Right-hand drive[RHD] Kastenwagen/Van type[VAN] Manuelles Getriebe/Manual transmission[MTM] Manuelles 5-Gang-Getriebe/5 Speed floor manual[5F] Standardkastenwagen/ Van type[STV] Hohes Dach/High-Roof[HIR] Luxustyp/ Deluxe type[DLX] Elektronische Einspritzung/Electronic Fuel Injection[EFI]

Einheit	Elektrische Anlage
Code	05.104
Beschreibung	Kabelbaum V
Inspektion	1

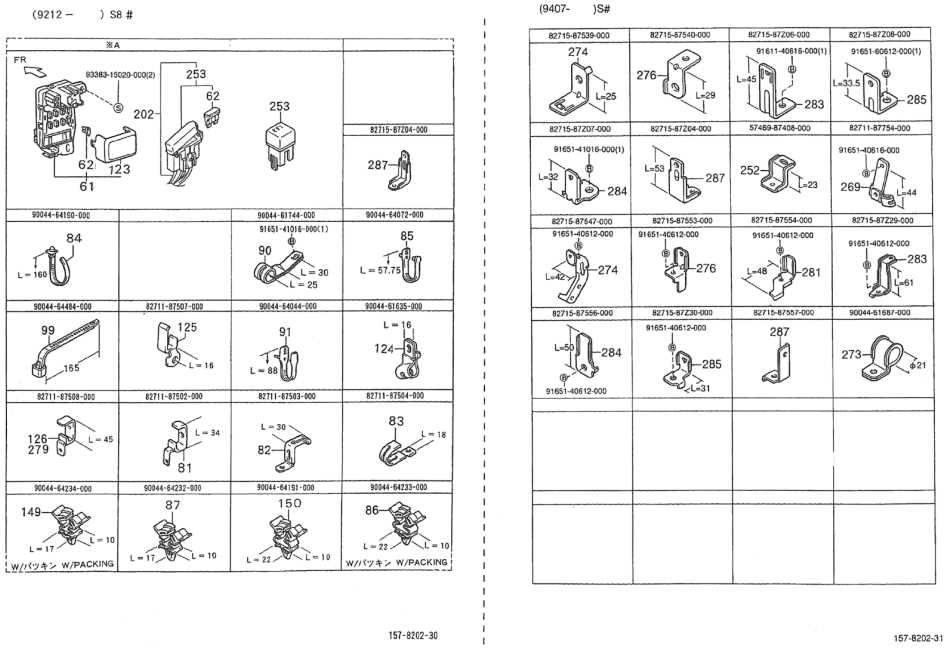

Pos.	Code	Beschreibung	Menge	Varianten
202	8213687Z05000	Kabelbaum	1	**Technische Spezifikation:**Ladefläche mit kippbaren Ladebordwänden (S85LP-TRMP)[S85LP-TRMP] CB41, CB42[CB] 2-Radantrieb/2 Wheel drive[S85] Linkslenker/ Left-hand drive[LHD] Ladefläche/Truck type[TR] Manuelles Getriebe/Manual transmission[MTM] Manuelles 5-Gang-Getriebe/5 Speed floor manual[5F] Öffnung an drei Seiten/3-Way openable[T3] Standardtyp/Standard type[STD] Vergaser/Carburetor[CAB]
202	8213687Z03000	Kabelbaum	1	**Technische Spezifikation:**Ladefläche mit kippbaren Ladebordwänden (S85LP-TRMP)[S85LP-TRMP] CB41, CB42[CB] 2-Radantrieb/2 Wheel drive[S85] Linkslenker/ Left-hand drive[LHD] Ladefläche/Truck type[TR] Manuelles Getriebe/Manual transmission[MTM] Manuelles 5-Gang-Getriebe/5 Speed floor manual[5F] Öffnung an drei Seiten/3-Way openable[T3] Standardtyp/Standard type[STD] Vergaser/Carburetor[CAB]
202	8213687Z02000	Kabelbaum	1	**Technische Spezifikation:**2-Radantrieb/2 Wheel drive[S85] Kastenwagen/Van type[VAN] Vergaser/Carburetor[CAB] Rechtslenker/Right-hand drive[RHD]
202	8213687Z30000	Kabelbaum	1	**Technische Spezifikation:**Ladefläche mit kippbaren Ladebordwänden (S85LP-TRMP)[S85LP-TRMP] CB41, CB42[CB] 2-Radantrieb/2 Wheel drive[S85] Linkslenker/ Left-hand drive[LHD] Ladefläche/Truck type[TR] Manuelles Getriebe/Manual transmission[MTM] Manuelles 5-Gang-Getriebe/5 Speed floor manual[5F] Öffnung an drei Seiten/3-Way openable[T3] Standardtyp/Standard type[STD] Vergaser/Carburetor[CAB]
202	8213687Z89000	kabelbaum	1	**Technische Spezifikation:**Standardkastenwagen hohes Dach (S85LV-ZNDMKP)[S85LV-ZNDMKP] CB41, CB42[CB] 2-Radantrieb/2 Wheel drive[S85] Linkslenker/Left-hand drive[LHD] Kastenwagen/Van type[VAN] Manuelles Getriebe/Manual transmission[MTM] Manuelles 5-Gang-Getriebe/5 Speed floor manual[5F] Standardkastenwagen/ Van type[STV] Hohes Dach/High-Roof[HIR] Luxustyp/ Deluxe type[DLX] Elektronische Einspritzung/Electronic Fuel Injection[EFI]

Einheit	Elektrische Anlage
Code	05.104
Beschreibung	Kabelbaum V
Inspektion	1

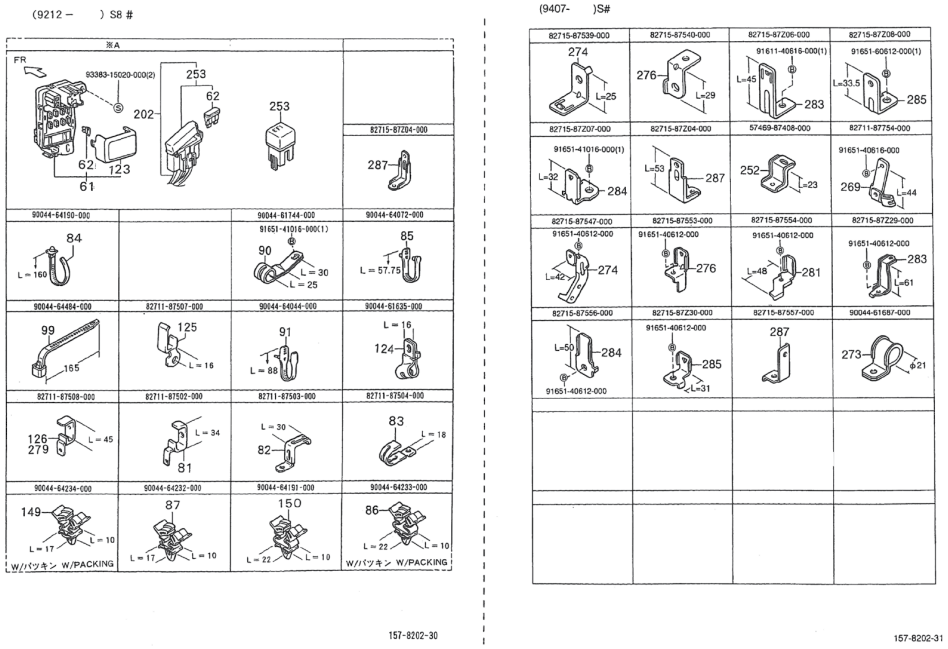

Pos.	Code	Beschreibung	Menge	Varianten
202	8213687Z31000	Kabelbaum	1	**Technische Spezifikation:**2-Radantrieb/2 Wheel drive[S85] Kastenwagen/Van type[VAN] Vergaser/Carburetor[CAB] Linkslenker/Left-hand drive[LHD]
202	8213687Z90000	kabelbaum	1	**Land:**Tschechische Republik[CZ] **Technische Spezifikation:**Standardkastenwagen hohes Dach (S85LV-ZNDMKP)[S85LV-ZNDMKP] CB41, CB42[CB] 2-Radantrieb/2 Wheel drive[S85] Linkslenker/Left-hand drive[LHD] Kastenwagen/Van type[VAN] Manuelles Getriebe/Manual transmission[MTM] Manuelles 5-Gang-Getriebe/5 Speed floor manual[5F] Standardkastenwagen/ Van type[STV] Hohes Dach/High-Roof[HIR] Luxustyp/ Deluxe type[DLX] Elektronische Einspritzung/Electronic Fuel Injection[EFI]
252	5764987408000	Halter	1	**Technische Spezifikation:**2-Radantrieb/2 Wheel drive[S85] HCE-Motor (1300 cm3)/HCE-Engine (1300 cc)[HCE]
253	8261087510000	Sicherungshalter	1	**Technische Spezifikation:**2-Radantrieb/2 Wheel drive[S85]
253	8260087564000	Steckverbindung	1	**Technische Spezifikation:**2-Radantrieb/2 Wheel drive[S85] CB42-Motor (1000 cm3)/CB42-Engine (1000 cc)[CB42]
253	8261087509000	Sicherungshalter	1	**Technische Spezifikation:**2-Radantrieb/2 Wheel drive[S85] CB41, CB42[CB]
253	8260087564000	Steckverbindung	1	**Technische Spezifikation:**2-Radantrieb/2 Wheel drive[S85] HCE-Motor (1300 cm3)/HCE-Engine (1300 cc)[HCE]
269	8271187754000	Schelle	1	**Technische Spezifikation:**2-Radantrieb/2 Wheel drive[S85] HCE-Motor (1300 cm3)/HCE-Engine (1300 cc)[HCE]
273	9004461687000	Schelle	1	**Technische Spezifikation:**2-Radantrieb/2 Wheel drive[S85] HCE-Motor (1300 cm3)/HCE-Engine (1300 cc)[HCE]
274	8271587539000	Halter	1	**Technische Spezifikation:**2-Radantrieb/2 Wheel drive[S85] CB42-Motor (1000 cm3)/CB42-Engine (1000 cc)[CB42]
274	8271587547000	Halter	1	**Technische Spezifikation:**2-Radantrieb/2 Wheel drive[S85] HCE-Motor (1300 cm3)/HCE-Engine (1300 cc)[HCE]
276	8271587553000	Halter	1	**Technische Spezifikation:**2-Radantrieb/2 Wheel drive[S85] HCE-Motor (1300 cm3)/HCE-Engine (1300 cc)[HCE]

Einheit	Elektrische Anlage
Code	05.104
Beschreibung	Kabelbaum V
Inspektion	1

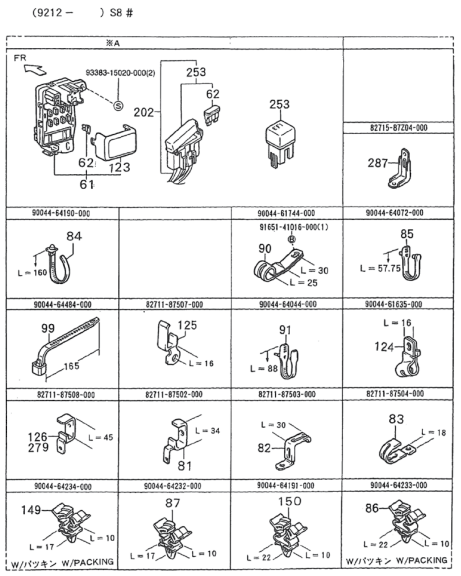

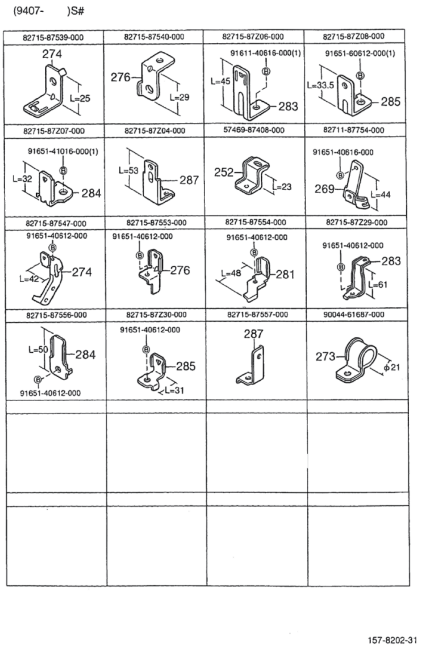

Pos.	Code	Beschreibung	Menge	Varianten
276	8271587540000	Halter	1	**Technische Spezifikation:**2-Radantrieb/2 Wheel drive[S85] CB42-Motor (1000 cm3)/CB42-Engine (1000 cc)[CB42]
279	8271187508000	Schelle	1	**Technische Spezifikation:**2-Radantrieb/2 Wheel drive[S85] Vergaser/Carburetor[CAB] Standardtyp/Standard type[STD] Linkslenker/Left-hand drive[LHD]
281	8271587554000	Schelle	2	**Technische Spezifikation:**2-Radantrieb/2 Wheel drive[S85] HCE-Motor (1300 cm3)/HCE-Engine (1300 cc)[HCE]
283	8271587Z29000	Halter	1	**Technische Spezifikation:**2-Radantrieb/2 Wheel drive[S85] HCE-Motor (1300 cm3)/HCE-Engine (1300 cc)[HCE]
283	8271587Z06000	Schelle	4	**Technische Spezifikation:**2-Radantrieb/2 Wheel drive[S85] CB42-Motor (1000 cm3)/CB42-Engine (1000 cc)[CB42]
284	8271587Z07000	Schelle	1	**Technische Spezifikation:**2-Radantrieb/2 Wheel drive[S85] CB42-Motor (1000 cm3)/CB42-Engine (1000 cc)[CB42]
284	8271587556000	Halter	1	**Technische Spezifikation:**2-Radantrieb/2 Wheel drive[S85] HCE-Motor (1300 cm3)/HCE-Engine (1300 cc)[HCE]
285	8271587Z08000	Schelle	2	**Technische Spezifikation:**2-Radantrieb/2 Wheel drive[S85] CB41, CB42[CB]
285	8271587Z30000	Schelle	1	**Technische Spezifikation:**2-Radantrieb/2 Wheel drive[S85] HCE-Motor (1300 cm3)/HCE-Engine (1300 cc)[HCE]
287	8271587557000	Halter	1	**Technische Spezifikation:**2-Radantrieb/2 Wheel drive[S85] HCE-Motor (1300 cm3)/HCE-Engine (1300 cc)[HCE]
287	8271587Z04000	Schelle	1	**Technische Spezifikation:**2-Radantrieb/2 Wheel drive[S85] CB42-Motor (1000 cm3)/CB42-Engine (1000 cc)[CB42]
293	9165141016000	Stehbolzen	2	**Technische Spezifikation:**2-Radantrieb/2 Wheel drive[S85]
295	9165160612000	Befestigungsschraube kühlerträger	9	

Einheit	Elektrische Anlage
Code	05.110
Beschreibung	Instrumentierung
Inspektion	1

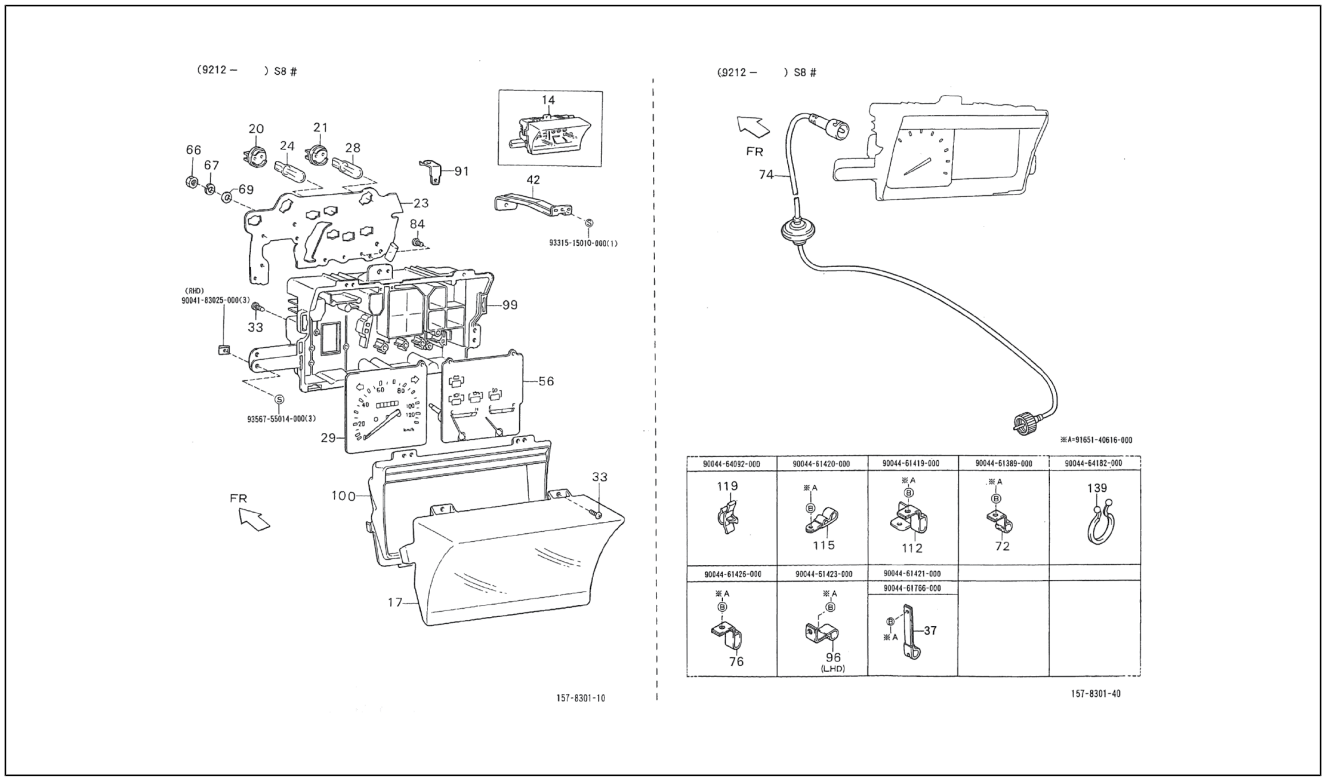

Pos.	Code	Beschreibung	Menge	Varianten
14	8320087D17000	Cockpitinstrumente	1	**Land:**Holland[NL] **Technische Spezifikation:**Ladefläche mit kippbaren Ladebordwänden (S85RP-TRMP)[S85RP-TRMP] CB41, CB42[CB] 2-Radantrieb/2 Wheel drive[S85] Rechtslenker/ Right-hand drive[RHD] Ladefläche/Truck type[TR] Manuelles Getriebe/Manual transmission[MTM] Manuelles 5-Gang-Getriebe/5 Speed floor manual[5F] Öffnung an drei Seiten/3-Way openable[T3] Standardtyp/Standard type[STD] Vergaser/Carburetor[CAB]
14	8320087Z15000	Instrumenteneinheit komplett	1	**Technische Spezifikation:**2-Radantrieb/2 Wheel drive[S85] HCE-Motor (1300 cm3)/HCE-Engine (1300 cc)[HCE] Linkslenker/Left-hand drive[LHD]
14	8320087Z16000	Instrumenteneinheit komplett	1	**Technische Spezifikation:**2-Radantrieb/2 Wheel drive[S85] HCE-Motor (1300 cm3)/HCE-Engine (1300 cc)[HCE] Rechtslenker/Right-hand drive[RHD]
14	8320087Z01000	Cockpitinstrumente	1	**Land:**Holland[NL] **Technische Spezifikation:**Ladefläche mit kippbaren Ladebordwänden (S85RP-TRMP)[S85RP-TRMP] CB41, CB42[CB] 2-Radantrieb/2 Wheel drive[S85] Rechtslenker/ Right-hand drive[RHD] Ladefläche/Truck type[TR] Manuelles Getriebe/Manual transmission[MTM] Manuelles 5-Gang-Getriebe/5 Speed floor manual[5F] Öffnung an drei Seiten/3-Way openable[T3] Standardtyp/Standard type[STD] Vergaser/Carburetor[CAB]
14	8320087D17000	Cockpitinstrumente	1	**Technische Spezifikation:**2-Radantrieb/2 Wheel drive[S85] Vergaser/Carburetor[CAB] Linkslenker/Left-hand drive[LHD]
14	8320087Z05000	Cockpitinstrumente	1	**Technische Spezifikation:**2-Radantrieb/2 Wheel drive[S85] Elektronische Einspritzung/Electronic Fuel Injection[EFI] CB41, CB42[CB] Linkslenker/Left-hand drive[LHD]
14	8320087Z04000	Cockpitinstrumente	1	**Technische Spezifikation:**2-Radantrieb/2 Wheel drive[S85] Elektronische Einspritzung/Electronic Fuel Injection[EFI] CB41, CB42[CB] Rechtslenker/Right-hand drive[RHD]

Einheit	Elektrische Anlage
Code	05.110
Beschreibung	Instrumentierung
Inspektion	1

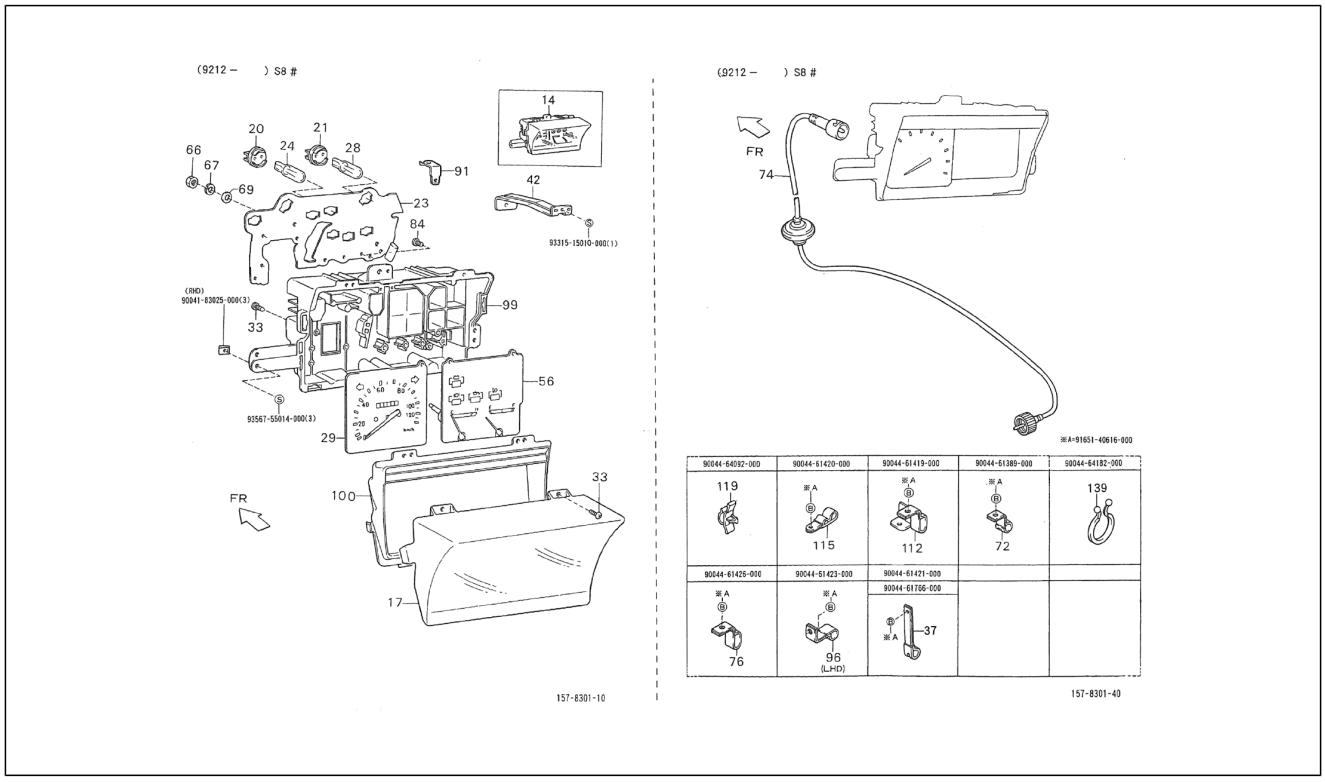

Pos.	Code	Beschreibung	Menge	Varianten
14	8320087Z01000	Cockpitinstrumente	1	**Technische Spezifikation:**2-Radantrieb/2 Wheel drive[S85] Vergaser/Carburetor[CAB] Linkslenker/Left-hand drive[LHD]
14	8320087Z05000	Cockpitinstrumente	1	**Land:**Holland[NL] **Technische Spezifikation:**Ladefläche mit kippbaren Ladebordwänden (S85RP-TRMKP)[S85RP-TRMKP] CB41, CB42[CB] 2-Radantrieb/2 Wheel drive[S85] Rechtslenker/ Right-hand drive[RHD] Ladefläche/Truck type[TR] Manuelles Getriebe/Manual transmission[MTM] Manuelles 5-Gang-Getriebe/5 Speed floor manual[5F] Öffnung an drei Seiten/3-Way openable[T3] Standardtyp/Standard type[STD] Elektronische Einspritzung/Electronic Fuel Injection[EFI]
14	8320087D16000	Cockpitinstrumente	1	**Technische Spezifikation:**2-Radantrieb/2 Wheel drive[S85] Vergaser/Carburetor[CAB] Rechtslenker/Right-hand drive[RHD]
17	8313887Z01000	Abdeckung instrumenteneinheit	1	**Technische Spezifikation:**2-Radantrieb/2 Wheel drive[S85] CB42-Motor (1000 cm3)/CB42-Engine (1000 cc)[CB42]
17	8313887510000	Scheibe	1	**Technische Spezifikation:**2-Radantrieb/2 Wheel drive[S85] Vergaser/Carburetor[CAB] Rechtslenker/Right-hand drive[RHD]
17	8313887510000	Scheibe	1	**Technische Spezifikation:**2-Radantrieb/2 Wheel drive[S85] CB41-Motor (1000 cm3)/CB41-Engine (1000 cc)[CB41]
20	8310187701000	Lampenhalter	9	**Technische Spezifikation:**2-Radantrieb/2 Wheel drive[S85] CB41-Motor (1000 cm3)/CB41-Engine (1000 cc)[CB41]
20	8310187Z01000	Lampenhalter	8	**Technische Spezifikation:**2-Radantrieb/2 Wheel drive[S85] CB42-Motor (1000 cm3)/CB42-Engine (1000 cc)[CB42]
20	8310187701000	Lampenhalter	9	**Technische Spezifikation:**2-Radantrieb/2 Wheel drive[S85] Vergaser/Carburetor[CAB] Rechtslenker/Right-hand drive[RHD]
21	8310187203000	Lampenhalter	2	**Technische Spezifikation:**2-Radantrieb/2 Wheel drive[S85] Vergaser/Carburetor[CAB] Rechtslenker/Right-hand drive[RHD]

Einheit	Elektrische Anlage
Code	05.110
Beschreibung	Instrumentierung
Inspektion	1

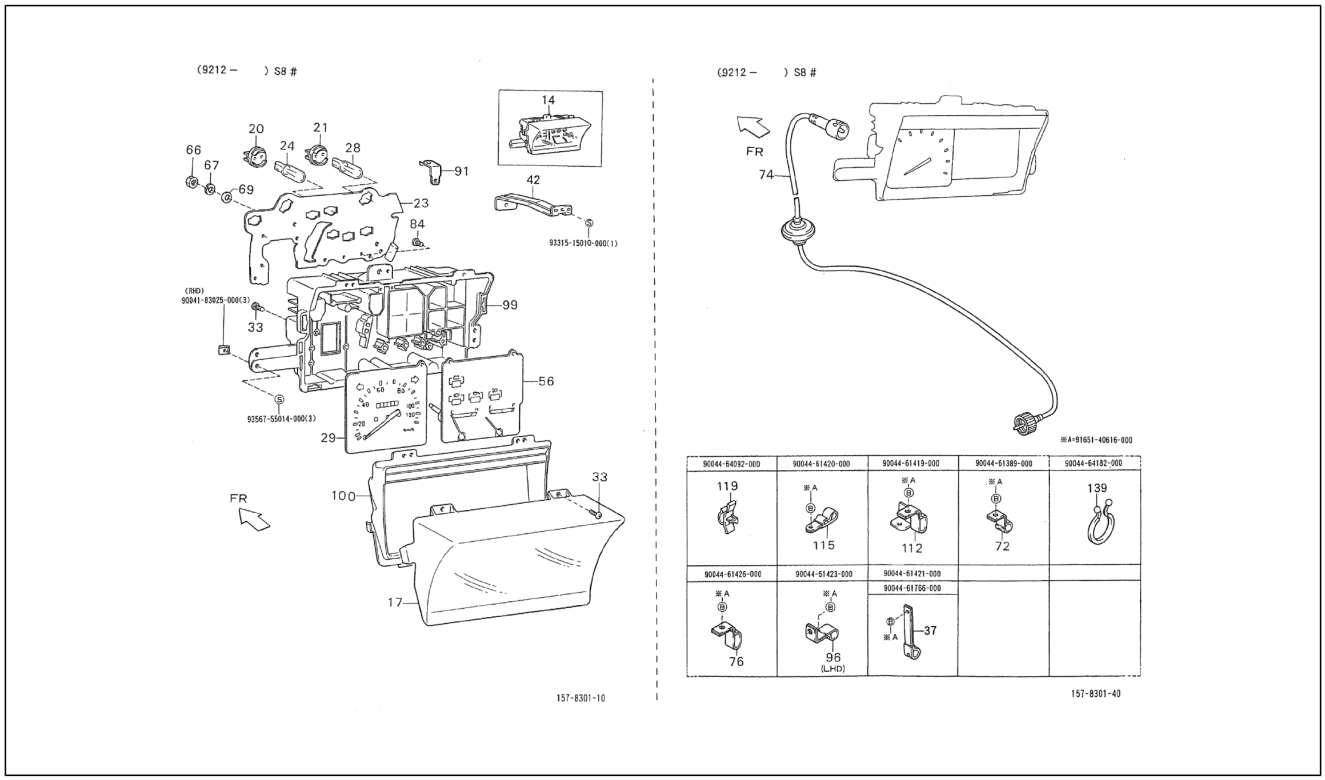

Pos.	Code	Beschreibung	Menge	Varianten
21	8310187Z02000	Lampenhalter	3	**Technische Spezifikation:**2-Radantrieb/2 Wheel drive[S85] CB42-Motor (1000 cm3)/CB42-Engine (1000 cc)[CB42]
21	8310187203000	Lampenhalter	2	**Technische Spezifikation:**2-Radantrieb/2 Wheel drive[S85] CB41-Motor (1000 cm3)/CB41-Engine (1000 cc)[CB41]
23	8324787563000	-	1	**Technische Spezifikation:**2-Radantrieb/2 Wheel drive[S85] Vergaser/Carburetor[CAB] Rechtslenker/Right-hand drive[RHD]
23	8324787Z01000	-	1	**Technische Spezifikation:**2-Radantrieb/2 Wheel drive[S85] CB42-Motor (1000 cm3)/CB42-Engine (1000 cc)[CB42]
23	8324787563000	-	1	**Technische Spezifikation:**2-Radantrieb/2 Wheel drive[S85] CB41-Motor (1000 cm3)/CB41-Engine (1000 cc)[CB41]
24	9913212034000	Lampen	9	**Technische Spezifikation:**2-Radantrieb/2 Wheel drive[S85] CB41-Motor (1000 cm3)/CB41-Engine (1000 cc)[CB41]
24	9913212034000	Lampen	9	**Technische Spezifikation:**2-Radantrieb/2 Wheel drive[S85] Vergaser/Carburetor[CAB] Rechtslenker/Right-hand drive[RHD]
28	8310987504000	Lampen	2	**Technische Spezifikation:**2-Radantrieb/2 Wheel drive[S85] Vergaser/Carburetor[CAB] Rechtslenker/Right-hand drive[RHD]
28	8310987504000	Lampen	2	**Technische Spezifikation:**2-Radantrieb/2 Wheel drive[S85] CB41-Motor (1000 cm3)/CB41-Engine (1000 cc)[CB41]
29	8311087Z01000	-	1	**Technische Spezifikation:**2-Radantrieb/2 Wheel drive[S85] Elektronische Einspritzung/Electronic Fuel Injection[EFI] CB41, CB42[CB] Linkslenker/Left-hand drive[LHD]
29	8311087Z02000	-	1	**Technische Spezifikation:**2-Radantrieb/2 Wheel drive[S85] Elektronische Einspritzung/Electronic Fuel Injection[EFI] CB41, CB42[CB] Rechtslenker/Right-hand drive[RHD]
29	8311087D37000	-	1	**Technische Spezifikation:**2-Radantrieb/2 Wheel drive[S85] Vergaser/Carburetor[CAB] Linkslenker/Left-hand drive[LHD]
29	8311087D37000	-	1	**Technische Spezifikation:**Ladefläche mit kippbaren Ladebordwänden (S85RP-TRMP)[S85RP-TRMP] CB41, CB42[CB] 2-Radantrieb/2 Wheel drive[S85] Rechtslenker/

Einheit	Elektrische Anlage
Code	05.110
Beschreibung	Instrumentierung
Inspektion	1

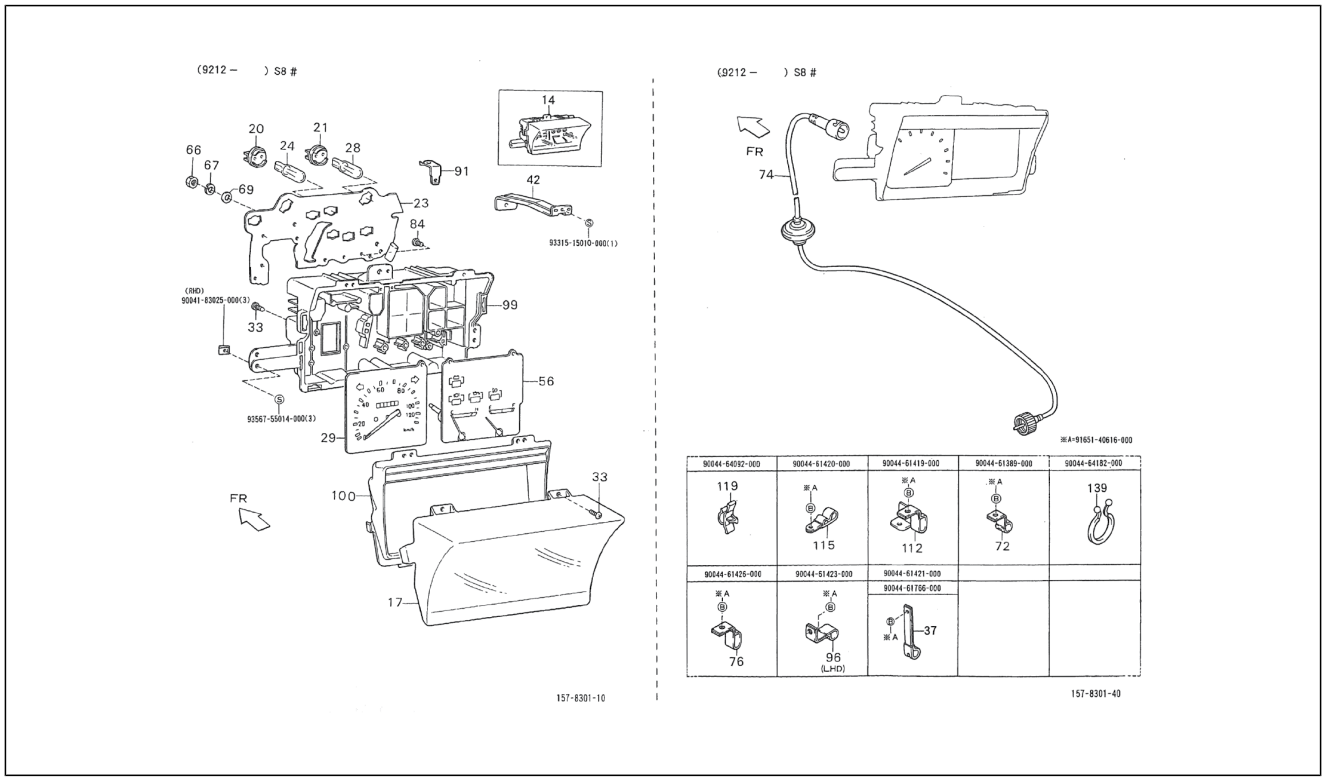

Pos.	Code	Beschreibung	Menge	Varianten
				Right-hand drive[RHD] Ladefläche/Truck type[TR] Manuelles Getriebe/Manual transmission[MTM] Manuelles 5-Gang-Getriebe/5 Speed floor manual[5F] Öffnung an drei Seiten/3-Way openable[T3] Standardtyp/Standard type[STD] Vergaser/Carburetor[CAB] **Land:**Holland[NL]
29	8311087D38000	Tachometergehäuse	1	**Technische Spezifikation:**2-Radantrieb/2 Wheel drive[S85] Vergaser/Carburetor[CAB] Rechtslenker/Right-hand drive[RHD]
29	8311087Z01000	-	1	**Land:**Holland[NL] **Technische Spezifikation:**Ladefläche mit kippbaren Ladebordwänden (S85RP-TRMKP)[S85RP-TRMKP] CB41, CB42[CB] 2-Radantrieb/2 Wheel drive[S85] Rechtslenker/Right-hand drive[RHD] Ladefläche/Truck type[TR] Manuelles Getriebe/Manual transmission[MTM] Manuelles 5-Gang-Getriebe/5 Speed floor manual[5F] Öffnung an drei Seiten/3-Way openable[T3] Standardtyp/Standard type[STD] Elektronische Einspritzung/Electronic Fuel Injection[EFI]
29	8311087Z04000	Tachometer	1	**Technische Spezifikation:**2-Radantrieb/2 Wheel drive[S85] HCE-Motor (1300 cm3)/HCE-Engine (1300 cc)[HCE] Rechtslenker/Right-hand drive[RHD]
29	8311087Z03000	Tachometer	1	**Technische Spezifikation:**2-Radantrieb/2 Wheel drive[S85] HCE-Motor (1300 cm3)/HCE-Engine (1300 cc)[HCE] Linkslenker/Left-hand drive[LHD]
33	8319387501000	Schraube	4	**Technische Spezifikation:**2-Radantrieb/2 Wheel drive[S85] CB41-Motor (1000 cm3)/CB41-Engine (1000 cc)[CB41]
33	8319387501000	Schraube	4	**Technische Spezifikation:**2-Radantrieb/2 Wheel drive[S85] Vergaser/Carburetor[CAB] Rechtslenker/Right-hand drive[RHD]
37	9004461421000	Schelle	1	**Technische Spezifikation:**2-Radantrieb/2 Wheel drive[S85] Kastenwagen/Van type[VAN] Vergaser/Carburetor[CAB]
37	9004461766000	Schelle	1	**Technische Spezifikation:**2-Radantrieb/2 Wheel drive[S85] Kastenwagen/Van type[VAN]

Einheit	Elektrische Anlage
Code	05.110
Beschreibung	Instrumentierung
Inspektion	1

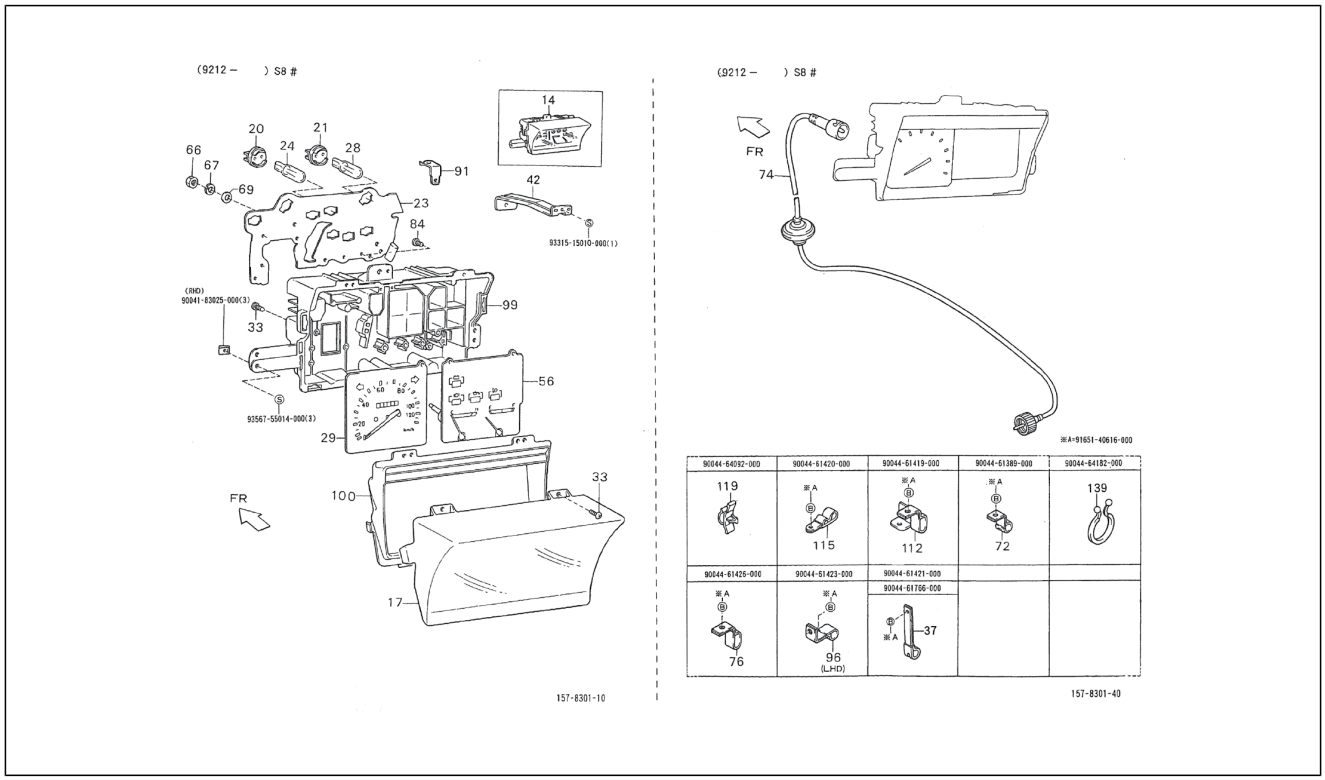

Pos.	Code	Beschreibung	Menge	Varianten
42	8311687Z01000	Tachometeraufnahme	1	**Technische Spezifikation:**2-Radantrieb/2 Wheel drive[S85]
56	8324387D23000	-	1	**Technische Spezifikation:**2-Radantrieb/2 Wheel drive[S85] Vergaser/Carburetor[CAB] Rechtslenker/Right-hand drive[RHD]
56	8324387D23000	-	1	**Technische Spezifikation:**2-Radantrieb/2 Wheel drive[S85] CB41-Motor (1000 cm3)/CB41-Engine (1000 cc)[CB41]
66	8319287502000	Mutter	5	**Technische Spezifikation:**2-Radantrieb/2 Wheel drive[S85] Vergaser/Carburetor[CAB] Rechtslenker/Right-hand drive[RHD]
66	8319287502000	Mutter	5	**Technische Spezifikation:**2-Radantrieb/2 Wheel drive[S85] CB41-Motor (1000 cm3)/CB41-Engine (1000 cc)[CB41]
67	8319187502000	Unterlegscheibe	5	**Technische Spezifikation:**2-Radantrieb/2 Wheel drive[S85] CB41-Motor (1000 cm3)/CB41-Engine (1000 cc)[CB41]
67	8319187502000	Unterlegscheibe	5	**Technische Spezifikation:**2-Radantrieb/2 Wheel drive[S85] Vergaser/Carburetor[CAB] Rechtslenker/Right-hand drive[RHD]
69	9461210400000	Unterlegscheibe	5	**Technische Spezifikation:**2-Radantrieb/2 Wheel drive[S85] CB41-Motor (1000 cm3)/CB41-Engine (1000 cc)[CB41]
69	9461210400000	Unterlegscheibe	5	**Technische Spezifikation:**2-Radantrieb/2 Wheel drive[S85] Vergaser/Carburetor[CAB] Rechtslenker/Right-hand drive[RHD]
72	9004461389000	Schelle	1	**Technische Spezifikation:**2-Radantrieb/2 Wheel drive[S85] Ladefläche/Truck type[TR]
74	8371087Z12000	-	1	**Technische Spezifikation:**2-Radantrieb/2 Wheel drive[S85] Kastenwagen/Van type[VAN] Vergaser/Carburetor[CAB] Linkslenker/Left-hand drive[LHD]
74	8371087Z02000	-	1	**Technische Spezifikation:**2-Radantrieb/2 Wheel drive[S85] Kastenwagen/Van type[VAN] Vergaser/Carburetor[CAB] Linkslenker/Left-hand drive[LHD]
74	8371087Z27000	Bowdenzug Tachometer PICK LHD	1	**Technische Spezifikation:**HCE-Motor (1300 cm3)/HCE-Engine (1300 cc)[HCE] 2-Radantrieb/2 Wheel drive[S85] Linkslenker/Left-hand drive[LHD] Ladefläche/Truck type[TR] Manuelles Getriebe/Manual transmission[MTM]

Einheit	Elektrische Anlage
Code	05.110
Beschreibung	Instrumentierung
Inspektion	1

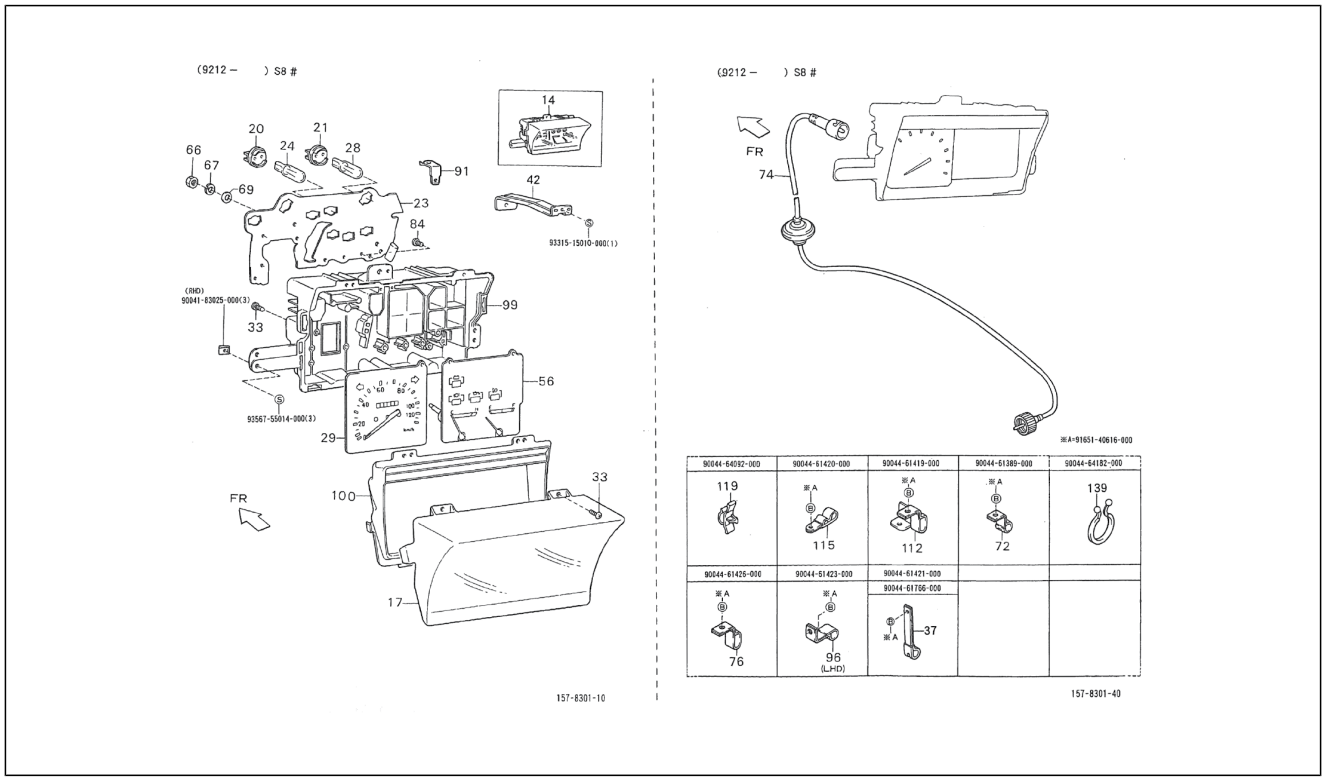

Pos.	Code	Beschreibung	Menge	Varianten
				Manuelles 5-Gang-Getriebe/5 Speed floor manual[5F] Öffnung an drei Seiten/3-Way openable[T3] Standardtyp/ Standard type[STD] Elektronische Einspritzung/ Electronic Fuel Injection[EFI] Ladefläche mit kippbaren Ladebordwänden (S85LP-TRMEP)[S85LP-TRMEP]
74	8371087Z26000	Bowdenzug Tachometer PICK RHD	1	**Technische Spezifikation:**Ladefläche mit kippbaren Ladebordwänden (S85RP-TRMEP)[S85RP-TRMEP] HCE-Motor (1300 cm3)/HCE-Engine (1300 cc)[HCE] 2-Radantrieb/2 Wheel drive[S85] Rechtslenker/Right-hand drive[RHD] Ladefläche/Truck type[TR] Manuelles Getriebe/Manual transmission[MTM] Manuelles 5-Gang-Getriebe/5 Speed floor manual[5F] Öffnung an drei Seiten/3-Way openable[T3] Standardtyp/Standard type[STD] Elektronische Einspritzung/Electronic Fuel Injection[EFI]
74	8371087Z17000	Tachowelle	1	**Technische Spezifikation:**CB41, CB42[CB] 2-Radantrieb/2 Wheel drive[S85] Rechtslenker/Right-hand drive[RHD] Ladefläche/Truck type[TR] Manuelles Getriebe/Manual transmission[MTM] Manuelles 5-Gang-Getriebe/5 Speed floor manual[5F] Öffnung an drei Seiten/3-Way openable[T3] Standardtyp/Standard type[STD] Elektronische Einspritzung/Electronic Fuel Injection[EFI] Ladefläche mit kippbaren Ladebordwänden (S85RP-TRMKP)[S85RP-TRMKP]
74	8371087Z18000	Tachowelle	1	**Technische Spezifikation:**Ladefläche mit kippbaren Ladebordwänden (S85LP-TRMKP)[S85LP-TRMKP] CB41, CB42[CB] 2-Radantrieb/2 Wheel drive[S85] Linkslenker/ Left-hand drive[LHD] Ladefläche/Truck type[TR] Manuelles Getriebe/Manual transmission[MTM] Manuelles 5-Gang-Getriebe/5 Speed floor manual[5F] Öffnung an drei Seiten/3-Way openable[T3] Standardtyp/Standard type[STD] Elektronische Einspritzung/Electronic Fuel Injection[EFI]
74	8371087Z19000	-	1	**Technische Spezifikation:**Geschlossener Kastenwagen hohes Dach (S85RV-ZBRMKP)[S85RV-ZBRMKP] CB41, CB42[CB] 2-Radantrieb/2 Wheel drive[S85] Rechtslenker/

Einheit	Elektrische Anlage
Code	05.110
Beschreibung	Instrumentierung
Inspektion	1

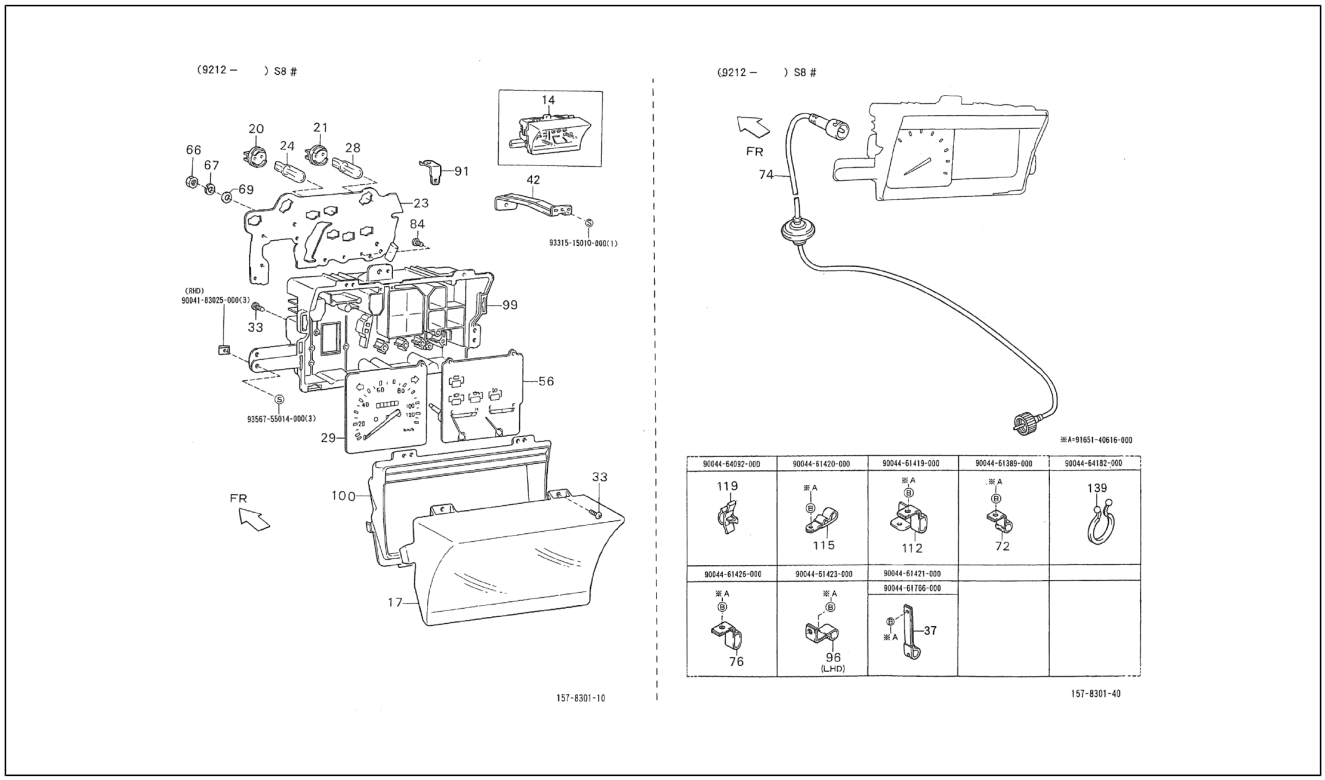

Pos.	Code	Beschreibung	Menge	Varianten
				Right-hand drive[RHD] Kastenwagen/Van type[VAN] Manuelles Getriebe/Manual transmission[MTM] Manuelles 5-Gang-Getriebe/5 Speed floor manual[5F] Geschlossener Kastenwagen/Van type[BLV] Hohes Dach/High-Roof[HIR] Standardtyp/Standard type[STD] Elektronische Einspritzung/Electronic Fuel Injection[EFI]
74	8371087Z19000	-	1	**Technische Spezifikation:**Standardkastenwagen hohes Dach (S85RV-ZNDMKP)[S85RV-ZNDMKP] CB41, CB42[CB] 2-Radantrieb/2 Wheel drive[S85] Rechtslenker/Right-hand drive[RHD] Kastenwagen/Van type[VAN] Manuelles Getriebe/Manual transmission[MTM] Manuelles 5-Gang-Getriebe/5 Speed floor manual[5F] Standardkastenwagen/Van type[STV] Hohes Dach/High-Roof[HIR] Luxustyp/Deluxe type[DLX] Elektronische Einspritzung/Electronic Fuel Injection[EFI]
74	8371087Z20000	Tachowelle	1	**Technische Spezifikation:**Standardkastenwagen hohes Dach (S85LV-ZNDMKP)[S85LV-ZNDMKP] CB41, CB42[CB] 2-Radantrieb/2 Wheel drive[S85] Linkslenker/Left-hand drive[LHD] Kastenwagen/Van type[VAN] Manuelles Getriebe/Manual transmission[MTM] Manuelles 5-Gang-Getriebe/5 Speed floor manual[5F] Standardkastenwagen/Van type[STV] Hohes Dach/High-Roof[HIR] Luxustyp/Deluxe type[DLX] Elektronische Einspritzung/Electronic Fuel Injection[EFI]
74	8371087Z09000	-	1	**Technische Spezifikation:**Ladefläche mit kippbaren Ladebordwänden (S85RP-TRMP)[S85RP-TRMP] CB41, CB42[CB] 2-Radantrieb/2 Wheel drive[S85] Rechtslenker/Right-hand drive[RHD] Ladefläche/Truck type[TR] Manuelles Getriebe/Manual transmission[MTM] Manuelles 5-Gang-Getriebe/5 Speed floor manual[5F] Öffnung an drei Seiten/3-Way openable[T3] Standardtyp/Standard type[STD] Vergaser/Carburetor[CAB]
74	8371087Z03000	-	1	**Technische Spezifikation:**CB41, CB42[CB] 2-Radantrieb/2 Wheel drive[S85] Rechtslenker/Right-hand drive[RHD] Ladefläche/Truck type[TR] Manuelles Getriebe/Manual transmission[MTM] Manuelles 5-Gang-Getriebe/5

Einheit	Elektrische Anlage
Code	05.110
Beschreibung	Instrumentierung
Inspektion	1

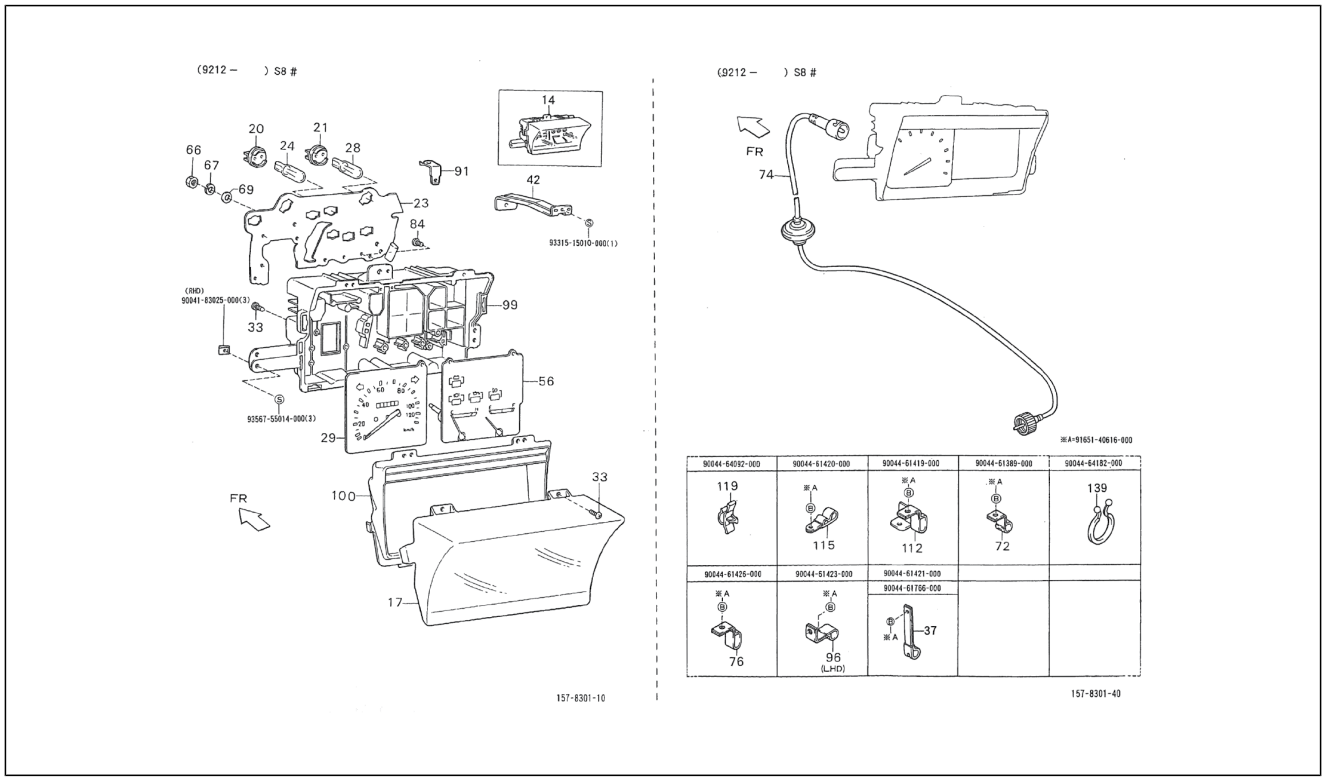

Pos.	Code	Beschreibung	Menge	Varianten
				Speed floor manual[5F] Öffnung an drei Seiten/3-Way openable[T3] Standardtyp/Standard type[STD] Vergaser/Carburetor[CAB] Ladefläche mit kippbaren Ladebordwänden (S85RP-TRMP)[S85RP-TRMP]
74	8371087Z11000	-	1	**Technische Spezifikation:**Ladefläche mit kippbaren Ladebordwänden (S85LP-TRMP)[S85LP-TRMP] CB41, CB42[CB] 2-Radantrieb/2 Wheel drive[S85] Linkslenker/ Left-hand drive[LHD] Ladefläche/Truck type[TR] Manuelles Getriebe/Manual transmission[MTM] Manuelles 5-Gang-Getriebe/5 Speed floor manual[5F] Öffnung an drei Seiten/3-Way openable[T3] Standardtyp/Standard type[STD] Vergaser/Carburetor[CAB]
74	8371087Z29000	Bowdenzug Tachometer VAN LHD	1	**Technische Spezifikation:**2-Radantrieb/2 Wheel drive[S85] Kastenwagen/Van type[VAN] HCE-Motor (1300 cm3)/HCE-Engine (1300 cc)[HCE] Linkslenker/Left-hand drive[LHD]
74	8371087Z01000	-	1	**Technische Spezifikation:**Ladefläche mit kippbaren Ladebordwänden (S85LP-TRMP)[S85LP-TRMP] CB41, CB42[CB] 2-Radantrieb/2 Wheel drive[S85] Linkslenker/ Left-hand drive[LHD] Ladefläche/Truck type[TR] Manuelles Getriebe/Manual transmission[MTM] Manuelles 5-Gang-Getriebe/5 Speed floor manual[5F] Öffnung an drei Seiten/3-Way openable[T3] Standardtyp/Standard type[STD] Vergaser/Carburetor[CAB]
74	8371087Z28000	Bowdenzug Tachometer VAN RHD	1	**Technische Spezifikation:**2-Radantrieb/2 Wheel drive[S85] Kastenwagen/Van type[VAN] HCE-Motor (1300 cm3)/HCE-Engine (1300 cc)[HCE] Rechtslenker/Right-hand drive[RHD]
74	8371087Z04000	-	1	**Technische Spezifikation:**2-Radantrieb/2 Wheel drive[S85] Kastenwagen/Van type[VAN] Vergaser/Carburetor[CAB] Rechtslenker/Right-hand drive[RHD]
74	8371087Z10000	-	1	**Technische Spezifikation:**2-Radantrieb/2 Wheel drive[S85] Kastenwagen/Van type[VAN] Vergaser/Carburetor[CAB] Rechtslenker/Right-hand drive[RHD]
74	8371087Z20000	Tachowelle	1	**Technische Spezifikation:**Geschlossener Kastenwagen hohes Dach (S85LV-ZBRMKP)[S85LV-ZBRMKP] CB41, CB42[CB] 2-Radantrieb/2 Wheel drive[S85] Linkslenker/

Einheit	Elektrische Anlage
Code	05.110
Beschreibung	Instrumentierung
Inspektion	1

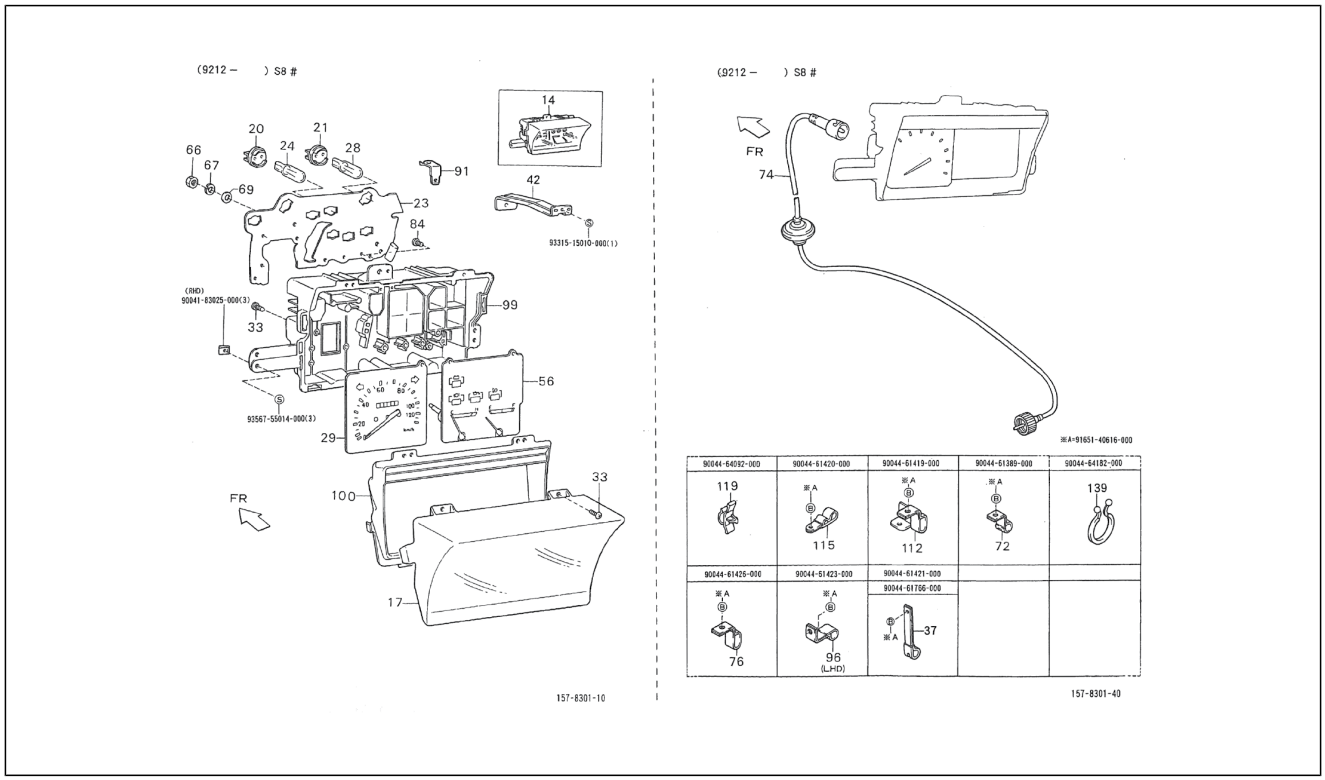

Pos.	Code	Beschreibung	Menge	Varianten
				Left-hand drive[LHD] Kastenwagen/Van type[VAN] Manuelles Getriebe/Manual transmission[MTM] Manuelles 5-Gang-Getriebe/5 Speed floor manual[5F] Geschlossener Kastenwagen/Van type[BLV] Hohes Dach/High-Roof[HIR] Standardtyp/Standard type[STD] Elektronische Einspritzung/Electronic Fuel Injection[EFI]
76	9004461426000	Schelle	1	**Technische Spezifikation:**2-Radantrieb/2 Wheel drive[S85]
84	8319487501000	Schraube	1	**Technische Spezifikation:**2-Radantrieb/2 Wheel drive[S85] CB41-Motor (1000 cm3)/CB41-Engine (1000 cc)[CB41]
84	8319487501000	Schraube	1	**Technische Spezifikation:**2-Radantrieb/2 Wheel drive[S85] Vergaser/Carburetor[CAB] Rechtslenker/Right-hand drive[RHD]
91	8314787501000	Endkopf	1	**Technische Spezifikation:**2-Radantrieb/2 Wheel drive[S85] CB41-Motor (1000 cm3)/CB41-Engine (1000 cc)[CB41]
91	8314787501000	Endkopf	1	**Technische Spezifikation:**2-Radantrieb/2 Wheel drive[S85] Vergaser/Carburetor[CAB] Rechtslenker/Right-hand drive[RHD]
96	9004461423000	Schelle	1	**Technische Spezifikation:**2-Radantrieb/2 Wheel drive[S85] Linkslenker/Left-hand drive[LHD]
99	8313287538000	Gehäuse	1	**Technische Spezifikation:**2-Radantrieb/2 Wheel drive[S85] CB41-Motor (1000 cm3)/CB41-Engine (1000 cc)[CB41]
99	8313287538000	Gehäuse	1	**Technische Spezifikation:**2-Radantrieb/2 Wheel drive[S85] Vergaser/Carburetor[CAB] Rechtslenker/Right-hand drive[RHD]
100	8313387505000	Kranzgesims	1	**Technische Spezifikation:**2-Radantrieb/2 Wheel drive[S85] Vergaser/Carburetor[CAB] Rechtslenker/Right-hand drive[RHD]
100	8313387505000	Kranzgesims	1	**Technische Spezifikation:**2-Radantrieb/2 Wheel drive[S85] CB41-Motor (1000 cm3)/CB41-Engine (1000 cc)[CB41]
112	9004461419000	Schelle	1	**Technische Spezifikation:**2-Radantrieb/2 Wheel drive[S85]
115	9004461420000	Schelle	2	**Technische Spezifikation:**2-Radantrieb/2 Wheel drive[S85]
119	9004464092000	Schelle	1	**Technische Spezifikation:**2-Radantrieb/2 Wheel drive[S85] CB41, CB42[CB]

Einheit	Elektrische Anlage
Code	05.110
Beschreibung	Instrumentierung
Inspektion	1

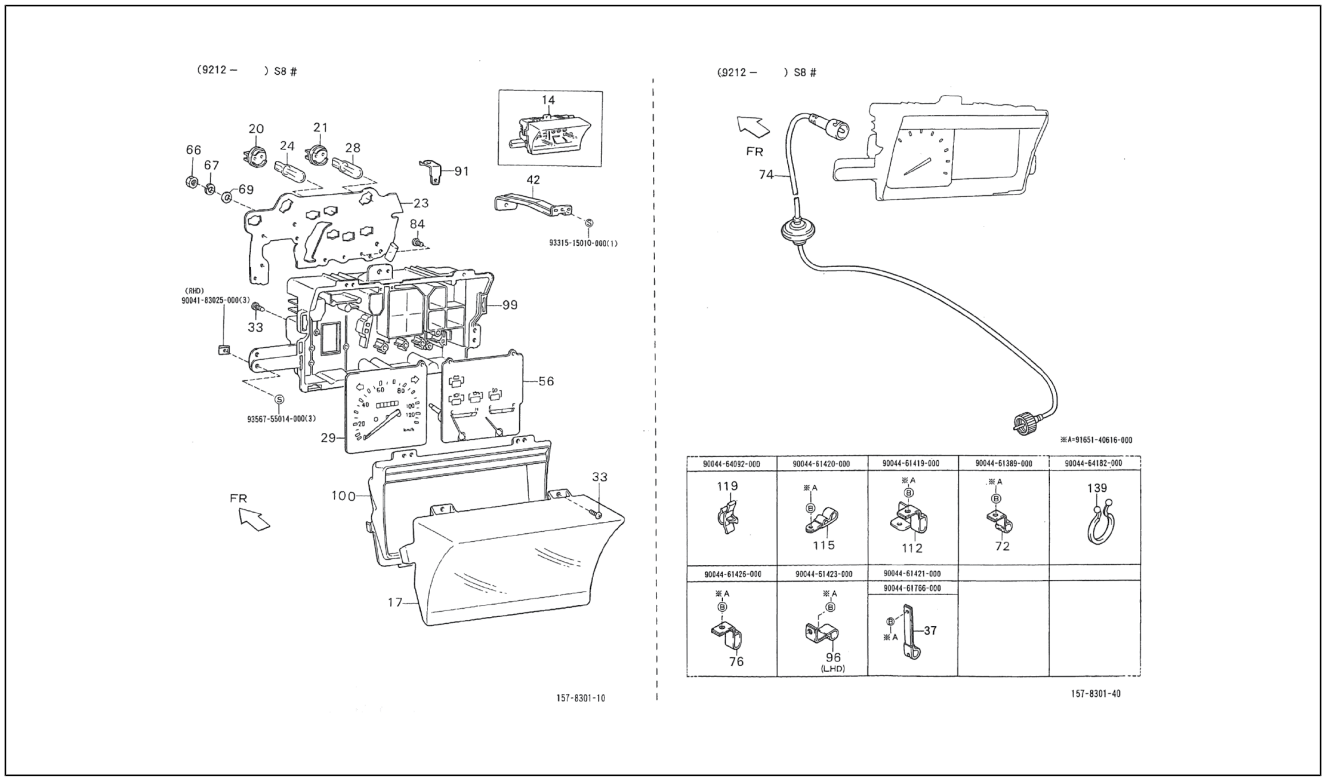

Pos.	Code	Beschreibung	Menge	Varianten
139	9004464182000	Schelle	1	**Technische Spezifikation:**2-Radantrieb/2 Wheel drive[S85] Rechtslenker/Right-hand drive[RHD]
184	9331515010000	Schraube	1	**Technische Spezifikation:**2-Radantrieb/2 Wheel drive[S85]
185	9004183025000	Mutter	3	**Technische Spezifikation:**2-Radantrieb/2 Wheel drive[S85]
186	9356755014000	Schraube	3	**Technische Spezifikation:**2-Radantrieb/2 Wheel drive[S85]
187	9004464092000	Schelle	1	**Technische Spezifikation:**2-Radantrieb/2 Wheel drive[S85]
188	9004461420000	Schelle	1	**Technische Spezifikation:**2-Radantrieb/2 Wheel drive[S85]
189	9004461419000	Schelle	1	**Technische Spezifikation:**2-Radantrieb/2 Wheel drive[S85]
190	9004461389000	Schelle	1	**Technische Spezifikation:**2-Radantrieb/2 Wheel drive[S85]
191	9165140616000	Schraubbolzen	6	**Technische Spezifikation:**2-Radantrieb/2 Wheel drive[S85]
192	9004464182000	Schelle	1	**Technische Spezifikation:**2-Radantrieb/2 Wheel drive[S85]
193	9004461426000	Schelle	1	**Technische Spezifikation:**2-Radantrieb/2 Wheel drive[S85]
194	9004461423000	Schelle	1	**Technische Spezifikation:**2-Radantrieb/2 Wheel drive[S85]
195	9004461421000	Schelle	1	**Technische Spezifikation:**2-Radantrieb/2 Wheel drive[S85]
196	9004461766000	Schelle	1	**Technische Spezifikation:**2-Radantrieb/2 Wheel drive[S85]

Einheit	Elektrische Anlage
Code	05.120
Beschreibung	Schalter - Zündrelais
Inspektion	1

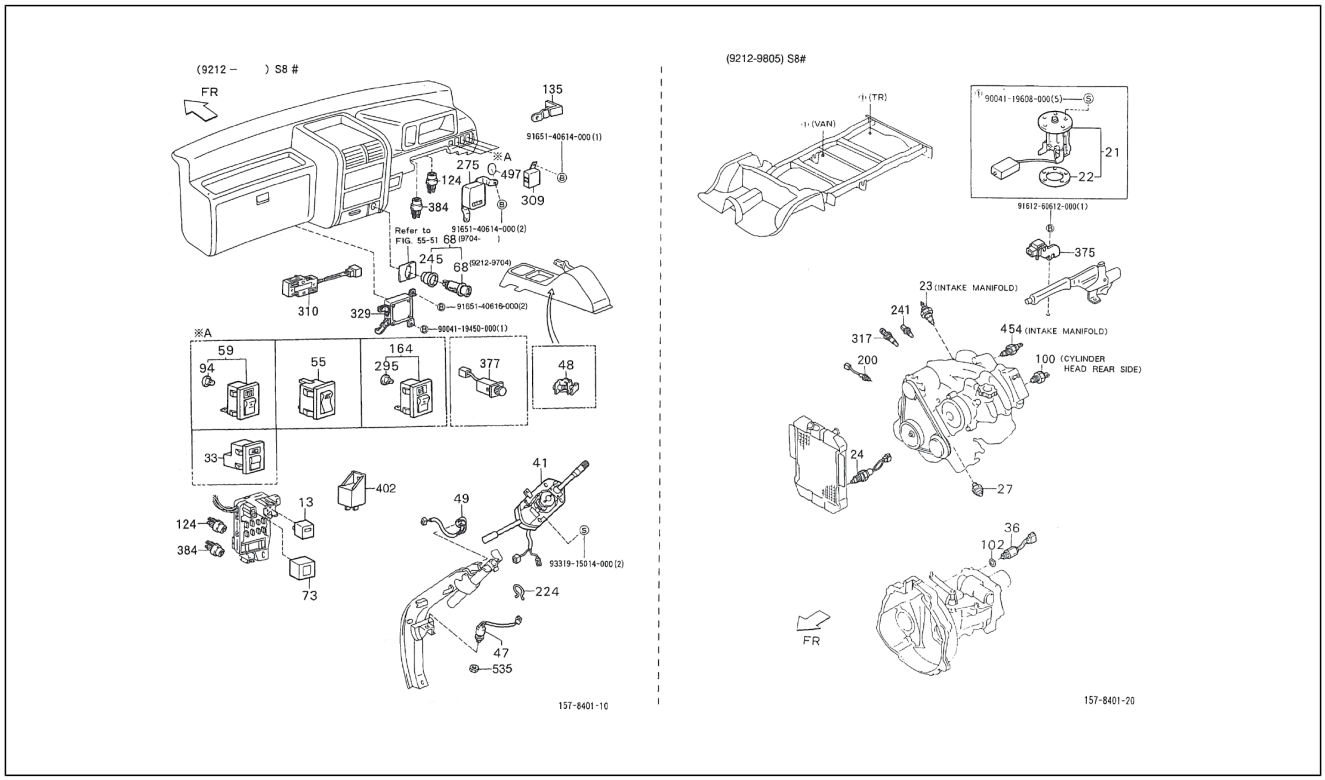

Pos.	Code	Beschreibung	Menge	Varianten
13	8198087Z02000	Blinken	1	**Technische Spezifikation:**2-Radantrieb/2 Wheel drive[S85]
13	8198087705000	Blinkgeber	1	**Technische Spezifikation:**2-Radantrieb/2 Wheel drive[S85] CB41, CB42[CB]
21	8332087513000	Benzinanzeiger	1	**Technische Spezifikation:**2-Radantrieb/2 Wheel drive[S85] Ladefläche/Truck type[TR] CB41, CB42[CB]
21	8332087514000	Benzinanzeiger	1	**Technische Spezifikation:**2-Radantrieb/2 Wheel drive[S85] Kastenwagen/Van type[VAN] Vergaser/Carburetor[CAB]
21	8332087518000	Benzinanzeiger	1	**Technische Spezifikation:**2-Radantrieb/2 Wheel drive[S85] Kastenwagen/Van type[VAN] CB41, CB42[CB] Elektronische Einspritzung/Electronic Fuel Injection[EFI]
22	8336187201000	Dichtung	1	**Technische Spezifikation:**2-Radantrieb/2 Wheel drive[S85]
23	8342087703000	-	1	**Technische Spezifikation:**2-Radantrieb/2 Wheel drive[S85] CB42-Motor (1000 cm3)/CB42-Engine (1000 cc)[CB42]
23	8342087303000	-	1	**Technische Spezifikation:**2-Radantrieb/2 Wheel drive[S85] CB41-Motor (1000 cm3)/CB41-Engine (1000 cc)[CB41]
24	8343087Z02000	Thermometerkugel kühler	1	**Technische Spezifikation:**2-Radantrieb/2 Wheel drive[S85] CB41, CB42[CB]
24	8343087Z03000	Thermoschalter	1	**Technische Spezifikation:**2-Radantrieb/2 Wheel drive[S85] HCE[HC]
27	8353087707000	Schalter	1	**Technische Spezifikation:**2-Radantrieb/2 Wheel drive[S85] CB41, CB42[CB]
33	8416087Z01000	-	1	**Technische Spezifikation:**2-Radantrieb/2 Wheel drive[S85] HCE[HC]
36	8421087514000	Schalter rückfahrscheinwerfer	1	**Technische Spezifikation:**2-Radantrieb/2 Wheel drive[S85]
36	8421087508000	Schalter	1	**Technische Spezifikation:**2-Radantrieb/2 Wheel drive[S85] CB41-Motor (1000 cm3)/CB41-Engine (1000 cc)[CB41]
41	8431087D28000	Umschalter	1	**Technische Spezifikation:**2-Radantrieb/2 Wheel drive[S85] Linkslenker/Left-hand drive[LHD]
41	8431087D15000	Umschaltereinheit blinker	1	**Technische Spezifikation:**2-Radantrieb/2 Wheel drive[S85] CB41, CB42[CB] Linkslenker/Left-hand drive[LHD]
41	8431087D29000	Umschalter	1	**Technische Spezifikation:**2-Radantrieb/2 Wheel drive[S85] Rechtslenker/Right-hand drive[RHD]

Einheit	Elektrische Anlage
Code	05.120
Beschreibung	Schalter - Zündrelais
Inspektion	1

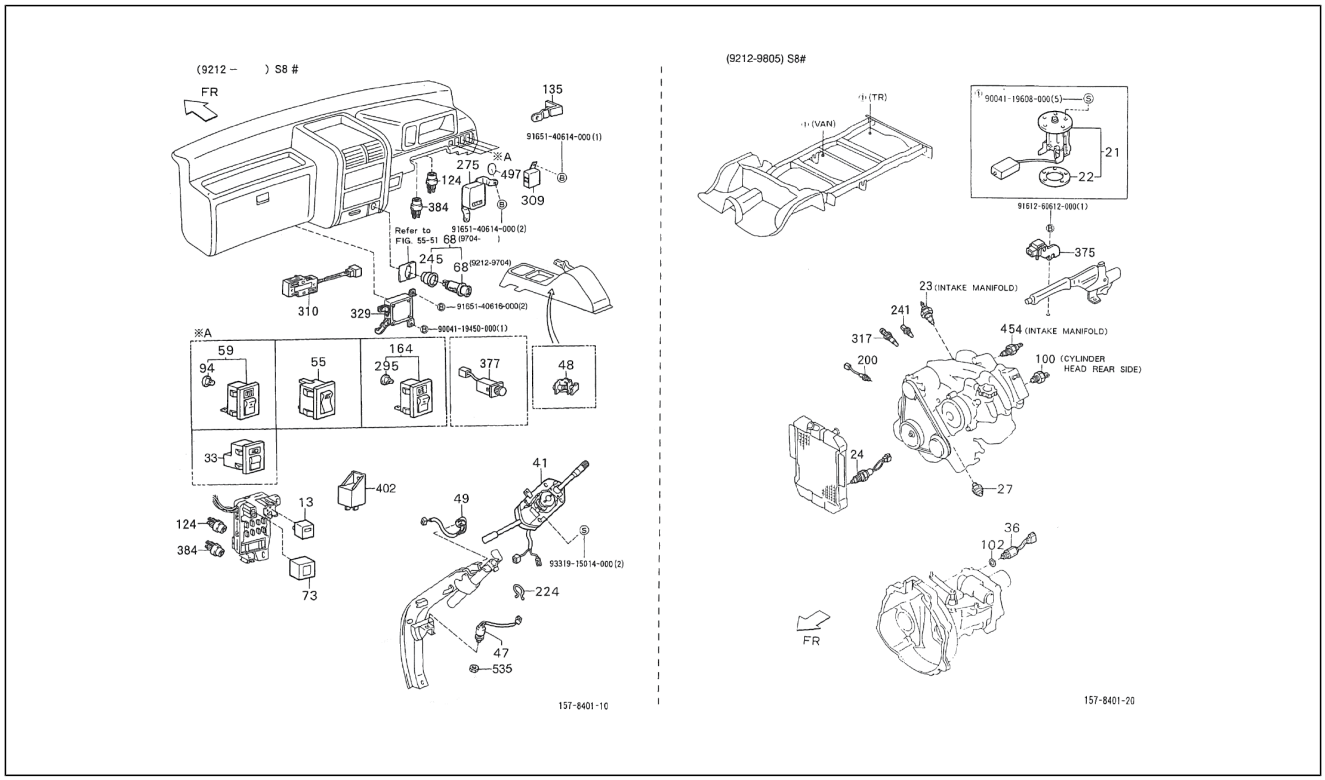

Pos.	Code	Beschreibung	Menge	Varianten
41	8431087D16000	Umschaltereinheit blinker	1	**Technische Spezifikation:**2-Radantrieb/2 Wheel drive[S85] CB41, CB42[CB] Rechtslenker/Right-hand drive[RHD]
47	214772	Knopf stop	1	**Technische Spezifikation:**2-Radantrieb/2 Wheel drive[S85]
47	8434087509000	Bremslichtschalter	1	**Technische Spezifikation:**2-Radantrieb/2 Wheel drive[S85] CB41, CB42[CB]
48	8438087206000	Schalter feststellbremse	1	**Technische Spezifikation:**2-Radantrieb/2 Wheel drive[S85]
49	8445087521000	Schalter	1	**Technische Spezifikation:**2-Radantrieb/2 Wheel drive[S85] CB41-Motor (1000 cm3)/CB41-Engine (1000 cc)[CB41]
49	8445087527000	Zündschalter	0	**Technische Spezifikation:**2-Radantrieb/2 Wheel drive[S85]
55	8465087Z01000	Schalter hintere scheibenwaschanl.	1	**Technische Spezifikation:**2-Radantrieb/2 Wheel drive[S85] Kastenwagen/Van type[VAN]
55	8465087510000	Schalter	1	**Technische Spezifikation:**2-Radantrieb/2 Wheel drive[S85] Kastenwagen/Van type[VAN] CB41, CB42[CB]
59	8479087Z01000	Schalter abtauanlage	1	**Technische Spezifikation:**2-Radantrieb/2 Wheel drive[S85] Kastenwagen/Van type[VAN]
59	8479087503000	Schalter	1	**Technische Spezifikation:**2-Radantrieb/2 Wheel drive[S85] Kastenwagen/Van type[VAN] CB41, CB42[CB]
59	8479087Z01000	Schalter abtauanlage	1	**Technische Spezifikation:**2-Radantrieb/2 Wheel drive[S85] Kastenwagen/Van type[VAN]
59	8479087503000	Schalter	1	**Technische Spezifikation:**2-Radantrieb/2 Wheel drive[S85] Kastenwagen/Van type[VAN] CB41, CB42[CB]
68	8550087505000	Zigarettenanzünder	1	**Technische Spezifikation:**2-Radantrieb/2 Wheel drive[S85] CB41, CB42[CB] Rechtslenker/Right-hand drive[RHD]
68	8550087Z03000	Zigarettenanzünder	1	**Technische Spezifikation:**2-Radantrieb/2 Wheel drive[S85]
68	8550087Z02000	Zigarettenanzünder	1	**Technische Spezifikation:**2-Radantrieb/2 Wheel drive[S85] CB41, CB42[CB]
68	8550087Z02000	Zigarettenanzünder	1	**Technische Spezifikation:**2-Radantrieb/2 Wheel drive[S85] CB41, CB42[CB] Linkslenker/Left-hand drive[LHD]
73	D8594087Z02	Relay	1	**Technische Spezifikation:**2-Radantrieb/2 Wheel drive[S85]
73	8594087501000	Relay	1	**Technische Spezifikation:**2-Radantrieb/2 Wheel drive[S85] CB41, CB42[CB]

Einheit	Elektrische Anlage
Code	05.120
Beschreibung	Schalter - Zündrelais
Inspektion	1

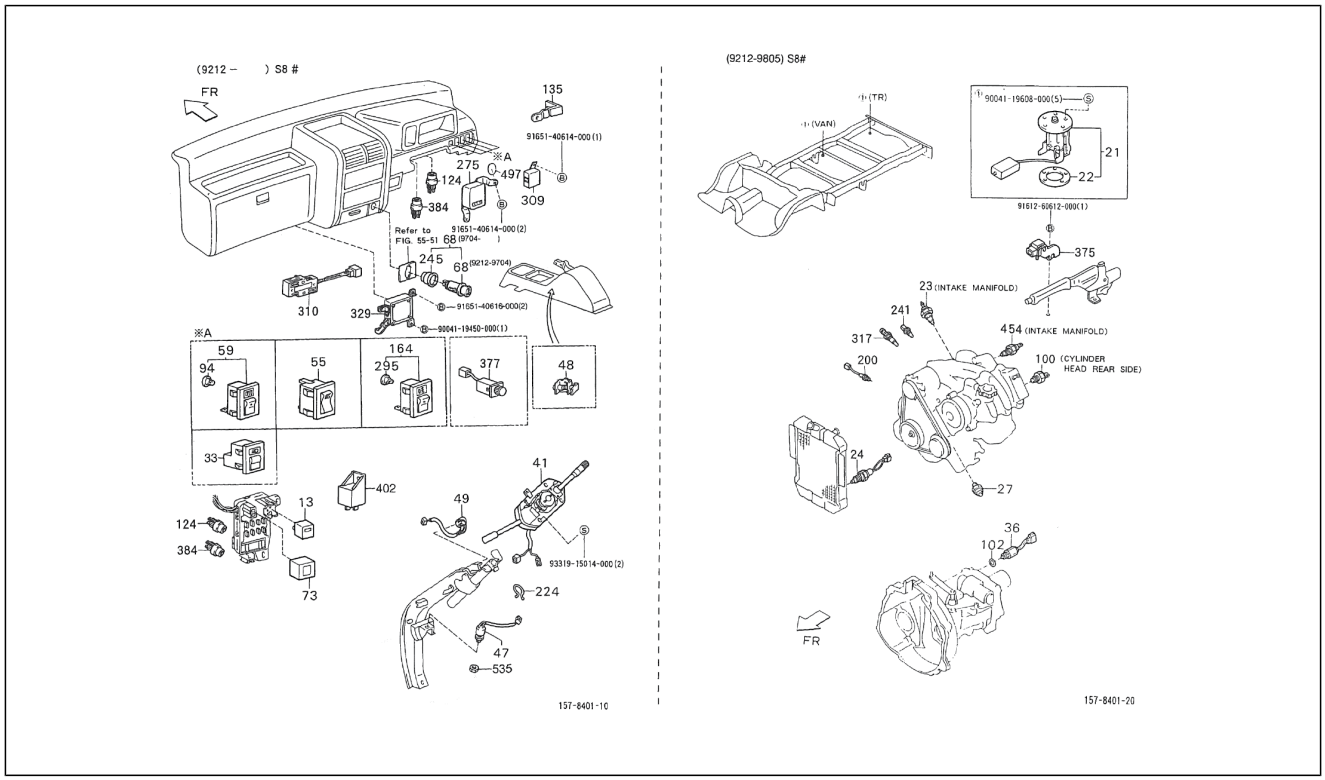

Pos.	Code	Beschreibung	Menge	Varianten
94	9004951058000	Lampe	1	**Technische Spezifikation:**2-Radantrieb/2 Wheel drive[S85] Kastenwagen/Van type[VAN]
100	8344087713000	Schalter	1	**Technische Spezifikation:**2-Radantrieb/2 Wheel drive[S85] Vergaser/Carburetor[CAB] Standardtyp/Standard type[STD] Linkslenker/Left-hand drive[LHD]
102	9004430178000	Dichtung 26x16,5x1	0	**Technische Spezifikation:**2-Radantrieb/2 Wheel drive[S85] CB41-Motor (1000 cm3)/CB41-Engine (1000 cc)[CB41]
102	9004430186000	Dichtung 22x14	1	**Technische Spezifikation:**2-Radantrieb/2 Wheel drive[S85]
124	9004987009000	Zündrelais 12V (056700-9160)	1	**Technische Spezifikation:**2-Radantrieb/2 Wheel drive[S85] CB42-Motor (1000 cm3)/CB42-Engine (1000 cc)[CB42]
124	9004987004000	Zündrelais	1	**Technische Spezifikation:**2-Radantrieb/2 Wheel drive[S85] CB42-Motor (1000 cm3)/CB42-Engine (1000 cc)[CB42]
135	9004465465000	Schelle	1	**Technische Spezifikation:**2-Radantrieb/2 Wheel drive[S85] Vergaser/Carburetor[CAB] Rechtslenker/Right-hand drive[RHD]
164	8417087501000	Schalter nebelschlußleuchte	1	**Technische Spezifikation:**2-Radantrieb/2 Wheel drive[S85] CB41, CB42[CB]
164	8417087Z01000	Schalter nebelschlußleuchte	1	**Technische Spezifikation:**2-Radantrieb/2 Wheel drive[S85]
200	8946587706000	Sensor	1	**Technische Spezifikation:**2-Radantrieb/2 Wheel drive[S85] CB42-Motor (1000 cm3)/CB42-Engine (1000 cc)[CB42]
224	9004464182000	Schelle	1	**Technische Spezifikation:**2-Radantrieb/2 Wheel drive[S85]
241	8942287101000	Sensor	1	**Technische Spezifikation:**2-Radantrieb/2 Wheel drive[S85] HCE-Motor (1300 cm3)/HCE-Engine (1300 cc)[HCE]
241	8942287101000	Sensor	1	**Technische Spezifikation:**2-Radantrieb/2 Wheel drive[S85] CB42-Motor (1000 cm3)/CB42-Engine (1000 cc)[CB42]
245	8553387Z02000	Abdeckung zigarettenanzünder	1	**Technische Spezifikation:**2-Radantrieb/2 Wheel drive[S85] CB41, CB42[CB] Linkslenker/Left-hand drive[LHD]
245	8553387601000	Abdeckung zigarettenanzünder	1	**Technische Spezifikation:**2-Radantrieb/2 Wheel drive[S85] CB41, CB42[CB] Rechtslenker/Right-hand drive[RHD]
245	8553387Z03000	Abdeckung zigarettenanzünder	1	**Technische Spezifikation:**2-Radantrieb/2 Wheel drive[S85]
245	8553387Z02000	Abdeckung zigarettenanzünder	1	**Technische Spezifikation:**2-Radantrieb/2 Wheel drive[S85] CB41, CB42[CB]

Einheit	Elektrische Anlage
Code	05.120
Beschreibung	Schalter - Zündrelais
Inspektion	1

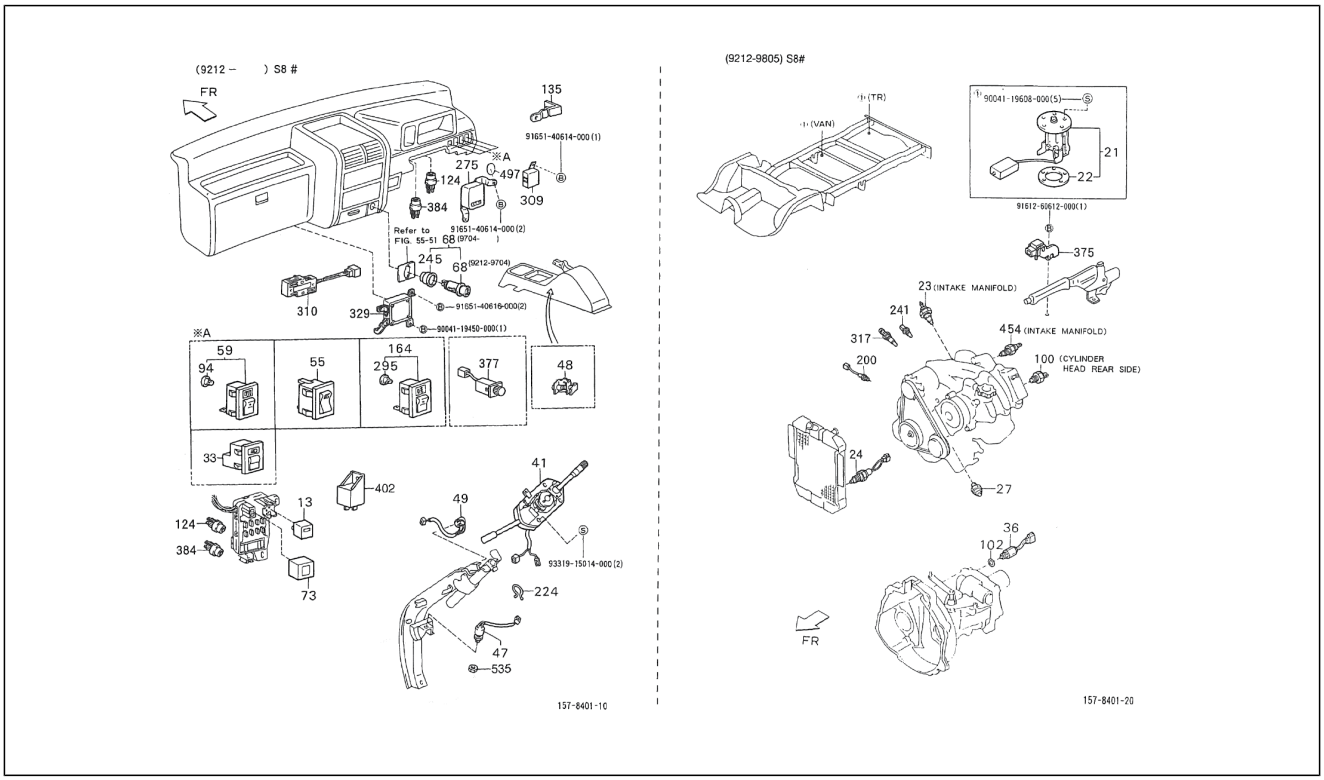

Pos.	Code	Beschreibung	Menge	Varianten
275	2838087505000	-	1	**Technische Spezifikation:**2-Radantrieb/2 Wheel drive[S85] Vergaser/Carburetor[CAB] Rechtslenker/Right-hand drive[RHD]
275	2838087506000	Pumpenrelais	1	**Technische Spezifikation:**2-Radantrieb/2 Wheel drive[S85] Vergaser/Carburetor[CAB] Linkslenker/Left-hand drive[LHD]
295	9004951058000	Lampe	1	**Technische Spezifikation:**2-Radantrieb/2 Wheel drive[S85] Vergaser/Carburetor[CAB] Standardtyp/Standard type[STD] Linkslenker/Left-hand drive[LHD]
309	8596787501000	Zündrelais	1	**Technische Spezifikation:**2-Radantrieb/2 Wheel drive[S85] Vergaser/Carburetor[CAB] Rechtslenker/Right-hand drive[RHD]
309	8596787501000	Zündrelais	1	**Technische Spezifikation:**2-Radantrieb/2 Wheel drive[S85] Elektronische Einspritzung/Electronic Fuel Injection[EFI] CB41, CB42[CB] Rechtslenker/Right-hand drive[RHD]
310	8596887501000	Widerstandsmodul 10-polig, start stop	1	**Technische Spezifikation:**2-Radantrieb/2 Wheel drive[S85] Vergaser/Carburetor[CAB] Rechtslenker/Right-hand drive[RHD]
310	8596887502000	Widerstandsmodul 10-polig, start stop	1	**Technische Spezifikation:**2-Radantrieb/2 Wheel drive[S85] Elektronische Einspritzung/Electronic Fuel Injection[EFI] CB41, CB42[CB] Rechtslenker/Right-hand drive[RHD]
317	8942487702000	Sensor	1	**Technische Spezifikation:**2-Radantrieb/2 Wheel drive[S85] CB42-Motor (1000 cm3)/CB42-Engine (1000 cc)[CB42]
317	8942487703000	Sensor	1	**Technische Spezifikation:**2-Radantrieb/2 Wheel drive[S85] HCE-Motor (1300 cm3)/HCE-Engine (1300 cc)[HCE]
329	8956087528000	Steuergerät	1	**Technische Spezifikation:**2-Radantrieb/2 Wheel drive[S85] HCE-Motor (1300 cm3)/HCE-Engine (1300 cc)[HCE] Linkslenker/Left-hand drive[LHD]
329	8956087513000	Steuergerät	1	**Technische Spezifikation:**2-Radantrieb/2 Wheel drive[S85] Elektronische Einspritzung/Electronic Fuel Injection[EFI] CB41, CB42[CB] Linkslenker/Left-hand drive[LHD]
329	8956087527000	Steuergerät	1	**Technische Spezifikation:**2-Radantrieb/2 Wheel drive[S85] HCE-Motor (1300 cm3)/HCE-Engine (1300 cc)[HCE] Rechtslenker/Right-hand drive[RHD]

Einheit	Elektrische Anlage
Code	05.120
Beschreibung	Schalter - Zündrelais
Inspektion	1

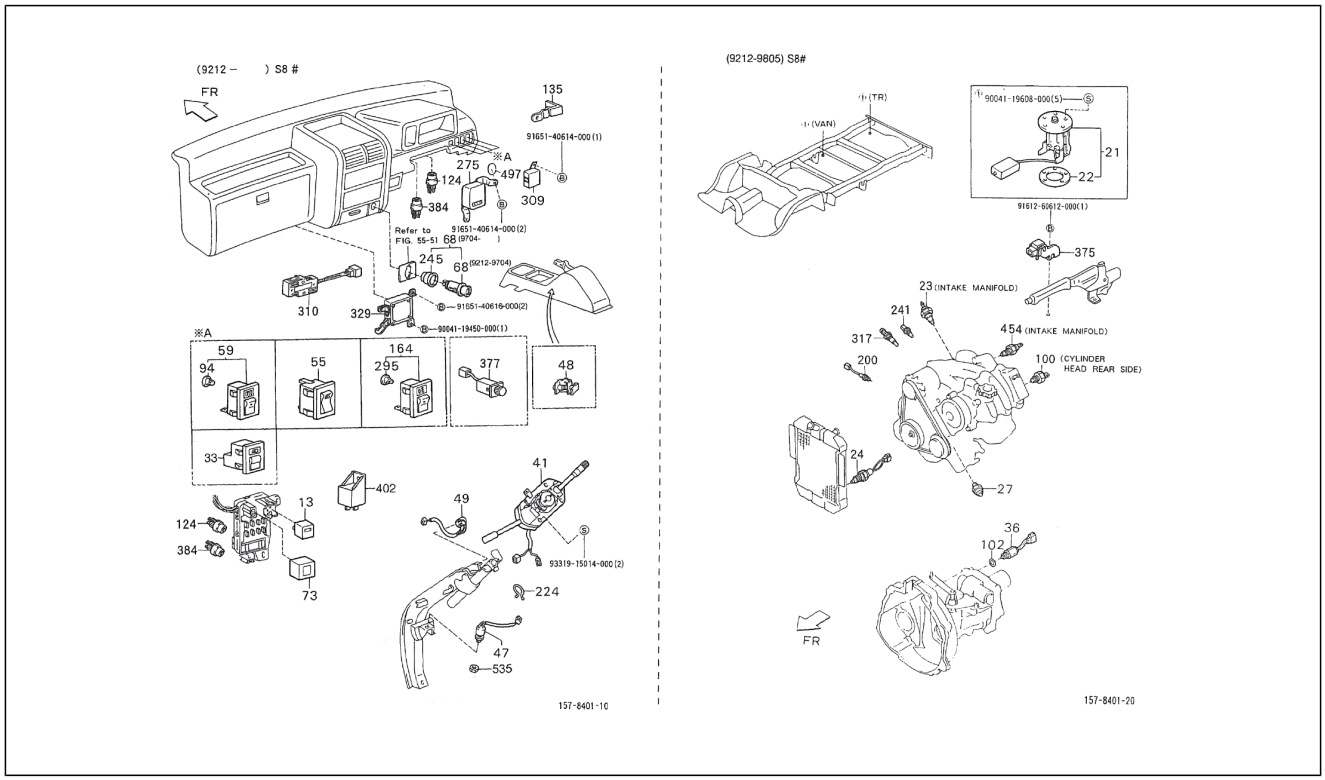

Pos.	Code	Beschreibung	Menge	Varianten
329	8956087512000	Steuergerät	1	**Technische Spezifikation:**2-Radantrieb/2 Wheel drive[S85] Elektronische Einspritzung/Electronic Fuel Injection[EFI] CB41, CB42[CB] Rechtslenker/Right-hand drive[RHD]
375	8942087503000	Druckfühler	1	**Technische Spezifikation:**2-Radantrieb/2 Wheel drive[S85] CB42-Motor (1000 cm3)/CB42-Engine (1000 cc)[CB42]
377	8412087501000	Schalter	1	**Technische Spezifikation:**Standardkastenwagen hohes Dach (S85LV-ZNDMKP)[S85LV-ZNDMKP] CB41, CB42[CB] 2-Radantrieb/2 Wheel drive[S85] Linkslenker/Left-hand drive[LHD] Kastenwagen/Van type[VAN] Manuelles 5-Gang-Getriebe/5 Speed floor manual[5F] Manuelles Getriebe/ Manual transmission[MTM] Standardkastenwagen/Van type[STV] Hohes Dach/High-Roof[HIR] Luxustyp/Deluxe type[DLX] Elektronische Einspritzung/Electronic Fuel Injection[EFI] **Land:**Tschechische Republik[CZ]
377	8412087501000	Schalter	1	**Technische Spezifikation:**Geschlossener Kastenwagen hohes Dach (S85LV-ZBRMP)[S85LV-ZBRMP] CB41, CB42[CB] 2-Radantrieb/2 Wheel drive[S85] Linkslenker/Left-hand drive[LHD] Kastenwagen/Van type[VAN] Manuelles 5-Gang-Getriebe/5 Speed floor manual[5F] Manuelles Getriebe/ Manual transmission[MTM] Geschlossener Kastenwagen/ Van type[BLV] Hohes Dach/High-Roof[HIR] Standardtyp/ Standard type[STD] Vergaser/Carburetor[CAB] **Land:**Tschechische Republik[CZ]
377	8412087501000	Schalter	1	**Technische Spezifikation:**Geschlossener Kastenwagen hohes Dach (S85LV-ZBRMP)[S85LV-ZBRMP] CB41, CB42[CB] 2-Radantrieb/2 Wheel drive[S85] Linkslenker/Left-hand drive[LHD] Kastenwagen/Van type[VAN] Manuelles Getriebe/Manual transmission[MTM] Manuelles 5-Gang-Getriebe/5 Speed floor manual[5F] Geschlossener Kastenwagen/Van type[BLV] Hohes Dach/High-Roof[HIR] Standardtyp/Standard type[STD] Vergaser/Carburetor[CAB] **Land:**Tschechische Republik[CZ]
377	8412087501000	Schalter	1	**Technische Spezifikation:**Geschlossener Kastenwagen hohes Dach (S85LV-ZBRMKP)[S85LV-ZBRMKP] CB41, CB42[CB] 2-Radantrieb/2 Wheel drive[S85] Linkslenker/

Einheit	Elektrische Anlage
Code	05.120
Beschreibung	Schalter - Zündrelais
Inspektion	1

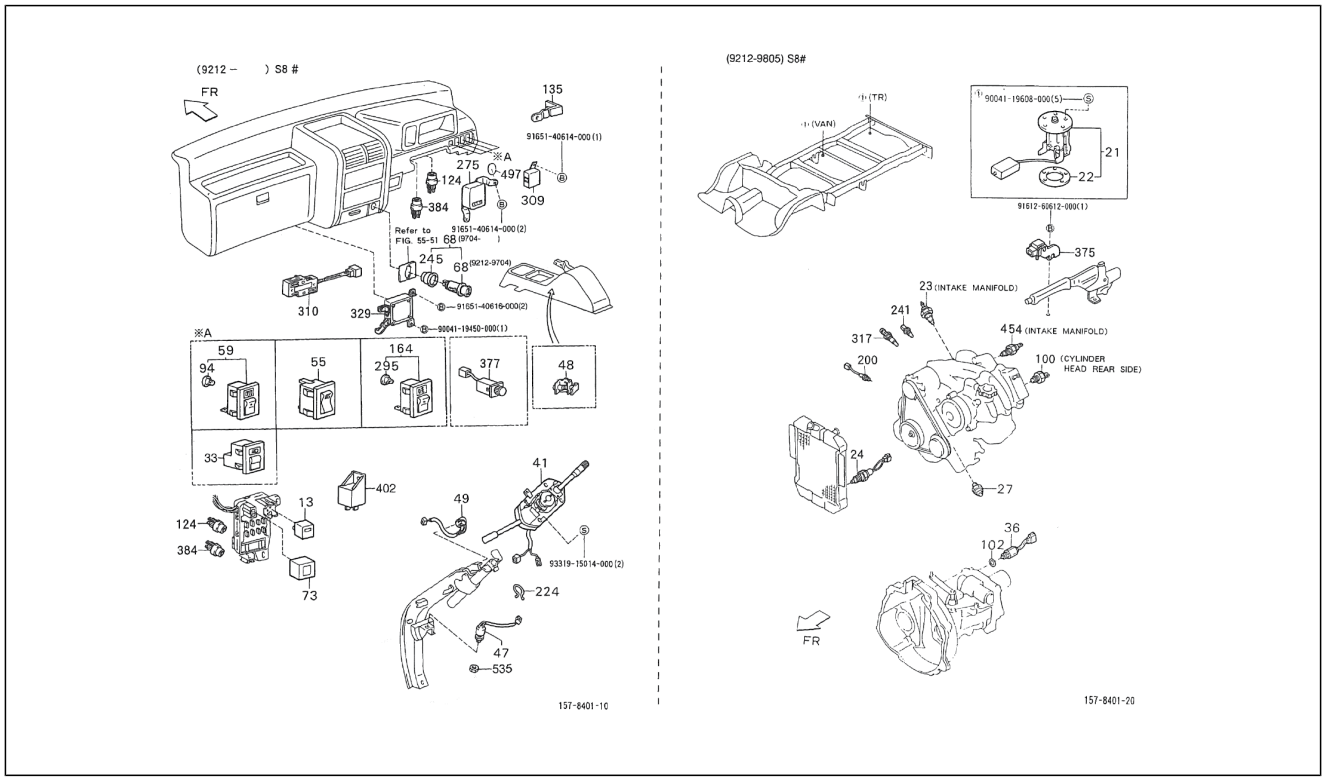

Pos.	Code	Beschreibung	Menge	Varianten
				Left-hand drive[LHD] Kastenwagen/Van type[VAN] Manuelles 5-Gang-Getriebe/5 Speed floor manual[5F] Manuelles Getriebe/Manual transmission[MTM] Geschlossener Kastenwagen/Van type[BLV] Hohes Dach/High-Roof[HIR] Standardtyp/Standard type[STD] Elektronische Einspritzung/Electronic Fuel Injection[EFI] **Land:**Tschechische Republik[CZ]
377	8412087501000	Schalter	1	**Technische Spezifikation:**2-Radantrieb/2 Wheel drive[S85] Kastenwagen/Van type[VAN] Vergaser/Carburetor[CAB] Linkslenker/Left-hand drive[LHD] **Land:**Frankreich[F]
377	8412087501000	Schalter	1	**Technische Spezifikation:**Ladefläche mit kippbaren Ladebordwänden (S85LP-TRMP)[S85LP-TRMP] CB41, CB42[CB] 2-Radantrieb/2 Wheel drive[S85] Linkslenker/Left-hand drive[LHD] Ladefläche/Truck type[TR] Manuelles Getriebe/Manual transmission[MTM] Manuelles 5-Gang-Getriebe/5 Speed floor manual[5F] Öffnung an drei Seiten/3-Way openable[T3] Standardtyp/Standard type[STD] Vergaser/Carburetor[CAB]
377	8412087501000	Schalter	1	**Technische Spezifikation:**Geschlossener Kastenwagen hohes Dach (S85LV-ZBRMKP)[S85LV-ZBRMKP] CB41, CB42[CB] 2-Radantrieb/2 Wheel drive[S85] Linkslenker/Left-hand drive[LHD] Kastenwagen/Van type[VAN] Manuelles 5-Gang-Getriebe/5 Speed floor manual[5F] Manuelles Getriebe/Manual transmission[MTM] Geschlossener Kastenwagen/Van type[BLV] Hohes Dach/High-Roof[HIR] Standardtyp/Standard type[STD] Elektronische Einspritzung/Electronic Fuel Injection[EFI] **Land:**Deutschland[G]
377	8412087501000	Schalter	1	**Technische Spezifikation:**Standardkastenwagen hohes Dach (S85LV-ZNDMKP)[S85LV-ZNDMKP] CB41, CB42[CB] 2-Radantrieb/2 Wheel drive[S85] Linkslenker/Left-hand drive[LHD] Kastenwagen/Van type[VAN] Manuelles 5-Gang-Getriebe/5 Speed floor manual[5F] Manuelles Getriebe/Manual transmission[MTM] Standardkastenwagen/Van type[STV] Hohes Dach/High-Roof[HIR] Luxustyp/Deluxe

Einheit	Elektrische Anlage
Code	05.120
Beschreibung	Schalter - Zündrelais
Inspektion	1

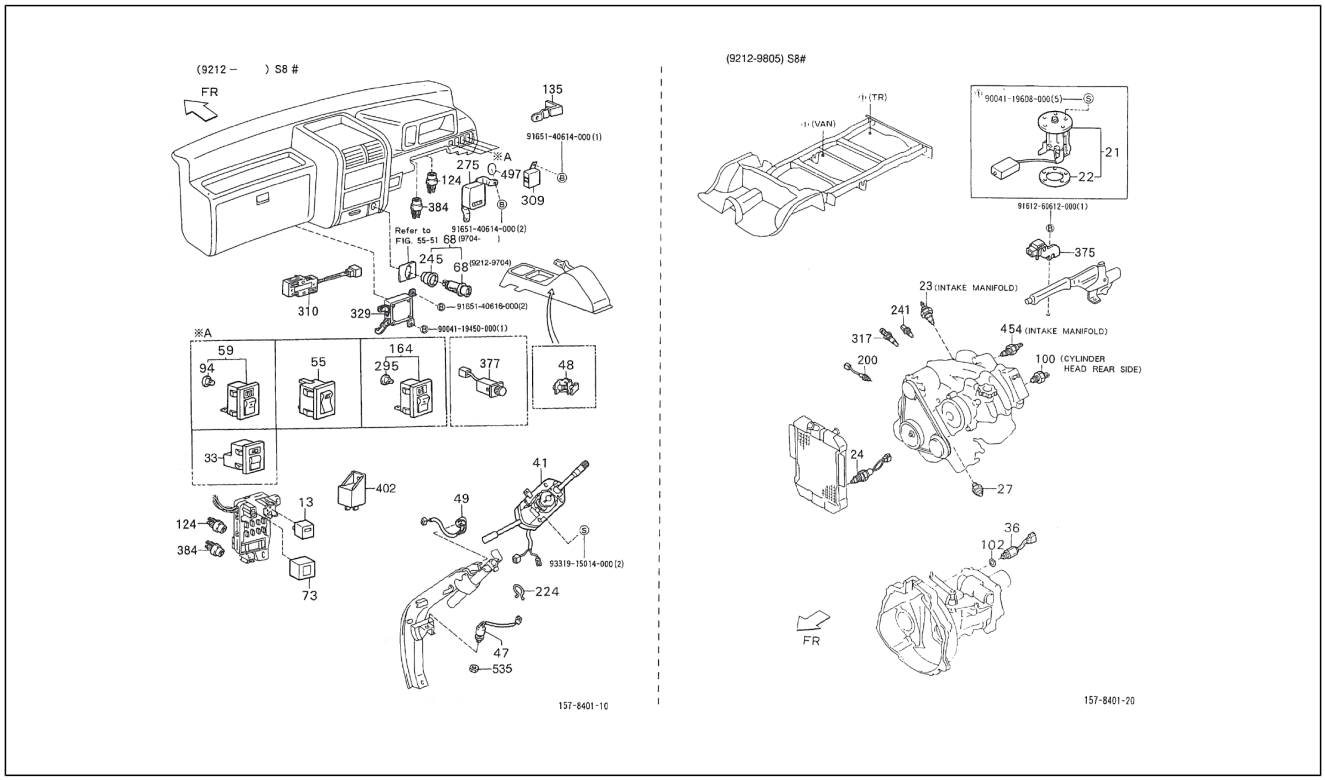

Pos.	Code	Beschreibung	Menge	Varianten
				type[DLX] Elektronische Einspritzung/Electronic Fuel Injection[EFI] **Land:**Deutschland[G]
377	8412087501000	Schalter	1	**Technische Spezifikation:**Ladefläche mit kippbaren Ladebordwänden (S85LP-TRMKP)[S85LP-TRMKP] CB41, CB42[CB] 2-Radantrieb/2 Wheel drive[S85] Linkslenker/ Left-hand drive[LHD] Ladefläche/Truck type[TR] Manuelles Getriebe/Manual transmission[MTM] Manuelles 5-Gang-Getriebe/5 Speed floor manual[5F] Öffnung an drei Seiten/3-Way openable[T3] Standardtyp/Standard type[STD] Elektronische Einspritzung/Electronic Fuel Injection[EFI] **Land:**Tschechische Republik[CZ]
377	8412087501000	Schalter	1	**Technische Spezifikation:**Geschlossener Kastenwagen hohes Dach (S85LV-ZBRMKP)[S85LV-ZBRMKP] CB41, CB42[CB] 2-Radantrieb/2 Wheel drive[S85] Linkslenker/ Left-hand drive[LHD] Kastenwagen/Van type[VAN] Manuelles Getriebe/Manual transmission[MTM] Manuelles 5-Gang-Getriebe/5 Speed floor manual[5F] Geschlossener Kastenwagen/Van type[BLV] Hohes Dach/High-Roof[HIR] Standardtyp/Standard type[STD] Elektronische Einspritzung/Electronic Fuel Injection[EFI] **Land:**Tschechische Republik[CZ]
377	8412087501000	Schalter	1	**Technische Spezifikation:**Standardkastenwagen hohes Dach (S85LV-ZNDMKP)[S85LV-ZNDMKP] CB41, CB42[CB] 2-Radantrieb/2 Wheel drive[S85] Linkslenker/Left-hand drive[LHD] Kastenwagen/Van type[VAN] Manuelles Getriebe/Manual transmission[MTM] Manuelles 5-Gang-Getriebe/5 Speed floor manual[5F] Standardkastenwagen/ Van type[STV] Hohes Dach/High-Roof[HIR] Luxustyp/ Deluxe type[DLX] Elektronische Einspritzung/Electronic Fuel Injection[EFI] **Land:**Tschechische Republik[CZ]
377	8412087Z01000	Schalter	1	**Technische Spezifikation:**2-Radantrieb/2 Wheel drive[S85] HCE-Motor (1300 cm3)/HCE-Engine (1300 cc)[HCE]

Einheit	Elektrische Anlage
Code	05.120
Beschreibung	Schalter - Zündrelais
Inspektion	1

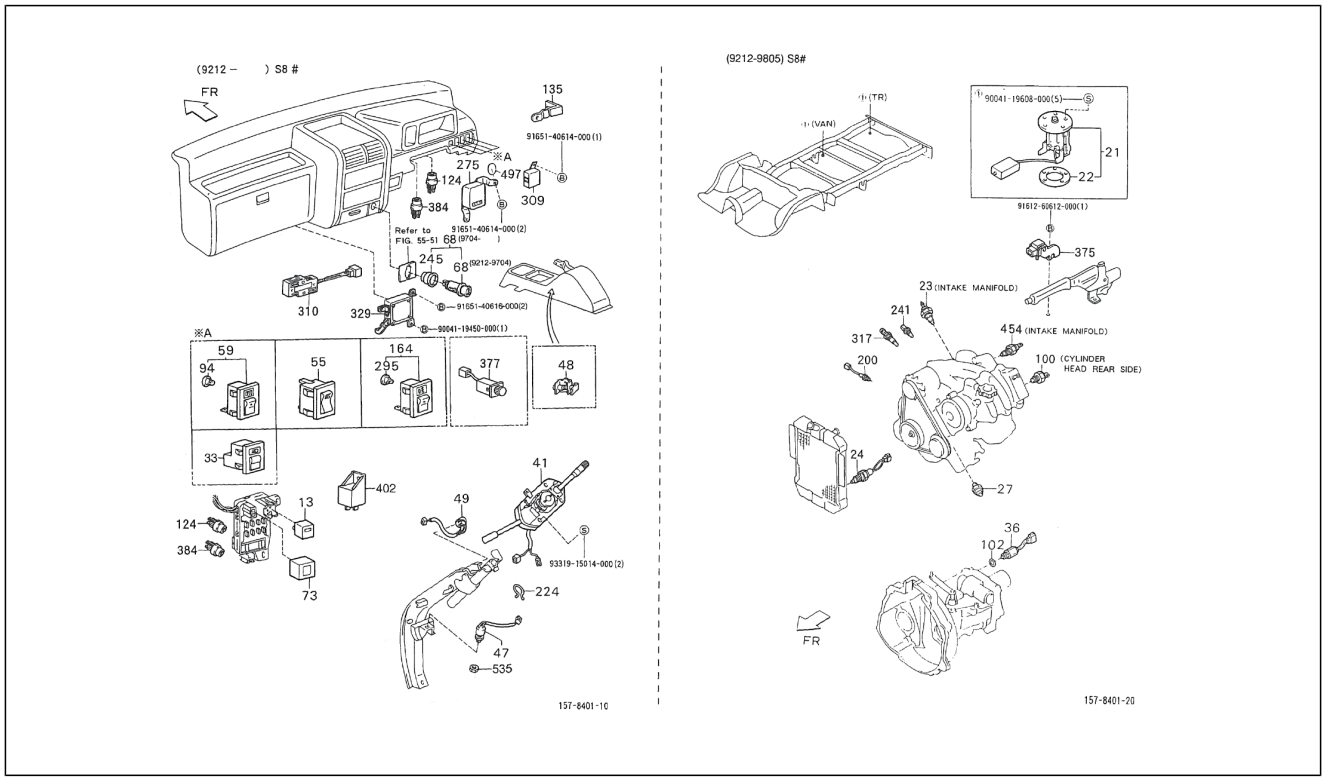

Pos.	Code	Beschreibung	Menge	Varianten
377	8412087501000	Schalter	1	**Technische Spezifikation:**Ladefläche mit kippbaren Ladebordwänden (S85LP-TRMKP)[S85LP-TRMKP] CB41, CB42[CB] 2-Radantrieb/2 Wheel drive[S85] Linkslenker/ Left-hand drive[LHD] Ladefläche/Truck type[TR] Manuelles Getriebe/Manual transmission[MTM] Manuelles 5-Gang-Getriebe/5 Speed floor manual[5F] Öffnung an drei Seiten/3-Way openable[T3] Standardtyp/Standard type[STD] Elektronische Einspritzung/Electronic Fuel Injection[EFI]
377	8412087501000	Schalter	1	**Technische Spezifikation:**2-Radantrieb/2 Wheel drive[S85] Kastenwagen/Van type[VAN] Vergaser/Carburetor[CAB] Linkslenker/Left-hand drive[LHD] **Land:**Deutschland[G]
384	9004987004000	Zündrelais	1	**Technische Spezifikation:**2-Radantrieb/2 Wheel drive[S85] CB42-Motor (1000 cm3)/CB42-Engine (1000 cc)[CB42]
384	9004987009000	Zündrelais 12V (056700-9160)	2	**Technische Spezifikation:**2-Radantrieb/2 Wheel drive[S85] CB42-Motor (1000 cm3)/CB42-Engine (1000 cc)[CB42]
402	8596087Z01000	Zündrelais	1	**Technische Spezifikation:**2-Radantrieb/2 Wheel drive[S85] HCE-Motor (1300 cm3)/HCE-Engine (1300 cc)[HCE]
454	8344087714000	Schalter	1	**Technische Spezifikation:**2-Radantrieb/2 Wheel drive[S85] Vergaser/Carburetor[CAB] Standardtyp/Standard type[STD] Linkslenker/Left-hand drive[LHD]
497	9004874004000	Deckel 20	2	**Technische Spezifikation:**2-Radantrieb/2 Wheel drive[S85]
535	D8516887Z04	Mutter	1	**Technische Spezifikation:**2-Radantrieb/2 Wheel drive[S85]
614	9165140614000	Schraubbolzen	3	**Technische Spezifikation:**2-Radantrieb/2 Wheel drive[S85]
615	9165140616000	Schraubbolzen	2	**Technische Spezifikation:**2-Radantrieb/2 Wheel drive[S85]
616	9004119450000	Schraubbolzen	1	**Technische Spezifikation:**2-Radantrieb/2 Wheel drive[S85]
617	9331915014000	Schraube	2	**Technische Spezifikation:**2-Radantrieb/2 Wheel drive[S85]
618	9004119608000	Schraubbolzen	5	**Technische Spezifikation:**2-Radantrieb/2 Wheel drive[S85]
619	9161260612000	Schraubbolzen	1	**Technische Spezifikation:**2-Radantrieb/2 Wheel drive[S85]

Einheit	Elektrische Anlage
Code	05.121
Beschreibung	Schalter - Zündrelais II
Inspektion	1

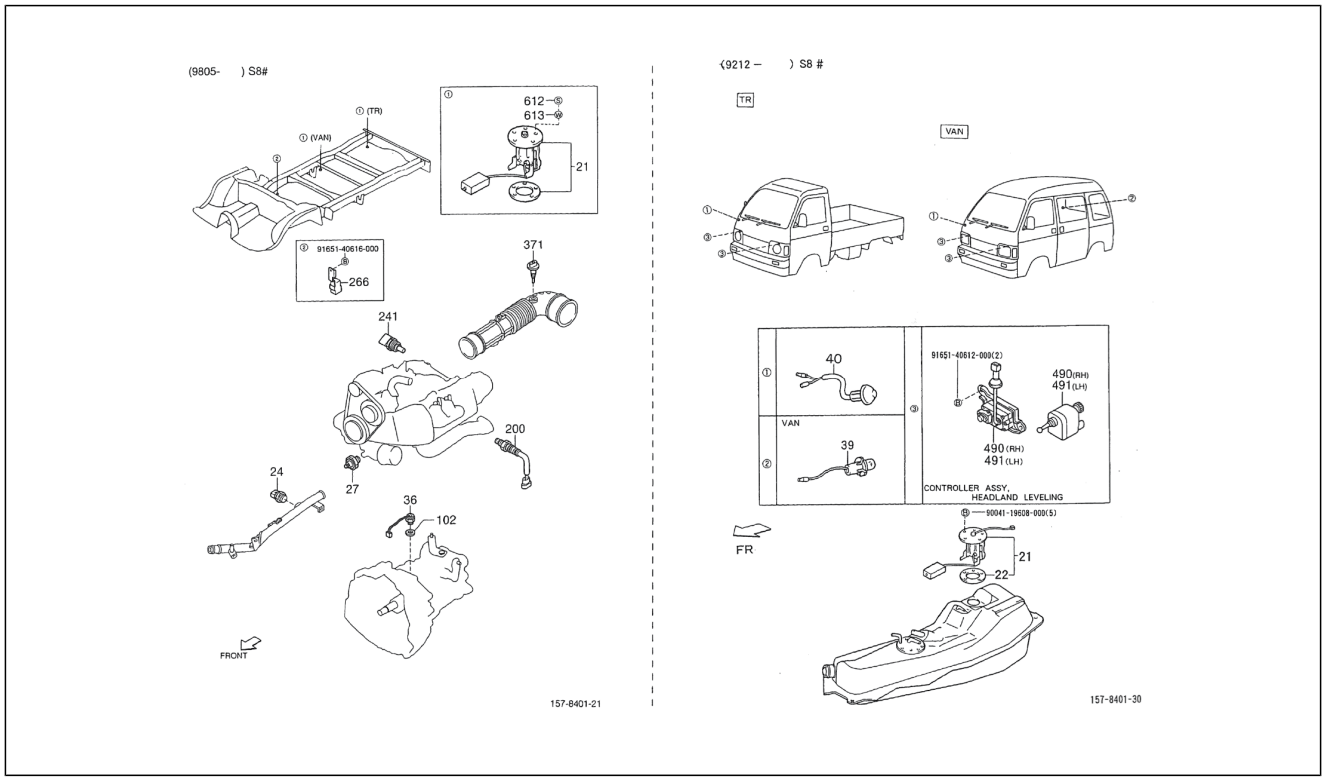

Pos.	Code	Beschreibung	Menge	Varianten
21	7750187Z04000	Benzinanzeiger	1	**Technische Spezifikation:**2-Radantrieb/2 Wheel drive[S85] Kastenwagen/Van type[VAN] HCE[HC]
21	7750187Z03000	Kraftstoffstandgeber	1	**Technische Spezifikation:**2-Radantrieb/2 Wheel drive[S85] Ladefläche/Truck type[TR] HCE[HC]
22	8336187201000	Dichtung	1	**Technische Spezifikation:**2-Radantrieb/2 Wheel drive[S85]
24	8343087Z03000	Thermoschalter	1	**Technische Spezifikation:**2-Radantrieb/2 Wheel drive[S85] HCE[HC]
27	8353087103000	-	1	**Technische Spezifikation:**2-Radantrieb/2 Wheel drive[S85] HCE[HC]
36	8421087514000	Schalter rückfahrscheinwerfer	1	**Technische Spezifikation:**2-Radantrieb/2 Wheel drive[S85]
39	8423087504000	Schalter Innenraumbeleuchtung	1	**Technische Spezifikation:**Geschlossener Kastenwagen hohes Dach (S85RV-ZBRMP)[S85RV-ZBRMP] CB41, CB42[CB] 2-Radantrieb/2 Wheel drive[S85] Rechtslenker/ Right-hand drive[RHD] Kastenwagen/Van type[VAN] Manuelles 5-Gang-Getriebe/5 Speed floor manual[5F] Manuelles Getriebe/Manual transmission[MTM] Geschlossener Kastenwagen/Van type[BLV] Hohes Dach/ High-Roof[HIR] Standardtyp/Standard type[STD] Vergaser/ Carburetor[CAB]
39	8423087504000	Schalter Innenraumbeleuchtung	1	**Technische Spezifikation:**Standardkastenwagen hohes Dach (S85LV-ZNDMP)[S85LV-ZNDMP] CB41, CB42[CB] 2-Radantrieb/2 Wheel drive[S85] Linkslenker/Left-hand drive[LHD] Kastenwagen/Van type[VAN] Manuelles 5-Gang-Getriebe/5 Speed floor manual[5F] Manuelles Getriebe/ Manual transmission[MTM] Standardkastenwagen/Van type[STV] Hohes Dach/High-Roof[HIR] Luxustyp/Deluxe type[DLX] Vergaser/Carburetor[CAB]
39	8423087504000	Schalter Innenraumbeleuchtung	1	**Technische Spezifikation:**Geschlossener Kastenwagen hohes Dach (S85LV-ZBRMP)[S85LV-ZBRMP] CB41, CB42[CB] 2-Radantrieb/2 Wheel drive[S85] Linkslenker/Left-hand drive[LHD] Kastenwagen/Van type[VAN] Manuelles 5-Gang-Getriebe/5 Speed floor manual[5F] Manuelles Getriebe/ Manual transmission[MTM] Geschlossener Kastenwagen/ Van type[BLV] Hohes Dach/High-Roof[HIR] Standardtyp/ Standard type[STD] Vergaser/Carburetor[CAB]

Einheit	Elektrische Anlage
Code	05.121
Beschreibung	Schalter - Zündrelais II
Inspektion	1

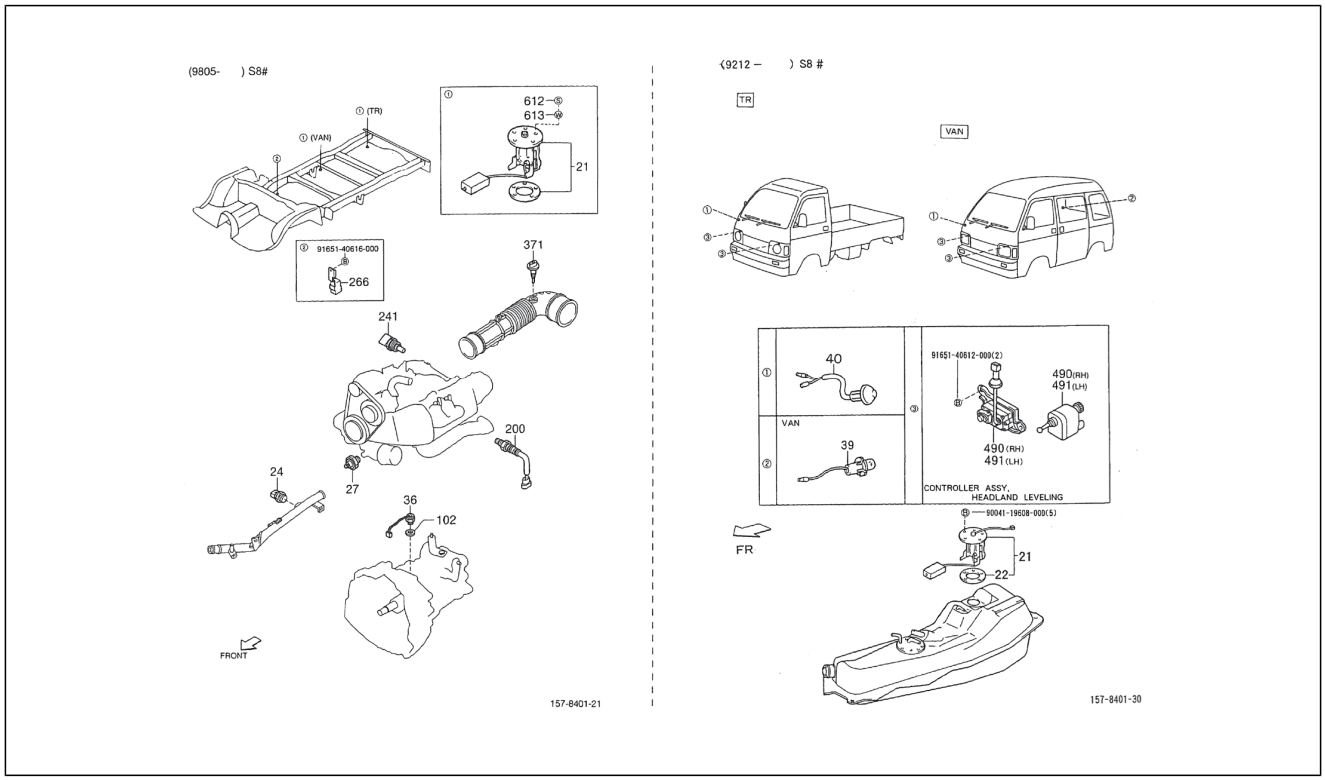

Pos.	Code	Beschreibung	Menge	Varianten
40	8423087504000	Schalter Innenraumbeleuchtung	1	**Technische Spezifikation:**2-Radantrieb/2 Wheel drive[S85]
102	9004430186000	Dichtung 22x14	1	**Technische Spezifikation:**2-Radantrieb/2 Wheel drive[S85]
200	8946587504000	Sensor	1	**Technische Spezifikation:**2-Radantrieb/2 Wheel drive[S85] HCE[HC]
241	8942287101000	Sensor	1	**Technische Spezifikation:**2-Radantrieb/2 Wheel drive[S85] HCE-Motor (1300 cm3)/HCE-Engine (1300 cc)[HCE]
266	8863087528000	Zündrelais	1	**Technische Spezifikation:**2-Radantrieb/2 Wheel drive[S85] HCE-Motor (1300 cm3)/HCE-Engine (1300 cc)[HCE]
371	8942487703000	Sensor	1	**Technische Spezifikation:**2-Radantrieb/2 Wheel drive[S85]
490	8118087Z01000	Stellmotor Scheinwerfer	1	**Technische Spezifikation:**2-Radantrieb/2 Wheel drive[S85] HCE-Motor (1300 cm3)/HCE-Engine (1300 cc)[HCE]
490	8118087501000	Einstellvorrichtung rechts scheinwerfer	1	**Land:**Tschechische Republik[CZ] **Technische Spezifikation:**Standardkastenwagen hohes Dach (S85LV-ZNDMKP)[S85LV-ZNDMKP] CB41, CB42[CB] 2-Radantrieb/2 Wheel drive[S85] Linkslenker/Left-hand drive[LHD] Kastenwagen/Van type[VAN] Manuelles Getriebe/Manual transmission[MTM] Manuelles 5-Gang-Getriebe/5 Speed floor manual[5F] Standardkastenwagen/ Van type[STV] Hohes Dach/High-Roof[HIR] Luxustyp/ Deluxe type[DLX] Elektronische Einspritzung/Electronic Fuel Injection[EFI]
490	8118087501000	Einstellvorrichtung rechts scheinwerfer	1	**Technische Spezifikation:**2-Radantrieb/2 Wheel drive[S85] Kastenwagen/Van type[VAN] Vergaser/Carburetor[CAB] Linkslenker/Left-hand drive[LHD] **Land:**Deutschland[G]
490	8118087501000	Einstellvorrichtung rechts scheinwerfer	1	**Land:**Tschechische Republik[CZ] **Technische Spezifikation:**Geschlossener Kastenwagen hohes Dach (S85LV-ZBRMP)[S85LV-ZBRMP] CB41, CB42[CB] 2-Radantrieb/2 Wheel drive[S85] Linkslenker/Left-hand drive[LHD] Kastenwagen/Van type[VAN] Manuelles Getriebe/Manual transmission[MTM] Manuelles 5-Gang-Getriebe/5 Speed floor manual[5F] Geschlossener Kastenwagen/Van type[BLV] Hohes Dach/High-Roof[HIR] Standardtyp/Standard type[STD] Vergaser/Carburetor[CAB]

Einheit	Elektrische Anlage
Code	05.121
Beschreibung	Schalter - Zündrelais II
Inspektion	1

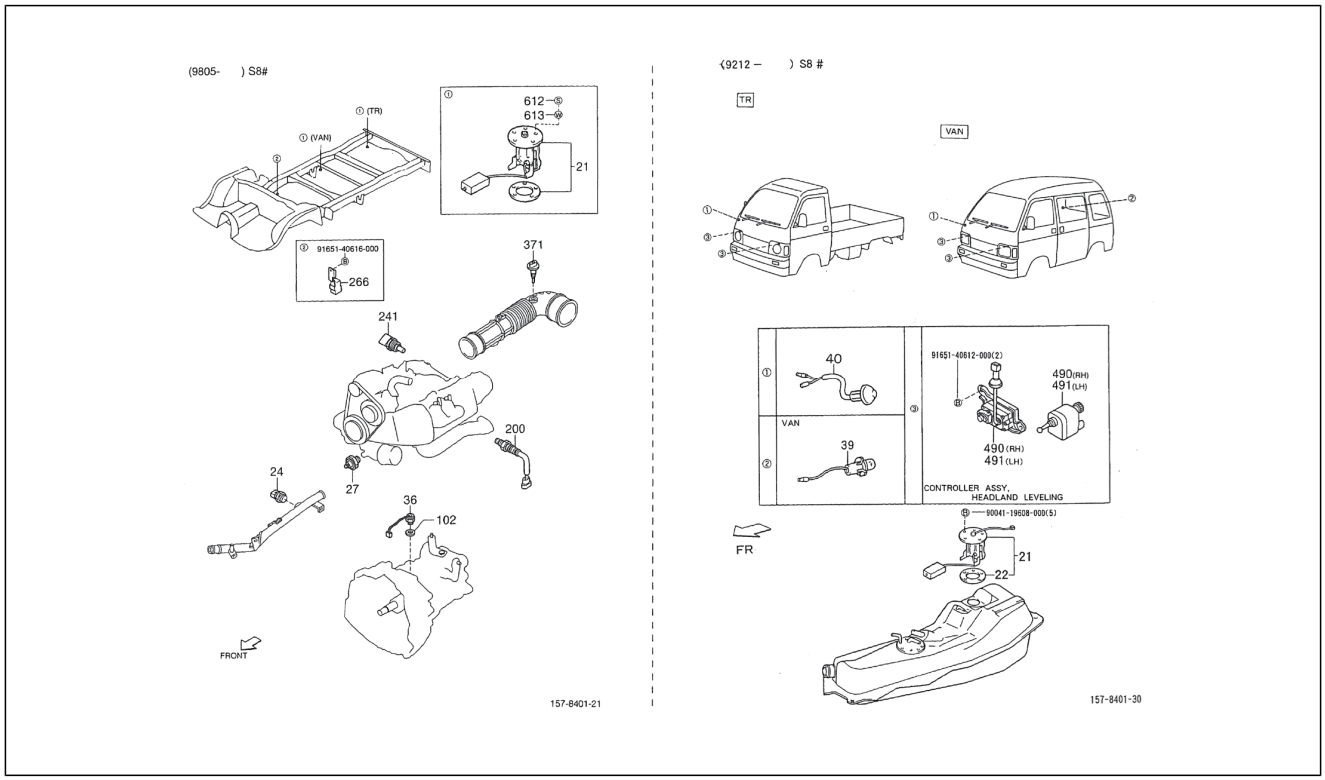

Pos.	Code	Beschreibung	Menge	Varianten
490	8118087501000	Einstellvorrichtung rechts scheinwerfer	1	**Land:**Tschechische Republik[CZ] **Technische Spezifikation:**Geschlossener Kastenwagen hohes Dach (S85LV-ZBRMP)[S85LV-ZBRMP] CB41, CB42[CB] 2-Radantrieb/2 Wheel drive[S85] Linkslenker/Left-hand drive[LHD] Kastenwagen/Van type[VAN] Manuelles Getriebe/Manual transmission[MTM] Manuelles 5-Gang-Getriebe/5 Speed floor manual[5F] Geschlossener Kastenwagen/Van type[BLV] Hohes Dach/High-Roof[HIR] Standardtyp/Standard type[STD] Vergaser/Carburetor[CAB]
490	8118087501000	Einstellvorrichtung rechts scheinwerfer	1	**Technische Spezifikation:**Geschlossener Kastenwagen hohes Dach (S85LV-ZBRMKP)[S85LV-ZBRMKP] CB41, CB42[CB] 2-Radantrieb/2 Wheel drive[S85] Linkslenker/Left-hand drive[LHD] Kastenwagen/Van type[VAN] Manuelles Getriebe/Manual transmission[MTM] Manuelles 5-Gang-Getriebe/5 Speed floor manual[5F] Geschlossener Kastenwagen/Van type[BLV] Hohes Dach/High-Roof[HIR] Standardtyp/Standard type[STD] Elektronische Einspritzung/Electronic Fuel Injection[EFI] **Land:**Tschechische Republik[CZ]
490	8118087501000	Einstellvorrichtung rechts scheinwerfer	1	**Technische Spezifikation:**Ladefläche mit kippbaren Ladebordwänden (S85LP-TRMKP)[S85LP-TRMKP] CB41, CB42[CB] 2-Radantrieb/2 Wheel drive[S85] Linkslenker/Left-hand drive[LHD] Ladefläche/Truck type[TR] Manuelles Getriebe/Manual transmission[MTM] Manuelles 5-Gang-Getriebe/5 Speed floor manual[5F] Öffnung an drei Seiten/3-Way openable[T3] Standardtyp/Standard type[STD] Elektronische Einspritzung/Electronic Fuel Injection[EFI]
490	8118087501000	Einstellvorrichtung rechts scheinwerfer	1	**Land:**Holland[NL] **Technische Spezifikation:**2-Radantrieb/2 Wheel drive[S85] Elektronische Einspritzung/Electronic Fuel Injection[EFI] CB41, CB42[CB] Linkslenker/Left-hand drive[LHD]
490	8118087501000	Einstellvorrichtung rechts scheinwerfer	1	**Technische Spezifikation:**Geschlossener Kastenwagen hohes Dach (S85LV-ZBRMKP)[S85LV-ZBRMKP] CB41, CB42[CB] 2-Radantrieb/2 Wheel drive[S85] Linkslenker/Left-hand drive[LHD] Kastenwagen/Van type[VAN]

Einheit	Elektrische Anlage
Code	05.121
Beschreibung	Schalter - Zündrelais II
Inspektion	1

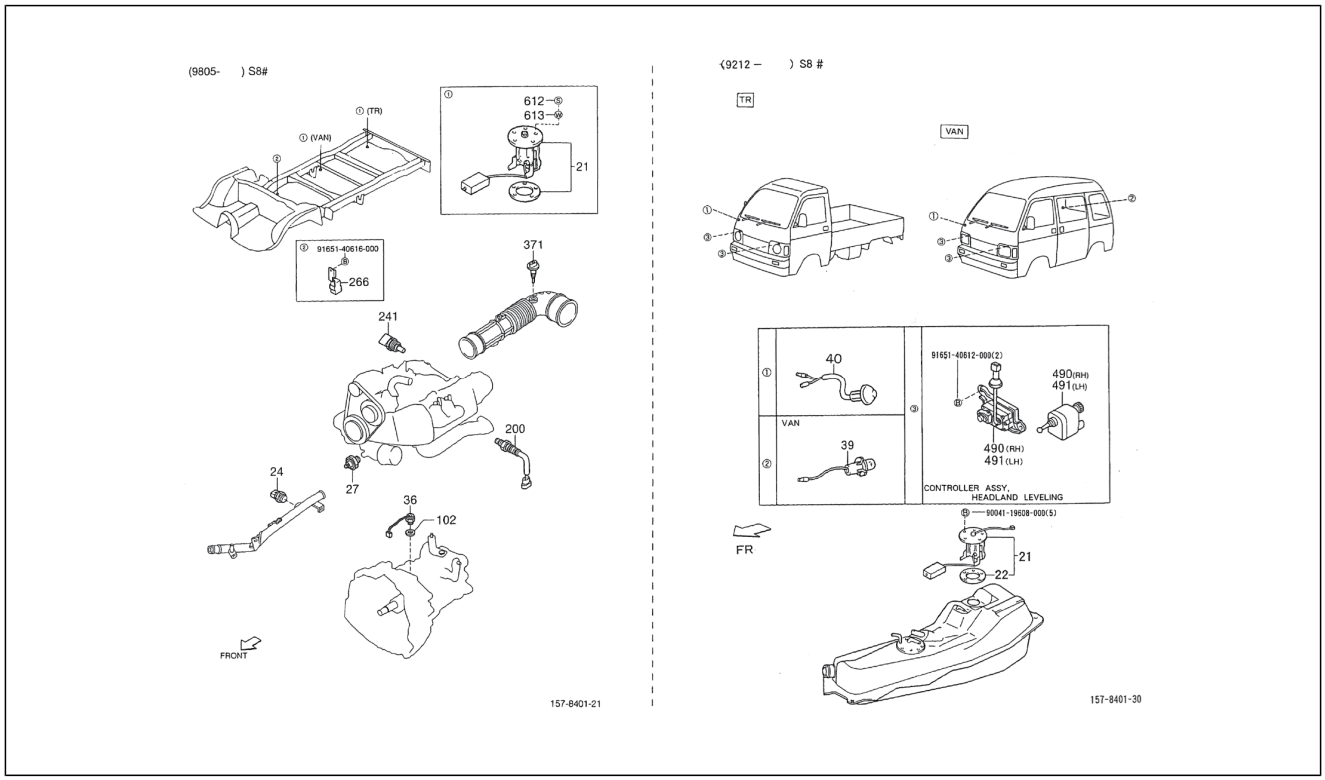

Pos.	Code	Beschreibung	Menge	Varianten
				Manuelles Getriebe/Manual transmission[MTM] Manuelles 5-Gang-Getriebe/5 Speed floor manual[5F] Geschlossener Kastenwagen/Van type[BLV] Hohes Dach/High-Roof[HIR] Standardtyp/Standard type[STD] Elektronische Einspritzung/Electronic Fuel Injection[EFI] **Land:**Deutschland[G]
490	8118087501000	Einstellvorrichtung rechts scheinwerfer	1	**Land:**Tschechische Republik[CZ] **Technische Spezifikation:**Ladefläche mit kippbaren Ladebordwänden (S85LP-TRMKP)[S85LP-TRMKP] CB41, CB42[CB] 2-Radantrieb/2 Wheel drive[S85] Linkslenker/ Left-hand drive[LHD] Ladefläche/Truck type[TR] Manuelles Getriebe/Manual transmission[MTM] Manuelles 5-Gang-Getriebe/5 Speed floor manual[5F] Öffnung an drei Seiten/3-Way openable[T3] Standardtyp/Standard type[STD] Elektronische Einspritzung/Electronic Fuel Injection[EFI]
490	8118087501000	Einstellvorrichtung rechts scheinwerfer	1	**Technische Spezifikation:**Ladefläche mit kippbaren Ladebordwänden (S85LP-TRMP)[S85LP-TRMP] CB41, CB42[CB] 2-Radantrieb/2 Wheel drive[S85] Linkslenker/ Left-hand drive[LHD] Ladefläche/Truck type[TR] Manuelles Getriebe/Manual transmission[MTM] Manuelles 5-Gang-Getriebe/5 Speed floor manual[5F] Öffnung an drei Seiten/3-Way openable[T3] Standardtyp/Standard type[STD] Vergaser/Carburetor[CAB]
490	8118087501000	Einstellvorrichtung rechts scheinwerfer	1	**Land:**Tschechische Republik[CZ] **Technische Spezifikation:**Geschlossener Kastenwagen hohes Dach (S85LV-ZBRMKP)[S85LV-ZBRMKP] CB41, CB42[CB] 2-Radantrieb/2 Wheel drive[S85] Linkslenker/ Left-hand drive[LHD] Kastenwagen/Van type[VAN] Manuelles Getriebe/Manual transmission[MTM] Manuelles 5-Gang-Getriebe/5 Speed floor manual[5F] Geschlossener Kastenwagen/Van type[BLV] Hohes Dach/High-Roof[HIR] Standardtyp/Standard type[STD] Elektronische Einspritzung/Electronic Fuel Injection[EFI]
490	8118087501000	Einstellvorrichtung rechts scheinwerfer	1	**Technische Spezifikation:**Standardkastenwagen hohes Dach (S85LV-ZNDMKP)[S85LV-ZNDMKP] CB41, CB42[CB]

Einheit	Elektrische Anlage
Code	05.121
Beschreibung	Schalter - Zündrelais II
Inspektion	1

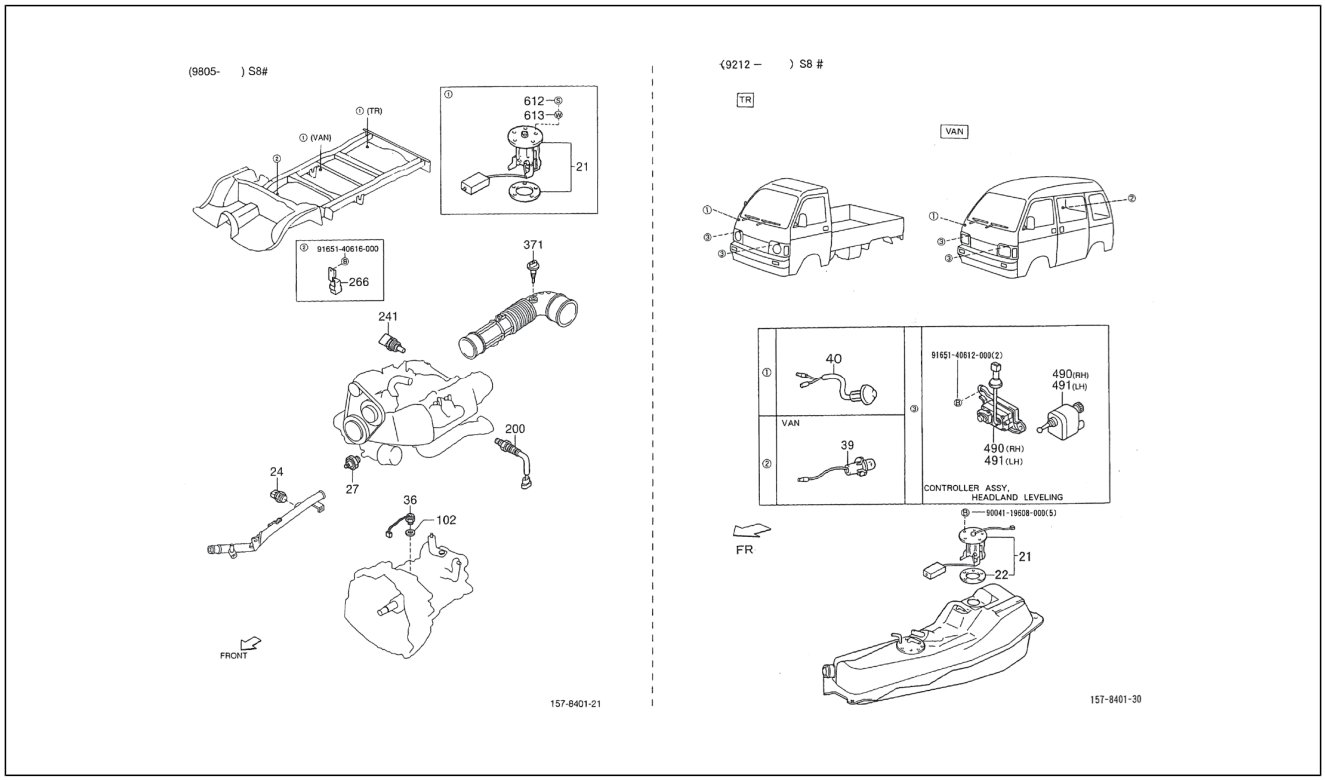

Pos.	Code	Beschreibung	Menge	Varianten
				2-Radantrieb/2 Wheel drive[S85] Linkslenker/Left-hand drive[LHD] Kastenwagen/Van type[VAN] Manuelles Getriebe/Manual transmission[MTM] Manuelles 5-Gang-Getriebe/5 Speed floor manual[5F] Standardkastenwagen/ Van type[STV] Hohes Dach/High-Roof[HIR] Luxustyp/ Deluxe type[DLX] Elektronische Einspritzung/Electronic Fuel Injection[EFI] **Land:**Deutschland[G]
490	8118087501000	Einstellvorrichtung rechts scheinwerfer	1	**Land:**Tschechische Republik[CZ] **Technische Spezifikation:**Geschlossener Kastenwagen hohes Dach (S85LV-ZBRMP)[S85LV-ZBRMP] CB41, CB42[CB] 2-Radantrieb/2 Wheel drive[S85] Linkslenker/Left-hand drive[LHD] Kastenwagen/Van type[VAN] Manuelles Getriebe/Manual transmission[MTM] Manuelles 5-Gang-Getriebe/5 Speed floor manual[5F] Geschlossener Kastenwagen/Van type[BLV] Hohes Dach/High-Roof[HIR] Standardtyp/Standard type[STD] Vergaser/Carburetor[CAB]
490	8118087501000	Einstellvorrichtung rechts scheinwerfer	1	**Land:**Tschechische Republik[CZ] **Technische Spezifikation:**Standardkastenwagen hohes Dach (S85LV-ZNDMKP)[S85LV-ZNDMKP] CB41, CB42[CB] 2-Radantrieb/2 Wheel drive[S85] Linkslenker/Left-hand drive[LHD] Kastenwagen/Van type[VAN] Manuelles Getriebe/Manual transmission[MTM] Manuelles 5-Gang-Getriebe/5 Speed floor manual[5F] Standardkastenwagen/ Van type[STV] Hohes Dach/High-Roof[HIR] Luxustyp/ Deluxe type[DLX] Elektronische Einspritzung/Electronic Fuel Injection[EFI]
491	8119087501000	Einstellvorrichtung linker scheinwerfer	1	**Technische Spezifikation:**Ladefläche mit kippbaren Ladebordwänden (S85LP-TRMKP)[S85LP-TRMKP] CB41, CB42[CB] 2-Radantrieb/2 Wheel drive[S85] Linkslenker/ Left-hand drive[LHD] Ladefläche/Truck type[TR] Manuelles Getriebe/Manual transmission[MTM] Manuelles 5-Gang-Getriebe/5 Speed floor manual[5F] Öffnung an drei Seiten/3-Way openable[T3] Standardtyp/Standard type[STD] Elektronische Einspritzung/Electronic Fuel Injection[EFI]

Einheit	Elektrische Anlage
Code	05.121
Beschreibung	Schalter - Zündrelais II
Inspektion	1

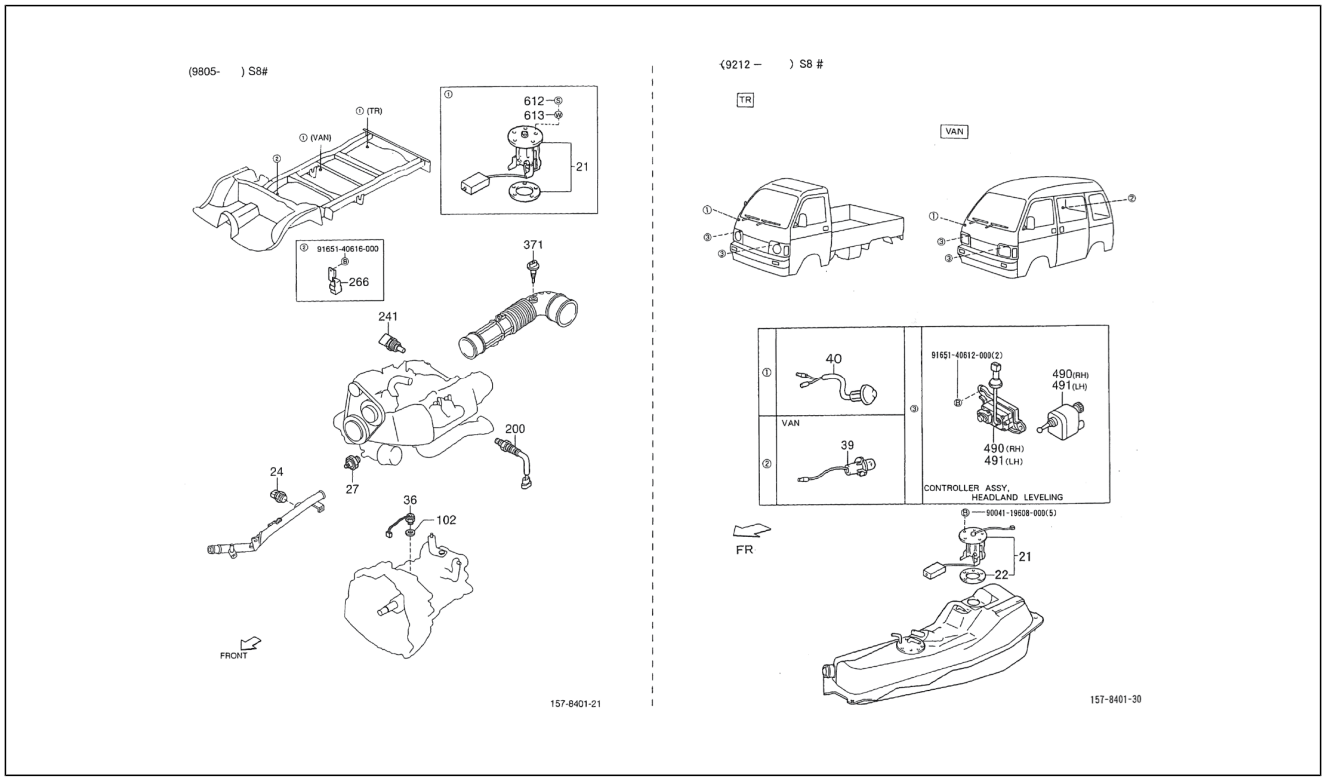

Pos.	Code	Beschreibung	Menge	Varianten
491	8119087501000	Einstellvorrichtung linker scheinwerfer	1	**Land:**Tschechische Republik[CZ] **Technische Spezifikation:**Geschlossener Kastenwagen hohes Dach (S85LV-ZBRMP)[S85LV-ZBRMP] CB41, CB42[CB] 2-Radantrieb/2 Wheel drive[S85] Linkslenker/Left-hand drive[LHD] Kastenwagen/Van type[VAN] Manuelles Getriebe/Manual transmission[MTM] Manuelles 5-Gang-Getriebe/5 Speed floor manual[5F] Geschlossener Kastenwagen/Van type[BLV] Hohes Dach/High-Roof[HIR] Standardtyp/Standard type[STD] Vergaser/Carburetor[CAB]
491	8118087Z01000	Stellmotor Scheinwerfer	1	**Technische Spezifikation:**2-Radantrieb/2 Wheel drive[S85] HCE-Motor (1300 cm3)/HCE-Engine (1300 cc)[HCE]
491	8119087501000	Einstellvorrichtung linker scheinwerfer	1	**Technische Spezifikation:**Ladefläche mit kippbaren Ladebordwänden (S85LP-TRMP)[S85LP-TRMP] CB41, CB42[CB] 2-Radantrieb/2 Wheel drive[S85] Linkslenker/Left-hand drive[LHD] Ladefläche/Truck type[TR] Manuelles Getriebe/Manual transmission[MTM] Manuelles 5-Gang-Getriebe/5 Speed floor manual[5F] Öffnung an drei Seiten/3-Way openable[T3] Standardtyp/Standard type[STD] Vergaser/Carburetor[CAB]
491	8119087501000	Einstellvorrichtung linker scheinwerfer	1	**Land:**Tschechische Republik[CZ] **Technische Spezifikation:**Standardkastenwagen hohes Dach (S85LV-ZNDMKP)[S85LV-ZNDMKP] CB41, CB42[CB] 2-Radantrieb/2 Wheel drive[S85] Linkslenker/Left-hand drive[LHD] Kastenwagen/Van type[VAN] Manuelles Getriebe/Manual transmission[MTM] Manuelles 5-Gang-Getriebe/5 Speed floor manual[5F] Standardkastenwagen/Van type[STV] Hohes Dach/High-Roof[HIR] Luxustyp/Deluxe type[DLX] Elektronische Einspritzung/Electronic Fuel Injection[EFI]
491	8119087501000	Einstellvorrichtung linker scheinwerfer	1	**Land:**Tschechische Republik[CZ] **Technische Spezifikation:**Geschlossener Kastenwagen hohes Dach (S85LV-ZBRMP)[S85LV-ZBRMP] CB41, CB42[CB] 2-Radantrieb/2 Wheel drive[S85] Linkslenker/Left-hand drive[LHD] Kastenwagen/Van type[VAN] Manuelles Getriebe/Manual transmission[MTM] Manuelles 5-Gang-Getriebe/5 Speed floor manual[5F] Geschlossener

Einheit	Elektrische Anlage
Code	05.121
Beschreibung	Schalter - Zündrelais II
Inspektion	1

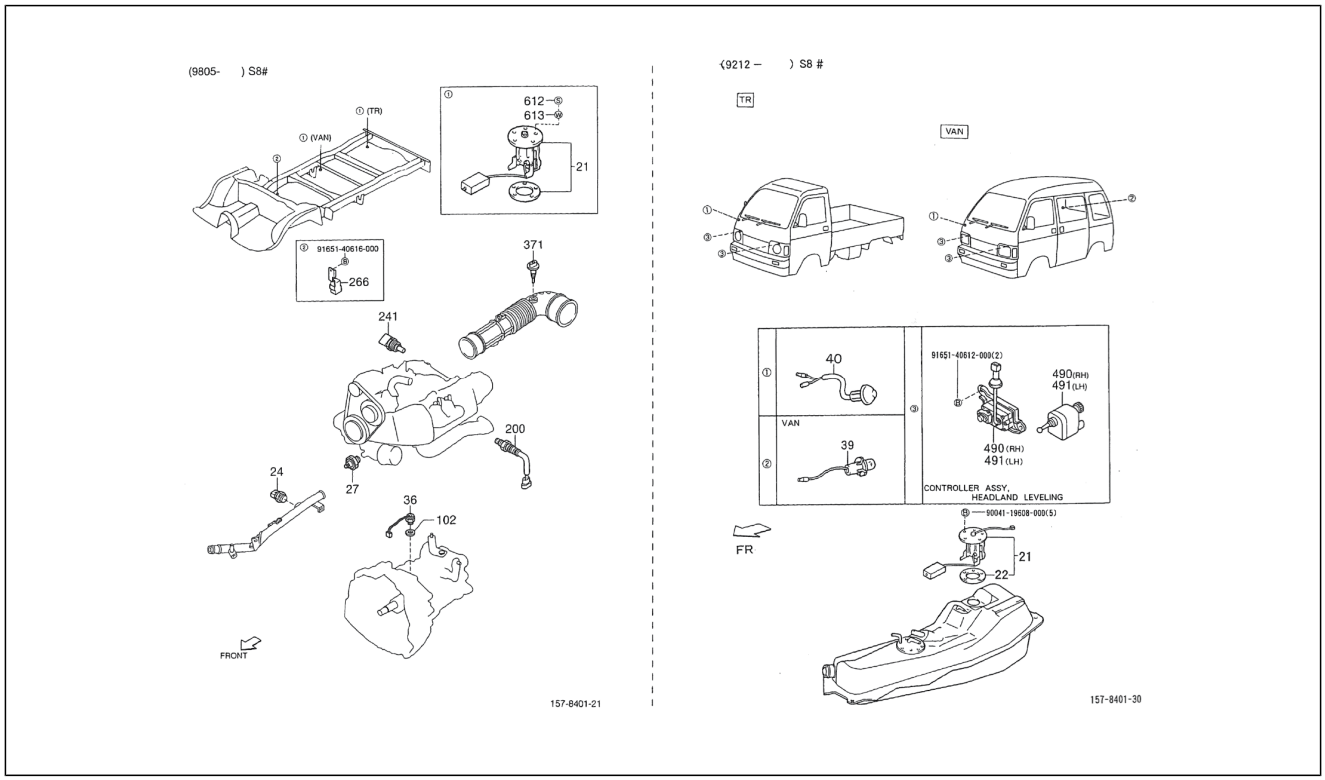

Pos.	Code	Beschreibung	Menge	Varianten
				Kastenwagen/Van type[BLV] Hohes Dach/High-Roof[HIR] Standardtyp/Standard type[STD] Vergaser/Carburetor[CAB]
491	8119087501000	Einstellvorrichtung linker scheinwerfer	1	**Land:**Tschechische Republik[CZ] **Technische Spezifikation:**Ladefläche mit kippbaren Ladebordwänden (S85LP-TRMKP)[S85LP-TRMKP] CB41, CB42[CB] 2-Radantrieb/2 Wheel drive[S85] Linkslenker/ Left-hand drive[LHD] Ladefläche/Truck type[TR] Manuelles Getriebe/Manual transmission[MTM] Manuelles 5-Gang-Getriebe/5 Speed floor manual[5F] Öffnung an drei Seiten/3-Way openable[T3] Standardtyp/Standard type[STD] Elektronische Einspritzung/Electronic Fuel Injection[EFI]
491	8119087501000	Einstellvorrichtung linker scheinwerfer	1	**Land:**Tschechische Republik[CZ] **Technische Spezifikation:**Geschlossener Kastenwagen hohes Dach (S85LV-ZBRMKP)[S85LV-ZBRMKP] CB41, CB42[CB] 2-Radantrieb/2 Wheel drive[S85] Linkslenker/ Left-hand drive[LHD] Kastenwagen/Van type[VAN] Manuelles Getriebe/Manual transmission[MTM] Manuelles 5-Gang-Getriebe/5 Speed floor manual[5F] Geschlossener Kastenwagen/Van type[BLV] Hohes Dach/High-Roof[HIR] Standardtyp/Standard type[STD] Elektronische Einspritzung/Electronic Fuel Injection[EFI]
491	8119087501000	Einstellvorrichtung linker scheinwerfer	1	**Technische Spezifikation:**2-Radantrieb/2 Wheel drive[S85] Kastenwagen/Van type[VAN] Vergaser/Carburetor[CAB] Linkslenker/Left-hand drive[LHD] **Land:**Deutschland[G]
491	8119087501000	Einstellvorrichtung linker scheinwerfer	1	**Land:**Deutschland[G] **Technische Spezifikation:**Geschlossener Kastenwagen hohes Dach (S85LV-ZBRMKP)[S85LV-ZBRMKP] CB41, CB42[CB] 2-Radantrieb/2 Wheel drive[S85] Linkslenker/ Left-hand drive[LHD] Kastenwagen/Van type[VAN] Manuelles Getriebe/Manual transmission[MTM] Manuelles 5-Gang-Getriebe/5 Speed floor manual[5F] Geschlossener Kastenwagen/Van type[BLV] Öffnung an drei Seiten/3-Way openable[T3] Standardtyp/Standard type[STD] Elektronische Einspritzung/Electronic Fuel Injection[EFI]

Einheit	Elektrische Anlage
Code	05.121
Beschreibung	Schalter - Zündrelais II
Inspektion	1

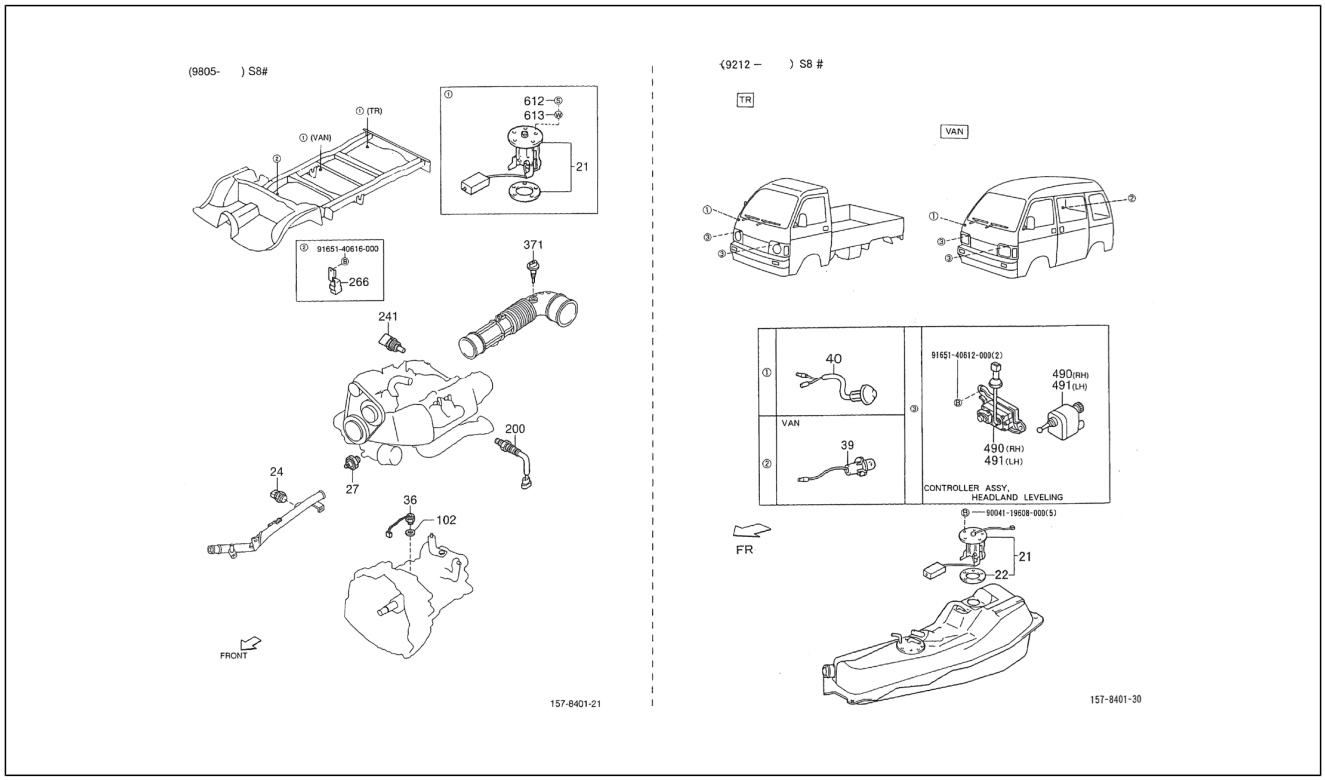

Pos.	Code	Beschreibung	Menge	Varianten
491	8119087501000	Einstellvorrichtung linker scheinwerfer	1	**Land:**Tschechische Republik[CZ] **Technische Spezifikation:**Geschlossener Kastenwagen hohes Dach (S85LV-ZBRMKP)[S85LV-ZBRMKP] CB41, CB42[CB] 2-Radantrieb/2 Wheel drive[S85] Linkslenker/ Left-hand drive[LHD] Kastenwagen/Van type[VAN] Manuelles Getriebe/Manual transmission[MTM] Manuelles 5-Gang-Getriebe/5 Speed floor manual[5F] Geschlossener Kastenwagen/Van type[BLV] Hohes Dach/High-Roof[HIR] Standardtyp/Standard type[STD] Elektronische Einspritzung/Electronic Fuel Injection[EFI]
491	8119087501000	Einstellvorrichtung linker scheinwerfer	1	**Land:**Deutschland[G] **Technische Spezifikation:**Standardkastenwagen hohes Dach (S85LV-ZNDMKP)[S85LV-ZNDMKP] CB41, CB42[CB] 2-Radantrieb/2 Wheel drive[S85] Linkslenker/Left-hand drive[LHD] Kastenwagen/Van type[VAN] Manuelles Getriebe/Manual transmission[MTM] Manuelles 5-Gang-Getriebe/5 Speed floor manual[5F] Standardkastenwagen/ Van type[STV] Öffnung an drei Seiten/3-Way openable[T3] Luxustyp/Deluxe type[DLX] Elektronische Einspritzung/ Electronic Fuel Injection[EFI]
491	8119087501000	Einstellvorrichtung linker scheinwerfer	1	**Land:**Holland[NL] **Technische Spezifikation:**2-Radantrieb/2 Wheel drive[S85] Elektronische Einspritzung/Electronic Fuel Injection[EFI] CB41, CB42[CB] Linkslenker/Left-hand drive[LHD]
491	8119087501000	Einstellvorrichtung linker scheinwerfer	1	**Land:**Tschechische Republik[CZ] **Technische Spezifikation:**CB41, CB42[CB] 2-Radantrieb/2 Wheel drive[S85] Linkslenker/Left-hand drive[LHD] Kastenwagen/Van type[VAN] Manuelles Getriebe/Manual transmission[MTM] Manuelles 5-Gang-Getriebe/5 Speed floor manual[5F] Standardkastenwagen/Van type[STV] Hohes Dach/High-Roof[HIR] Luxustyp/Deluxe type[DLX] Vergaser/Carburetor[CAB] Standardkastenwagen hohes Dach (S85LV-ZNDMKP)[S85LV-ZNDMKP]
491	8119087501000	Einstellvorrichtung linker scheinwerfer	1	**Land:**Tschechische Republik[CZ] **Technische Spezifikation:**Geschlossener Kastenwagen hohes Dach (S85LV-ZBRMP)[S85LV-ZBRMP] CB41, CB42[CB]

Einheit	Elektrische Anlage
Code	05.121
Beschreibung	Schalter - Zündrelais II
Inspektion	1

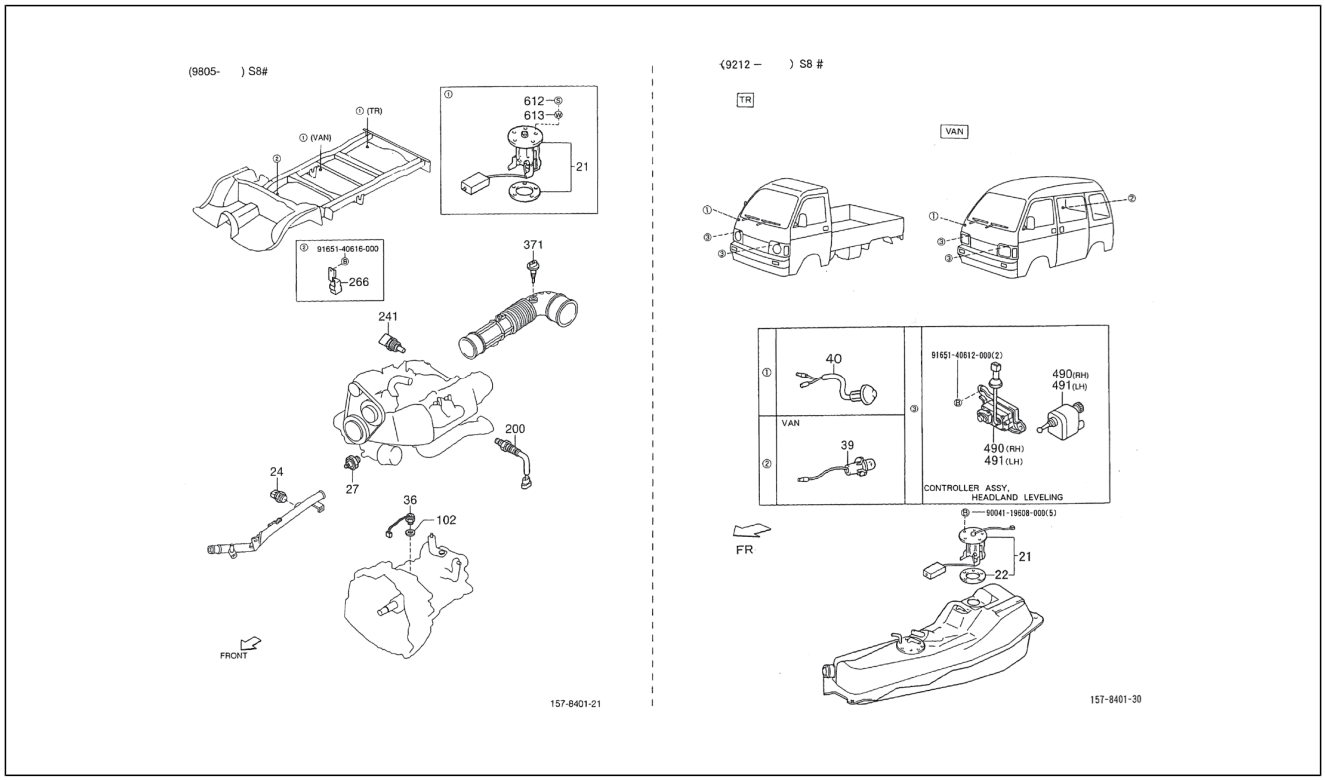

Pos.	Code	Beschreibung	Menge	Varianten
				2-Radantrieb/2 Wheel drive[S85] Linkslenker/Left-hand drive[LHD] Kastenwagen/Van type[VAN] Manuelles Getriebe/Manual transmission[MTM] Manuelles 5-Gang-Getriebe/5 Speed floor manual[5F] Geschlossener Kastenwagen/Van type[BLV] Hohes Dach/High-Roof[HIR] Standardtyp/Standard type[STD] Vergaser/Carburetor[CAB]
612	8333987Z01000	Schraube	1	**Technische Spezifikation:**2-Radantrieb/2 Wheel drive[S85] HCE-Motor (1300 cm3)/HCE-Engine (1300 cc)[HCE]
613	8333887Z01000	Unterlegscheibe	1	**Technische Spezifikation:**2-Radantrieb/2 Wheel drive[S85] HCE-Motor (1300 cm3)/HCE-Engine (1300 cc)[HCE]
615	9165140616000	Schraubbolzen	1	**Technische Spezifikation:**2-Radantrieb/2 Wheel drive[S85]
618	9004119608000	Schraubbolzen	5	**Technische Spezifikation:**2-Radantrieb/2 Wheel drive[S85]
620	9165140612000	Schraubbolzen	2	**Technische Spezifikation:**2-Radantrieb/2 Wheel drive[S85]

Einheit	Elektrische Anlage
Code	05.130
Beschreibung	Vorderer Scheibenwischer
Inspektion	1

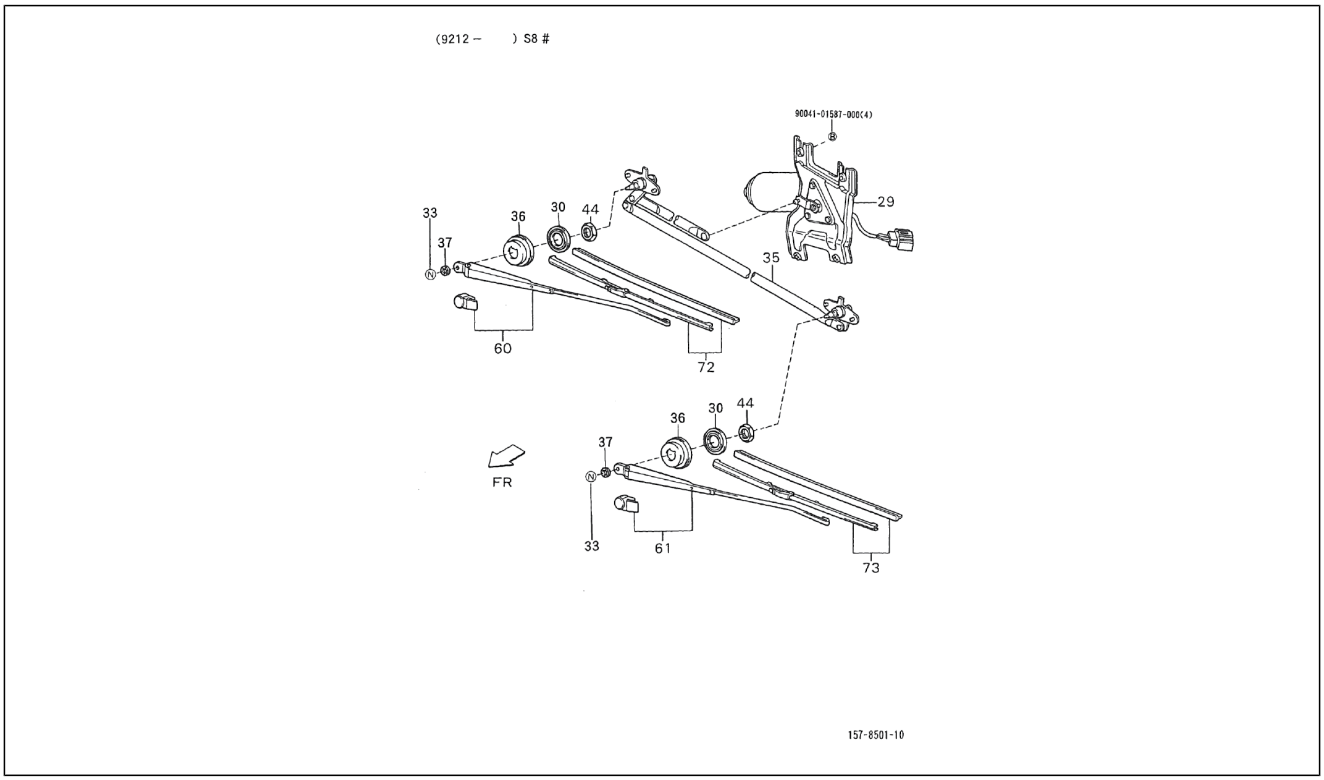

Pos.	Code	Beschreibung	Menge	Varianten
29	8512087Z02000	Scheibenwischermotor	1	**Technische Spezifikation:**2-Radantrieb/2 Wheel drive[S85] Linkslenker/Left-hand drive[LHD]
29	8512087Z01000	Scheibenwischermotor	1	**Technische Spezifikation:**2-Radantrieb/2 Wheel drive[S85] Rechtslenker/Right-hand drive[RHD]
30	8518587Z02000	Dichtung	2	**Technische Spezifikation:**2-Radantrieb/2 Wheel drive[S85]
33	8516887Z02000	Mutter	2	**Technische Spezifikation:**2-Radantrieb/2 Wheel drive[S85]
35	8515087Z02000	Scheibenwischerarm	1	**Technische Spezifikation:**2-Radantrieb/2 Wheel drive[S85] Linkslenker/Left-hand drive[LHD]
35	8515087Z01000	Scheibenwischerarm	1	**Technische Spezifikation:**2-Radantrieb/2 Wheel drive[S85] Rechtslenker/Right-hand drive[RHD]
36	8518687Z02000	Unterlegscheibe	2	**Technische Spezifikation:**2-Radantrieb/2 Wheel drive[S85]
37	8518687Z03000	Unterlegscheibe	2	**Technische Spezifikation:**2-Radantrieb/2 Wheel drive[S85]
44	8516887Z01000	Mutter	2	**Technische Spezifikation:**2-Radantrieb/2 Wheel drive[S85]
60	8519087Z01000	Arm rechter scheibenwischer	1	**Technische Spezifikation:**2-Radantrieb/2 Wheel drive[S85] Rechtslenker/Right-hand drive[RHD]
60	8519087Z03000	Arm rechter scheibenwischer	1	**Technische Spezifikation:**2-Radantrieb/2 Wheel drive[S85] Linkslenker/Left-hand drive[LHD]
61	8521087Z01000	Arm linker scheibenwischer	1	**Technische Spezifikation:**2-Radantrieb/2 Wheel drive[S85] Rechtslenker/Right-hand drive[RHD]
72	8522087Z01000	Arm rechter scheibenwischer	1	**Technische Spezifikation:**2-Radantrieb/2 Wheel drive[S85]
73	8529087Z01000	Arm linker scheibenwischer	1	**Technische Spezifikation:**2-Radantrieb/2 Wheel drive[S85]
74	9004101587000	Schraubbolzen	4	**Technische Spezifikation:**2-Radantrieb/2 Wheel drive[S85]

Einheit	Elektrische Anlage
Code	05.140
Beschreibung	Scheibenwischer rückfenster
Inspektion	1

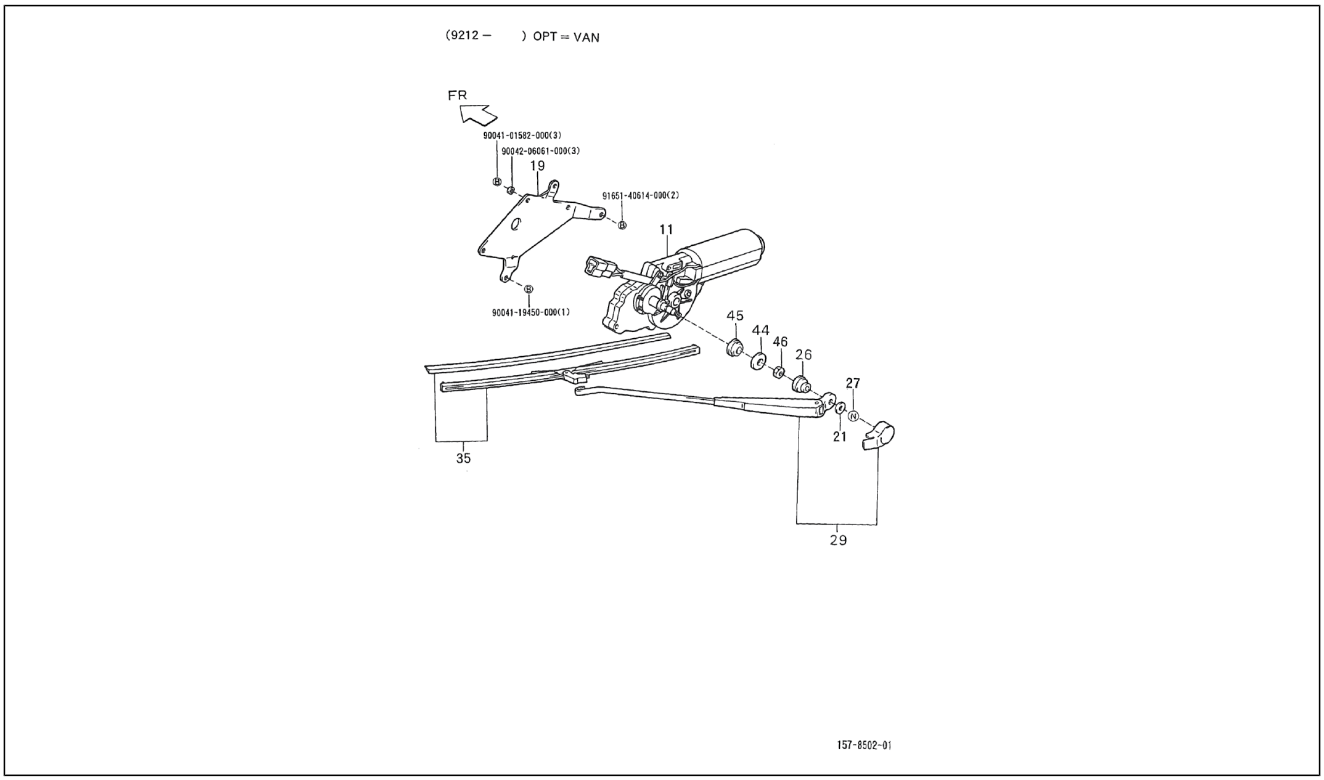

Pos.	Code	Beschreibung	Menge	Varianten
11	8511087Z01000	Scheibenwischermotor rückfenster	1	**Technische Spezifikation:**2-Radantrieb/2 Wheel drive[S85] Kastenwagen/Van type[VAN]
19	8523087Z01000	Arm	1	**Technische Spezifikation:**2-Radantrieb/2 Wheel drive[S85] Kastenwagen/Van type[VAN]
21	8518687Z03000	Unterlegscheibe	1	**Technische Spezifikation:**2-Radantrieb/2 Wheel drive[S85] Kastenwagen/Van type[VAN]
26	8513587Z01000	Deckel	1	**Technische Spezifikation:**2-Radantrieb/2 Wheel drive[S85] Kastenwagen/Van type[VAN]
27	8516887Z02000	Mutter	2	**Technische Spezifikation:**2-Radantrieb/2 Wheel drive[S85] Kastenwagen/Van type[VAN]
29	8519087Z02000	Scheibenwischerarm rückfenster	1	**Technische Spezifikation:**2-Radantrieb/2 Wheel drive[S85] Kastenwagen/Van type[VAN]
35	8522087Z02000	Scheibenwischerarm rückfenster	1	**Technische Spezifikation:**2-Radantrieb/2 Wheel drive[S85] Kastenwagen/Van type[VAN]
44	8518687Z01000	Unterlegscheibe	1	**Technische Spezifikation:**2-Radantrieb/2 Wheel drive[S85] Kastenwagen/Van type[VAN]
45	8518587Z01000	Dichtung	1	**Technische Spezifikation:**2-Radantrieb/2 Wheel drive[S85] Kastenwagen/Van type[VAN]
46	8516887Z03000	Mutter	1	**Technische Spezifikation:**2-Radantrieb/2 Wheel drive[S85] Kastenwagen/Van type[VAN]
47	9004101582000	Schraubbolzen	3	**Technische Spezifikation:**2-Radantrieb/2 Wheel drive[S85] Kastenwagen/Van type[VAN]
48	9004206061000	Unterlegscheibe	3	**Technische Spezifikation:**2-Radantrieb/2 Wheel drive[S85] Kastenwagen/Van type[VAN]
49	9165140614000	Schraubbolzen	2	**Technische Spezifikation:**2-Radantrieb/2 Wheel drive[S85] Kastenwagen/Van type[VAN]
50	9004119450000	Schraubbolzen	1	**Technische Spezifikation:**2-Radantrieb/2 Wheel drive[S85] Kastenwagen/Van type[VAN]

Einheit	Elektrische Anlage
Code	05.150
Beschreibung	Vordere scheibenwaschanlage
Inspektion	1

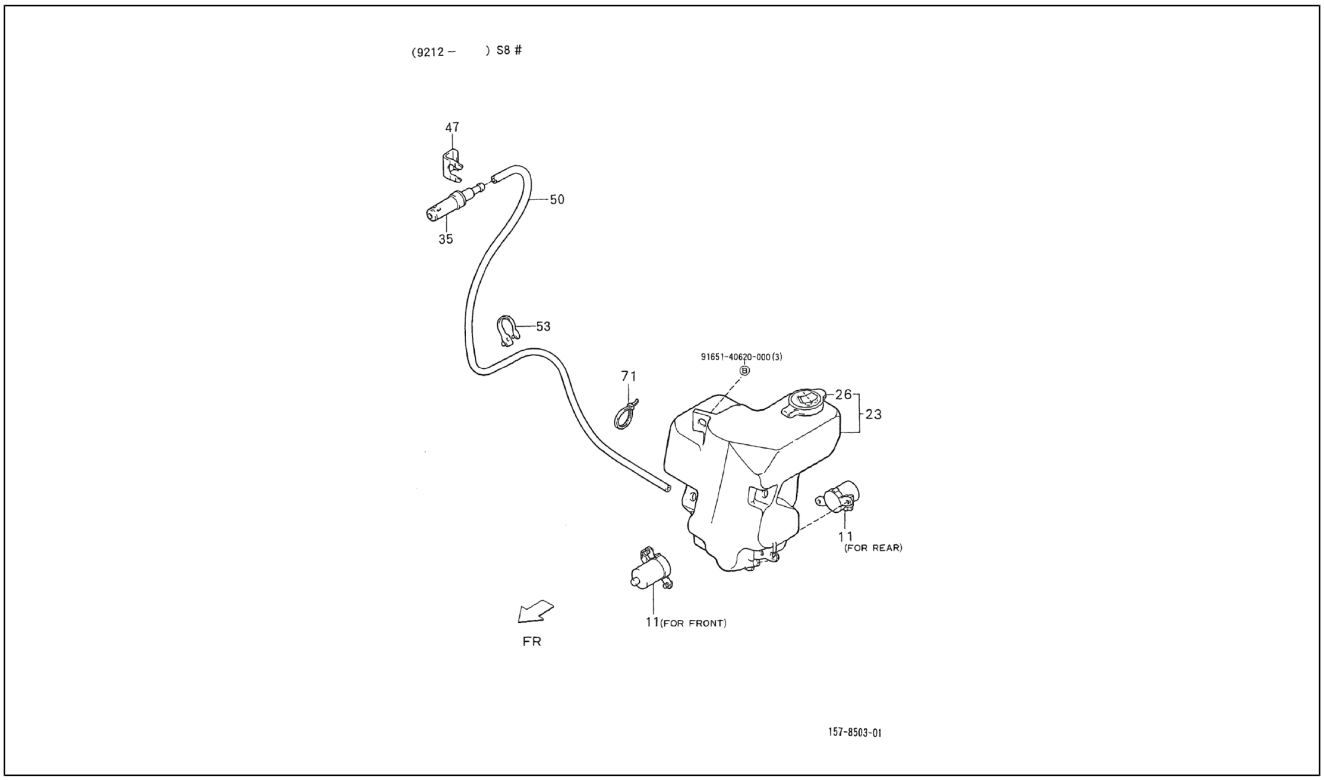

Pos.	Code	Beschreibung	Menge	Varianten
11	8531087Z01000	Pumpe scheibenwaschanlage	1	**Technische Spezifikation:**2-Radantrieb/2 Wheel drive[S85]
11	8531087Z02000	Pumpe scheibenwaschanlage	1	**Technische Spezifikation:**2-Radantrieb/2 Wheel drive[S85] Kastenwagen/Van type[VAN]
23	8533087Z01000	Behälter scheibenwaschanlage	1	**Technische Spezifikation:**2-Radantrieb/2 Wheel drive[S85]
23	8533087Z02000	Behälter scheibenwaschanlage	1	**Technische Spezifikation:**2-Radantrieb/2 Wheel drive[S85] Kastenwagen/Van type[VAN]
26	8533287Z01000	Deckel	1	**Technische Spezifikation:**2-Radantrieb/2 Wheel drive[S85] Kastenwagen/Van type[VAN]
35	8503587Z02000	Vordere scheibenwaschanlage	1	**Technische Spezifikation:**2-Radantrieb/2 Wheel drive[S85]
47	8534287Z01000	Befestigung waschanlage	1	**Technische Spezifikation:**2-Radantrieb/2 Wheel drive[S85]
50	8537587Z02000	Scheibenwascher leitung	1	**Technische Spezifikation:**2-Radantrieb/2 Wheel drive[S85]
53	9004464072000	Schelle	2	**Technische Spezifikation:**2-Radantrieb/2 Wheel drive[S85]
71	9004464600000	Schelle	1	**Technische Spezifikation:**2-Radantrieb/2 Wheel drive[S85]
71	9004464258000	Schelle	1	**Technische Spezifikation:**2-Radantrieb/2 Wheel drive[S85] HCE[HC]
72	9165140620000	Schraubbolzen	3	**Technische Spezifikation:**2-Radantrieb/2 Wheel drive[S85]

Einheit	Elektrische Anlage
Code	05.160
Beschreibung	Hintere scheibenwaschanlage
Inspektion	1

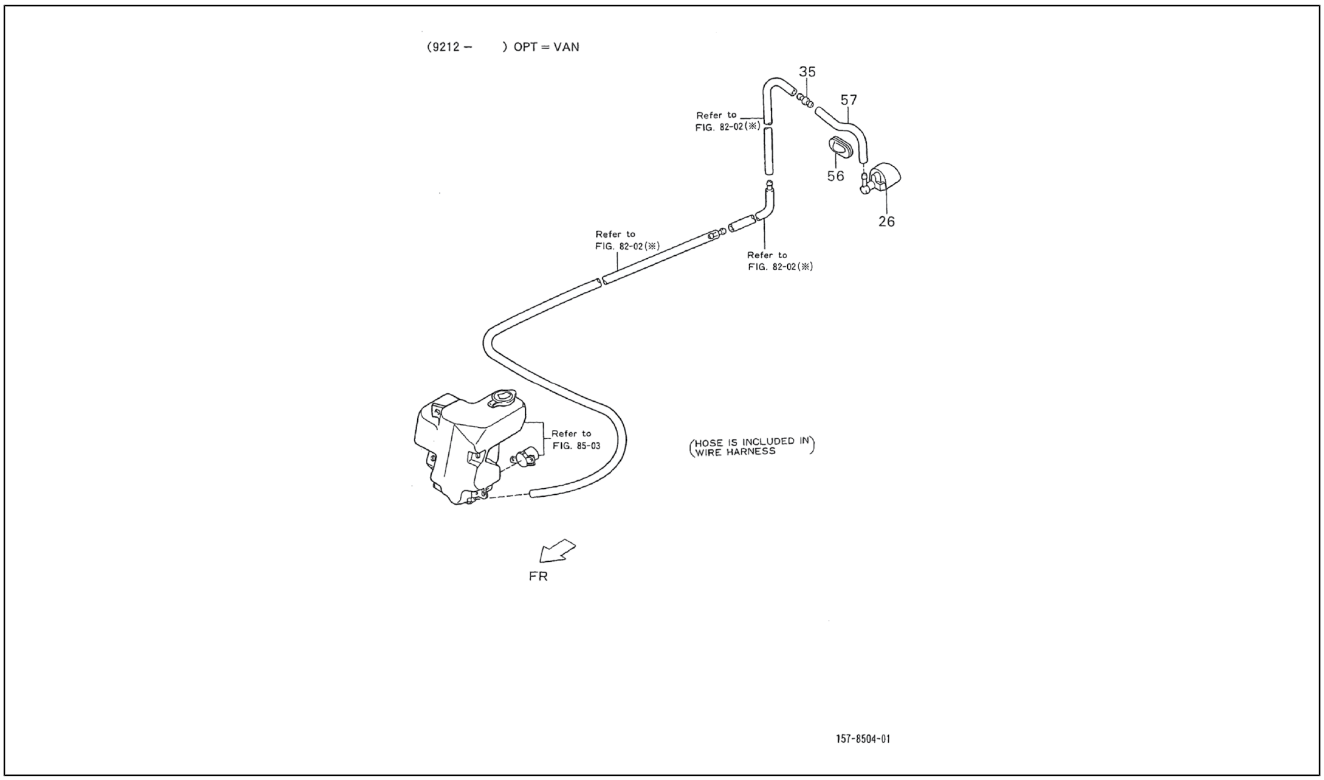

Pos.	Code	Beschreibung	Menge	Varianten
26	8503587Z01000	Hintere scheibenwaschanlage	1	**Technische Spezifikation:**2-Radantrieb/2 Wheel drive[S85] Kastenwagen/Van type[VAN]
35	8534987Z01000	Anschluß hintere scheibenwaschanla	1	**Technische Spezifikation:**2-Radantrieb/2 Wheel drive[S85] Kastenwagen/Van type[VAN]
56	9004480370000	Kabelführung	1	**Technische Spezifikation:**2-Radantrieb/2 Wheel drive[S85] Kastenwagen/Van type[VAN]
57	8537587Z01000	Leitung	1	**Technische Spezifikation:**2-Radantrieb/2 Wheel drive[S85] Kastenwagen/Van type[VAN]

Einheit	Elektrische Anlage
Code	05.190
Beschreibung	Hupe
Inspektion	1

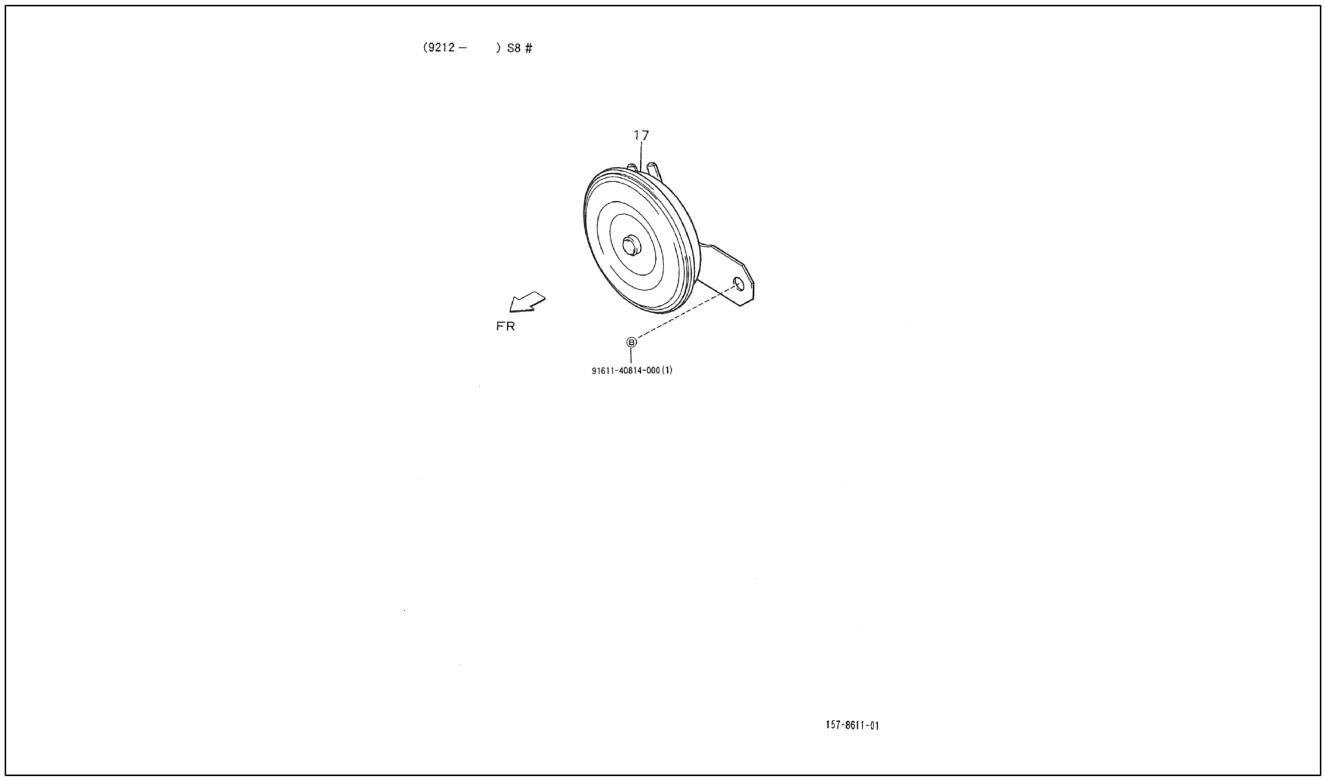

Pos.	Code	Beschreibung	Menge	Varianten
17	8651087Z03000	Hupe	1	**Technische Spezifikation:**2-Radantrieb/2 Wheel drive[S85]
17	8651087Z02000	Hupe	1	**Technische Spezifikation:**2-Radantrieb/2 Wheel drive[S85] CB41, CB42[CB]
18	9161140814000	Schraubbolzen	1	**Technische Spezifikation:**2-Radantrieb/2 Wheel drive[S85]

Einheit	Elektrische Anlage
Code	05.200
Beschreibung	Spiegel
Inspektion	1

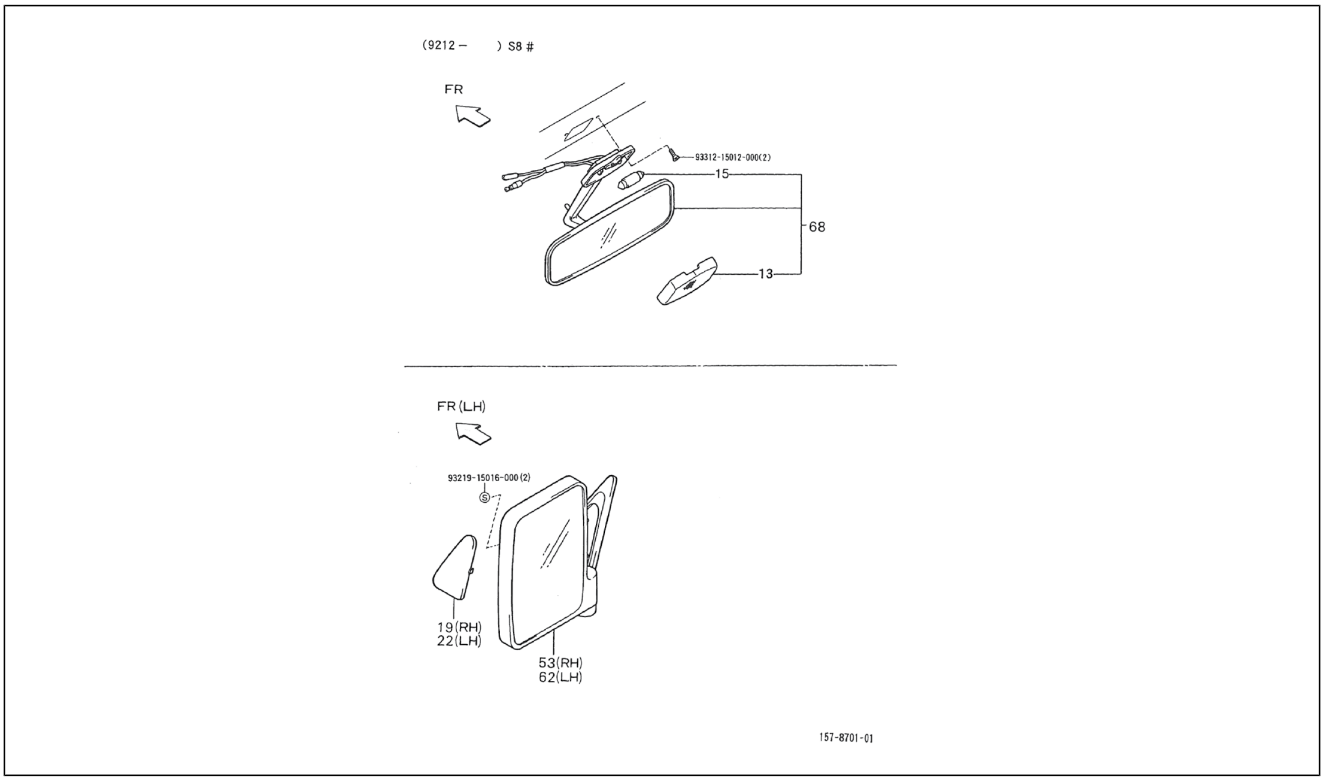

Pos.	Code	Beschreibung	Menge	Varianten
13	8783487Z01000	Transparent	1	**Technische Spezifikation:**2-Radantrieb/2 Wheel drive[S85]
15	9004951007000	Lampen	1	**Technische Spezifikation:**2-Radantrieb/2 Wheel drive[S85]
19	8791587Z01000	Deckel rechts	1	**Technische Spezifikation:**2-Radantrieb/2 Wheel drive[S85]
22	8794587Z01000	Deckel links	1	**Technische Spezifikation:**2-Radantrieb/2 Wheel drive[S85]
53	8791087Z01000	Rechter Rückspiegel	1	**Technische Spezifikation:**2-Radantrieb/2 Wheel drive[S85]
62	8794087Z01000	Rückspiegel links	1	**Technische Spezifikation:**2-Radantrieb/2 Wheel drive[S85]
68	8781087Z01000	Innenrückspiegel	1	**Technische Spezifikation:**2-Radantrieb/2 Wheel drive[S85]
69	9331215012000	Schraube	2	**Technische Spezifikation:**2-Radantrieb/2 Wheel drive[S85]
70	9321915016000	Schraube	2	**Technische Spezifikation:**2-Radantrieb/2 Wheel drive[S85]

Einheit	Elektrische Anlage
Code	05.210
Beschreibung	Heizunganlage
Inspektion	1

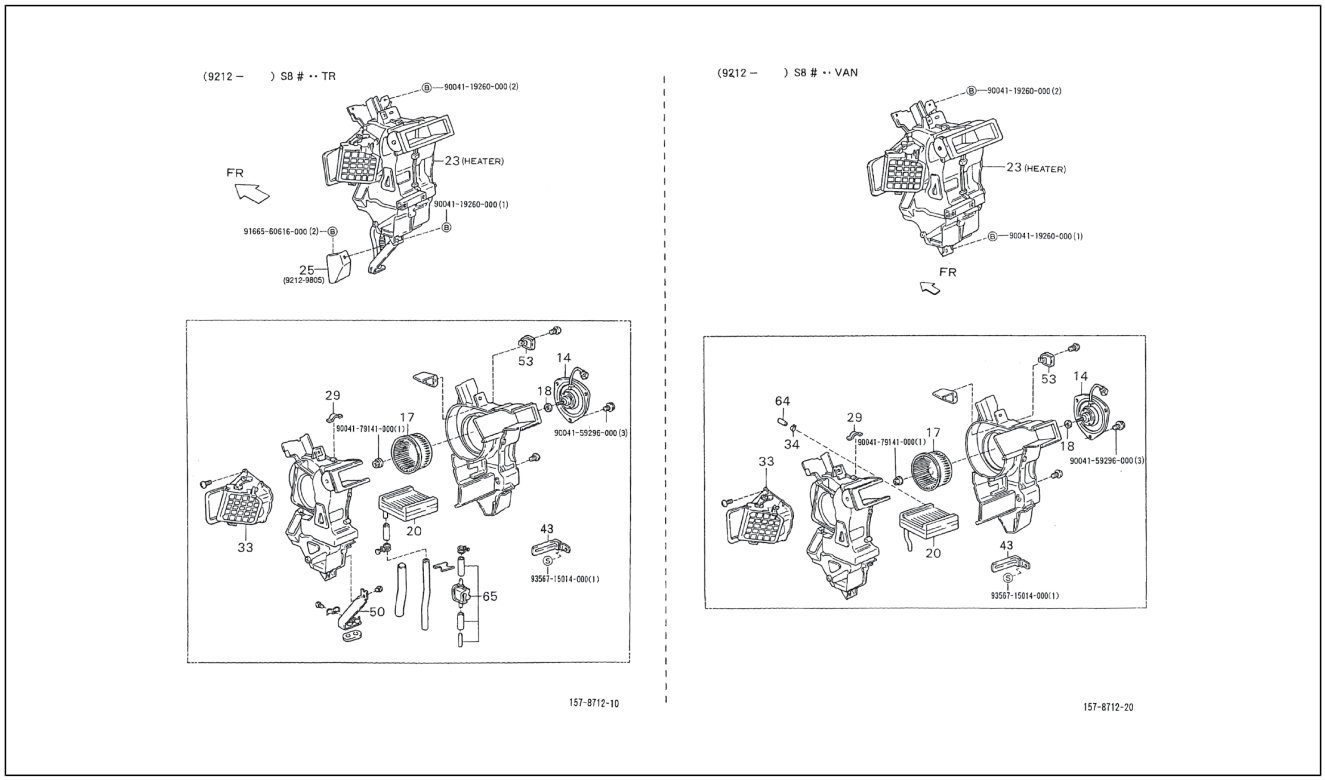

Pos.	Code	Beschreibung	Menge	Varianten
14	8710487512000	Ventilatormotor warmluft	1	**Technische Spezifikation:**2-Radantrieb/2 Wheel drive[S85] Kastenwagen/Van type[VAN] CB41, CB42[CB]
14	8710487511000	Lüftermotor	1	**Technische Spezifikation:**2-Radantrieb/2 Wheel drive[S85] Ladefläche/Truck type[TR] CB41, CB42[CB]
17	8710587505000	Lüfter	1	**Technische Spezifikation:**2-Radantrieb/2 Wheel drive[S85] CB41, CB42[CB]
18	9004201567000	Unterlegscheibe	1	**Technische Spezifikation:**2-Radantrieb/2 Wheel drive[S85] CB41, CB42[CB]
20	8710787519000	Heizung	1	**Technische Spezifikation:**2-Radantrieb/2 Wheel drive[S85] Kastenwagen/Van type[VAN] CB41, CB42[CB]
20	8710787518000	-	1	**Technische Spezifikation:**2-Radantrieb/2 Wheel drive[S85] Ladefläche/Truck type[TR] CB41, CB42[CB]
23	615082	Heizer komplett	1	**Technische Spezifikation:**HCE[HC] 2-Radantrieb/2 Wheel drive[S85]
23	8711087539000	Heizer komplett	1	**Technische Spezifikation:**2-Radantrieb/2 Wheel drive[S85] HCE[HC]
23	8711087536000	Heizer komplett	1	**Technische Spezifikation:**2-Radantrieb/2 Wheel drive[S85] Kastenwagen/Van type[VAN] CB41, CB42[CB]
23	8711087535000	Heizer komplett	1	**Technische Spezifikation:**2-Radantrieb/2 Wheel drive[S85] Ladefläche/Truck type[TR] CB41, CB42[CB]
25	8743187Z01000	Halter	1	**Technische Spezifikation:**2-Radantrieb/2 Wheel drive[S85] Ladefläche/Truck type[TR] CB41, CB42[CB]
29	8711687501000	Feder	4	**Technische Spezifikation:**2-Radantrieb/2 Wheel drive[S85]
33	8721087502000	Gehäuse luftregulierung	1	**Technische Spezifikation:**2-Radantrieb/2 Wheel drive[S85]
34	9004467027000	Schelle	1	**Technische Spezifikation:**2-Radantrieb/2 Wheel drive[S85] Kastenwagen/Van type[VAN] CB41, CB42[CB]
43	9004461272000	Schelle	1	**Technische Spezifikation:**2-Radantrieb/2 Wheel drive[S85]
50	8712187502000	Halter	1	**Technische Spezifikation:**2-Radantrieb/2 Wheel drive[S85] Ladefläche/Truck type[TR] CB41, CB42[CB]
53	8713887701000	Widerstandsmodul 10-polig, start stop	1	**Technische Spezifikation:**2-Radantrieb/2 Wheel drive[S85] CB41, CB42[CB]

Einheit	Elektrische Anlage
Code	05.210
Beschreibung	Heizunganlage
Inspektion	1

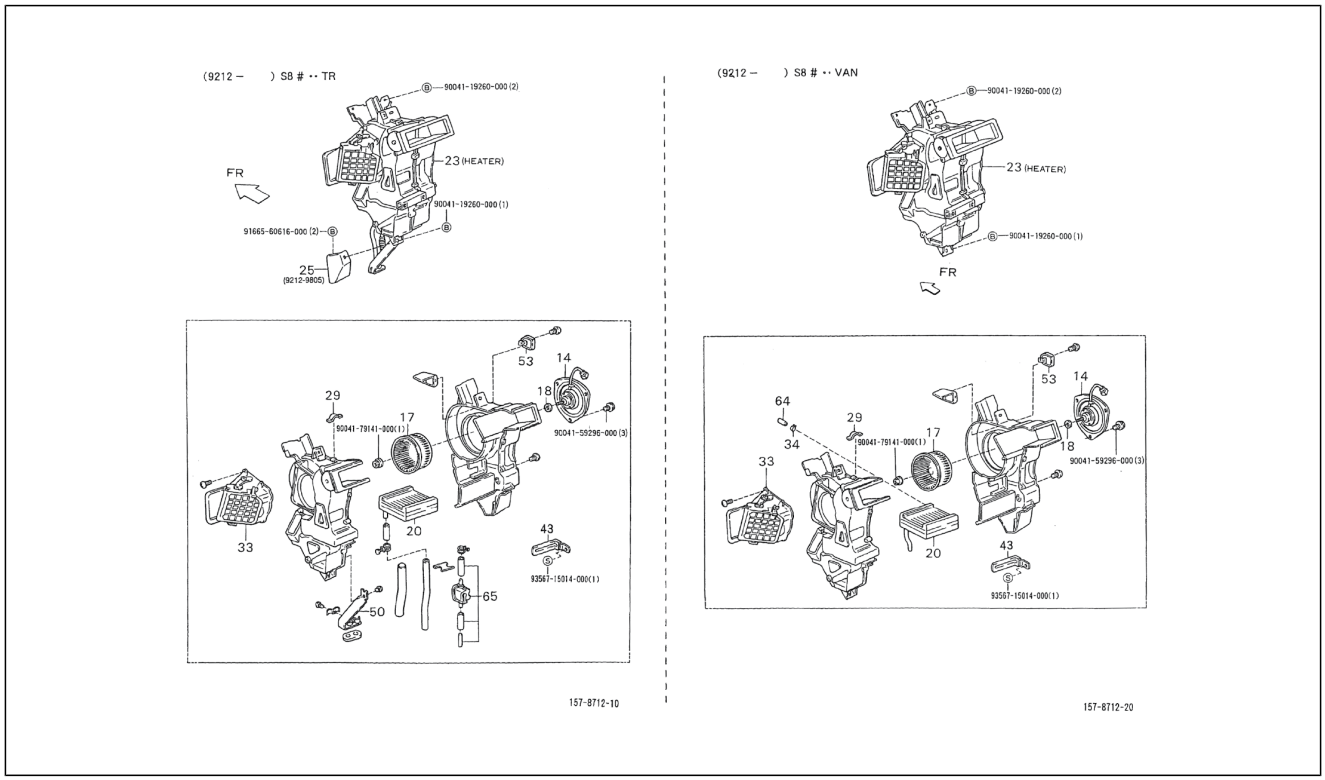

Pos.	Code	Beschreibung	Menge	Varianten
64	8712887501000	Deckel	1	**Technische Spezifikation:**2-Radantrieb/2 Wheel drive[S85] Kastenwagen/Van type[VAN] CB41, CB42[CB]
65	8724087510000	Wasserventil	1	**Technische Spezifikation:**2-Radantrieb/2 Wheel drive[S85] Ladefläche/Truck type[TR] CB41, CB42[CB]
66	9004119260000	Schraubbolzen	3	**Technische Spezifikation:**2-Radantrieb/2 Wheel drive[S85]
67	9166560616000	Schraube	2	**Technische Spezifikation:**2-Radantrieb/2 Wheel drive[S85]
68	9004179141000	Mutter	1	**Technische Spezifikation:**2-Radantrieb/2 Wheel drive[S85]
69	9004159296000	Schraube	3	**Technische Spezifikation:**2-Radantrieb/2 Wheel drive[S85]
70	9356715014000	Unterlegscheibe	1	**Technische Spezifikation:**2-Radantrieb/2 Wheel drive[S85]

Einheit	Elektrische Anlage
Code	05.220
Beschreibung	Heizungsbedienung - Luftleitung
Inspektion	1

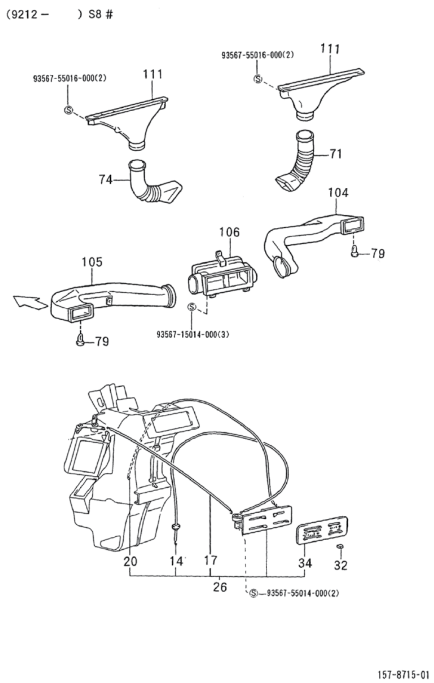

Pos.	Code	Beschreibung	Menge	Varianten
14	5590787Z01000	-	1	**Technische Spezifikation:**2-Radantrieb/2 Wheel drive[S85] Ladefläche/Truck type[TR] CB41, CB42[CB]
14	5590787508000	-	1	**Technische Spezifikation:**2-Radantrieb/2 Wheel drive[S85] Ladefläche/Truck type[TR] CB41, CB42[CB]
14	5590787507000	Einstellkabel temperatur	1	**Technische Spezifikation:**2-Radantrieb/2 Wheel drive[S85] Kastenwagen/Van type[VAN] CB41, CB42[CB]
14	5590787Z02000	Einstellkabel temperatur	1	**Technische Spezifikation:**2-Radantrieb/2 Wheel drive[S85] Kastenwagen/Van type[VAN] HCE[HC]
17	5590887508000	Bedienungskabel luftzufuhr	1	**Technische Spezifikation:**2-Radantrieb/2 Wheel drive[S85] CB41, CB42[CB]
17	5590887Z01000	Bedienungskabel luftzufuhr	1	**Technische Spezifikation:**2-Radantrieb/2 Wheel drive[S85]
20	5590987511000	Bedienungskabel ventilator	1	**Technische Spezifikation:**2-Radantrieb/2 Wheel drive[S85] CB41, CB42[CB]
20	5590987Z01000	Bedienungskabel ventilator	1	**Technische Spezifikation:**2-Radantrieb/2 Wheel drive[S85]
26	5591087524000	Steuereinheit heizung	1	**Technische Spezifikation:**2-Radantrieb/2 Wheel drive[S85] Kastenwagen/Van type[VAN] CB41, CB42[CB]
26	5591087533000	Steuereinheit heizung	1	**Technische Spezifikation:**2-Radantrieb/2 Wheel drive[S85] Ladefläche/Truck type[TR] CB41, CB42[CB]
26	645554	Steuereinheit heizung	1	**Technische Spezifikation:**HCE[HC] 2-Radantrieb/2 Wheel drive[S85]
26	5591087Z04000	Steuereinheit heizung	1	**Technische Spezifikation:**2-Radantrieb/2 Wheel drive[S85] HCE[HC]
26	5591087Z03000	Steuereinheit heizung	1	**Technische Spezifikation:**2-Radantrieb/2 Wheel drive[S85] Ladefläche/Truck type[TR] CB41, CB42[CB]
32	5592587Z01000	Einstellknopf heizung	4	**Technische Spezifikation:**2-Radantrieb/2 Wheel drive[S85]
34	5551987515000	Platte	1	**Technische Spezifikation:**2-Radantrieb/2 Wheel drive[S85] Ladefläche/Truck type[TR] CB41, CB42[CB]
34	5551987Z01000	Platte	1	**Technische Spezifikation:**2-Radantrieb/2 Wheel drive[S85] Ladefläche/Truck type[TR] CB41, CB42[CB]
34	5551987Z02000	Platte	1	**Technische Spezifikation:**2-Radantrieb/2 Wheel drive[S85] Kastenwagen/Van type[VAN] HCE[HC]

Einheit	Elektrische Anlage
Code	05.220
Beschreibung	Heizungsbedienung - Luftleitung
Inspektion	1

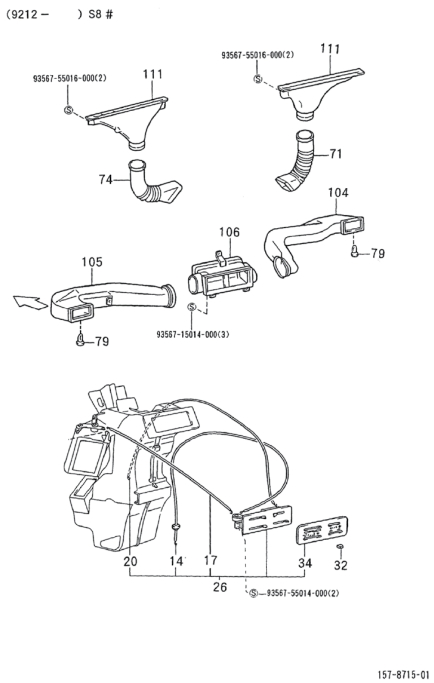

Pos.	Code	Beschreibung	Menge	Varianten
34	5551987513000	Steuerplatte heizung	1	**Technische Spezifikation:**2-Radantrieb/2 Wheel drive[S85] Kastenwagen/Van type[VAN] CB41, CB42[CB]
71	8723187Z02000	Luftleitung	1	**Technische Spezifikation:**2-Radantrieb/2 Wheel drive[S85] Linkslenker/Left-hand drive[LHD]
71	8723187517000	Luftleitung	1	**Technische Spezifikation:**2-Radantrieb/2 Wheel drive[S85] Rechtslenker/Right-hand drive[RHD]
74	8723287Z02000	Luftleitung rechts	1	**Technische Spezifikation:**2-Radantrieb/2 Wheel drive[S85] Linkslenker/Left-hand drive[LHD]
74	8723287512000	Luftleitung	1	**Technische Spezifikation:**2-Radantrieb/2 Wheel drive[S85] Rechtslenker/Right-hand drive[RHD]
79	9004468083000	Schelle	2	**Technische Spezifikation:**2-Radantrieb/2 Wheel drive[S85]
104	5584387502000	Luftleitung	1	**Technische Spezifikation:**2-Radantrieb/2 Wheel drive[S85] Rechtslenker/Right-hand drive[RHD]
105	5584487502000	Luftleitung	1	**Technische Spezifikation:**2-Radantrieb/2 Wheel drive[S85] Rechtslenker/Right-hand drive[RHD]
106	5508687Z01000	Luftleitung	1	**Technische Spezifikation:**2-Radantrieb/2 Wheel drive[S85] Linkslenker/Left-hand drive[LHD]
106	5508687507000	Luftleitung	1	**Technische Spezifikation:**2-Radantrieb/2 Wheel drive[S85] Rechtslenker/Right-hand drive[RHD]
111	5509287Z02000	Luftdüse SX	1	**Technische Spezifikation:**2-Radantrieb/2 Wheel drive[S85] Linkslenker/Left-hand drive[LHD]
111	5509187503000	Luftdüse	1	**Technische Spezifikation:**2-Radantrieb/2 Wheel drive[S85] Rechtslenker/Right-hand drive[RHD]
111	5509287503000	Luftdüse	1	**Technische Spezifikation:**2-Radantrieb/2 Wheel drive[S85] Rechtslenker/Right-hand drive[RHD]
111	5509187Z02000	Luftdüse DX	1	**Technische Spezifikation:**2-Radantrieb/2 Wheel drive[S85] Linkslenker/Left-hand drive[LHD]
112	9356755016000	Schraube	4	**Technische Spezifikation:**2-Radantrieb/2 Wheel drive[S85]
113	9356755014000	Schraube	5	**Technische Spezifikation:**2-Radantrieb/2 Wheel drive[S85]

Einheit	Elektrische Anlage
Code	05.230
Beschreibung	Heizungszufuhrschauchen-paket
Inspektion	1

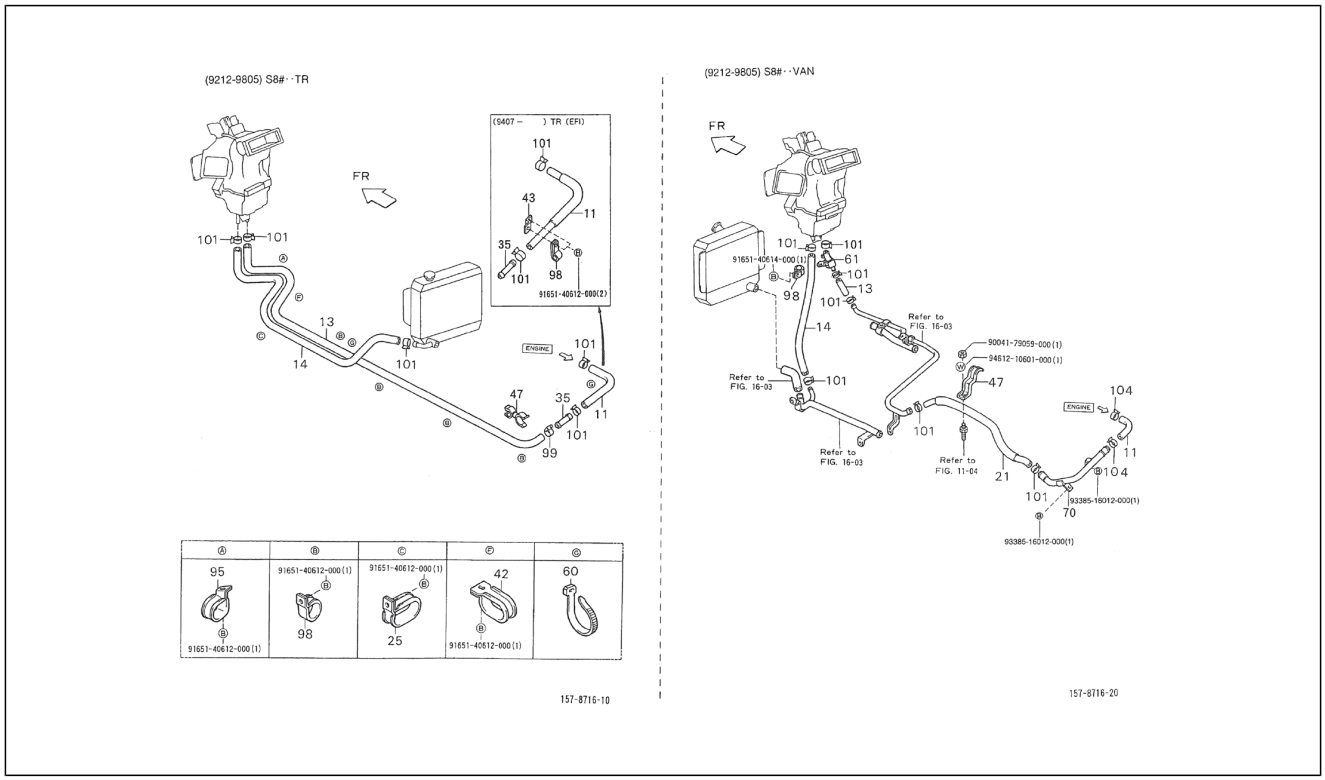

Pos.	Code	Beschreibung	Menge	Varianten
11	9004448437000	Leitung	1	**Technische Spezifikation:**2-Radantrieb/2 Wheel drive[S85] Vergaser/Carburetor[CAB] Ladefläche/Truck type[TR] Rechtslenker/Right-hand drive[RHD]
11	9004445979000	Ausangleitung	1	**Technische Spezifikation:**2-Radantrieb/2 Wheel drive[S85] Kastenwagen/Van type[VAN] Vergaser/Carburetor[CAB]
11	8724587Z01000	Leitung	1	**Technische Spezifikation:**2-Radantrieb/2 Wheel drive[S85] Kastenwagen/Van type[VAN] CB41, CB42[CB]
11	8724587512000	Leitung	1	**Technische Spezifikation:**2-Radantrieb/2 Wheel drive[S85] Ladefläche/Truck type[TR] CB41, CB42[CB]
11	8724587Z07000	Ausangleitung	1	**Technische Spezifikation:**HCE[HC] 2-Radantrieb/2 Wheel drive[S85]
13	9004448437000	Leitung	1	**Technische Spezifikation:**2-Radantrieb/2 Wheel drive[S85] Kastenwagen/Van type[VAN] CB41, CB42[CB] Rechtslenker/Right-hand drive[RHD]
13	9955620136000	Leitung	1	**Technische Spezifikation:**2-Radantrieb/2 Wheel drive[S85] Kastenwagen/Van type[VAN] CB41, CB42[CB] Linkslenker/Left-hand drive[LHD]
13	9004448455000	Leitung	1	**Technische Spezifikation:**2-Radantrieb/2 Wheel drive[S85] CB41, CB42[CB] Ladefläche/Truck type[TR]
14	9004448435000	Leitung	1	**Technische Spezifikation:**2-Radantrieb/2 Wheel drive[S85] Kastenwagen/Van type[VAN] CB41, CB42[CB] Rechtslenker/Right-hand drive[RHD]
14	9004448438000	Leitung	1	**Technische Spezifikation:**2-Radantrieb/2 Wheel drive[S85] Ladefläche/Truck type[TR] CB41, CB42[CB]
14	645553	Wasserschlauch	1	**Technische Spezifikation:**HCE[HC] 2-Radantrieb/2 Wheel drive[S85]
14	9004448541000	Leitung	1	**Technische Spezifikation:**2-Radantrieb/2 Wheel drive[S85] Kastenwagen/Van type[VAN] CB41, CB42[CB] Linkslenker/Left-hand drive[LHD]
14	9955620271000	Wasserschlauch	1	**Technische Spezifikation:**2-Radantrieb/2 Wheel drive[S85] HCE[HC]
21	9004448436000	Leitung	1	**Technische Spezifikation:**2-Radantrieb/2 Wheel drive[S85] Kastenwagen/Van type[VAN] CB41, CB42[CB]

Einheit	Elektrische Anlage
Code	05.230
Beschreibung	Heizungszufuhrschauchen-paket
Inspektion	1

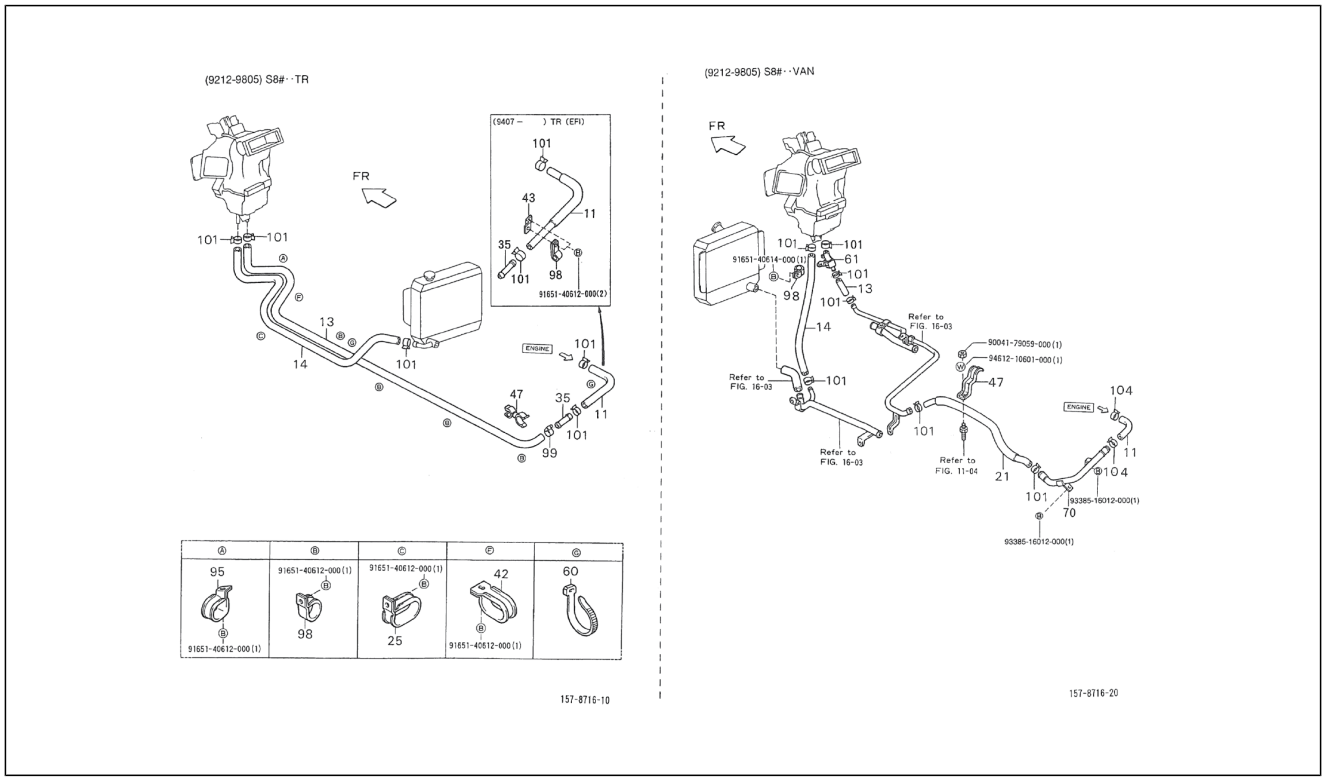

Pos.	Code	Beschreibung	Menge	Varianten
25	9004461688000	Schelle	1	**Technische Spezifikation:**2-Radantrieb/2 Wheel drive[S85] Ladefläche/Truck type[TR] CB41, CB42[CB]
35	8725187506000	Kreuzgelenk	1	**Technische Spezifikation:**2-Radantrieb/2 Wheel drive[S85] Ladefläche/Truck type[TR] CB41, CB42[CB]
42	9004461689000	Schelle	1	**Technische Spezifikation:**2-Radantrieb/2 Wheel drive[S85] Ladefläche/Truck type[TR] CB41, CB42[CB]
43	5375787503000	Halter	1	**Technische Spezifikation:**CB41, CB42[CB] 2-Radantrieb/2 Wheel drive[S85] Ladefläche/Truck type[TR]
43	5375787Z04000	Halter	1	**Technische Spezifikation:**HCE[HC] 2-Radantrieb/2 Wheel drive[S85]
47	9004464520000	Schelle	1	**Technische Spezifikation:**CB41, CB42[CB] 2-Radantrieb/2 Wheel drive[S85] Ladefläche/Truck type[TR]
47	9004462170000	Schelle	1	**Technische Spezifikation:**2-Radantrieb/2 Wheel drive[S85] Kastenwagen/Van type[VAN] CB41, CB42[CB]
60	9004464039000	Schelle L=170	1	**Technische Spezifikation:**2-Radantrieb/2 Wheel drive[S85] Ladefläche/Truck type[TR] CB41, CB42[CB]
61	8724087509000	Wasserventil	1	**Technische Spezifikation:**2-Radantrieb/2 Wheel drive[S85] Kastenwagen/Van type[VAN] HCE[HC]
61	645549	Hahn	1	**Technische Spezifikation:**HCE[HC] 2-Radantrieb/2 Wheel drive[S85] Kastenwagen/Van type[VAN]
70	8720887Z01000	Wasserschlauch	1	**Technische Spezifikation:**2-Radantrieb/2 Wheel drive[S85] Kastenwagen/Van type[VAN] Vergaser/Carburetor[CAB]
70	8720887Z02000	Leitung	1	**Technische Spezifikation:**2-Radantrieb/2 Wheel drive[S85] Kastenwagen/Van type[VAN] CB41, CB42[CB]
95	9004461690000	Schelle	1	**Technische Spezifikation:**2-Radantrieb/2 Wheel drive[S85] Ladefläche/Truck type[TR] CB41, CB42[CB]
98	9004461687000	Schelle	4	**Technische Spezifikation:**2-Radantrieb/2 Wheel drive[S85]
99	9004467360000	Schelle	1	**Technische Spezifikation:**2-Radantrieb/2 Wheel drive[S85] HCE[HC]
99	9004467323000	Schelle	1	**Technische Spezifikation:**2-Radantrieb/2 Wheel drive[S85] Ladefläche/Truck type[TR] CB41, CB42[CB]
101	9004467361000	Schelle	7	**Technische Spezifikation:**2-Radantrieb/2 Wheel drive[S85]

Einheit	Elektrische Anlage
Code	05.230
Beschreibung	Heizungszufuhrschauchen-paket
Inspektion	1

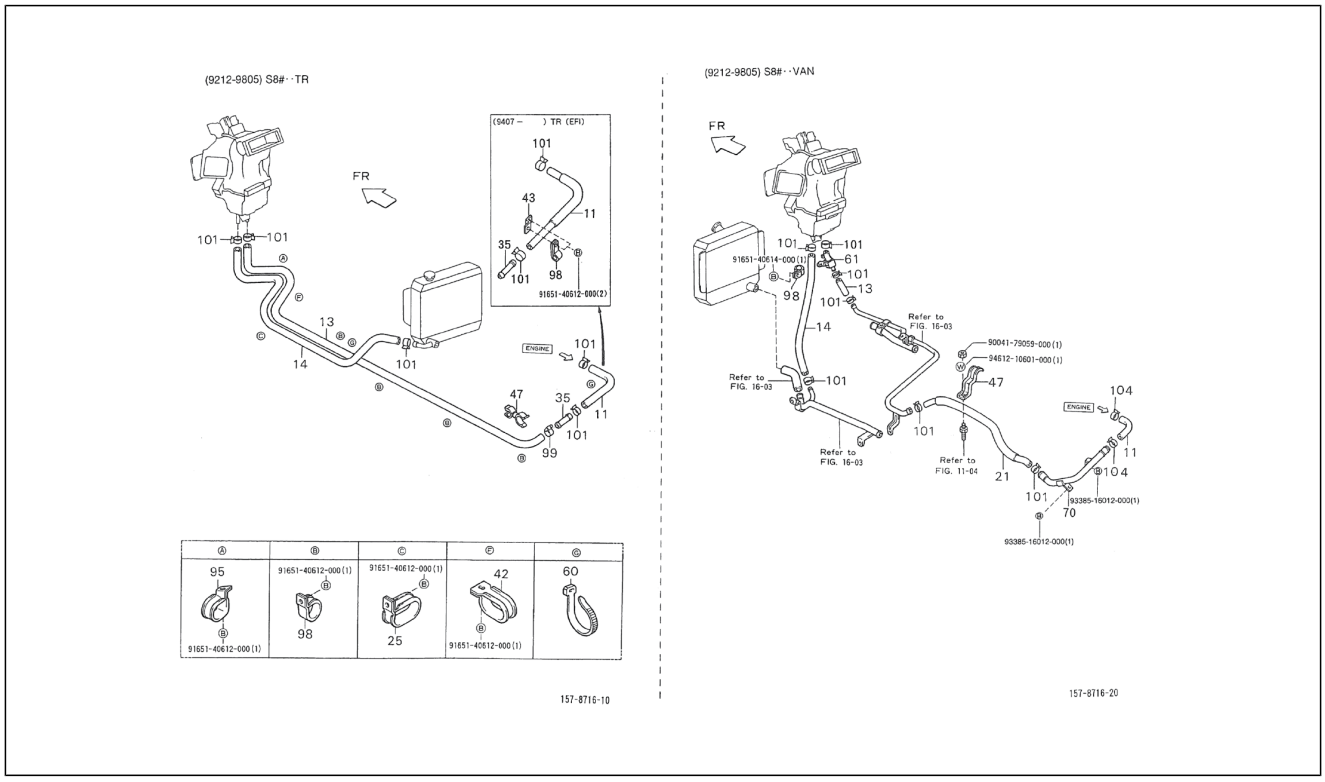

Pos.	Code	Beschreibung	Menge	Varianten
101	9004467322000	Schelle	7	**Technische Spezifikation:**2-Radantrieb/2 Wheel drive[S85] CB41, CB42[CB]
104	9004467360000	Schelle	2	**Technische Spezifikation:**2-Radantrieb/2 Wheel drive[S85] Kastenwagen/Van type[VAN] HCE[HC]
104	9004467157000	Schelle	2	**Technische Spezifikation:**2-Radantrieb/2 Wheel drive[S85] Kastenwagen/Van type[VAN] CB41, CB42[CB]
104	9613341100000	Schelle	1	**Technische Spezifikation:**2-Radantrieb/2 Wheel drive[S85] HCE[HC]
108	9165140612000	Schraubbolzen	9	
109	9004179059000	Mutter	1	**Technische Spezifikation:**2-Radantrieb/2 Wheel drive[S85] Kastenwagen/Van type[VAN]
110	9461210601000	Unterlegscheibe	1	**Technische Spezifikation:**2-Radantrieb/2 Wheel drive[S85] Kastenwagen/Van type[VAN]
111	9338516012000	Schraube	2	**Technische Spezifikation:**2-Radantrieb/2 Wheel drive[S85] Kastenwagen/Van type[VAN]
112	9165140612000	Schraubbolzen	2	**Technische Spezifikation:**2-Radantrieb/2 Wheel drive[S85] Kastenwagen/Van type[VAN]

Einheit	Elektrische Anlage
Code	05.231
Beschreibung	Heizungszufuhrschauchen-paket II
Inspektion	1

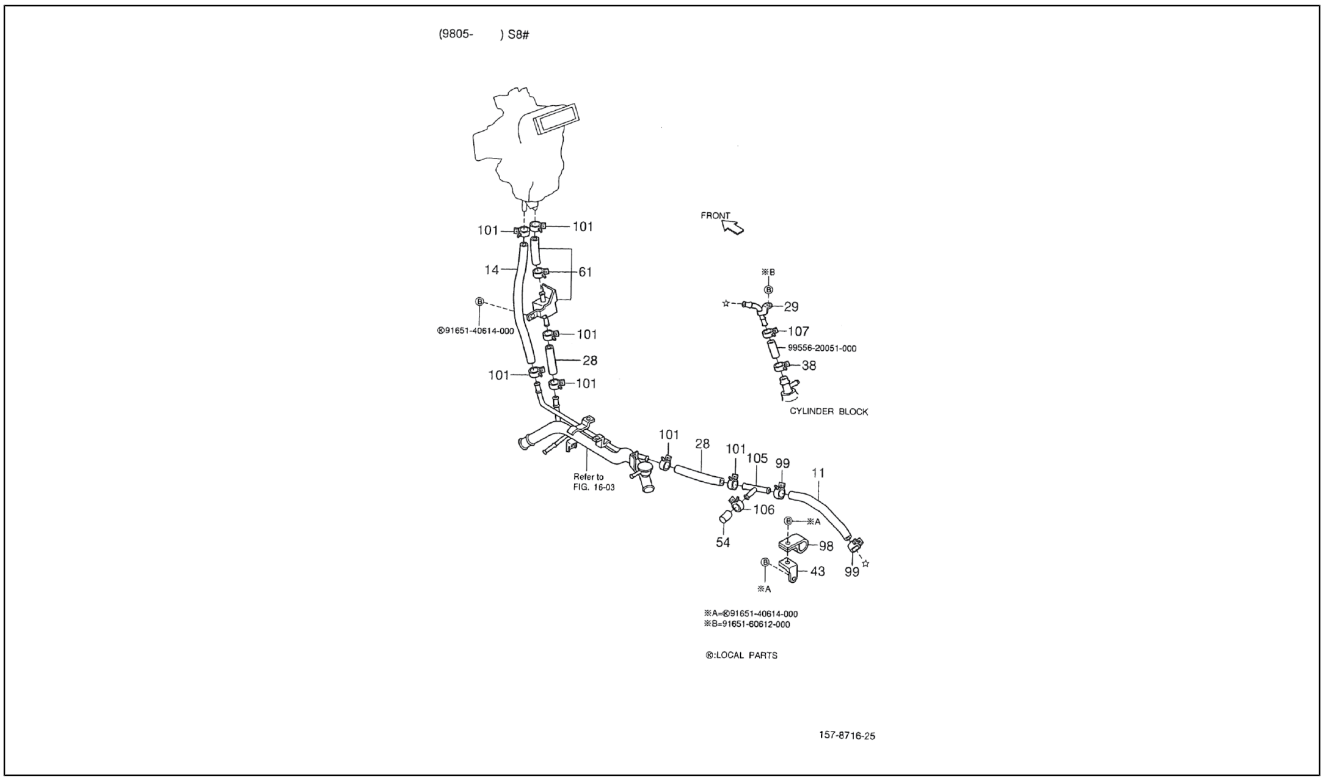

Pos.	Code	Beschreibung	Menge	Varianten
11	8724587512000	Leitung	1	**Technische Spezifikation:**2-Radantrieb/2 Wheel drive[S85] Ladefläche/Truck type[TR] CB41, CB42[CB]
11	8724587Z07000	Ausangleitung	1	**Technische Spezifikation:**HCE[HC] 2-Radantrieb/2 Wheel drive[S85]
11	9004448437000	Leitung	1	**Technische Spezifikation:**2-Radantrieb/2 Wheel drive[S85] Vergaser/Carburetor[CAB] Ladefläche/Truck type[TR] Rechtslenker/Right-hand drive[RHD]
11	9004445979000	Ausangleitung	1	**Technische Spezifikation:**2-Radantrieb/2 Wheel drive[S85] Kastenwagen/Van type[VAN] Vergaser/Carburetor[CAB]
11	8724587Z01000	Leitung	1	**Technische Spezifikation:**2-Radantrieb/2 Wheel drive[S85] Kastenwagen/Van type[VAN] CB41, CB42[CB]
14	645553	Wasserschlauch	1	**Technische Spezifikation:**HCE[HC] 2-Radantrieb/2 Wheel drive[S85]
14	9004448541000	Leitung	1	**Technische Spezifikation:**2-Radantrieb/2 Wheel drive[S85] Kastenwagen/Van type[VAN] CB41, CB42[CB] Linkslenker/ Left-hand drive[LHD]
14	9955620271000	Wasserschlauch	1	**Technische Spezifikation:**2-Radantrieb/2 Wheel drive[S85] HCE[HC]
14	9004448435000	Leitung	1	**Technische Spezifikation:**2-Radantrieb/2 Wheel drive[S85] Kastenwagen/Van type[VAN] CB41, CB42[CB] Rechtslenker/ Right-hand drive[RHD]
14	9004448438000	Leitung	1	**Technische Spezifikation:**2-Radantrieb/2 Wheel drive[S85] Ladefläche/Truck type[TR] CB41, CB42[CB]
28	9955620211000	Wasserschlauch	2	**Technische Spezifikation:**2-Radantrieb/2 Wheel drive[S85] HCE[HC]
28	9955620271000	Wasserschlauch	1	**Technische Spezifikation:**HCE[HC] 2-Radantrieb/2 Wheel drive[S85]
28	645552	Wasserschlauch	1	**Technische Spezifikation:**HCE[HC] 2-Radantrieb/2 Wheel drive[S85]
29	1632287102000	Wasserschlauch	1	**Technische Spezifikation:**2-Radantrieb/2 Wheel drive[S85] HCE[HC]
38	9004467435000	Schelle	1	**Technische Spezifikation:**2-Radantrieb/2 Wheel drive[S85] HCE[HC]

Einheit	Elektrische Anlage
Code	05.231
Beschreibung	Heizungszufuhrschauchen-paket II
Inspektion	1

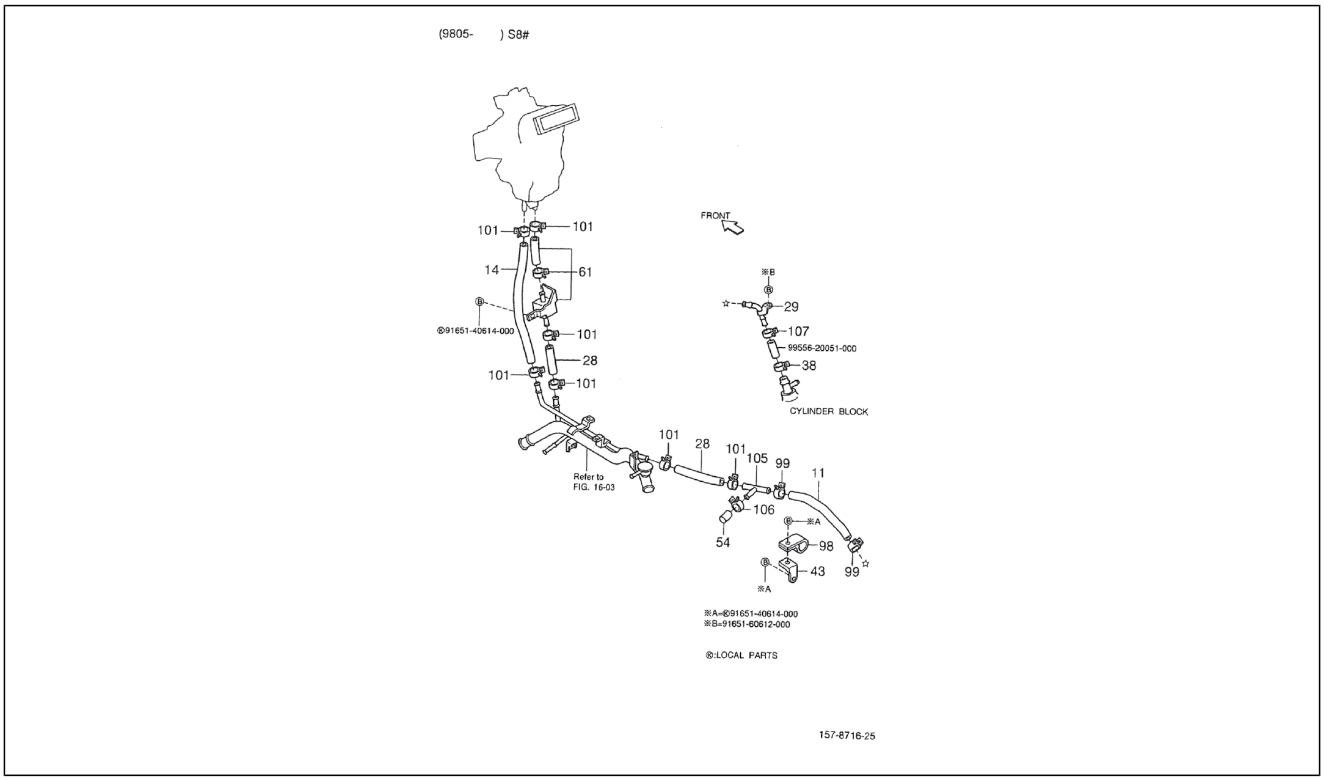

Pos.	Code	Beschreibung	Menge	Varianten
43	5375787Z04000	Halter	1	**Technische Spezifikation:**HCE[HC] 2-Radantrieb/2 Wheel drive[S85]
43	5375787503000	Halter	1	**Technische Spezifikation:**CB41, CB42[CB] 2-Radantrieb/2 Wheel drive[S85] Ladefläche/Truck type[TR]
54	9004871176000	Deckel	1	**Technische Spezifikation:**2-Radantrieb/2 Wheel drive[S85] HCE[HC]
61	8724087509000	Wasserventil	1	**Technische Spezifikation:**2-Radantrieb/2 Wheel drive[S85] Kastenwagen/Van type[VAN] HCE[HC]
98	9004461687000	Schelle	4	**Technische Spezifikation:**2-Radantrieb/2 Wheel drive[S85]
99	9004467360000	Schelle	1	**Technische Spezifikation:**2-Radantrieb/2 Wheel drive[S85] HCE[HC]
99	9004467323000	Schelle	1	**Technische Spezifikation:**2-Radantrieb/2 Wheel drive[S85] Ladefläche/Truck type[TR] CB41, CB42[CB]
101	9004467322000	Schelle	7	**Technische Spezifikation:**2-Radantrieb/2 Wheel drive[S85] CB41, CB42[CB]
101	9004467361000	Schelle	7	**Technische Spezifikation:**2-Radantrieb/2 Wheel drive[S85]
105	9004413081000	3-Wegeanschluß	1	**Technische Spezifikation:**HCE[HC] 2-Radantrieb/2 Wheel drive[S85]
106	264545	Schelle	1	**Technische Spezifikation:**2-Radantrieb/2 Wheel drive[S85]
107	9004467322000	Schelle	1	**Technische Spezifikation:**2-Radantrieb/2 Wheel drive[S85] HCE[HC]
112	9165140612000	Schraubbolzen	2	**Technische Spezifikation:**2-Radantrieb/2 Wheel drive[S85] Kastenwagen/Van type[VAN]
113	9165140614000	Schraubbolzen	1	**Technische Spezifikation:**2-Radantrieb/2 Wheel drive[S85]
114	9955620051000	Leitung	1	**Technische Spezifikation:**2-Radantrieb/2 Wheel drive[S85]